


# Ceník 07/2022 – EUR

Sortiment hansgrohe pro koupelny a kuchyně

hansgrohe.cz

Všechny ceny jsou uvedeny bez DPH a rozumějí se jako doporučené prodejní ceny pro konečného spotřebitele. Chyby a opomenutí vyhrazeny. Tímto ceníkem pozbývají platnost všechny dříve vydané ceníky.

Míry na rozměrových náčrtech jsou v mm.

Na veškeré výrobky má vliv aktuální dostupnost, která může být přechodně omezena nedostatkem materiálu, přerušením dodavatelského řetězce nebo jinými událostmi vyšší moci. Ohledně dalších podrobností nás prosím kontaktujte.

Platí následující obecné podmínky:
https://www.hansgrohe.cz/vseobecne-obchodni-podminky
https://www.hansgrohe.sk/vseobecne-obchodni-podminky

# Ceník 07/2022 – EUR

**Hansgrohe CS s.r.o.** · Dornych 47 · 617 00 Brno
Tel. +420 511 120 550 · Fax +420 511 120 599
info@hansgrohe.cz · www.hansgrohe.cz · www.hansgrohe.sk

## Podmínky pro poskytnutí bezplatné montáže

**Všeobecné podmínky**

Společnost Hansgrohe CS poskytuje u výrobků uvedených v této kapitole bezplatnou montáž provedenou autorizovanou montážní firmou.
Tato montáž sestává z připojení výrobku na přívod teplé a studené vody a z následného testu funkčnosti. Montáž nezahrnuje provedení doplňkových prací souvisejících se stavební přípravou instalace, dále pak nezahrnuje cestovní náklady autorizované montážní firmy, konzultaci ohledně přípravy rozvodů na místě instalace ani samotný instalační materiál, který není součástí výrobku.

V případě potřeby připojení výrobku na rozvod elektrické energie musí být předložena revizní zpráva příslušného elektrického zařízení. Bezplatná montáž autorizovanou montážní firmou se vztahuje výhradně na výrobky distribuované firmou Hansgrohe CS.

**Podmínky pro poskytnutí bezplatné montáže a prodloužené záruky**

Bezplatná montáž bude provedena pouze v tom případě, pokud budou podle pokynů výrobce předem zajištěny požadované složky stavební přípravy, odpovídající dimenze rozvodů a potřebné tlakově poměry v potrubí. V případě nedodržení uvedených požadavků pozbývá zákazník nárok na bezplatnou montáž. Před montáží horních dílů výrobků musí být na místě instalace ukončeny všechny stavební práce.
Zákazník pozbývá nárok na bezplatnou montáž, jestliže autorizovaná firma přímo na místě montáže zjistí, že výrobek nelze nainstalovat. V takovém případě je zákazník povinen uhradit autorizované firmě všechny vzniklé náklady.
Na místě instalace není v žádném případě možno požadovat provedení jakýchkoliv konstrukčních zásahů do výrobku. Autorizovaná montážní firma zajistí bezplatnou montáž výrobku ve lhůtě uvedené v písemné dohodě se zákazníkem.

Na instalovaný výrobek se vztahuje prodloužená záruka v trvání 5 let od data montáže, bude-li instalace výrobku uskutečněna do 30 dnů od jeho zakoupení.
V případě, že si zákazník montáž ve lhůtě 30 dnů od obstarání výrobku nezajistí, platí prodloužená záruka v trvání 5 let už ode dne zakoupení výrobku.

**Bezplatná montáž zahrnuje:**

- montáž a instalaci výrobku
- kontrolu přípravy rozvodů
- kontrolu úplnosti dodávky (výrobek musí být dodán v originálním nepoškozeném obalu)
- vizuální kontrolu jednotlivých komponentů systému
- připojení odtoku vodovodní přípojky, pokud je tato součástí výrobku
- připojení systému na rozvod elektrické energie (je nutno předložit revizní zprávu)
- oživení systému
- kompletní funkční test
- předvedení výrobku uživateli (zastupující osobě)
- seznámení uživatele s obsluhou a údržbou výrobku
- vyplnění servisního přejímacího protokolu a záručního listu

**Bezplatná montáž nezahrnuje:**

- cestovní náklady
- realizaci doplňkových prací
- instalační materiál, který není součástí výrobku
- konzultaci o stavební přípravě přímo na místě instalace




**UPOZORNĚNÍ!!!**

**Výrobky označené těmito dvěma symboly mají montáž zdarma.**

# Obsah


Značka hansgrohe

8 Úvod
10 Společnost
12 Inovace
14 Design
16 Kvalita
17 Servis
18 Zodpovědnost
19 Sportovní sponzoring

Druhy proudů a techniky

Koupelna
20 Druhy proudů
22 Techniky
32 FinishPlus

Kuchyně
34 Druhy proudů
35 Techniky
39 FinishPlus

40 Výběhové produkty
45 Nové produkty
55 Cenové kategorie náhradních dílů
56 Počty kusů v balení
65 Seznam položek s cenam

## Koupelna

Ruční sprchy

92 Rainfinity
92 Raindance
94 Pulsify S NOVÉ
96 Croma
99 Crometta
100 Vernis NOVÉ
101 Jocolino NOVÉ
102 DogShower NOVÉ

Sprchové sady, nástěnné tyče a sprchové držáky

104 Sprchové sady
138 Sprchové sady s termostatickou baterií na stěnu
145 Nástěnné tyče
152 Sady se sprchovými držáky
161 Sprchové držáky
162 Fixfit, přípojky hadice

Sprchové hadice a doplňky

168 Sensoflex
168 Isiflex
169 Comfortflex
169 Metaflex

Horní sprchy

174 Rainmaker Select
181 Rainfinity
187 Raindance
204 Pulsify S NOVÉ
205 Croma
211 Crometta
215 Vernis NOVÉ

Showerpipe a sprchové panely

226 Rainmaker Select
228 Rainfinity
229 Raindance
243 Pulsify S NOVÉ
246 Croma
264 Crometta
272 Vernis NOVÉ

Termostatické baterie, ventily

288 Termostatické baterie a kombinace na stěnu
304 Termostatické baterie pod omítku

iBox universal

332 iBox universal

Linie baterií

339 FinishPlus NOVÉ
351 Metropol
377 Metris
395 Finoris NOVÉ
407 Vivenis NOVÉ
417 Talis
441 Focus
451 Vernis NOVÉ
475 Logis NOVÉ

Baterie elektronické a pro projekty, sortiment Care

492 Elektronické baterie
496 Baterie CoolStart
503 Baterie LowFlow
507 Baterie Focus Care
509 Unica Comfort, sprchové sady a sprchové tyče
512 Unica Comfort, doplňky
513 Ruční sprchy

Doplňky

516 XtraStoris NOVÉ
519 Rainfinity
519 Logis
522 AddStoris NOVÉ
528 Unica Comfort, doplňky
529 Logis Universal
533 WallStoris NOVÉ
541 RainScent

Odtokové a přepadové systémy

Sprcha
549 RainDrain NOVÉ
567 Odtokové soupravy pro sprchové vaničky

Vana
567 Vanové soupravy pro napouštění, odtok a přepad
573 Vanové odtokové a přepadové soupravy

Umyvadlo
575 Odtokové soupravy pro umyvadla a bidety
576 Sifony
579 Doplňky

## Kuchyně

Kuchyňské baterie a sifony

584 Nerezové dřezy
596 Dřezy SilicaTec
608 Aqittura M91
613 Aquno Select M81
614 Metris Select M71 / Metris M71
624 Talis Select M51 / Talis M51
631 Talis M52
632 Talis M54
637 Focus M41
640 Focus M42
644 Zesis M33 NOVÉ
649 Logis M31
652 Logis M32
652 Vernis M35 NOVÉ
655 Dřezové kombinace

## Servisní díly

Servisní díly a příslušenství pro sprchy, vanové a kuchyňské baterie

Sprchy
674 Sprchové hadice
674 Sprchy
674 Sprchové držáky a jezdce
675 Misky na mýdlo a držáky na šampon
677 Krytky
678 Servisní díly pro sprchy
678 Podložky pod nástěnné tyče

Vanové a kuchyňské baterie
681 Tvarovače proudu, perlátory
682 Rukojeti
685 Rozety a příruby
686 Ostatní náhradní díly armatur

## Průtokové diagramy

690 Ruční sprchy
696 Horní sprchy
708 Boční sprchy
708 Showerpipe a sprchové panely

## Druhy proudů




Jedinečný zážitek ze sprchování díky jemně obklopujícím mikrokapkám.




Intenzivní proud z mikrojemných kapek pro účinné sprchování.




Vydatný sprchový déšť, ideální pro smytí šamponu z vlasů.




Intenzivní vodní proud, který Vás aktivuje a probouzí.




Intenzivní sprchový deštík s osvěžujícím účinkem.




Měkký sprchový deštík s kapkami obohacenými vzduchem.




Velký proud Vám zahalí celé tělo měkkými kapkami.




Měkký vodní proud, který blahodárně obklopí tělo.




Přesně cílený proud pro zklidňující a osvěžující sprchování.




Silný, masážní proud, který pomáhá bolavým svalům po výkonu.




Koncentrovaný, blahodárně působící masážní proud.




Harmonická kombinace jemných sprchových kapek a dynamického proudu.




Dodává novou energii po náročném dni.




Harmonická kombinace jemných sprchových kapek a dynamického proudu.




Vydatný sprchový déšť, ideální pro smytí šamponu z vlasů.




Intenzivní vodní proud, který aktivizuje a podporuje bdělost.




Vydatný velkoplošný přívalový proud.




Vydatný liják z měkkých proudů trysek.




Vydatný sprchový proud pro smývání nečistot i šamponu.




Pro nohy a citlivá místa.




Měkký proud, ideální pro jemnou očistu tlapek.




Křišťálově čistý a ekonomický, bez přidávaného vzduchu. Ideální pro rychlé naplnění velkých nádob, bez rozstřikování.




Ještě plnější, lehčí a měkčí kapky provzdušněného proudu, díky technice AirPower.




Ekonomický a očišťující. Vhodný také pro rychlé spláchnutí dřezu.




Měkký, plochý nerozstřikující se proud, který velmi pomáhá úsporám vody.

## Povrchové úpravy

Spolu s údajem o povrchové úpravě je každé objednací číslo (#) osmimístné, například 28500, -000 = chrom.



-000
chrom

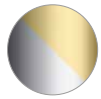

-090
chrom/
vzhled zlata



-140
kartáčovaný
bronz



-340
kartáčovaný
černý chrom



-400
bílá/chrom

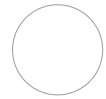

-450
bílá



-540
petrolejová



-560
růžová



-600
černá/chrom



-610
černá



-670
matná černá

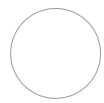

-700
matná bílá



-800
nerezová ocel



-820
kartáčovaný nikl



-990
leštěný
vzhled zlata

# Techniky




Regulace vodního toku jednoduchým stisknutím tlačítka: velmi snadné zapínání a vypínání nebo přepínání na sprchu či mezi jednotlivými druhy proudu.




Omezuje průtok a šetří tak vodu a energii. Pro trvale udržitelné zážitky.




Míchá vodu se spoustou vzduchu. Pro měkký vodní proud bez stříkanců a plné sprchové kapky.




Usazeniny vodního kamene se odstraňují zcela jednoduše – lehkým přejetím prstem po pružných silikonových nopcích.




Snadné a rychlé čištění a údržba povrchu.




Rozděluje vodu do velké plochy desky vodních papsků. Díky tomu je hýčkáno vodními kapkami celé tělo.




Díky nastavitelné horní sprše je možné vodní proud individuálně přizpůsobit.




S funkcí rychlého vyprázdnění sprchy se zkracuje čas dokapávání.

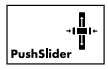


Jen jedna ruka stačí na stisknutí tlačítka a plynulé nastavení výšky sprchového držáku. Pro bezpečné a pohodlné sprchování.




Snadné ovládání toku vody: nastavuje se jednoduše otočným ovládacím prvkem.




Chlazení pomocí řízeného vedení studené vody, které zabraňuje zahřívání. Pro ještě bezpečnější sprchování.




Vanový výtok, pokud není právě používán, lze zcela jednoduše otočit do polohy pod temostatem.

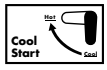


Při otevření proudí při základním nastavení studená voda. Teplá voda teče, až když to skutečně potřebujete.




Definuje individuální užitný prostor mezi umyvadlem a baterií. Pro požadavky všech úrovní.

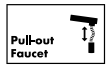


Vysoká flexibilita prostřednictvím funkce vytažení.




Senzor reaguje jako mnohé hlídače pohybu na změny v infračerveném záření. Jakmile zjistí teplo rukou, pustí vodu.




Definuje individuální užitný prostor mezi umyvadlem a baterií. Pro požadavky všech úrovní.




Pro tiché, hladké a chráněné vedení hadice ve spodní skříňce, délka vytažení až 76 cm.

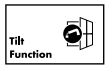


Kuchyňskou baterii je možné zcela jednoduše uvolnit z jejího držáku a sklopit. Okno pak snadno otevřete směrem dovnitř.




Nízkotlaká armatura pro rozvod studené vody opatřený ohřívačem nebo zásobníkem teplé vody.




K montáži lze použít buď přiloženou lepicí soupravu nebo šrouby.




Všechny doplňky je možné jednoduše nacvaknout na nástěnnou tyč nebo je z ní sejmout.

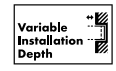


Variabilní hloubka instalace vrchní sady podle požadavku na vzhled.

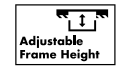


Pro instalaci do roviny s okolní plochou




Ochrana proti poškození působením vody vodotěsným základním tělesem a předem namontovanou těsnicí membránou.




Instalace na volné ploše s důrazem na design.




Instalace určená k upevnění ke stěně pro dobré využití místa.




Instalace určená pro umístění od stěny ke stěně.




Minimalistická instalace určená pro umístění k zadní stěně a dvěma bočním stěnám.




Žlab je možné na délku zkrátit. Pro optimální přizpůsobení okolí instalace.




Velkokapacitní odtok.




Pohodlné čištění sifonu.

# Ty nejkrásnější chvíle s vodou

**Nový význam pojmu domova**
Řada lidí v minulém roce zjistila, co je pro hansrohe již po mnoho let nejdůležitějším podnětem: ta místa v jejich vlastním domově, kde je člověku jednoduše dobře a kde si může odpočinout. Kde je člověk vždy vyrovnaný, protože důkladně rozvažuje, co je pro něj pěkné a cenné a stará se o příjemné chvíle. Prostory, do kterých se uchylovat nemusí, ale chce. Pro nás je to potvrzením, že jsme na správné cestě. Jsme a navždy zůstaneme na Vaší straně – digitálně i reálně.

**Inovace, které oživí Váš obchod**
Objevte v tomto roce novinky, které pozvednou zážitky s vodou na novou úroveň. Vedeni našimi hesly inovace, design, kvalita a odpovědnost, připravili jsme vzrušující a podnětná řešení pro koupelnu a kuchyni. Řídíme se přitom požadavky všech našich uživatelů a vyvíjíme pro ně ty nejlepší, na budoucnost zaměřené produkty. Ať co se týká linie Pulsify s inovativním druhem proudu PowderRain pro zcela nové zážitky ze sprchování v koupelně libovolné velikosti. Nebo linie Finoris s armaturou, která umožňuje zcela novou volnost pohybu v koupelně. Dalšími napínavými inovacemi roku 2021 jsou: dětská sprcha Jocolino, flexibilní odkládací systém WallStoris nebo do každých podmínek se dokonale hodící sprchové žlaby RainDrain.

**Tvoříme pro lidi**
Značka hansgrohe je učena pro život. Ať se jedná o povzbuzující osvěžení nebo její spolehlivou rozpoznatelnost: každý produkt byl vyvinut odborníky ze Scharzwaldu, aby Vám ulehčil každodenní rutinu – a obohatil ji o příjemné chvíle. Naše produkty nejsou žádnými osamocenými nápady, nýbrž ucelenými řešeními. Stáváme se tak součástí života. Nakonec to, co naši značku charakterizuje: středem všeho je člověk.







# hansgrohe – budoucnost potřebuje i svou minulost

Podnik Hansgrohe je záležitostí tradice. Praotec zakladatel Hans Grohe toho v začátcích roku 1901 mnoho neměl: kovovýrobu v Schiltachu ve Schwarzwaldu. Inovativní centrum a stálé sídlo podniku jsou tam dodnes. Dnes ale má značka hansgrohe světovou pověst. Pro hansgrohe pracují lidé, kteří vášnivě rádi něco kutí. Toto nadšení pro vodu se zhmotňuje v inženýrském umění a experimentátorství. Nejdůležitější hybnou silou je však know-how a angažovanost všech zaměstnanců. Výsledky vynakládané energie a neustálé piplavé a kutilské práce sahají od revolučních inovací koupelen až po na budoucnost pamatující techniky pro úsporu vody. Byl tu převratný vývoj ruční sprchy s vypracovanou a funkční porcelánovou rukojetí nebo také první sprchové tyče Unica, které ze sprchování udělaly salonní i všednodenní záležitost. V podobě sprchy Mistral Eco, která tenkrát snížila spotřebu vody o 50%, byl vytvořen milník vedoucí k budoucímu udržitelnému rozvoji. Druh proudu PowderRain přináší jedinečný požitek ze sprchování díky měkkým, tělo obklopujícím mikrokapkám a to i při nižší spotřebě vody s technikou EcoSmart. Tyto a ještě další inovace dále doplňují úspěšné dějiny značky hansgrohe.



Hans Grohe založil roku 1901 svoji řemeslnickou dílnu na kovovýrobu. Tento vizionář rozpoznal, jaký potenciál se skrývá v tenkrát ještě úplně nově vznikající koupelně.

# Milníky kultury koupelen.

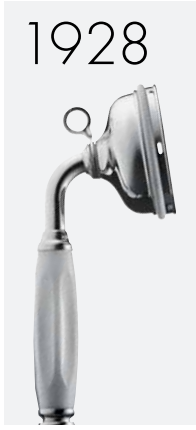


**Ruční sprcha**
První ruční sprcha s bílou porcelánovou rukojetí. Teprve díky ní a firmě Hansgrohe se pro mnoho domácností stalo sprchování dostupné.




**Sprchová tyč Unica**
S touto absolutní novinkou bylo možno poprvé upevnit ruční sprchu v libovolné výšce.




**Tribel**
První oceněný design ruční sprchy v pestrých barvách a s přepínáním tří druhů proudu.




**ALLEGROH**
První baterie s novou třmenovou rukojetí, otočným výtokem a inovativní kulovou mísicí technikou.




**iBox universal**
První a jedinečné základní těleso pro všechna standardní řešení a řešení s termostatem – revoluce v podomítkových instalacích.




**Raindance**
První ruční sprcha se sprchovou hlavicí velikosti XXL, plochou siluetou a krátkou rukojetí. Multitalent udává trendy.




**FinishPlus**
Kvalitní design povrchů nabízí celou řadu tvůrčích možností.




**PowderRain**
Jedinečný zážitek ve sprše díky měkkým, tělo obklopujícím mikrokapkám.




**RainTunes***
Voda, zvuk, vůně, obraz a světlo jsou spojeny ve zřetelné senzace.

*RainTunes není v prodeji v ČR a na Slovensku

# Inovace – co nás pobízí a Vaše obchody posiluje

Ať v novostavbách nebo při renovacích: s chytrými produkty a technikami současné úrovně získváte na trhu náskok. Hansgrohe SE ohlašuje každoročně stovky nových designů, patentů a značek a je držitelem více jak 15 000 aktivních patentů. Ne nadarmo jsme považováni v sanitárním oboru za průkopníky. Špičkové technické výkony však nejsou přitom pro nás něčím samoúčelným, nýbrž novátorskými řešeními sloužícími pro Vaši úspěšnost. Účelnost produktů a spokojenost s jejich používáním zákazníky je pro hansgrohe neustále středem zájmu. Se značkou hansgrohe se dostáváte na špici technologií.



## Vlastní výzkumná a vývojová laboratoř.

Vzhled, funkce a materiál některé ze sprch či baterií jsou pro hansgrohe „prémiovou" záležitostí – ale stejně tak i povaha vydávaných zvuků. Ve vlastní laboratoři vodních proudů zkoumají odborníci na akustiku ten správný zvuk vody pro značkové produkty hansgrohe. Zákazníci ze všech koutů světa si tak kromě příjemných pocitů mohou užívat i dobrou kvalitu zvukových projevů.





# Pro každý typ sprchy ten správný druh proudu.

Každý člověk se sprchuje jinak. Některým nejde jen o péči o jejich tělo, ale také o uvolnění. Jiní kladou důraz na aktivující a osvěžující sprchový zážitek. Je úplně jedno, s jakými přáními se na Vás zákazníci obracejí: u hansgrohe najde vhodný druh proudu každý. Jeden z nich se nazývá PowderRain. U tohoto druhu proudu vycházejí ze sprchové hlavice tisíce extrémně jemných kapiček. Proud PowderRain tak polaská celé Vaše tělo a je to pocit, jako by Vaše tělo bylo obklopeno z vody vytvořeným nadýchaným pláštěm. Pro tyto šeptající mikrokapky dali hansgrohe výzkumníci vodních proudů k dispozici celé své vodní know-how. A výsledek: smyslný, zcela tichý, hýčkající program pro domácí lázně. Díky nízké hmotnosti kapek proudu PowderRain je snížen na minimum také efekt rozstřikování.



# Techniky, které Vás nadchnou.

Lidé mají rádi, když produkty, se kterými přicházejí běžně do styku, jsou pěkné a pohodlné. V mnoha případech jsou to jen drobné, pohledům skryté techniky, které přinášejí rozdíly. Stisknutí je často jednodušší než otáčení. Select se nazývá technika, kdy do domácnosti přináší velké pohodlí právě pouhé malé tlačítko. Nebo QuickClean, funkce pro rychlé odstranění vodního kamene. Techniky hansgrohe působí u baterií a sprch na jejich úspornost, příjemné ovládání nebo snadné čištění.

# Design – společný vývoj skvělých produktů

Funkční produkty pěkných tvarů přesvědčí Vaše srdce i rozum, také ve Vašich projektech koupelen. U hansgrohe se na to můžete spolehnout: naše produkty, průběžně vyznamenávané cenami za design, přežívají krátkodobé trendy a přesvědčují pak jistotou investovaných prostředků. Hovoří pro to i vynikající projekty všude po světě. Rozdíl spočívá právě v kvalitním designu, který se také stará o stále lepší zážitky uživatelů. Během déle než 30 let trvající spolupráce s ateliérem Phoenix design se značka hansgrohe dostala svými více než 600 oceněními za špičkový design na vedoucí pozici ve svém oboru.

Získáno víc jak 600 ocenění.







Serenia The Palm
Dubaj, Spojené arabské emiráty
Produkty: hansgrohe Metris
Copyright: Serenia The Palm



Po celém světě uskutečňují stavitelé a investoři ve spolupráci s architekty a projektanty finančně náročné projekty. Neustále jsou u toho brány v potaz inteligentní a také tvarově pěkná řešení respektující šetrné zacházení s životodárným elementem – vodou. Baterie, sprchy a koupelnové kolekce ze Schwarzwaldu poskytují dobrým adresám rozhodující plus, co se týká designu a pohodlí: v působivých hotelech a veřejných budovách, v soukromých rezidencích a královských palácích, v exkluzivních sportovních klubech a na křižnících i luxusních jachtách.
Další inspirující příklady na toto téma najdete na
**pro.hansgrohe.com/your-selling-points/reference**

# Doma na celém světě.



InterContinental – ANA Beppu Resort & Spa
Oita, Japonsko
Produkty: hansgrohe Logis
Copyright: ANA Beppu Resort & Spa



# Kvalita – nejvyšší nároky pro dlouhou životnost

Hodláte instalovat do koupelen produkty, které budou zákazníkům přinášet radost po dlouhou dobu? To pak můžete počítat s hansgrohe. Nabízet našim zákazníkům pokaždé tu nejvyšší kvalitu je tím základním prvkem podnikatelské filozofie hansgrohe. Již déle než 100 let zhotovujeme kvalitní sanitární produkty a komplexním řízením kvality zajišťujeme jejich vysoký standard. Tak to funguje ve všech továrnách, domácích či zahraničních.

Na tomto spolehlivém a generacemi prověřeném základě jdeme jako výrobci ještě o krok dál: nabízíme našim koncových uživatelům na naše produkty pětiletou* záruku výrobce.

Záruka výrobce je dobrovolným plněním. Značka hansgrohe tím dává svým obchodním partnerům do ruky další argument, úspěšně prezentující koncovému uživateli její přednosti. Servis hansgrohe dává vždy odborným partnerům při delegování záruky výrobce k dispozici svoji kompetenci.

Váš zákazník také ocení 15 let záruky dostupnosti náhradních dílů, která se i po ukončení prodeje určité linie postará o zabezpečení investice.




## Záruka značky hansgrohe a záruka dostupnosti.



Výroba je v hansgrohe na nejvyšší technické úrovni. Měřítko našich nároků však nastavuje člověk. Proto, než opustí naši továrnu, je každý jednotlivý produkt lidskýma rukama pečlivě kontrolován.

*Pro které výrobky tato záruka platí najdete v souboru Záruční podmínky na **www.hansgrohe.cz/zaruka**

# Servis – partnerství, na které je spolehnutí

Do své práce vkládáte maximum a počítat můžete se spolehlivým partnerem. Značka hansgrohe Vás jako profesionály podporuje při projektech dokonce vícenásobně. U hansgrohe najdete zkušené mistry sanitární techniky, kteří Vám mohou být nápomocni také v otázkách, které mohou vyvstat. Vždy osobně a globálně. Servis ale pro nás znamená mnohem víc: brožury, videa a on-line semináře Vás přenesou do aktuálního stavu věci a pomohou při kontaktu s Vašimi zákazníky.

Průběžně Vás stále informujeme – o hansgrohe produktech, akcích marketingu a prodeje, o seminářích, událostech a podnikových novinkách. A informujeme Vás individuálně: ať už se zabýváte obchodem, řemeslem nebo projekty. Zde se přihlaste, abyste si stále udrželi přehled!

**www.hansgrohe.cz/registrace**



## Pro Váš úspěch jsme neustále k dispozici.

Na našich webových stránkách pro odborné partnery Vám dáváme k dispozici další digitální služby, jako například: on-line katalogy náhrad-ních dílů, rozměrové náčrty a 3D data, BIM (Building Information Modeling) data pro nejdůležitější využití software a marketingové prostředky. Dostanete se tak kdykoli k nejdůležitějším informacím – také na cestách nebo přímo u zákazníků.

**pro.hansgrohe.com**

# Převzít zodpovědnost – chovat se udržitelně

Ve středu našeho zájmu jsou tři ústřední témata: zodpovědné hospodaření, sociální jednání a ekologické povědomí. Jen s touto prozíravou kulturou podnikání můžeme být úspěšní – nyní i do budoucna. Ve všech našich sídlech po světě myslíme a jednáme zodpovědně a to již hezkou řádku let. Platí to pro postupy, ohleduplné k životnímu prostředí, stejně jako pro pozorný přístup k osobám i zdrojům.

Už brzy se syn zakladatele Klaus Grohe zasazoval o udržitelnost. K životnímu prostředí zodpovědné myšlení a jednání ustanovil u Hansgrohe jako zásadu: roku 1987 uvedl jako jeden z prvních výrobců ze sanitární oblasti na trh vodu šetřící sprchu. Zároveň se zahájilo množství projektů pro výrobu, která bude v továrnách šetřit životní prostředí a zdroje.

Aktuálně se u Hansgrohe realizuje jeden obří krok ve věci ochrany klimatu. Usilujeme o dosažení klima neutrality celého podniku včetně produktů do roku 2030. Do tohoto kroku započítáváme z hlediska klima neutrality vstupní suroviny, balení, logistiku a všechny produkty.



## Jednoduchý výpočet možných úspor.

Náš chytrý nástroj okamžitě ukáže, jak velké jsou možnosti úspor s ekologicky šetrnou technikou EcoSmart. Kalkulátor úspor od hansgrohe je velmi zajímavý jak pro malospotřebitele, tak i pro zákazníky nakupující ve velkém. Ten totiž bleskově zjistí, s jakými produkty můžete ušetřit – a ochránit tak cenné zdroje.
**www.hansgrohe.cz/kalkulator-uspor**

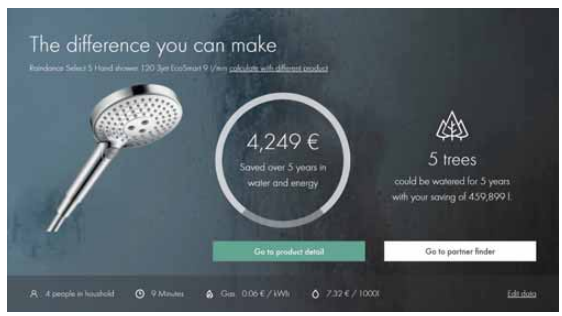


**Spočítejte si sami**
- počet osob v domácnosti
- druh energie
- průměrná doba sprchování v minutách
- náklady na vodu v CZK/1000 l
- náklady na energii v CZK/kWh
- volba produktu

# Sportovní sponzoring – prémiový tým pro prémiové produkty

Angažujeme se ve špičkovém sportu: od roku 2017 je hansgrohe oficiálním hlavním sponzorem špičkového cyklistického týmu BORA hansgrohe. Stejné hodnoty, platící globálně: s tímto mezinárodním týmem snů, sestávajícím z 29 sportovců deseti národností, je hansgrohe zastoupeno ve 140 zemích světa. Jako poslové značky jsou naši jezdci po dobu téměř 300 dnů roku na cestách.

Roku 2019 byl tým BORA hansrohe druhým nejsilnějším týmem z UIC WorldTour. Highlight 2021: německý špičkový tým zvítězil v bodovém hodnocení závodu Giro d'Italia – především díky superstar Peterovi Saganovi, který tím získal slavný trikot „Maglia Ciclamino".

Kde, kdy a kdo půjde na start, zjistíte na webových stránkách a také na sociálních sítích hansgrohe a BORA hansgrohe týmu.

borahansgroheofficial
hansgrohe

borahansgrohe
hansgrohe

BORA-hansgrohe.com
hansgrohe.cz



Více potěšení s různými druhy proudů od hansgrohe

# Druhy proudů – pro uvolnění nebo osvěžení pro každou sprchu

Každý se sprchuje jinak a každý má jiná očekávání od dokonalé sprchy. Někteří považují sprchování nejen za péči o tělo, ale také za způsob relaxace. Jiní oceňují osvěžující a povzbuzující a osvěžující účinek sprchování. Bez ohledu na to, s jakým přáním se na Vás zákazníci obracejí, každý z nich si v nabídce od hansgrohe najde tu správnou ruční nebo horní sprchu a pro něj individuální a příjemný druh proudu. Speciální komfort ocení Vaši zákazníci s výrobky Select.




**PowderRain**
Jedinečný zážitek ze sprchování díky mikrokapičkám, které Vás obklopují a přinášejí Vašim smyslům požitky i příjemné hluboké osvěžení. Šest drobných otvorů v každé trysce přeměňuje vodu ve filigránský plášť z mikrokapek, které s příjemnou hebkostí obklopí celé tělo.




**Intense PowderRain**
Intenzivní proud jemných mikrokapiček pro báječné sprchování. Proud Intense PowderRain je mimořádně účinný díky výraznému zvýšení počtu kapek; je intenzivní, ale zároveň sametově hebký. Díky nízké hmotnosti mikrokapek navíc proud vody méně cáká.

Jednoduše si naskenujte kód a můžete si prohlédnout druhy proudů na videu.




**Rain**
Otvory na ruční nebo horní sprše mohou být malé, ale jejich účinek je o to větší: proud Rain oživuje a osvěžuje svým příjemně energickým způsobem, který prýští na celé tělo. Je proto ideální například pro rychlé a důkladné smytí šamponu.




**RainAir a RainAir XL**
Mnoha lidem se nejedná jen o péči o tělo, ale také svoji duši chtějí nechat hýčkat vodou. Právě k tomu se hodí měkký, luxusní proud RainAir, ve kterém provzdušněné kapky z velké a široké trysky smyjí veškeré Vaše starosti. A nechají tak i všední den zazářit.




**IntenseRain**
Opláchnutí šamponu je snadné se silným proudem IntenseRain. Ideální k rychlému rannímu nabuzení na celý den. To proto, že proudem IntenseRain smyjete ve sprše jednoduše nejen šampon, ale také ranní rozespalost – pro osvěžující začátek dne.




**TurboRain**
Univerzální nástroj pro rychlé výsledky: Povzbuzující proud TurboRain dělá svému názvu opravdovou čest. Jako nejsilnější ze všech proudů Rain se svojí ryzí silou postará o osvěžující zážitek ze sprchování. Pro ty, kteří chtějí věci řešit rychle a bez komplikací.




**SoftRain**
Měkký vodní proud SoftRain jemně zahalí celé tělo. Je potěšením pro pokožku – a samozřejmě i pro duši. Ať jde o každodenní sprchu nebo o relaxaci, proud SoftRain je tou správnou volbou. Jeho silné stránky se projeví jak při rychlé ranní sprše, tak při dlouhé koupeli po náročném dni.




**Mix**
Jemný a dynamický zároveň. Proud Mix kombinuje bohatý a měkký proud RainAir se silným povzbuzujícím proudem CaresseAir. Měkké kapky jemně obalí tělo, zatímco teplý cílený proud vody uprostřed masíruje pokožku. Skvělá kombinace pro denní potěšení ze sprchování.




**Whirl**
Soustředěným proudem Whirl lze jednoduše smýt každodenní stres. Ať se jedná o ruční nebo horní sprchu: Tři jednotlivé prameny se šroubovitě otáčejí kolem sebe navzájem a tím vznikající intenzivní masážní účinek pomáhá uvolnit napětí.




**CaresseAir**
Pět jednotlivých silných proudů naráží do sebe navzájem a spojuje se v povzbuzující, silný masážní proud pro příjemnou relaxaci. To je to pravé po sportu nebo po těžkém pracovním dni – být znovu v plné síle a za pár minut.

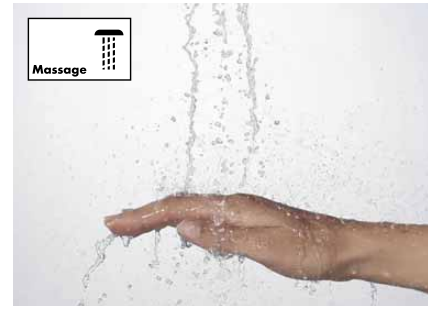


**Massage**
Koncentrovaný proud, který jednoduše smyje náročnost všedního dne. Díky přesně mířenému proudu hravě uvolňuje všechna ztuhlá místa. Inovativní kruhové uspořádání proudů mění sprchu v mobilní wellness použitelné v každé domácí koupelně.

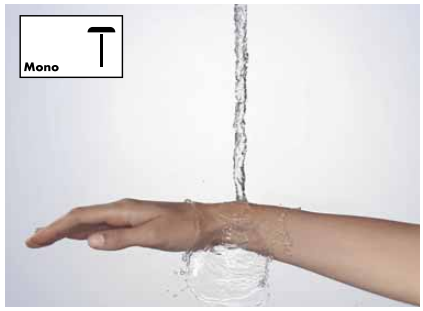


**Mono**
Cílený, uklidňující relaxační proud pro příjemné chvíle. Lehkost proudu MonoRain pomáhá vnášet uklidnění, a proto je proudem skvěle se hodícím k relaxaci




**RainFlow**
Horní sprcha s čistým, překrásně tvarovaným přívalovým proudem RainFlow vytváří v koupelně dojem vodopádu. Díky němu je možné si vodu užívat v její přirozené formě: jako přívalový proud, který prýští shora do týlu a na ramena. Je možné jej zacílit konkrétně na tyto části těla a napětí rychle zmizí.




**RainStream**
S novým proudem RainStream, který je tvořen jednotlivými šňůrami perliček, si vývojáři vodních proudů u hansgrohe dali skutečně práci. Tyto zvláštní proudy z horní sprchy nesplývají, ale zůstávají stejně osvěžující a intenzivní v libovolné výšce až k samotné podlaze. Výsledek: nový, povzbuzující zážitek ze sprchování, bez ohledu na výšku sprchující se osoby.

Videa všech druhů proudu najdete na **youtube.com/hansgrohe**

Pro silnější účinky i zážitky v koupelně

# Techniky – to nejkomfortnější ovládání pro Vaše zákazníky




## Select

Stisknutí je často jednodušší než otáčení. S naší inovativní technikou Select stačí ke změně druhu proudu nebo spuštění či zastavení vody pouhé stisknutí tlačítka na sprše nebo na ovládání sprchy; pro ještě větší pohodlí při sprchování bez ohledu na věk.

- Intuitivní ovládáním stiskem tlačítka
- Vhodné pro všechny generace
- Mechanická konstrukce je zárukou trvalé funkce a bezpečnosti
- Možnost předem nastavit teplotu
- Ovládat můžeme i paží nebo loktem

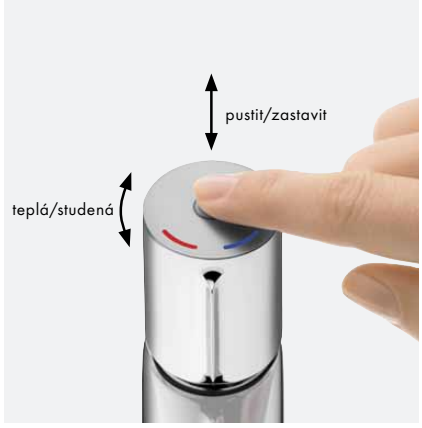


Tlačítko místo páky na baterii – to je nová tvář komfortu u umyvadla. A obohacení pohodlím, které je ideální i pro vícegenerační koupelnu. Mechanické tlačítko Select usnadňuje každodenní rutiny, jako je holení nebo ústní hygiena. Je přitom velmi robustní, jak nás o tom přesvědčují testy životnosti.










## EcoSmart

Díky technice EcoSmart spotřebují sprchy hansgrohe provzdušňováním vody až o 60 % méně vody než konvenční výrobky, což šetří nejen vodu, ale také energie.

- Až o 60 % nižší spotřeba vody (u sprch)
- Spotřeba vody nyní jen 5 l/min (pro umyvadlové baterie)
- Úspora horké vody znamená nižší spotřebu energie – a tudíž nižší emise $CO_2$ i nižší náklady
- Dvojnásobné úspory díky nižší spotřebě vody i energie




Díky technice EcoSmart spotřebují umyvadlové baterie hansgrohe provzdušňováním vody jen 5 l/min. To šetří teplou vodu a tím i spotřebovanou energii. Naše umyvadlové baterie dosahují pro oblast domácností právě svojí úrovní A ty nejlepší výsledky.

Kolik vody a energie můžete ušetřit si vypočítejte kalkulátorem úspor na adrese:
**www.hansgrohe.cz/kalkulator-uspor**




## QuickClean

QuickClean, to jsou flexibilní silikonové vložky na perlátorech. Usazeniny nečistot a vodního kamene lze jednoduše setřít prstem bez nutnosti používat čisticí prostředky. Produkty tak zůstávají funkční a mají delší životnost.

- Rychlé a snadné čištění
- Vysoce kvalitní silikon odolný proti roztržení
- Pro dlouhou životnost a funkčnost

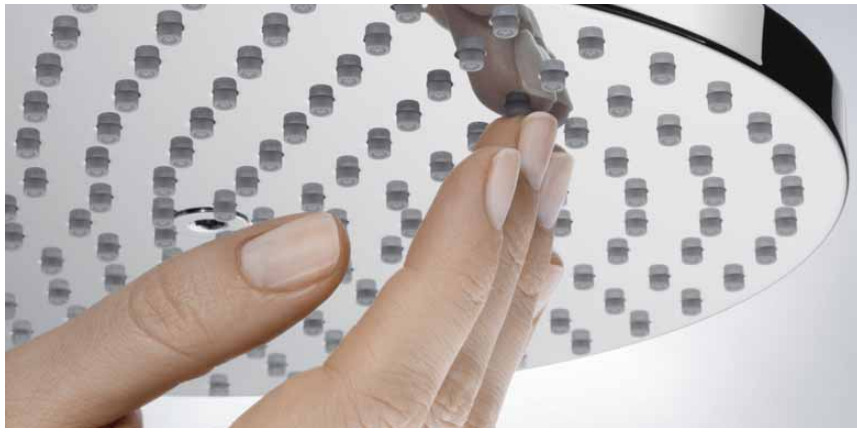






## AirPower

Pohodlí a efektivita se nemusí vzájemně vylučovat a naše sprchy s technikou AirPower to potvrzují. Dostatečný objem vzduchu je nasáván přes disk vodních paprsků Vaší sprchy, takže jsou kapičky plnější, lehčí a měkčí, což současně zefektivňuje využití vody.

- Plnější, lehčí a měkčí kapky – čisté potěšení ze sprchování
- Méně nechtěných kapek okolo, takže méně problémů s úklidem
- Větší objem vody pro její lepší využití




## XXL Performance

To se musí zažít: větší požitek ze sprchování s velkoformátovými sprchami. Luxusní, z části i rozložitý hansgrohe design zahaluje Vaše tělo do opravdových, vodou prostoupených snů a XXL Performance vnáší do Vaší koupelny.

- Velkoformátový zážitek ze sprchování
- Lepší využití vody – rovnoměrně rozprostřený proud pro nedostižný zážitek ze sprchování




## Nastavení úhlu naklonění

Aby bylo možné přizpůsobit sprchový proud individuálně prostoru vlastní sprchy, lze tuto horní sprchu nastavit do požadovaného úhlu. Celé Vaše tělo se tak blahodárně zahalí do vodního pláště.

- Individuální přizpůsobení sprchového deště
- Nastavení úhlu poskytuje flexibilitu
- Moderní instalace pro maximální požitek Vašich smyslů




## Funkce vyprázdnění FastDrain

Pomocí této promyšlené techniky v horní sprše se výrazně zredukuje doba, po kterou sprcha po sprchování dokapává, to aby na nikoho nepadaly studené kapky vody při utírání ve sprše.

- Omezuje nepříjemné odkapávání
- Promyšlené vedení vody uvnitř sprchy
- Snížení nároků na čištění




## Regulace průtoku vody

Na tomto termostatu je možné precizně regulovat množství protékající vody. Spotřebuje se tak méně této drahocenné suroviny. Ideální také pro děti, které často shledávají měkký vodní proud jako velmi příjemný.

- Precizní regulace množství vody
- Aktivní ovlivnění spotřeby vody regulací jejího množství
- Pohodlné ovládání – vhodné pro všechny věkové skupiny




## Jezdec „Push“

Výšku sprchového držáku je možné spojitě nastavovat jednou rukou stiskem tlačítka. Pro bezpečné a pohodlné potěšení ze sprchování.

- Snadné ovládání jen jednou rukou
- Více komfortu pro všechny generace
- Výškové nastavení bez zastavování nebo lomcování




## Otočný vanový výtok

Napouštěcí výtok tohoto vanového termostatu je možné otočit o 90° a výtok tak ukrýt pod baterii – pro větší volnost pohybu při koupání nebo sprchování a pro úhlednější design.

- Větší volnost pohybu pri koupání nebo sprchování
- Úhledný design
- Žádná nepříjemná naražení




## CoolContact

Chladicí technika CoolContact brání přílišnému ohřívání pláště termostatické baterie. Takže nemusíte udržovat bezpečnou vzdálenost od baterie a sprchování se tak stává ještě bezstarostnějším. Také to znamená, že už nehrozí riziko, že by si děti mohly popálit své citlivé ručičky.

- Inovativní chladicí technika
- Více bezpečí v koupelně, i pro děti
- Sprchování bez starostí




## Funkce vytažení

Díky vytažitelné spršce se rozšiřuje akční rádius okolo produktu na několikanásobek. Baterii lze naprosto lehce obsluhovat jednou rukou – také za pomoci magnetického zatažení.

- Vytažitelná sprška rozšiřuje akční rádius
- Snadné ovládání
- Minimalistický design pro maximální flexibilitu a volnost pohybu




## ComfortZone

Ať se jedná o větší volnost pohybu při mytí rukou, pohodlné umývání vlasů nebo plnění nádob: čím vyšší je baterie, tím snadnější postup při běžném zacházení s vodou. Tento individuálně využitelný prostor mezi baterií a keramickým umyvadlem či dřezem nazýváme ComfortZone.

- Optimální výška baterie pro každou potřebu
- Pro ideální kombinaci baterie a umyvadla
- Zmenšení nepříjemného rozstřiku vody spolehlivým testovacím postupem: **hansgrohe.cz/comfortzone**

## Vhodná baterie pro každý účel

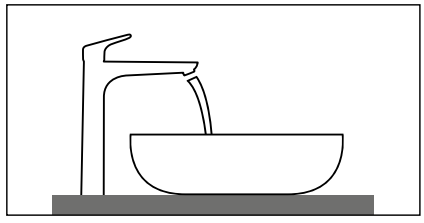

Baterie za volně stojícím umyvadlem na desce nebo za umyvadlovou mísou.

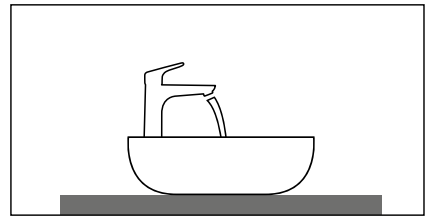

Umyvadlová mísa s baterií montovanou shora.

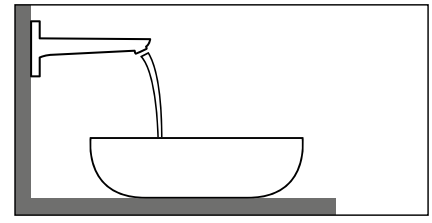

Umyvadlová místa s nástěnnou baterií.

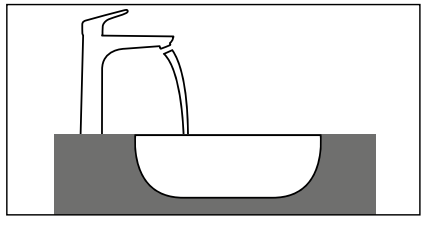

Baterie pro podstavné nebo vestavné umyvadlo

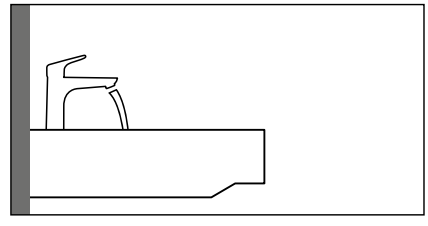

Na stěnu zavěšené umyvadlo s baterií montovanou shora.

Tu správnou baterii pro každé umyvadlo

# ComfortZone test – všechno optimálně vyladěné

Čím vyšší je baterie, tím větší je využitelný prostor. Pokud umyvadlo a baterie nejsou navzájem dobře přizpůsobeny, vznikají nepříjemné stříkance. Aby se toto zásadně vyloučilo, vyvinula společnost Hansgrohe test uspořádání prostoru ComfortZone. Vlastní baterie jsou za velmi reálných podmínek testovány z hlediska jejich kompatibility s umyvadly předních výrobců, která jsou na trhu



## Jak test ComfortZone probíhá

**1. Test volného prostoru**
Je dostatečně velká mezera mezi baterií a umyvadlem v dané kombinaci? Mezi baterii a umyvadlo je umístěna testovací koule, kterou se zkouší, jak snadné a pohodlné mytí rukou je.

**2. Test stříkanců**
Vzniknou nějaké stříkance při puštění vody z baterie? Baterie je několikrát po sobě otevírána a zavírána při rozdílných hodnotách tlaku vody. Mezi jednotlivými výstřiky se analyzují stříkance a umyvadlo se vytírá do sucha

**3. Praktický test**
Jsou nějaké stříkance při mytí rukou? Standardní model rukou je vsouván do proudu vody a analyzovány jsou stříkance jdoucí mimo umyvadlo.

## Volně dostupné PDF soubory: výsledek více než 12 000 testovaných kombinací

Využijte naše poznatky z tisícovek testů: jako profesionální partner Vám poskytujeme exkluzivní přístup ke všem výsledkům z této série testů. Tento přehled všech testovaných kombinací baterií a umyvadel představuje pevný základ pro Vaše doporučení při prodeji PDF soubory s výsledky všech provedených testů jsou bezplatně k dispozici na **hansgrohe.cz/comfortzone-test**

## Výhody a využití

- Spolehlivý testovací postup na umyvadlech předních výrobců montovaných v souladu s předpisy
- Doporučení vzniklá na základě více než 12 000 testovaných kombinací baterií a umyvadel jsou pro Vaše plánování dostupná on-line a jsou stále rozšiřována a aktualizována
- Jistota, že Vaše umyvadlo a baterie jsou ve vzájemném souladu – bez nepříjemných stříkanců




## Aktivace senzoru

Senzor na našich bezdotykových bateriích reaguje stejně jako řada indikátorů pohybu na změnu infračerveného záření. Jakmile detekuje teplo rukou, pustí vodu. Úsporné, hygienické, bezkontaktní.

- Bezdotyková baterie
- Úspora vody a energie
- Maximálně hygienické – optimální ve veřejných prostorách




## CoolStart

Zatímco u standardních baterií se při poloze rukojeti uprostřed spustí ihned průtokový ohřívač nebo oběhové čerpadlo, u baterií CoolStart se teplá voda přimíchává teprve při otočení rukojeti vlevo. Tím se snižuje spotřeba energie, emise $CO_2$ i náklady.

- V základní poloze teče jen studená voda
- Vysoký potenciál úspor u energie a tím i hotových peněz – ideální pro projekty
- Mimořádně ergonomické při ovládání (rukojeť se pro teplou vodu jen otočí doprava)




## LowFlow

Zvlášť u projektů jsou úspory vody a energie důležitými kritérii pro certifikaci budov, např. podle LEED nebo BREEM. Speciálně pro tyto účely vyvinuli u hansgrohe LowFlow kartuše. U nich je velikost průtoku vody jen 3,5 l/min.

- Úspory vody a energie
- Zvlášť u projektů výhody při certifikaci
- Přesné nastavení teploty i při nižším průtoku




## EasyClick instalace

Moderní doplňky si bez komplikací namontujete sami: hansgrohe háčky, odkládací poličky a košíky se jednoduše upevní na nástěnnou tyč nacvaknutím. U tohoto modulárního organizačního systému lze kterýkoli díl příslušenství kdykoli sejmout či přemístit.

- Jednoduše upevníte nacvaknutím na nástěnnou tyč
- Kdykoli sejmete nebo přemístíte
- Flexibilní systém pro odkládání s téměř nekonečným počtem možností




## Lepení nebo fixace šrouby

Spolehlivě drží, upevněno bez zbytků nečistot: nástěnné tyče hansgrohe se bez problémů pro budoucí nájemníky nalepí prostřednictvím nerezové lišty na stěnu – a nebo se přišroubují. Oba způsoby upevnění zajistí spolehlivé držení doplňků.

- Jednoduchá montáž DIY: nalepením, nebo klasické upevnění s použitím vrutů
- Kdykoli lze bezezbytku odstranit
- Robustní materiál: lišta z nerezové oceli




## Variabilní hloubka instalace

Tyto hansgrohe doplňky poskytují Vaší vysněné koupelně množství odkládacího prostoru. Díky své variabilní hloubce instalace se vrchní sady hodí pro jakékoli požadavky Vašich zákazníků na uspořádání prostoru – a postarají se o individuální vzhled.

- Variabilní hloubka instalace
- Rešení pro odkládací prostor zapuštěný do stěny




## Ochrana před vodou

Toto základní těleso, resp. instalační sada se zapustí do roviny s povrchem stěny a je na 100% vodotěsná. Předem namontovaná těsnicí membrána zabraňuje, aby voda ze sprchy pronikla do okolní podlahy nebo pod obklady.

- Na 100 % vodotěsné
- Předem namontovaná těsnicí membrána




## Instalace na volné ploše

Instalace volně na ploše: tento odtok ze sprchy můžete umístit na různá místa na podlaze. Tento způsob instalace vyžaduje čtyři roviny spádu.

- Sprchový žlab hansgrohe instalovaný volně na plochu
- Potřebné jsou čtyři roviny spádu
- Vysoce funkční designové provedení




## Instalace u stěny

Instalace s upevněním ke stěně: tento odtok ze sprchy nainstalujete přímo u stěny. Tento způsob instalace vyžaduje tři roviny spádu.

- Sprchový žlab hansgrohe instalovaný u stěny
- Potřebné jsou tři roviny spádu
- Komfortní využití plochy




## Instalace mezi dvě stěny

Instalace od stěny ke stěně: tento odtok ze sprchy nainstalujete mezi dvě stěny. Tento způsob instalace vyžaduje dvě roviny spádu.

- Sprchový žlab hansgrohe instalovaný mezi dvě stěny
- Potřebné jsou dvě roviny spádu
- Je nutné znát přesnou délku odtoku ze sprchy




## Instalace mezi tři stěny

Minimalistický způsob instalace přiléhající ke třem stěnám: tento odtok ze sprchy nainstalujete u zadní stěny a zároveň mezi obě boční stěny. Tento způsob instalace vyžaduje jednu rovinu spádu a přesnou délku odtoku ze sprchy.

- Sprchový žlab hansgrohe instalovaný k zadní stěně a mezi dvě boční stěny
- Potřebná je jedna rovina spádu
- Je nutné znát přesnou délku odtoku ze sprchy




## Výškově stavitelný rám

Odtokový žlab musí navazovat na okolní plochu aniž by vzniklo riziko zakopnutí. Prostřednictvím rámu pro výškové vyrovnání lze vlastní designový kryt vyrovnat ještě tehdy, když už je na podlaze potěr.

- Vysoce kvalitní sprchové žlaby hansgrohe
- Snadné přizpůsobení okolní rovině dlaždic výškově stavitelným rámem
- Flexibilita instalace




## Zkracovatelná délka žlabu

Použitím zkracovatelného sprchového žlabu můžete pružně reagovat na požadavky stavby. Jeho délku můžete zkrátit a přizpůsobit jej tak místním poměrům.

- Přizpůsobitelný sprchový žlab hansgrohe
- Zkrácení lze provést na místě
- Flexibilita instalace




## Velká kapacita odtoku

Maximální požitek ze sprchování s výkon-nou horní sprchou klade vysoké nároky na odvod vody. Tento odtok je dimenzován na velký průtočný objem ve sprše o velikosti až 60 l/min. a zabraňuje zahlcení.

- Velký průtočný objem o velikosti až 60 l/min.
- Zabraňuje zahlcení
- Maximální požitek ze sprchování




## Snadno čistitelný sifon

Proudění přizpůsobená geometrie a velký jmenovitý průtok inovativního uzávěru Dryphon nechává nečistoty a vlasy volně protékat. To minimalizuje potřebu čištění.

- Snížené nároky na čištění

Individuální tvorba s barevnými bateriemi

# FinishPlus – nové povrchové úpravy pro osobitější koupelnu

Koupelna se při realizaci vlastního stylu dostává stále více do centra pozornosti. Je koneckonců místem odpočinku, proto je zde třeba stále více aktivovat všechny smysly, a to i z estetického hlediska. Obkladové dlaždice a jednoduché chromované baterie jsou minulostí. Bezespárové obklady stěn a podlahy z kvalitních materiálů propůjčují povrchům čistý charakter. Naše nové baterie zdůrazňují výraznou podobu individuálního stylu koupelny. Místnost stylově obohacují a stávají se efektními prvky zařízení.



**670 matná černá:** černobílé kontrasty a omezení na to podstatné.



**700 matná bílá:** drzá a nekonvencní svěžest.



**340 kartáčovaný černý chrom:** chladná přímočarost s geometrickými akcenty.



**140 kartáčovaný bronz:** jemné přírodní tóny a jemné nuance.



**990 vzhled leštěného zlata:** kouzelně krásný vzhled pro estetickou extravaganci.



**000 chrom:** nadčasová klasika, propojená s jemnou elegancí.

## Výhody a využití

- Velký výběr pro seberealizaci: nové barvy baterií a odpovídající doplňkové produkty
- Okamžitá dostupnost: jednoduchý proces objednávání díky skladovému zboží
- Nedochází k poškrábání, odolné a příjemné na dotek













Mění oplachování na hru pro děti

# Druhy proudů – pro optimální postup prací v každé kuchyni




**Laminární proud**
Jako sklo čirý a vydatný proud bez přimíseného vzduchu, zabraňuje rozstřikování vody. Optimální pro rychlé plnění velkých nádob.




**Normální proud**
Provzdušněný proud díky technice AirPower. Plnější, lehčí a měkčí kapky tvořící příjemný vodní proud.




**Sprchový proud**
Účinně šetří vodní zdroje, úsporný očistný proud. Vhodný i pro rychlé spláchnutí dřezu vodní sprchou.




**SatinFlow proud**
Velejemný plochý proud, který se nerozstřikuje, je vysoce účinný a šetří vodní zdroje.

Chytré funkce pro efektivní využití

# Techniky – pro maximální komfort ovládání v kuchyni




## Select

Technika Select zajišťuje pohodlné ovládání kuchyňských baterií: jediným stisknutím lze vodu zastavit a zase pustit. Velmi snadno se ovládá i pomocí lokte nebo hřbetem ruky – ruce tak mohou být neustále volné a kuchyňská baterie čistá.

- Pohodlné ovládání – optimalizovaný tok vody
- Během práce lze tok vody přerušit a opět spustit stisknutím tlačítka
- Ovládat je lze také paží nebo loktem




## QuickClean

QuickClean, to jsou pružné silikonové lamely. Usazeniny nečistot a vodního kamene lze jednoduše odstranit prstem, bez velké námahy a zcela bez použití čisticích prostředků. Výrobky tak zůstanou funkční a budou mít delší životnost.

- Rychlé a jednoduché čištění
- Zvlášť kvalitní silikon odolný proti roztržení
- Pro delší životnost a funkčnost




## EcoSmart

Díky technice EcoSmart, která přidává do vodního proudu vzduch, je spotřeba vody u některých kuchyňských baterií hansgrohe snížena na pouhých 6 l/min. A protože každý litr se musí také ohřát, šetří se tak i energie.

- Plný, jiskřivý vodní proud díky obohacení vzduchem
- Nižší energetické nároky a tím i snížení emisí $CO_2$
- Dvojnásob ekonomické, díky snížení spotřeby vody a energie

Víc informací najdete na **hansgrohe.cz/koupelna/pruvodce**




## AirPower

Technika AirPower zajišťuje, že vývodem vodního proudu se nasává vzduch. Tím se tekoucí voda obohacuje o vzduch a díky tomu je vodní proud plnější, lehčí a měkčí. AirPower tak i s menším množstvím vody zajišťuje vysoký objem proudu.

- Plnější, lehčí a měkčí kapky pro příjemný vodní proud
- Omezení rizika stříkání
- Vysoká účinnost přispívá k omezení spotřeby vody




## ComfortZone

Kuchyňské baterie s extrémně vysokým výtokem poskytují velký prostor a hodí se ideálně k naplňování velkých nádob. Rozsah otáčení těchto kuchyňských baterií lze nastavovat buď stupňovitě nebo kolem dokola.

- Optimální výška pro všechny Vaše potřeby
- Flexibilní rozsah otáčení zabraňuje přetočení
- Maximální volnost pohybu




## Vytažení

Rozšíření flexibility s funkcí vytažení. Vytahovací sprcha nebo vytahovací výtok rozšiřují akční rádius u dřezu. Výhodné např. pro plnění nádob nebo pro zalévání rostlin.

- Standardní možnost vytažení max. 50 cm
- Jednotka sBox rozšíří akční rádius až na 76 cm




## Funkce sklopení

Běžným kuchyňským bateriím jsou okna, která se otevírají dovnitř, na překážku. Kuchyňská baterie s funkcí TiltFunction tento problém řeší. Dá se jednoduše pozvednout a sklopit. To umožňuje snadné otevírání a zavírání okna.

- Ideální pro montáž před okno
- Baterii lze jednoduše pozvednout a sklopit
- Umožňuje snadné otevírání a zavírání okna




## sBox kuchyně

V případě vytahovacích kuchyňských baterií a dřezových kombinací je tu sBox, který se postará o to, aby hadici bylo možné snadno a bezpečně vytáhnout a opět zasunout. Box o výšce 52 cm je vhodný pro všechny běžné druhy spodních skříněk od šířky 74 cm. Alternativně jsou výrobky k dostání i bez jednotky sBox.

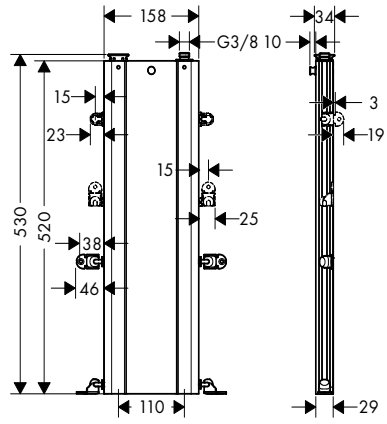


- Hadici lze lehce a bezpečně vytáhnout a zasunout a nekoliduje přitom se zásuvkami nebo se systémem třídění odpadu
- Díky flexibilním upevňovacím prvkům lze sBox namontovat do spodní skříňky různým způsobem
- Zajistí větší pořádek ve skříňce pod dřezem
- Závaží na hadici v jednotce sBox umožňuje lehké a tiché vedení hadice
- Volitelné příslušenství: Volitelná vyrovnávací lišta umožňuje použití i v nižších korpusech skříněk

## Montážní situace



**Ideální případ, svisle pod kuchyňskou baterii:**
Spodní upevňovací prvky se sešroubují napevno s dnem. Horní upevňovací prvky lze buď přišroubovat k zadní stěně nebo zavěsit. Upevňovací prvky lze flexibilně posouvat a otáčet o 360°. To umožňuje snadné a rychlé upevnění.



**Svisle pod kuchyňskou baterii, naklonění dozadu nebo dopředu:**
Montáž s nakloněním dozadu doporučujeme v případě, že je zadní stěna posunutá dopředu nebo se na dně skříňky nacházejí nějaké překážky. Všechny upevňovací prvky jsou orientovány směrem dopředu. Tímto způsobem lze sBox snadno vytáhnout dopředu a vycvaknout ze všech držáků. Umožňuje to např. snadné a rychlé čištění. Stejně dobře lze sBox naklonit dopředu přes zadní stěnu.
Maximální doporučený úhel naklonění: ± 20°.



**Vzadu na zadní stěnu, s nakloněním do strany:**
Montáž s nakloněním do strany se používá např. v případě, kdy se na dně skříňky nacházejí překážky, jako jsou vytahovací odpadní nebo odtokové systémy, nebo v případě obtížného přístupu k rohovým ventilům. Upevňovací prvky lze přišroubovat na dno, boční nebo zadní stěnu.
Maximální doporučený úhel naklonění: ± 20°.



**S nakloněním a posunutím na boční stěnu:**
Montáž na boční stěnu lze použít při takových montážních situacích, jako jsou např. rohové dřezy, dřezy s odkapávacími plochami nebo dřezy s otvory na baterii posunutými na stranu. Všechny upevňovací prvky se šroubují na boční stěnu. Pokuste se vyhnout rovnoběžnému posunutí jednotky sBox. Pokud se posunu vyhnout nelze, neměl by posun mezi osou baterie a výstupem z jednotky sBox nikdy činit více než 30 mm.




## CoolStart

Zatímco u standardních baterií se při střední poloze páky ihned zapíná průtokový ohřívač nebo oběhové čerpadlo, u baterií CoolStart se horká voda přimíchává až poté, co se páka posune vlevo. Snižuje se tak spotřeba energie, emise $CO_2$ i náklady.

- V základní poloze teče pouze studená voda
- Vysoký potenciál úspory vody a energie, který šetří peníze
- Speciální ergonomie při ovládání (páku pro teplou vodu stačí posunout vlevo)




## LowPressure

Kuchyňské baterie, které jsou vybaveny technikou LowPressure, je možné používat u kuchyňského dřezu již od tlaku vody pouhého 0,2 baru. Jedná se o nízkotlaké baterie pro přívod studené vody s jejím ohřevem v bojleru nebo se zásobníkem.

- Nízkotlaké baterie hansgrohe
- Pro přívod studené vody s jejím ohřevem v bojleru nebo se zásobníkem
- Vhodné pro tlak vody od 0,2 baru

Pohled přitahující předměty u dřezu

# FinishPlus – pro kuchyně s důrazem na minimalismus

Řeč je o individualizaci v kuchyni – tak pojďme společně na to! Aby se Vaši zákazníci mohli v budoucnu ještě více samostatně realizovat, nabízí značka hansgrohe stále víc kuchyňských baterií s barevnými povrchovými úpravami. S využitím FinishPlus si splníte všechny přání a své dřezy vybavíte tak čistě stylově, jako nikdy předtím. Kromě chromu a nerezové oceli mají nyní podobu silného akcentu také baterie s matně černou povrchovou úpravou.



**670 matná černá:** černobílé kontrasty a omezení na to podstatné.



**800 vzhled nerezu:** harmonie a čistá estetika.



**000 chrom:** nadčasová klasika, propojená s jemnou elegancí.

## Výhody a využití

- Velký výběr pro seberealizaci: nové barvy baterií a odpovídající doplňkové produkty
- Okamžitá dostupnost: jednoduchý proces objednávání díky skladovému zboží
- Nedochází k poškrábání, odolné a příjemné na dotek

| Výběhové produkty | Obj. č. | K dodání do |
|---|---|---|

## Ruční sprchy

### Crometta 100

| | | |
|---|---|---|
| Ruční sprcha Multi | 26823400 | 31.12.2 023 |
| Ruční sprcha Vario | 26824400 | 31.12.2023 |
| Ruční sprcha 1jet | 26825400 | 31.12.2023 |
| Ruční sprcha Vario EcoSmart 9 l/min | 26827400 | 31.12.2023 |
| Ruční sprcha 1jet EcoSmart 9 l/min | 26828400 | 31.12.2023 |
| Ruční sprcha Vario EcoSmart 6 l/min | 26834400 | 31.12.2023 |

## Sprchové sady, nástěnné tyče a sprchové držáky

### Raindance Select E sprchové sady

| | | |
|---|---|---|
| Sprchová sada 150 3jet se sprchovou tyčí 65 cm a miskou na mýdlo | 27856400 | 31.12.2022 |
| Sprchová sada 150 3jet se sprchovou tyčí 90 cm a miskou na mýdlo | 27857400 | 31.12.2022 |

### Raindance Select S sprchové sady

| | | |
|---|---|---|
| Sprchová sada 120 3jet EcoSmart 9 l/min se sprchovou tyčí 65 cm a miskou na mýdlo | 26632400 | 31.12.2022 |
| Sprchová sada 120 3jet EcoSmart 9 l/min se sprchovou tyčí 90 cm a miskou na mýdlo | 26633400 | 31.12.2022 |
| Sprchová sada 120 3jet se sprchovou tyčí 150 cm a miskou na mýdla | 27646400 | 31.12.2022 |
| Sprchová sada 120 3jet EcoSmart 9 l/min se sprchovou tyčí 150 cm a miskou na mýdla | 27647000<br>27647400 | 31.12.2022<br>31.12.2022 |
| Sprchová sada 120 3jet EcoSmart 9 l/min se sprchovou tyčí 90 cm a miskou na mýdlo | 27649400 | 31.12.2022 |
| Sprchová sada 150 3jet se sprchovou tyčí 65 cm a miskou na mýdlo | 27802400 | 31.12.2022 |

### Unica Comfort sprchové sady

| | | |
|---|---|---|
| Sprchová sada 120 3jet se sprchovou tyčí 65 cm | 26320400 | 31.12.2022 |
| Sprchová sada 120 3jet EcoSmart 9 l/min se sprchovou tyčí 65 cm | 26321000<br>26321400 | 31.12.2022<br>31.12.2022 |
| Sprchová sada 120 3jet EcoSmart 9 l/min se sprchovou tyčí 90 cm | 26323400 | 31.12.2022 |
| Sprchová sada 120 3jet se sprchovou tyčí 110 cm levá | 26324400 | 31.12.2022 |
| Sprchová sada 120 3jet EcoSmart 9 l/min se sprchovou tyčí 110 cm levá | 26325000<br>26325400 | 31.12.2022<br>31.12.2022 |
| Sprchová sada 120 3jet se sprchovou tyčí 110 cm pravá | 26326400 | 31.12.2022 |
| Sprchová sada 120 3jet EcoSmart 9 l/min se sprchovou tyčí 110 cm pravá | 26327000<br>26327400 | 31.12.2022<br>31.12.2022 |

### Croma 100 sprchové sady

| | | |
|---|---|---|
| Sprchová sada Multi se sprchovou tyčí Unica'Reno Lift 105 cm | 27791000 | 31.12.2022 |

### Crometta 100 sprchové sady

| | | |
|---|---|---|
| Sprchová sada Multi se sprchovou tyčí 65 cm | 26650400 | 31.12.2023 |
| Sprchová sada Vario se sprchovou tyčí 65 cm | 26651400 | 31.12.2023 |
| Sprchová sada 1jet se sprchovou tyčí 65 cm | 26652400 | 31.12.2023 |

| Výběhové produkty | Obj. č. | K dodání do |
|---|---|---|

## Sprchové sady, nástěnné tyče a sprchové držáky

### Crometta 100 sprchové sady

| | | |
|---|---|---|
| Sprchová sada Vario EcoSmart 9 l/min se sprchovou tyčí 65 cm | 26654400 | 31.12.2023 |
| Sprchová sada 1jet EcoSmart 9 l/min se sprchovou tyčí 65 cm | 26655400 | 31.12.2023 |
| Sprchová sada Multi se sprchovou tyčí 90 cm | 26656400 | 31.12.2023 |
| Sprchová sada Vario se sprchovou tyčí 90 cm | 26657400 | 31.12.2023 |
| Sprchová sada 1jet se sprchovou tyčí 90 cm | 26658400 | 31.12.2023 |
| Sprchová souprava na stěnu Vario s termostatem Ecostat Universal a sprchovou tyčí 65 cm | 27030400 | 31.12.2023 |
| Sprchová souprava na stěnu Vario s termostatem Ecostat Universal a sprchovou tyčí 90 cm | 27031400 | 31.12.2023 |

### Nástěnné tyče Unica'E

| | | |
|---|---|---|
| Unica sprchová tyč E 90 cm se sprchovou hadicí Isiflex 160 cm | 27640600<br>27645400<br>27645600 | 31.12.2022<br>31.12.2022<br>31.12.2022 |

### Raindance Select E sady se sprchovým držákem

| | | |
|---|---|---|
| Sada se sprchovým držákem 120 3jet se sprchovou hadicí 125 cm | 26700400 | 31.12.2022 |

### Raindance Select S sady se sprchovým držákem

| | | |
|---|---|---|
| Sada se sprchovým držákem 120 3jet se sprchovou hadicí 125 cm | 26701400 | 31.12.2022 |

### Crometta 100 sady se sprchovým držákem

| | | |
|---|---|---|
| Sada se sprchovým držákem 1jet se sprchovou hadicí 125 cm | 26664400 | 31.12.2023 |
| Sada se sprchovým držákem 1jet se sprchovou hadicí 160 cm | 26665400 | 31.12.2023 |
| Sada se sprchovým držákem Vario se sprchovou hadicí 125 cm | 26666400 | 31.12.2023 |

## Horní sprchy

### Raindance Select E

| | | |
|---|---|---|
| Horní sprcha 300 3jet se sprchovým ramenem | 26468000<br>26468400 | 31.12.2022<br>31.12.2022 |
| Horní sprcha 300 2jet EcoSmart 9 l/min s přívodem od stropu | 26608000<br>26608400 | 31.12.2022<br>31.12.2022 |
| Horní sprcha 300 2jet EcoSmart 9 l/min se sprchovým ramenem | 26609000<br>26609400 | 31.12.2022<br>31.12.2022 |
| Sprchová sada pod omítku s termostatem ShowerSelect | 27296000 | 31.12.2022 |
| Horní sprcha 300 2jet s přívodem od stropu | 27384000<br>27384400 | 31.12.2022<br>31.12.2022 |
| Horní sprcha 300 2jet se sprchovým ramenem | 27385000<br>27385400 | 31.12.2022<br>31.12.2022 |

### Raindance E

| | | |
|---|---|---|
| Horní sprcha 240 1jet EcoSmart 9 l/min s přívodem od stropu | 27383000 | 31.12.2022 |
| Horní sprcha 180 1jet EcoSmart 9 l/min s přívodem od stropu | 27464000 | 31.12.2022 |

| Výběhové produkty | Obj. č. | K dodání do |
|---|---|---|
| **Croma Select E** | | |
| Horní sprcha 180 2jet EcoSmart 9 l/min | 26523400 | 31.12.2022 |
| **Croma** | | |
| Horní sprcha 220 1jet LowPressure | 26734000 | 31.12.2022 |
| Horní sprcha 160 1jet | 27450000 | 31.12.2022 |
| **Crometta** | | |
| Horní sprcha 160 1jet LowPressure | 26576400 | 31.12.2022 |
| Horní sprcha 160 1jet | 26577000 | 31.12.2022 |
| | 26577400 | 31.12.2022 |
| Horní sprcha 160 1jet EcoSmart 9 l/min | 26578000 | 31.12.2022 |
| | 26578400 | 31.12.2022 |
| Sada ruční sprchy Vario EcoSmart se sprchovou hadicí 160 cm | 26994400 | 31.12.2023 |

## Showerpipes

**Croma**

| | | |
|---|---|---|
| Showerpipe 160 1jet s termostatem | 27135000 | 31.12.2023 |
| Showerpipe 160 1jet s pákovou baterií | 27154000 | 31.12.2022 |

**Crometta**

| | | |
|---|---|---|
| Showerpipe 160 1jet s termostatem | 27264400 | 31.12.2022 |
| Showerpipe 160 1jet EcoSmart 9 l/min s termostatem | 27265400 | 31.12.2022 |
| Showerpipe 160 1jet s pákovou baterií | 27266400 | 31.12.2022 |

## Termostatické baterie, ventily

**Termostatické baterie a kombinace na stěnu**

| | | |
|---|---|---|
| Vanový termostat 700 na stěnu | 13183400 | 31.12.2022 |

**RainSelect termostatické baterie pod omítku**

| | | |
|---|---|---|
| Základní těleso pro 2 spotřebiče k vaně | 15314180 | 31.12.2022 |
| Termostat pod omítku pro 2 spotřebiče k vaně | 15359000 | 31.12.2022 |
| | 15359400 | 31.12.2022 |
| | 15359600 | 31.12.2022 |

**ShowerSelect glass termostatické baterie pod omítku**

| | | |
|---|---|---|
| Termostat HighFlow pod omítku | 15734600 | 31.12.2022 |
| Termostat HighFlow pod omítku pro 1 spotřebič a další výtok | 15735600 | 31.12.2022 |
| Ventil pod omítku pro 3 spotřebiče | 15736600 | 31.12.2022 |
| Termostat pod omítku pro 1 spotřebič | 15737600 | 31.12.2022 |
| Termostat pod omítku pro 2 spotřebiče | 15738600 | 31.12.2022 |

## PuraVida

| | | |
|---|---|---|
| Páková umyvadlová baterie 110 s odtokovou soupravou Push-Open | 15070000 | 31.12.2022 |
| | 15070400 | 31.12.2022 |
| Páková umyvadlová baterie 240 pro umyvadlové mísy s odtokovou soupravou Push-Open | 15072000 | 31.12.2022 |
| | 15072400 | 31.12.2022 |
| Páková umyvadlová baterie 110 s odtokovou soupravou s táhlem | 15074000 | 31.12.2022 |
| | 15074400 | 31.12.2022 |
| Páková umyvadlová baterie 100 pro umývátka s odtokovou soupravou Push-Open | 15075000 | 31.12.2022 |
| | 15075400 | 31.12.2022 |
| Páková umyvadlová baterie 200 s odtokovou soupravou Push-Open | 15081000 | 31.12.2022 |
| | 15081400 | 31.12.2022 |
| Páková umyvadlová baterie pod omítku, montáž na stěnu, s výtokem 16,5 cm | 15084000 | 31.12.2022 |
| | 15084400 | 31.12.2022 |
| Páková umyvadlová baterie pod omítku, montáž na stěnu, s výtokem 22,5 cm | 15085000 | 31.12.2022 |
| | 15085400 | 31.12.2022 |
| Elektronická umyvadlová baterie s ovládáním teploty, bateriový provoz | 15170000 | 31.12.2022 |
| | 15170400 | 31.12.2022 |
| Elektronická umyvadlová baterie s ovládáním teploty, napájení ze sítě 230 V | 15172000 | 31.12.2022 |
| Páková bidetová baterie s odtokovou soupravou s táhlem | 15270000 | 31.12.2022 |
| | 15270400 | 31.12.2022 |
| Páková umyvadlová baterie s ruční sprchou Bidette a sprchovou hadicí 160 cm | 15275400 | 31.12.2022 |
| Tříotvorová páková baterie na okraj vany | 15432000 | 31.12.2022 |
| | 15432400 | 31.12.2022 |
| Páková vanová baterie pod omítku pro iBox universal | 15445000 | 31.12.2022 |
| | 15445400 | 31.12.2022 |
| Páková vanová baterie pod omítku se zabudovanou bezpečnostní kombinací podle EN1717 pro iBox universal | 15447000 | 31.12.2022 |
| | 15447400 | 31.12.2022 |
| Páková vanová baterie na stěnu | 15472000 | 31.12.2022 |
| | 15472400 | 31.12.2022 |
| Páková vanová baterie k postavení na podlahu | 15473000 | 31.12.2022 |
| | 15473400 | 31.12.2022 |
| Páková sprchová baterie pod omítku pro iBox universal | 15665000 | 31.12.2022 |
| | 15665400 | 31.12.2022 |
| Páková sprchová baterie na stěnu | 15672000 | 31.12.2022 |
| | 15672400 | 31.12.2022 |
| Termostat pod omítku s uzavíracím a přepínacím ventilem | 15771000 | 31.12.2022 |
| | 15771400 | 31.12.2022 |
| Uzavírací a přepínací ventil iControl pod omítku pro 3 spotřebiče | 15777000 | 31.12.2022 |
| Uzavírací ventil pod omítku | 15978000 | 31.12.2022 |
| | 15978400 | 31.12.2022 |
| Horní sprcha 400 1jet s přívodem od stropu | 27390000 | 31.12.2022 |
| | 27390400 | 31.12.2022 |
| Horní sprcha 400 1jet se sprchovým ramenem | 27437000 | 31.12.2022 |
| | 27437400 | 31.12.2022 |
| Unica sprchová tyč PuraVida 90 cm se sprchovou hadicí Isiflex 160 cm | 27844000 | 31.12.2022 |
| Sprchová sada se sprchovou tyčí 90 cm | 27853000 | 31.12.2022 |
| | 27853400 | 31.12.2022 |
| Boční sprcha 100 1jet | 28430000 | 31.12.2023 |
| | 28430400 | 31.12.2023 |
| Ruční sprcha 150 3jet | 28557000 | 31.12.2022 |
| | 28557400 | 31.12.2022 |
| Tyčová ruční sprcha 120 1jet | 28558000 | 31.12.2023 |
| | 28558400 | 31.12.2023 |
| Ruční sprcha 3jet EcoSmart 9 l/min | 28567000 | 31.12.2022 |
| | 28567400 | 31.12.2022 |
| Tyčová ruční sprcha 120 1jet EcoSmart 9 l/min | 28568000 | 31.12.2023 |
| | 28568400 | 31.12.2023 |

| Výběhové produkty | Obj. č. | K dodání do |
|---|---|---|
| **PuraVida** | | |
| Jednoduchý háček | 41501000 | 31.12.2022 |
| Miska na mýdlo | 41502000 | 31.12.2022 |
| Dávkovač tekutého mýdla | 41503000 | 31.12.2022 |
| Nádobka pro ústní hygienu | 41504000 | 31.12.2022 |
| WC kartáč s nádobkou, montáž na stěnu, | 41505000 | 31.12.2022 |
| Držák na osušku | 41506000 | 31.12.2022 |
| Držák na toaletní papír s krytem | 41508000 | 31.12.2022 |
| Držák na ručník dvouramenný | 41512000 | 31.12.2022 |
| Madlo | 41513000 | 31.12.2022 |
| Držák na rezervní toaletní papír | 41518000 | 31.12.2022 |
| **Metropol** | | |
| **Metropol Classic** | | |
| Páková umyvadlová baterie 110 s páčkovou rukojetí a odtokovou soupravou s táhlem | 31300000<br>31300090 | 31.12.2022<br>31.12.2022 |
| Páková umyvadlová baterie 110 s páčkovou rukojetí bez odtokové soupravy | 31301000<br>31301090 | 31.12.2022<br>31.12.2022 |
| Páková umyvadlová baterie 160 s páčkovou rukojetí pro umyvadlové mísy s odtokovou soupravou s táhlem | 31302000<br>31302090 | 31.12.2022<br>31.12.2022 |
| Páková umyvadlová baterie 260 s páčkovou rukojetí pro umyvadlové mísy s odtokovou soupravou s táhlem | 31303000<br>31303090 | 31.12.2022<br>31.12.2022 |
| Tříotvorová umyvadlová baterie 110 s rukojeťmi ve tvaru kříže a odtokovou soupravou s táhlem | 31306000<br>31306090 | 31.12.2022<br>31.12.2022 |
| Tříotvorová umyvadlová baterie 160 s rukojeťmi ve tvaru kříže a odtokovou soupravou s táhlem | 31307000<br>31307090 | 31.12.2022<br>31.12.2022 |
| Páková bidetová baterie s páčkovou rukojetí a odtokovou soupravou s táhlem | 31320000<br>31320090 | 31.12.2022<br>31.12.2022 |
| Tříotvorová umyvadlová baterie 110 s páčkovými rukojeťmi a odtokovou soupravou s táhlem | 31330000<br>31330090 | 31.12.2022<br>31.12.2022 |
| Tříotvorová umyvadlová baterie 160 s páčkovými rukojeťmi a odtokovou soupravou s táhlem | 31331000<br>31331090 | 31.12.2022<br>31.12.2022 |
| Páková vanová baterie na stěnu s páčkovou rukojetí | 31340000<br>31340090 | 31.12.2022<br>31.12.2022 |
| Páková vanová baterie pod omítku s páčkovou rukojetí pro iBox universal | 31345000<br>31345090 | 31.12.2022<br>31.12.2022 |
| Páková sprchová baterie na stěnu s páčkovou rukojetí | 31360000<br>31360090 | 31.12.2022<br>31.12.2022 |
| Páková sprchová baterie pod omítku s páčkovou rukojetí pro iBox universal | 31365000<br>31365090 | 31.12.2022<br>31.12.2022 |
| Čtyřotvorová baterie na okraj vany s páčkovými rukojeťmi | 31441000<br>31441090 | 31.12.2022<br>31.12.2022 |
| Páková vanová baterie k postavení na podlahu s páčkovou rukojetí | 31445000<br>31445090 | 31.12.2022<br>31.12.2022 |
| Čtyřotvorová baterie na okraj vany s rukojeťmi ve tvaru kříže | 31449000<br>31449090 | 31.12.2022<br>31.12.2022 |
| **Talis** | | |
| Talis páková umyvadlová baterie 80 s odtokovou soupravou s táhlem | 32040000 | 31.12.2022 |
| Talis páková umyvadlová baterie 80 bez odtokové soupravy | 32041000 | 31.12.2022 |
| Talis páková umyvadlová baterie 210 s pevným výtokem a odtokovou soupravou Push-Open | 32080000 | 31.12.2022 |
| Talis páková umyvadlová baterie 210 s otočným výtokem a odtokovou soupravou Push-Open | 32082000 | 31.12.2022 |
| Talis páková umyvadlová baterie 210 s otočným výtokem a odtokovou soupravou s táhlem | 32084000 | 31.12.2022 |
| Talis páková bidetová baterie s odtokovou soupravou s táhlem | 32240000 | 12.31.2022 |
| Talis páková vanová baterie na stěnu | 32440000 | 31.12.2022 |
| Talis páková sprchová baterie na stěnu | 32640000 | 31.12.2022 |
| **Focus** | | |
| Ventil na stěnu bez odtokové soupravy | 31131000 | 31.12.2022 |
| Bidetová sada s kolmým proudem | 31629000 | 31.12.2022 |
| Páková umyvadlová baterie 70 se 2 velikostmi průtoku s odtokovou soupravou s táhlem | 31738000 | 31.12.2022 |
| Čtyřotvorová baterie na okraj vany | 31936000 | 31.12.2022 |
| Páková umyvadlová baterie 70 LowFlow 3,5 l/min s odtokovou soupravou s táhlem | 31951000 | 31.12.2022 |
| **Novus** | | |
| Páková umyvadlová baterie 70 s odtokovou soupravou s táhlem | 71020000 | 31.12.2022 |
| Páková umyvadlová baterie 70 bez odtokové soupravy | 71021000 | 31.12.2022 |
| Páková umyvadlová baterie 70 CoolStart s odtokovou soupravou Push-Open | 71022000 | 31.12.2022 |
| Páková umyvadlová baterie 70 LowFlow s odtokovou soupravou Push-Open | 71024000 | 12.31.2022 |
| Páková umyvadlová baterie 100 s odtokovou soupravou s táhlem | 71030000 | 31.12.2022 |
| Páková umyvadlová baterie 100 bez odtokové soupravy | 71031000 | 31.12.2022 |
| Páková umyvadlová baterie 100 CoolStart s odtokovou soupravou Push-Open | 71032000 | 31.12.2022 |
| Páková umyvadlová baterie 100 LowFlow s odtokovou soupravou Push-Open | 71034000 | 31.12.2022 |
| Páková umyvadlová baterie 100 pro beztlakové ohřívače vody s odtokovou soupravou Push-Open | 71036000 | 31.12.2022 |
| Páková vanová baterie na stěnu | 71040000 | 31.12.2022 |
| Páková vanová baterie na stěnu s roztečí středů 15,3 cm | 71041000 | 31.12.2022 |
| Páková vanová baterie na stěnu se 2 velikostmi průtoku | 71042000 | 31.12.2022 |
| Dvouotvorová baterie na okraj vany | 71043000 | 31.12.2022 |
| Dvouotvorová baterie na okraj vany s přepínacím ventilem a ruční sprchou Croma Select S | 71044000 | 31.12.2022 |

| Výběhové produkty | Obj. č. | K dodání do |
|---|---|---|
| **Novus** | | |
| Páková vanová baterie pod omítku pro iBox universal | 71045000 | 31.12.2022 |
| Páková vanová baterie pod omítku se zabudovanou bezpečnostní kombinací podle EN1717 pro iBox universal | 71046000 | 31.12.2022 |
| Páková vanová baterie pod omítku | 71047000 | 31.12.2022 |
| Stojánkový ventil 70 for pro studenou vodu bez odtokové soupravy | 71050000 | 31.12.2022 |
| Páková sprchová baterie na stěnu | 71060000 | 31.12.2022 |
| Páková sprchová baterie na stěnu s roztečí středů 15,3 cm | 71061000 | 31.12.2022 |
| Páková sprchová baterie na stěnu se 2 velikostmi průtoku | 71062000 | 31.12.2022 |
| Páková sprchová baterie pod omítku | 71063000 | 31.12.2022 |
| Páková sprchová baterie pod omítku pro iBox universal | 71065000 | 31.12.2022 |
| Páková sprchová baterie HighFlow pod omítku pro iBox universal | 71066000 | 31.12.2022 |
| Páková sprchová baterie pod omítku | 71067000 | 31.12.2022 |
| Sada sprchové baterie pod omítku | 71068000 | 31.12.2022 |
| Páková umyvadlová baterie 230 s odtokovou soupravou s táhlem | 71123000 | 31.12.2022 |
| Páková umyvadlová baterie 230 bez odtokové soupravy | 71124000 | 31.12.2022 |
| Páková umyvadlová baterie 240 s otočným výtokem a odtokovou soupravou s táhlem | 71126000 | 31.12.2022 |
| Páková umyvadlová baterie pod omítku montáž na stěnu, s výtokem 19,5 cm | 71127000 | 31.12.2022 |
| Páková umyvadlová baterie 240 s otočným výtokem bez odtokové soupravy | 71128000 | 31.12.2022 |
| Tříotvorová umyvadlová baterie 100 s odtokovou soupravou s táhlem | 71140000 | 31.12.2022 |
| Páková bidetová baterie 70 s odtokovou soupravou s táhlem | 71142000 | 31.12.2022 |
| Páková umyvadlová baterie 70 s ruční sprchou Bidette a sprchovou hadicí 160 cm | 71144000 | 31.12.2022 |
| Bidetová sada s kolmým proudem | 71145000 | 31.12.2022 |
| Páková vanová a sprchová baterie Monotrou | 71321000 | 31.12.2022 |
| Páková vanová baterie Monotrou | 71322000 | 31.12.2022 |
| Páková vanová a sprchová baterie Monotrou se 2 velikostmi průtoku | 71324000 | 31.12.2022 |
| Čtyřotvorová baterie na okraj vany | 71333000 | 31.12.2022 |
| Páková umyvadlová baterie 70 s prodlouženou rukojetí 11,8 cm a odtokovou soupravou s táhlem | 71920000 | 31.12.2022 |
| Páková umyvadlová baterie 100 s prodlouženou rukojetí 11,8 cm a odtokovou soupravou s táhlem | 71921000 | 31.12.2022 |
| Páková umyvadlová baterie na stěnu s prodlouženou rukojetí 11,8 cm | 71923000 | 31.12.2022 |
| Páková sprchová baterie na stěnu s prodlouženou rukojetí 11,8 cm | 71926000 | 31.12.2022 |

| Výběhové produkty | Obj. č. | K dodání do |
|---|---|---|
| **Odtokové a přepadové systémy** | | |
| **Soupravy pro napouštění, odtok a přepad pro koupací vany** | | |
| Flexaplus S vrchní sada odtokové a přepadové soupravy | 58186820 | 31.12.2022 |
| **Odtokové a přepadové soupravy pro vany** | | |
| Staro úplná sada odtokové soupravy 52 | 60060000 | 31.12.2022 |
| **Odtokové soupravy pro umyvadla a bidety** | | |
| Odtoková souprava s neuzavíratelným ventilem pro umyvadla | 50001800 | 31.12.2022 |
| **Kuchyňské baterie a dřezy** | | |
| **Metris Select M71** | | |
| Dvouotvorová páková kuchyňská baterie 220, vytažitelná sprška, 2jet, sBox | 73805000<br>73805800 | 31.12.2022<br>31.12.2022 |
| Dvouotvorová páková kuchyňská baterie 320, vytažitelná sprška, 2jet, sBox | 73806000<br>73806800 | 31.12.2022<br>31.12.2022 |
| Dvouotvorová páková kuchyňská baterie 220, Eco, vytažitelná sprška, 2jet, sBox | 73826000 | 31.12.2022 |
| Dvouotvorová páková kuchyňská baterie 320, Eco, vytažitelná sprška, 2jet, sBox | 73827000 | 31.12.2022 |
| **Talis M52** | | |
| Páková kuchyňská baterie 230, 7 l/min, vytažitelná sprška, 2jet | 14851000 | 31.12.2022 |
| Páková kuchyňská baterie 260, 7 l/min, vytažitelný výtok, 1jet | 14853000 | 31.12.2022 |
| Páková kuchyňská baterie 270, 1jet | 14870000 | 31.12.2022 |
| Páková kuchyňská baterie 260, instalace před okno, vytažitelný výtok, 1jet | 14872000 | 31.12.2022 |
| Páková kuchyňská baterie 270, uzavírací ventil pro spotřebič, 1jet | 14875000 | 31.12.2022 |
| Páková kuchyňská baterie 220, instalace před okno, vytažitelná sprška, 2jet | 14877000 | 31.12.2022 |
| Páková kuchyňská baterie 220, Eco, vytažitelná sprška, 2jet | 72831000 | 31.12.2022 |
| Páková kuchyňská baterie 260, Eco, vytažitelný výtok, 1jet | 72832000 | 31.12.2022 |
| Páková kuchyňská baterie 220, instalace před okno, vytažitelná sprška, 2jet, sBox | 73863000<br>73863800 | 31.12.2022<br>31.12.2022 |
| Páková kuchyňská baterie 260, instalace před okno, vytažitelný výtok, 1jet, sBox | 73864000<br>73864800 | 31.12.2022<br>31.12.2022 |
| Páková kuchyňská baterie 170, Eco, vytažitelná sprška, 2jet, sBox | 73869000 | 31.12.2022 |
| **Metris Select M71** | | |
| Páková kuchyňská baterie 260, Eco, vytažitelný výtok, 1jet, sBox | 73878000 | 31.12.2022 |
| Páková kuchyňská baterie 220, Eco, vytažitelná sprška, 2jet, sBox | 73879000 | 31.12.2022 |
| **Focus M41** | | |
| Páková kuchyňská baterie E, 160, 1jet | 31780000 | 31.12.2022 |
| Páková kuchyňská baterie E, 160, nízkotlaké/beztlakové ohřívače vody, 1jet | 31784000 | 31.12.2022 |

| Výběhové produkty | Obj. č. | K dodání do |
|---|---|---|
| **Kuchyňské baterie a dřezy** | | |
| **Volitelné doplňky pro nerezové dřezy** | | |
| D14-12 Automatická odtoková a přepadová souprava pro jednodřez Select | 43941800 | 31.12.2022 |
| D15-12 Automatická odtoková a přepadová souprava pro dvoudřez Select | 43942800 | 31.12.2022 |
| **Volitelné doplňky pro granitové dřezy** | | |
| D16-12 Automatická odtoková a přepadová souprava pro granitový jednodřez Select | 43947000 | 31.12.2022 |
| D17-12 Automatická odtoková a přepadová souprava pro granitový dvoudřez Select | 43948000 | 31.12.2022 |

| Nové produkty | Obj. č. |
|---|---|

## Ruční sprchy

### Raindance Select S

| | |
|---|---|
| Ruční sprcha 120 3jet PowderRain | 26014140<br>26014340<br>26014670<br>26014700<br>26014990 |

### Pulsify Select S

| | |
|---|---|
| Select ruční sprcha 105 3jet Activation | 24100000<br>24100670<br>24100700 |
| Select ruční sprcha 105 3jet Activation EcoSmart | 24101000<br>24101670<br>24101700 |
| Select ruční sprcha 105 3jet Relaxation | 24110000<br>24110670<br>24110700 |
| Select ruční sprcha 105 3jet Relaxation EcoSmart | 24111000<br>24111670<br>24111700 |

### Pulsify S

| | |
|---|---|
| Ruční sprcha 105 1jet | 24120000<br>24120670<br>24120700 |
| Ruční sprcha 105 1jet Green | 24121000<br>24121670<br>24121700 |

### Croma Select E

| | |
|---|---|
| Ruční sprcha 1jet | 26814140<br>26814340<br>26814670<br>26814700<br>26814990 |
| Ruční sprcha 1jet EcoSmart 9 l/min | 26815140<br>26815340<br>26815670<br>26815700<br>26815990 |

### Vernis Blend

| | |
|---|---|
| Ruční sprcha Vario pro projekty (12 kusů) | 26085000 |
| Ruční sprcha Vario Green | 26090000 |
| Ruční sprcha Vario | 26270000<br>26270670 |
| Ruční sprcha Vario EcoSmart | 26340000<br>26340670 |

### Jocolino

| | |
|---|---|
| Dětská ruční sprcha lev 2jet | 28760210 |
| Dětská ruční sprcha zebra 2jet | 28787640 |
| Dětská ruční sprcha krokodýl 2jet | 28788570 |

### DogShower

| | |
|---|---|
| Ruční sprcha pro psy 150 3jet Select | 26640540<br>26640560<br>26640670<br>26640700 |

Nové produkty

| Nové produkty | Obj. č. |
|---|---|

## Sprchové sady, nástěnné tyče a sprchové držáky

### Pulsify Select S sprchové sady

| | |
|---|---|
| Select sprchová sada 105 3jet Relaxation se sprchovou tyčí 65 cm | 24160000<br>24160670<br>24160700 |
| Select sprchová sada 105 3jet Relaxation EcoSmart se sprchovou tyčí 65 cm | 24161000<br>24161670<br>24161700 |
| Select sprchová sada 105 3jet Relaxation se sprchovou tyčí 90 cm | 24170000<br>24170670<br>24170700 |
| Select sprchová sada 105 3jet Relaxation EcoSmart se sprchovou tyčí 90 cm | 24171000<br>24171670<br>24171699 |

### Vernis Blend sprchové sady

| | |
|---|---|
| Sprchová sada Vario se sprchovou tyčí Crometta 65 cm | 26275000 |
| Sprchová sada Vario EcoSmart se sprchovou tyčí Crometta 65 cm | 26279000 |
| Sprchová sada Vario se sprchovou tyčí 65 cm pro projekty (6 kusů) | 26371000 |
| Sprchová sada Vario se sprchovou tyčí 65 cm | 26422670 |
| Sprchová sada Vario EcoSmart se sprchovou tyčí S Puro 65 cm | 26423670 |

### Sprchové tyče styl Modern

| | |
|---|---|
| Sprchová tyč Pulsify S 65 cm s jezdcem Push a sprchovou hadicí Isiflex 160 cm | 24400000 |
| Sprchová tyč Pulsify S 90 cm s jezdcem Push a sprchovou hadicí Isiflex 160 cm | 24401000 |

### Pulsify Select S sady se sprchovým držákem

| | |
|---|---|
| Select sada se sprchovým držákem 105 3jet Relaxation se sprchovou hadicí 125 cm | 24302000<br>24302670<br>24302700 |
| Select sada se sprchovým držákem 105 3jet Relaxation se sprchovou hadicí 160 cm | 24303000<br>24303670<br>24303700 |

### Pulsify S sady se sprchovým držákem

| | |
|---|---|
| Sada se sprchovým držákem 105 1jet se sprchovou hadicí 125 cm | 24301000<br>24301670<br>24301700 |

### Vernis Blend sady se sprchovým držákem

| | |
|---|---|
| Sada se sprchovým držákem Vario se sprchovou hadicí 160 cm | 26273000 |
| Sada se sprchovým držákem Vario EcoSmart se sprchovou hadicí 160 cm | 26278000 |

## Horní sprchy

### Raindance E

| | |
|---|---|
| Sprchový systém 300 1jet s termostatem ShowerSelect Square | 27952000 |

### Raindance S

| | |
|---|---|
| Sprchový systém 240 1jet PowderRain s termostatem ShowerSelect S | 27951000 |
| Sprchový systém 240 1jet PowderRain s termostatem ShowerSelect S | 27959670 |

| Nové produkty | Obj. č. |
|---|---|

## Horní sprchy

### Pulsify S

| | |
|---|---|
| Horní sprcha 105 1jet | 24130000<br>24130670<br>24130700 |
| Horní sprcha 105 1jet Green | 24132000<br>24132670<br>24132700 |
| Horní sprcha 260 1jet | 24140000<br>24140670<br>24140700 |
| Horní sprcha 260 1jet EcoSmart | 24141000<br>24141670<br>24141700 |
| Horní sprcha 260 2jet s nástěnným připojením | 24150000<br>24150670<br>24150700 |
| Horní sprcha 260 2jet EcoSmart s nástěnným připojením | 24151000<br>24151670<br>24151700 |

### Croma E

| | |
|---|---|
| Sprchový systém 280 1jet s termostatem Ecostat E | 27953000 |

### Croma

| | |
|---|---|
| Sprchový systém 280 1jet s termostatem Ecostat S | 27954000 |
| Sprchový systém 280 1jet s termostatem Ecostat S | 27961670 |

### Crometta E

| | |
|---|---|
| Sprchový systém 240 1jet s pákovou baterií | 27957000 |

### Crometta S

| | |
|---|---|
| Sprchový systém 240 1jet s pákovou baterií | 27958000 |

### Vernis Blend

| | |
|---|---|
| Horní sprcha 200 1jet Green | 26093000 |
| Horní sprcha 200 1jet LowPressure | 26095000 |
| Horní sprcha 200 1jet | 26271000<br>26271670 |
| Horní sprcha 200 1jet EcoSmart | 26277000<br>26277670 |
| Horní sprcha 200 1jet pro projekty (12 kusů) | 26365000 |

### Vernis Shape

| | |
|---|---|
| Horní sprcha 230 1jet Green | 26094000 |
| Horní sprcha 200 1jet LowPressure | 26096000 |
| Horní sprcha 230 1jet | 26281000<br>26281670 |
| Horní sprcha 230 1jet EcoSmart | 26283000<br>26283670 |
| Horní sprcha 230 1jet pro projekty (12 kusů) | 26579000 |

### Sprchová ramena pro horní sprchy

| | |
|---|---|
| Nástěnné připojení pro horní sprchu 105 | 24139000<br>24139670<br>24139700 |
| Nástěnné připojení pro horní sprchu 260 | 24149000<br>24149670<br>24149700 |

| Nové produkty | Obj. č. |
|---|---|

| | |
|---|---|
| Shower arm 24 cm | 26405000<br>26405670 |
| Shower arm 24 cm | 27809000<br>27809670 |

### Přívody od stropu pro horní sprchy

| | |
|---|---|
| Přívod od stropu 10 cm | 26406000<br>26406670 |
| Přívod od stropu 30 cm | 26407000<br>26407670 |
| Přívod od stropu 10 cm | 27479140<br>27479340<br>27479670<br>27479700<br>27479990 |
| Přívod od stropu 10 cm | 27804000<br>27804670 |
| Přívod od stropu 30 cm | 27805000<br>27805670 |

## Showerpipe

### Pulsify S

| | |
|---|---|
| Showerpipe 260 1jet s ShowerTablet Select 400 | 24220000 |
| Showerpipe 260 1jet EcoSmart s ShowerTablet Select 400 | 24221000 |
| Showerpipe 260 1jet s vanovým termostatem ShowerTablet 400 | 24230000 |
| Showerpipe 260 2jet s ShowerTablet Select 400 | 24240000<br>24240670<br>24240700 |
| Showerpipe 260 2jet EcoSmart s ShowerTablet Select 400 | 24241000<br>24241670<br>24241700 |

### Vernis Blend

| | |
|---|---|
| Showerpipe 200 1jet EcoSmart s vanovým termostatem | 26079000 |
| Showerpipe 200 1jet EcoSmart s termostatem | 26089000<br>26089670 |
| Showerpipe 200 1jet Reno EcoSmart | 26099000<br>26099670 |
| Showerpipe 200 1jet Reno | 26272000<br>26272670 |
| Showerpipe 200 1jet s vanovým termostatem | 26274000 |
| Showerpipe 200 1jet s termostatem | 26276000<br>26276670 |
| Showerpipe 200 1jet s termostatem pro projekty (2 kusy) | 26285000 |
| Showerpipe 200 1jet Green s termostatem | 26318000 |

### Vernis Shape

| | |
|---|---|
| Showerpipe 230 1jet EcoSmart s termostatem | 26097000<br>26097670 |
| Showerpipe 230 1jet EcoSmart s vanovým termostatem | 26098000 |
| Showerpipe 230 1jet Reno | 26282000<br>26282670 |
| Showerpipe 230 1jet s vanovým termostatem | 26284000 |
| Showerpipe 230 1jet s termostatem | 26286000<br>26286670 |

| Nové produkty | Obj. č. |
|---|---|
| **Showerpipe** | |
| **Vernis Shape** | |
| Showerpipe 230 1jet se sprchovým termostatem pro projekty (2 kusy) | 26287000 |
| Showerpipe 230 1jet Reno EcoSmart | 26289000<br>26289670 |
| Showerpipe 230 1jet Green s termostatem | 26319000 |
| **Termostatické baterie, ventily** | |
| **Termostatické baterie a kombinace na stěnu** | |
| Sprchová souprava 105 3jet Relaxation s ruční sprchou, termostatem, sprchovou tyčí 65 cm, jezdcem a sprchovou hadicí | 24260000 |
| Sprchová souprava 105 3jet Relaxation s ruční sprchou, termostatem, sprchovou tyčí 90 cm, jezdcem a sprchovou hadicí | 24270000 |
| Vanový termostat 400 na stěnu | 24340000<br>24340670<br>24340700 |
| Sprchový termostat 400 na stěnu | 24360000<br>24360670<br>24360700 |
| **iBox Universal** | |
| **Prodlužovací prvky** | |
| Prodlužovací rozeta | 13593140<br>13593340<br>13593670<br>13593700<br>13593990 |
| Prodlužovací rozeta 15 cm | 13597140<br>13597340<br>13597670<br>13597700<br>13597990 |
| Prodlužovací rozeta | 15597140<br>15597340<br>15597670<br>15597700<br>15597990 |
| **Finoris** | |
| Základní těleso pro čtyřotvorovou baterii na okraj vany | 13440180 |
| Páková umyvadlová baterie 100 s odtokovou soupravou Push-Open | 76010000<br>76010670<br>76010700 |
| Stojánkový ventil 100 pro studenou vodu bez odtokové soupravy | 76013000<br>76013670<br>76013700 |
| Páková umyvadlová baterie 110 s odtokovou soupravou s táhlem | 76020000<br>76020670<br>76020700 |
| Páková umyvadlová baterie 110 s odtokovou soupravou Push-Open | 76023000<br>76023670<br>76023700 |
| Páková umyvadlová baterie 110 CoolStart s odtokovou soupravou Push-Open | 76024000<br>76024670<br>76024700 |

| Nové produkty | Obj. č. |
|---|---|
| Tříotvorová umyvadlová baterie 110 s odtokovou soupravou Push-Open | 76033000<br>76033670<br>76033700 |
| Tříotvorová umyvadlová baterie 160 s odtokovou soupravou Push-Open | 76034000<br>76034670<br>76034700 |
| Páková umyvadlová baterie pod omítku montáž na stěnu, s výtokem 22,8 cm | 76050000<br>76050670<br>76050700 |
| Páková umyvadlová baterie pod omítku montáž na stěnu, s výtokem 16,8 cm | 76051000<br>76051670<br>76051700 |
| Páková umyvadlová baterie 230 s otočným výtokem a odtokovou soupravou Push-Open | 76060000<br>76060670<br>76060700 |
| Páková umyvadlová baterie 230 s vytažitelnou sprškou, 2jet a odtokovou soupravou Push-Open | 76063000<br>76063670<br>76063700 |
| Páková umyvadlová baterie 260 pro umyvadlové mísy s odtokovou soupravou Push-Open | 76070000<br>76070670<br>76070700 |
| Páková bidetová baterie s odtokovou soupravou Push-Open | 76200000<br>76200670<br>76200700 |
| Páková umyvadlová baterie 110 s ruční sprchou Bidette a sprchovou hadicí 160 cm | 76210000<br>76210670 |
| Páková umyvadlová baterie 260 s ruční sprchou Bidette a sprchovou hadicí 160 cm | 76220000<br>76220670 |
| Vanový výtok | 76410000<br>76410670<br>76410700 |
| Páková vanová baterie pod omítku pro iBox universal | 76415000<br>76415670<br>76415700 |
| Páková vanová baterie pod omítku se zabudovanou bezpečnostní kombinací podle EN1717 pro iBox universal | 76416000<br>76416670<br>76416700 |
| Páková vanová baterie na stěnu | 76420000<br>76420670<br>76420700 |
| Čtyřotvorová baterie na okraj vany s jednotkou sBox | 76444000<br>76444670<br>76444700 |
| Páková vanová baterie k postavení na podlahu | 76445000<br>76445670<br>76445700 |
| Páková sprchová baterie pod omítku pro iBox universal | 76615000<br>76615670<br>76615700 |
| Páková sprchová baterie na stěnu | 76620000<br>76620670<br>76620700 |
| **Vivenis** | |
| Základní těleso pro čtyřotvorovou baterii na okraj vany | 13440180 |
| Páková umyvadlová baterie 80 s odtokovou soupravou s táhlem | 75010000<br>75010670<br>75010700 |
| Páková umyvadlová baterie 80 bez odtokové soupravy | 75012000<br>75012670<br>75012700 |

| Nové produkty | Obj. č. |
|---|---|
| **Vivenis** | |
| Stojánkový ventil 80 pro studenou vodu bez odtokové soupravy | 75013000<br>75013670<br>75013700 |
| Páková umyvadlová baterie 110 s odtokovou soupravou s táhlem | 75020000<br>75020670<br>75020700 |
| Páková umyvadlová baterie 110 bez odtokové soupravy | 75022000<br>75022670<br>75022700 |
| Páková umyvadlová baterie 110 CoolStart s odtokovou soupravou s táhlem | 75023000<br>75023670<br>75023700 |
| Páková umyvadlová baterie 110 CoolStart bez odtokové soupravy | 75024000<br>75024670<br>75024700 |
| Páková umyvadlová baterie 210 s otočným výtokem a odtokovou soupravou s táhlem | 75030000<br>75030670<br>75030700 |
| Páková umyvadlová baterie 210 s otočným výtokem bez odtokové soupravy | 75032000<br>75032670<br>75032700 |
| Tříotvorová umyvadlová baterie 90 s odtokovou soupravou s táhlem | 75033000<br>75033670<br>75033700 |
| Páková umyvadlová baterie 250 pro umyvadlové mísy s odtokovou soupravou s táhlem | 75040000<br>75040670<br>75040700 |
| Páková umyvadlová baterie 250 pro umyvadlové mísy bez odtokové soupravy | 75042000<br>75042670<br>75042700 |
| Páková umyvadlová baterie pod omítku montáž na stěnu, s výtokem 19,2 cm | 75050000<br>75050670<br>75050700 |
| Páková bidetová baterie s odtokovou soupravou s táhlem | 75200000<br>75200670<br>75200700 |
| Páková umyvadlová baterie s ruční sprchou Bidette a sprchovou hadicí 160 cm | 75210000 |
| Vanový výtok | 75410000<br>75410670<br>75410700 |
| Páková vanová baterie pod omítku pro iBox universal | 75415000<br>75415670<br>75415700 |
| Páková vanová baterie pod omítku se zabudovanou bezpečnostní kombinací podle EN1717 pro iBox universal | 75416000<br>75416670<br>75416700 |
| Páková vanová baterie na stěnu | 75420000<br>75420670<br>75420700 |
| Čtyřotvorová baterie na okraj vany s jednotkou sBox | 75444000<br>75444670<br>75444700 |
| Páková vanová baterie k postavení na podlahu | 75445000<br>75445670<br>75445700 |
| Páková sprchová baterie pod omítku pro iBox universal | 75615000<br>75615670<br>75615700 |
| Páková sprchová baterie na stěnu | 75620000<br>75620670<br>75620700 |

| Nové produkty | Obj. č. |
|---|---|
| **Talis** | |
| **Talis E** | |
| Umyvadlová baterie s automatickým uzavíráním a nastavitelnou teplotou | 71718000 |
| Stojánkový ventil s automatickým uzavíráním pro studenou nebo předem nastavenou vodu | 71719000 |
| Servisní nástroj pro tepelnou desinfekci | 93913000 |
| **Logis** | |
| Páková bidetová baterie 110 Fine s odtokovou soupravou s táhlem | 71201000 |
| Páková umyvadlová baterie 110 Fine s odtokovou soupravou s táhlem | 71251000 |
| Páková umyvadlová baterie 110 Fine s odtokovou soupravou Push-Open | 71252000 |
| Páková umyvadlová baterie 110 Fine bez odtokové soupravy | 71253000 |
| Páková umyvadlová baterie 110 Fine CoolStart s odtokovou soupravou s táhlem | 71254000 |
| Páková umyvadlová baterie 110 Fine CoolStart bez odtokové soupravy | 71255000 |
| Páková umyvadlová baterie pod omítku Fine montáž na stěnu, s výtokem 20,5 cm | 71256000 |
| Páková umyvadlová baterie 240 Fine s odtokovou soupravou s táhlem | 71257000 |
| Páková umyvadlová baterie 240 Fine bez odtokové soupravy | 71258000 |
| **Vernis** | |
| **Vernis Blend** | |
| Páková bidetová baterie s odtokovou soupravou s táhlem | 71210000<br>71210670 |
| Bidetová sada s kolmým proudem | 71214000 |
| Páková umyvadlová baterie 100 s ruční sprchou Bidette a sprchovou hadicí 160 cm | 71215000 |
| Vanový výtok | 71420000<br>71420670 |
| Páková vanová baterie na stěnu | 71440000<br>71440670 |
| Dvouotvorová baterie na okraj vany | 71442000<br>71442670 |
| Páková vanová baterie Monotrou | 71443000 |
| Páková vanová a sprchová baterie Monotrou | 71444000 |
| Páková vanová a sprchová baterie Monotrou se 2 velikostmi průtoku | 71446000 |
| Páková vanová baterie na stěnu pro projekty (6 kusů) | 71447000 |
| Páková vanová baterie pod omítku | 71449000<br>71449670 |
| Páková vanová baterie na stěnu se 2 velikostmi průtoku | 71454000 |
| Čtyřotvorová baterie na okraj vany | 71456000<br>71456670 |

| Nové produkty | Obj. č. |
|---|---|
| **Vernis** | |
| **Vernis Blend** | |
| Dvouotvorová baterie na okraj vany s přepínacím ventilem a ruční sprchou Vario | 71461000<br>71461670 |
| Páková vanová baterie pod omítku pro iBox universal | 71466000<br>71466670 |
| Páková vanová baterie pod omítku se zabudovanou bezpečnostní kombinací podle EN1717 pro iBox universal | 71467000<br>71467670 |
| Elektronická umyvadlová baterie s předem nastavenou teplotou, napájení ze sítě 230 V | 71501000 |
| Elektronická umyvadlová baterie s předem nastavenou teplotou, bateriový provoz | 71502000 |
| Elektronická umyvadlová baterie pro studenou vodu nebo předem nastavenou teplotu, bateriový provoz | 71503000 |
| Elektronická umyvadlová baterie pro studenou vodu nebo předem nastavenou teplotu, napájení ze sítě 230 V | 71504000 |
| Páková umyvadlová baterie 70 s odtokovou soupravou s táhlem | 71550000<br>71550670 |
| Páková umyvadlová baterie 100 s odtokovou soupravou s táhlem | 71551000<br>71551670 |
| Páková umyvadlová baterie 190 s odtokovou soupravou s táhlem | 71552000<br>71552670 |
| Tříotvorová umyvadlová baterie s odtokovou soupravou s táhlem | 71553000<br>71553670 |
| Páková umyvadlová baterie s otočným výtokem a odtokovou soupravou s táhlem | 71554000 |
| Páková umyvadlová baterie 70 s kovovou odtokovou soupravou s táhlem | 71557000 |
| Páková umyvadlová baterie 70 bez odtokové soupravy | 71558000<br>71558670 |
| Páková umyvadlová baterie 100 s kovovou odtokovou soupravou s táhlem | 71559000 |
| Páková umyvadlová baterie 70 s izolovaným vedením vody a odtokovou soupravou s táhlem | 71570000 |
| Páková umyvadlová baterie 100 s izolovaným vedením vody a odtokovou soupravou s táhlem | 71571000 |
| Páková umyvadlová baterie 190 s izolovaným vedením vody a odtokovou soupravou s táhlem | 71572000 |
| Páková umyvadlová baterie pod omítku montáž na stěnu, s výtokem 20,7 cm | 71576000<br>71576670 |
| Páková umyvadlová baterie 100 bez odtokové soupravy | 71580000<br>71580670 |
| Páková umyvadlová baterie 190 s kovovou odtokovou soupravou s táhlem | 71581000 |
| Páková umyvadlová baterie 190 bez odtokové soupravy | 71582000<br>71582670 |
| Stojánkový ventil 70 pro studenou vodu bez odtokové soupravy | 71583000<br>71583670 |
| Páková umyvadlová baterie 70 CoolStart s odtokovou soupravou s táhlem | 71584000<br>71584670 |
| Páková umyvadlová baterie 100 CoolStart s odtokovou soupravou s táhlem | 71585000<br>71585670 |
| Páková umyvadlová baterie 70 s odtokovou soupravou s táhlem pro projekty (6 kusů) | 71587000 |
| Páková umyvadlová baterie 100 s odtokovou soupravou s táhlem pro projekty (6 kusů) | 71588000 |

| Nové produkty | Obj. č. |
|---|---|
| Páková sprchová baterie na stěnu | 71640000<br>71640670 |
| Páková sprchová baterie na stěnu se 2 velikostmi průtoku | 71646000 |
| Páková sprchová baterie na stěnu pro projekty (6 kusů) | 71647000 |
| Páková sprchová baterie pod omítku | 71649000<br>71649670 |
| Páková sprchová baterie pod omítku pro iBox universal | 71667000<br>71667670 |
| **Vernis Shape** | |
| Páková bidetová baterie s odtokovou soupravou s táhlem | 71211000<br>71211670 |
| Páková umyvadlová baterie 100 s ruční sprchou Bidette a sprchovou hadicí 160 cm | 71216000 |
| Páková vanová baterie na stěnu | 71450000<br>71450670 |
| Dvouotvorová baterie na okraj vany | 71452000<br>71452670 |
| Páková vanová baterie na stěnu se 2 velikostmi průtoku | 71453000 |
| Páková vanová baterie na stěnu pro projekty (6 kusů) | 71457000 |
| Páková vanová baterie pod omítku | 71458000<br>71458670 |
| Čtyřotvorová baterie na okraj vany | 71459000<br>71459670 |
| Vanový výtok | 71460000<br>71460670 |
| Dvouotvorová baterie na okraj vany s přepínacím ventilem a ruční sprchou Vernis Blend Vario | 71462000<br>71462670 |
| Páková vanová a sprchová baterie Monotrou | 71463000 |
| Páková vanová a sprchová baterie Monotrou se 2 velikostmi průtoku | 71464000 |
| Páková vanová baterie pod omítku pro iBox universal | 71468000<br>71468670 |
| Páková vanová baterie pod omítku se zabudovanou bezpečnostní kombinací podle EN1717 pro iBox universal | 71469000<br>71469670 |
| Páková umyvadlová baterie 70 s odtokovou soupravou s táhlem | 71560000<br>71560670 |
| Páková umyvadlová baterie 100 s odtokovou soupravou s táhlem | 71561000<br>71561670 |
| Páková umyvadlová baterie 190 s odtokovou soupravou s táhlem | 71562000<br>71562670 |
| Tříotvorová umyvadlová baterie s odtokovou soupravou s táhlem | 71563000<br>71563670 |
| Páková umyvadlová baterie s otočným výtokem a odtokovou soupravou s táhlem | 71564000 |
| Páková umyvadlová baterie 70 s kovovou odtokovou soupravou s táhlem | 71566000 |
| Páková umyvadlová baterie 70 bez odtokové soupravy | 71567000<br>71567670 |
| Páková umyvadlová baterie 100 s kovovou odtokovou soupravou s táhlem | 71568000 |

| Nové produkty | Obj. č. |
|---|---|

## Vernis

### Vernis Shape

| | |
|---|---|
| Páková umyvadlová baterie 100 bez odtokové soupravy | 71569000<br>71569670 |
| Páková umyvadlová baterie pod omítku<br>montáž na stěnu, s výtokem 20,7 cm | 71578000<br>71578670 |
| Páková umyvadlová baterie 190<br>s kovovou odtokovou soupravou s táhlem | 71590000 |
| Páková umyvadlová baterie 190<br>bez odtokové soupravy | 71591000<br>71591670 |
| Stojánkový ventil 70 pro studenou vodu<br>bez odtokové soupravy | 71592000<br>71592670 |
| Páková umyvadlová baterie 70 CoolStart<br>s odtokovou soupravou s táhlem | 71593000<br>71593670 |
| Páková umyvadlová baterie 100 CoolStart<br>s odtokovou soupravou s táhlem | 71594000<br>71594670 |
| Páková umyvadlová baterie 70 s odtokovou soupravou<br>s táhlem pro projekty (6 kusů) | 71596000 |
| Páková umyvadlová baterie 100 s odtokovou soupravou<br>s táhlem pro projekty (6 kusů) | 71597000 |
| Páková sprchová baterie na stěnu | 71650000<br>71650670 |
| Páková sprchová baterie na stěnu<br>se 2 velikostmi průtoku | 71656000 |
| Páková sprchová baterie na stěnu pro projekty (6 kusů) | 71657000 |
| Páková sprchová baterie pod omítku | 71658000<br>71658670 |
| Páková sprchová baterie pod omítku<br>pro iBox universal | 71668000<br>71668670 |

## Doplňky

### XtraStoris Original

| | |
|---|---|
| Výklenek do stěny včetně rámu 300/150/100 | 56057670<br>56057700<br>56057800 |
| Výklenek do stěny včetně rámu 300/300/100 | 56061670<br>56061700<br>56061800 |
| Výklenek do stěny včetně rámu 300/600/100 | 56064670<br>56064700<br>56064800 |
| Výklenek do stěny včetně rámu 300/900/100 | 56067670<br>56067700<br>56067800 |

### XtraStoris Minimalistic

| | |
|---|---|
| Výklenek do stěny bez rámu 300/150/100 | 56070670<br>56070700<br>56070800 |
| Výklenek do stěny bez rámu 300/300/100 | 56073670<br>56073700<br>56073800 |
| Výklenek do stěny bez rámu 300/150/140 | 56076670<br>56076700<br>56076800 |
| Výklenek do stěny bez rámu 300/300/140 | 56079670<br>56079700<br>56079800 |

### XtraStoris Rock

| | |
|---|---|
| Výklenek do stěny s dvířky pro obklady 300/150/100 | 56082670<br>56082700<br>56082800 |
| Výklenek do stěny s dvířky pro obklady 300/300/100 | 56085670<br>56085700<br>56085800 |
| Výklenek do stěny s dvířky pro obklady 300/150/140 | 56088670<br>56088700<br>56088800 |
| Výklenek do stěny s dvířky pro obklady 300/300/140 | 56091670<br>56091700<br>56091800 |

### XtraStoris Individual

| | |
|---|---|
| Výklenek do stěny kartáčovaná nerezová ocel,<br>s designovým rámem 300/150/100 | 56094140<br>56094340<br>56094670<br>56094700<br>56094800<br>56094990 |
| Výklenek do stěny matná černá,<br>s designovým rámem 300/150/100 | 56095140<br>56095340<br>56095670<br>56095700<br>56095800<br>56095990 |
| Výklenek do stěny matná bílá,<br>s designovým rámem 300/150/100 | 56096140<br>56096340<br>56096670<br>56096700<br>56096800<br>56096990 |
| Výklenek do stěny kartáčovaná nerezová ocel,<br>s designovým rámem 300/300/100 | 56097140<br>56097340<br>56097670<br>56097700<br>56097800<br>56097990 |
| Výklenek do stěny matná černá,<br>s designovým rámem 300/300/100 | 56098140<br>56098340<br>56098670<br>56098700<br>56098800<br>56098990 |
| Výklenek do stěny matná bílá,<br>s designovým rámem 300/300/100 | 56099140<br>56099340<br>56099670<br>56099700<br>56099800<br>56099990 |

### XtraStoris Safe

| | |
|---|---|
| Výklenek do stěny s dvířky pro obklady<br>a zabudovanými uzavíracími ventily 150/300/100 | 56100800 |

### AddStoris

| | |
|---|---|
| Košík do rohu | 41741000<br>41741140<br>41741340<br>41741670<br>41741700<br>41741990 |

| Nové produkty | Obj. č. |
|---|---|
| **Doplňky** | |
| **AddStoris** | |
| Jednoduchý háček | 41742000<br>41742140<br>41742340<br>41742670<br>41742700<br>41742990 |
| Držák na osušku dvojitý | 41743000<br>41743140<br>41743340<br>41743670<br>41743700<br>41743990 |
| Madlo | 41744000<br>41744140<br>41744340<br>41744670<br>41744700<br>41744990 |
| Dávkovač tekutého mýdla | 41745000<br>41745140<br>41745340<br>41745670<br>41745700<br>41745990 |
| Miska na mýdlo | 41746000<br>41746140<br>41746340<br>41746670<br>41746700<br>41746990 |
| Držák na osušku | 41747000<br>41747140<br>41747340<br>41747670<br>41747700<br>41747990 |
| Double roll holder | 41748000<br>41748140<br>41748340<br>41748670<br>41748700<br>41748990 |
| Nádobka pro ústní hygienu | 41749000<br>41749140<br>41749340<br>41749670<br>41749700<br>41749990 |
| Polička na ručníky s držákem ručníku | 41751000<br>41751140<br>41751340<br>41751670<br>41751700<br>41751990 |
| WC kartáč s nádobkou, montáž na stěnu, | 41752000<br>41752140<br>41752340<br>41752670<br>41752700<br>41752990 |
| Držák na toaletní papír s krytkou | 41753000<br>41753140<br>41753340<br>41753670<br>41753700<br>41753990 |

| Nové produkty | Obj. č. |
|---|---|
| Kruh na ručník | 41754000<br>41754140<br>41754340<br>41754670<br>41754700<br>41754990 |
| Dvojitý háček | 41755000<br>41755140<br>41755340<br>41755670<br>41755700<br>41755990 |
| Držák na rezervní toaletní papír | 41756000<br>41756140<br>41756340<br>41756670<br>41756700<br>41756990 |
| Madlo dveří sprchy | 41759000<br>41759140<br>41759340<br>41759670<br>41759700<br>41759990 |
| Držák na ručník dvouramenný | 41770000<br>41770140<br>41770340<br>41770670<br>41770700<br>41770990 |
| Držák na toaletní papír bez krytky | 41771000<br>41771140<br>41771340<br>41771670<br>41771700<br>41771990 |
| Držák na toaletní papír s poličkou | 41772000<br>41772140<br>41772340<br>41772670<br>41772700<br>41772990 |
| Zásobník na hygienické sáčky | 41773000<br>41773140<br>41773340<br>41773670<br>41773700<br>41773990 |
| Zásobník na kosmetické kapesníčky | 41774000<br>41774140<br>41774340<br>41774670<br>41774700<br>41774990 |
| Odpadkový koš nášlapný | 41775000<br>41775670<br>41775700 |
| Kosmetické zrcadlo s LED osvětlením | 41790000<br>41790140<br>41790340<br>41790670<br>41790700<br>41790990 |
| Kosmetické zrcadlo | 41791000<br>41791140<br>41791340<br>41791670<br>41791700<br>41791990 |

| Nové produkty | Obj. č. |
|---|---|

## Doplňky

### WallStoris

| | |
|---|---|
| Sada: ruční sprcha 105 3jet Activation EcoSmart, termostat, nástěnná tyč 70 cm a sada pro odkládání | 24250670<br>24250700 |
| Sada: ruční sprcha 105 3jet Activation EcoSmart, nástěnná tyč 70 cm a sada pro odkládání | 24291670<br>24291700 |
| Nástěnná tyč 50 cm | 27902670<br>27902700 |
| Nástěnná tyč 70 cm | 27904670<br>27904700 |
| Odkládací polička hluboká | 27912670<br>27912700 |
| Odkládací polička | 27913670<br>27913700 |
| Háček na ručník široký | 27914670<br>27914700 |
| Polička | 27915670<br>27915700 |
| Stěrka | 27916670<br>27916700 |
| Push jezdec | 27917670<br>27917700 |
| Kalíšek | 27921670<br>27921700 |
| Víko pro odkládací poličku | 27925670<br>27925700 |
| Věšák na ručník | 27926670<br>27926700 |
| WC kartáč s nádobkou | 27927670<br>27927700 |
| Držák na toaletní papír s poličkou | 27928670<br>27928700 |
| Háček na ručník úzký | 27929670<br>27929700 |
| Sada k vaně | 27966670<br>27966700 |
| Sada do sprchy | 27967670<br>27967700 |
| Sada do koupelny | 27968670<br>27968700 |
| Sada pro WC | 27969670<br>27969700 |
| Montážní sada (3 vruty, 3 hmoždinky) | 94268000 |

## Odtokové a přepadové soupravy

### uBox universal

| | |
|---|---|
| Základní těleso pro lineární sprchové žlaby pro plochou instalaci | 01000180 |
| Základní těleso pro lineární sprchové žlaby pro standardní instalaci | 01001180 |
| Základní těleso pro lineární sprchové žlaby pro svislou instalaci | 01002180 |
| Úplná sada pro plochou instalaci - 600 pro vrchní sady sprchových žlabů | 56016180 |

| Nové produkty | Obj. č. |
|---|---|
| Úplná sada pro plochou instalaci - 700 pro vrchní sady sprchových žlabů | 56017180 |
| Úplná sada pro plochou instalaci - 800 pro vrchní sady sprchových žlabů | 56018180 |
| Úplná sada pro plochou instalaci - 900 pro vrchní sady sprchových žlabů | 56019180 |
| Úplná sada pro plochou instalaci - 1000 pro vrchní sady sprchových žlabů | 56020180 |
| Úplná sada pro plochou instalaci - 1200 pro vrchní sady sprchových žlabů | 56021180 |
| Úplná sada pro standardní instalaci - 600 pro vrchní sady sprchových žlabů | 56022180 |
| Úplná sada pro standardní instalaci - 700 pro vrchní sady sprchových žlabů | 56023180 |
| Úplná sada pro standardní instalaci - 800 pro vrchní sady sprchových žlabů | 56024180 |
| Úplná sada pro standardní instalaci - 900 pro vrchní sady sprchových žlabů | 56025180 |
| Úplná sada pro standardní instalaci - 1000 pro vrchní sady sprchových žlabů | 56026180 |
| Úplná sada pro standardní instalaci - 1200 pro vrchní sady sprchových žlabů | 56027180 |

### RainDrain

| | |
|---|---|
| Instalační sada 600 pro vrchní sady sprchových žlabů | 56010180 |
| Instalační sada 700 pro vrchní sady sprchových žlabů | 56011180 |
| Instalační sada 800 pro vrchní sady sprchových žlabů | 56012180 |
| Instalační sada 900 pro vrchní sady sprchových žlabů | 56013180 |
| Instalační sada 1000 pro vrchní sady sprchových žlabů | 56014180 |
| Instalační sada 1200 pro vrchní sady sprchových žlabů | 56015180 |

### RainDrain Flex

| | |
|---|---|
| Vrchní sada sprchového žlabu 700, zkracovatelného | 56043000<br>56043140<br>56043340<br>56043670<br>56043700<br>56043800<br>56043990 |
| Vrchní sada sprchového žlabu 800, zkracovatelného | 56044000<br>56044140<br>56044340<br>56044670<br>56044700<br>56044800<br>56044990 |
| Vrchní sada sprchového žlabu 900, zkracovatelného | 56045000<br>56045140<br>56045340<br>56045670<br>56045700<br>56045800<br>56045990 |
| Vrchní sada sprchového žlabu 1000, zkracovatelného | 56046000<br>56046140<br>56046340<br>56046670<br>56046700<br>56046800<br>56046990 |

| Nové produkty | Obj. č. |
|---|---|

## Odtokové a přepadové soupravy

### RainDrain Flex

| | |
|---|---|
| Vrchní sada sprchového žlabu 1200, zkracovatelného | 56047000<br>56047140<br>56047340<br>56047670<br>56047700<br>56047800<br>56047990 |
| Vrchní sada sprchového žlabu 700, zkracovatelného, pro instalaci ke stěně | 56050000<br>56050140<br>56050340<br>56050670<br>56050700<br>56050800<br>56050990 |
| Vrchní sada sprchového žlabu 800, zkracovatelného, pro instalaci ke stěně | 56051000<br>56051140<br>56051340<br>56051670<br>56051700<br>56051800<br>56051990 |
| Vrchní sada sprchového žlabu 900, zkracovatelného, pro instalaci ke stěně | 56052000<br>56052140<br>56052340<br>56052670<br>56052700<br>56052800<br>56052990 |
| Vrchní sada sprchového žlabu 1000, zkracovatelného, pro instalaci ke stěně | 56053000<br>56053140<br>56053340<br>56053670<br>56053700<br>56053800<br>56053990 |
| Vrchní sada sprchového žlabu 1200, zkracovatelného, pro instalaci ke stěně | 56054000<br>56054140<br>56054340<br>56054670<br>56054700<br>56054800<br>56054990 |

### RainDrain Match

| | |
|---|---|
| Vrchní sada sprchového žlabu 600 s výškově stavitelným rámem | 56036000<br>56036450<br>56036610<br>56036670<br>56036700<br>56036800 |
| Vrchní sada sprchového žlabu 700 s výškově stavitelným rámem | 56037000<br>56037450<br>56037610<br>56037670<br>56037700<br>56037800 |
| Vrchní sada sprchového žlabu 800 s výškově stavitelným rámem | 56038000<br>56038450<br>56038610<br>56038670<br>56038700<br>56038800 |

| Nové produkty | Obj. č. |
|---|---|
| Vrchní sada sprchového žlabu 900 s výškově stavitelným rámem | 56040000<br>56040450<br>56040610<br>56040670<br>56040700<br>56040800 |
| Vrchní sada sprchového žlabu 1000 s výškově stavitelným rámem | 56041000<br>56041450<br>56041610<br>56041670<br>56041700<br>56041800 |
| Vrchní sada sprchového žlabu 1200 s výškově stavitelným rámem | 56042000<br>56042450<br>56042610<br>56042670<br>56042700<br>56042800 |

### RainDrain Rock

| | |
|---|---|
| Vrchní sada sprchového žlabu 600, zkracovatelného, k položení dlažby | 56029000 |
| Vrchní sada sprchového žlabu 700, zkracovatelného, k položení dlažby | 56030000 |
| Vrchní sada sprchového žlabu 800, zkracovatelného, k položení dlažby | 56031000 |
| Vrchní sada sprchového žlabu 900, zkracovatelného, k položení dlažby | 56032000 |
| Vrchní sada sprchového žlabu 1000, zkracovatelného, k položení dlažby | 56033000 |
| Vrchní sada sprchového žlabu 1200, zkracovatelného, k položení dlažby | 56034000 |

### RainDrain Spot

| | |
|---|---|
| Úplná sada podlahová vpust 150/150 a instalační sada | 56055800 |
| Výšková kompenzace, přídavný díl | 56056000 |
| Úplná sada podlahová vpust 150/150 dlažba zezadu krytu a instalační sada | 56112800 |

### Soupravy pro napouštění, odtok a přepad pro koupací vany

| | |
|---|---|
| Vrchní sada oválná | 28020140<br>28020340<br>28020670<br>28020700<br>28020990 |

### Doplňky

| | |
|---|---|
| Rovná trubka 30 cm | 53428670<br>53428700 |

## Kuchyňské baterie a dřezy

### Aqittura M91

| | |
|---|---|
| FilterSystem 210, vytažitelný výtok, 1jet, sBox, startovací sada | 76800000<br>76800670<br>76800800 |
| FilterSystem 210, vytažitelný výtok, 1jet, startovací sada | 76801000<br>76801670<br>76801800 |
| FilterSystem 240, 1jet, startovací sada | 76802000<br>76802670<br>76802800 |

| **Nové produkty** | **Obj. č.** |
|---|---|

## Kuchyňské baterie a dřezy

### Aqittura M91

| | |
|---|---|
| FilterSystem 210, vytažitelný výtok, 1jet | 76803000<br>76803670<br>76803800 |
| FilterSystem 240, 1jet | 76804000<br>76804670<br>76804800 |
| Filtr, aktivní uhlí | 76814000 |
| Filtr, iontoměnič a aktivní uhlí | 76815000 |
| F23 Průtokoměr | 76818000 |
| FilterSystem 210, vytažitelný výtok, 1jet, sBox | 76826000<br>76826670<br>76826800 |
| Filtr, iontoměnič Pro a aktivní uhlí | 76827000 |
| Mineralizace a filtr Harmony | 76828000 |
| Mineralizace a filtr Life | 76829000 |
| Mineralizace a filtr Sport | 76830000 |

### Zesis M33

| | |
|---|---|
| Páková kuchyňská baterie 150, vytažitelná sprška, 2jet | 74800000<br>74800670<br>74800800 |
| Páková kuchyňská baterie 160, vytažitelná sprška, 2jet | 74801000<br>74801670<br>74801800 |
| Páková kuchyňská baterie 150, 1jet | 74802000<br>74802670<br>74802800 |
| Páková kuchyňská baterie 150, vytažitelná sprška, 2jet, sBox lite | 74803000<br>74803670<br>74803800 |
| Páková kuchyňská baterie, 160, vytažitelná sprška, 2jet, sBox lite | 74804000<br>74804670<br>74804800 |
| Páková kuchyňská baterie 160, instalace před okno, 1jet | 74805000 |
| Páková kuchyňská baterie 150, pro nízkotlaké/beztlakové ohřívače vody 1jet | 74806000 |
| Páková kuchyňská baterie 200, uzavírací ventil pro spotřebič, CoolStart, 1jet | 74807000 |
| Páková kuchyňská baterie 200, uzavírací ventil pro spotřebič, 1jet | 74808000 |
| Páková kuchyňská baterie 150, Eco, vytažitelná sprška, 2jet | 74810000 |
| Páková kuchyňská baterie 150, Eco, 1jet | 74811000 |
| Páková kuchyňská baterie 150, CoolStart, EcoSmart, 1jet | 74813000 |

### Vernis M35

| | |
|---|---|
| Páková kuchyňská baterie 210 s otočným výtokem | 71870000<br>71870670 |
| Páková kuchyňská baterie 210 s otočným výtokem | 71871000<br>71871670 |

# Seznam cenových kategorií náhradních dílů

platný od 1. 7. 2022

| Kategorie | **EUR*** | Kategorie | **EUR*** |
|---|---|---|---|
| 1 | 2,90 | 51 | 4,30 |
| 2 | 4,80 | 52 | 7,10 |
| 3 | 7,50 | 53 | 11,20 |
| 4 | 10,10 | 54 | 15,10 |
| 5 | 12,40 | 55 | 18,60 |
| 6 | 16,30 | 56 | 24,30 |
| 7 | 19,80 | 57 | 29,80 |
| 8 | 25,00 | 58 | 37,40 |
| 9 | 31,80 | 59 | 47,70 |
| 10 | 39,40 | 60 | 59,10 |
| 11 | 50,60 | 61 | 75,80 |
| 12 | 62,30 | 62 | 93,50 |
| 13 | 76,10 | 63 | 114,20 |
| 14 | 88,80 | 64 | 133,20 |
| 15 | 110,40 | 65 | 165,50 |
| 16 | 143,10 | 66 | 214,70 |
| 17 | 180,10 | 67 | 270,10 |
| 18 | 220,70 | 68 | 331,00 |
| 19 | 291,20 | 69 | 436,80 |
| 20 | 354,10 | 70 | 531,20 |
| 21 | 476,10 | 71 | 714,20 |
| 22 | 673,00 | 72 | 1.009,50 |
| 23 | 963,60 | 73 | 1.445,40 |
| 24 | 1.905,30 | 74 | 2.857,90 |
| 98 | vyhledejte v tomto ceníku | | |
| 99 | cena na vyžádání | | |

* Doporučená prodejní (brutto) cena za 1 kus zboží bez DPH.

## Počty kusů v balení

* Při objednávání prosím respektujte počty kusů v balení

| Obj.č. | Počet kusů v balení |
|---|---|
| **01** | |
| 01000180 | 8 |
| 01001180 | 8 |
| 01002180 | 8 |
| 01800180 | 10 |
| 01850180 | 10 |
| **06** | |
| 06010000 | 2500 |
| **10** | |
| 10452180 | 6 |
| 10823000 | 30 |
| 10823800 | 30 |
| **13** | |
| 13114000 | 7 |
| 13114140 | 7 |
| 13114340 | 7 |
| 13114670 | 7 |
| 13114700 | 7 |
| 13114990 | 7 |
| 13115000 | 7 |
| 13116000 | 10 |
| 13116140 | 8 |
| 13116340 | 8 |
| 13116670 | 8 |
| 13116700 | 8 |
| 13116990 | 8 |
| 13117000 | 7 |
| 13122000 | 10 |
| 13123000 | 7 |
| 13141000 | 5 |
| 13141400 | 5 |
| 13151000 | 4 |
| 13151400 | 4 |
| 13159180 | 10 |
| 13161000 | 4 |
| 13161400 | 4 |
| 13171000 | 4 |
| 13171400 | 4 |
| 13182000 | 136 |
| 13201000 | 7 |
| 13211000 | 10 |
| 13233180 | 5 |
| 13244180 | 8 |
| 13414000 | 35 |
| 13423000 | 20 |
| 13424000 | 15 |
| 13437180 | 2 |
| 13439180 | 8 |
| 13444180 | 2 |
| 13593000 | 15 |
| 13595000 | 30 |
| 13597000 | 24 |
| 13601000 | 20 |
| 13604000 | 20 |
| 13620180 | 24 |
| 13622180 | 25 |
| 13901000 | 100 |
| 13902000 | 100 |
| 13903000 | 100 |
| 13912000 | 750 |
| 13913000 | 750 |
| 13950000 | 40 |
| 13950140 | 36 |
| 13950670 | 36 |
| 13950700 | 36 |
| 13950990 | 36 |
| 13954000 | 50 |
| 13954820 | 36 |
| 13961000 | 200 |
| **14** | |
| 14420000 | 28 |
| 14495000 | 28 |
| 14806000 | 3 |
| 14820000 | 4 |
| 14820800 | 4 |
| 14821000 | 4 |
| 14821800 | 4 |
| 14822000 | 4 |
| 14822800 | 4 |
| 14823000 | 4 |
| 14834000 | 4 |
| 14834800 | 4 |
| 14847000 | 4 |
| 14847800 | 4 |
| 14857000 | 4 |
| 14857800 | 4 |
| 14883000 | 4 |
| 14883800 | 4 |
| 14884000 | 4 |
| 14884800 | 4 |
| 14888000 | 4 |
| 14893000 | 36 |
| 14920000 | 20 |
| **15** | |
| 15310180 | 3 |
| 15311180 | 3 |
| 15355000 | 2 |
| 15355400 | 2 |
| 15356000 | 2 |
| 15356400 | 2 |
| 15357000 | 2 |
| 15357400 | 2 |
| 15358000 | 2 |
| 15358400 | 2 |
| 15380000 | 4 |
| 15380140 | 3 |
| 15380340 | 3 |
| 15380670 | 2 |
| 15380700 | 4 |
| 15380990 | 3 |
| 15381000 | 2 |
| 15381700 | 2 |
| 15382000 | 2 |
| 15382140 | 2 |
| 15382340 | 2 |
| 15382670 | 2 |
| 15382700 | 2 |
| 15382990 | 2 |
| 15384000 | 2 |
| 15384700 | 2 |
| 15597000 | 17 |
| 15705000 | 12 |
| 15706000 | 9 |
| 15707000 | 9 |
| 15708000 | 10 |
| 15712000 | 10 |
| 15714000 | 10 |
| 15714140 | 10 |
| 15714340 | 10 |
| 15714670 | 10 |
| 15714700 | 10 |
| 15714990 | 10 |
| 15734400 | 12 |
| 15735400 | 6 |
| 15736400 | 12 |
| 15737400 | 12 |
| 15738400 | 10 |
| 15741000 | 10 |
| 15742000 | 10 |
| 15743000 | 10 |
| 15743140 | 10 |
| 15743340 | 10 |
| 15743670 | 10 |
| 15743700 | 10 |
| 15743990 | 10 |
| 15744000 | 10 |
| 15745000 | 10 |
| 15747000 | 10 |
| 15748000 | 10 |
| 15755000 | 6 |
| 15756000 | 9 |
| 15757000 | 10 |
| 15758000 | 10 |
| 15758140 | 10 |
| 15758340 | 10 |
| 15758670 | 10 |
| 15758700 | 10 |
| 15758990 | 10 |
| 15760000 | 10 |
| 15761000 | 10 |
| 15762000 | 10 |
| 15763000 | 10 |
| 15763140 | 6 |
| 15763670 | 6 |
| 15763700 | 6 |
| 15764000 | 10 |
| 15765000 | 6 |
| 15767000 | 10 |
| 15768000 | 10 |
| 15773000 | 8 |
| 15774000 | 7 |
| 15930180 | 25 |
| 15932000 | 25 |
| 15970180 | 25 |
| 15972000 | 40 |
| 15973180 | 50 |
| 15974180 | 50 |
| 15981180 | 20 |
| **16** | |
| 16884000 | 100 |
| 16884820 | 80 |
| **19** | |
| 19418000 | 2 |
| **21** | |
| 21140700 | 64 |
| 21141000 | 64 |
| 21142000 | 64 |
| 21143000 | 64 |
| 21144000 | 64 |
| 21145000 | 64 |
| 21146000 | 64 |
| **24** | |
| 24010180 | 6 |
| 24100000 | 30 |
| 24100670 | 30 |
| 24100700 | 30 |
| 24101000 | 30 |
| 24101670 | 30 |
| 24101700 | 30 |
| 24110000 | 30 |
| 24110670 | 30 |
| 24110700 | 30 |
| 24111000 | 30 |
| 24111670 | 30 |
| 24111700 | 30 |
| 24120000 | 30 |
| 24120670 | 30 |
| 24120700 | 30 |
| 24121000 | 30 |
| 24121670 | 30 |
| 24121700 | 30 |
| 24130000 | 12 |
| 24130670 | 12 |
| 24130700 | 12 |
| 24132000 | 12 |
| 24132670 | 12 |
| 24132700 | 12 |
| 24139000 | 10 |
| 24140000 | 4 |
| 24150000 | 4 |
| 24160000 | 12 |
| 24160670 | 12 |
| 24160700 | 12 |
| 24161000 | 12 |
| 24161670 | 12 |
| 24161700 | 12 |
| 24170000 | 6 |
| 24170670 | 6 |
| 24170700 | 6 |
| 24171000 | 6 |
| 24171670 | 6 |
| 24171700 | 6 |
| 24270000 | 2 |
| 24291670 | 2 |
| 24291700 | 2 |

| Obj.č. | Počet kusů v balení |
|---|---|
| 24301000 | 20 |
| 24301670 | 20 |
| 24301700 | 20 |
| 24302000 | 20 |
| 24302670 | 20 |
| 24302700 | 20 |
| 24303000 | 20 |
| 24303670 | 20 |
| 24303700 | 20 |
| 24340000 | 2 |
| 24340670 | 2 |
| 24340700 | 2 |
| 24360000 | 2 |
| 24360670 | 2 |
| 24360700 | 2 |
| 24400000 | 12 |
| 24401000 | 11 |
| **26** | |
| 26014000 | 22 |
| 26014140 | 20 |
| 26014340 | 20 |
| 26014670 | 20 |
| 26014700 | 20 |
| 26014990 | 20 |
| 26079000 | 2 |
| 26089000 | 2 |
| 26089670 | 2 |
| 26090000 | 24 |
| 26093000 | 8 |
| 26097000 | 2 |
| 26097670 | 2 |
| 26098000 | 2 |
| 26099000 | 2 |
| 26099670 | 2 |
| 26220000 | 6 |
| 26220140 | 6 |
| 26220340 | 6 |
| 26220670 | 6 |
| 26220700 | 6 |
| 26220990 | 6 |
| 26221000 | 6 |
| 26221140 | 6 |
| 26221340 | 6 |
| 26221670 | 6 |
| 26221700 | 6 |
| 26221990 | 6 |
| 26228000 | 6 |
| 26228700 | 6 |
| 26229000 | 6 |
| 26229700 | 6 |
| 26231000 | 2 |
| 26231340 | 2 |
| 26231700 | 2 |
| 26238000 | 3 |
| 26238140 | 3 |
| 26238340 | 3 |
| 26238670 | 3 |
| 26238700 | 3 |
| 26238990 | 3 |
| 26239000 | 3 |
| 26243000 | 8 |
| 26243700 | 8 |
| 26250000 | 3 |
| 26250140 | 3 |
| 26250340 | 3 |
| 26250670 | 3 |
| 26250700 | 3 |
| 26250990 | 3 |
| 26251000 | 3 |
| 26252000 | 3 |
| 26253000 | 3 |
| 26254180 | 6 |
| 26257000 | 4 |
| 26258000 | 4 |
| 26270000 | 34 |
| 26270670 | 34 |
| 26271000 | 8 |
| 26271670 | 8 |
| 26272000 | 2 |
| 26273000 | 8 |
| 26274000 | 2 |
| 26275000 | 12 |
| 26276000 | 2 |
| 26276670 | 2 |
| 26277000 | 6 |
| 26277670 | 6 |
| 26278000 | 8 |
| 26279000 | 12 |
| 26281000 | 8 |
| 26281670 | 8 |
| 26282000 | 2 |
| 26282670 | 2 |
| 26283000 | 6 |
| 26283670 | 6 |
| 26284000 | 2 |
| 26286000 | 2 |
| 26286670 | 2 |
| 26289000 | 2 |
| 26289670 | 2 |
| 26318000 | 2 |
| 26319000 | 2 |
| 26320000 | 10 |
| 26322000 | 3 |
| 26322400 | 3 |
| 26323000 | 5 |
| 26328400 | 9 |
| 26329000 | 15 |
| 26330400 | 24 |
| 26331400 | 24 |
| 26332400 | 78 |
| 26333400 | 24 |
| 26334400 | 24 |
| 26336400 | 24 |
| 26340000 | 34 |
| 26340670 | 34 |
| 26401000 | 10 |
| 26402000 | 5 |
| 26403400 | 2 |
| 26404400 | 2 |
| 26405000 | 70 |
| 26405670 | 70 |
| 26406000 | 140 |
| 26406670 | 140 |
| 26407000 | 60 |
| 26407670 | 60 |
| 26410400 | 20 |
| 26411400 | 20 |
| 26412400 | 20 |
| 26413400 | 20 |
| 26420400 | 20 |
| 26421400 | 20 |
| 26422670 | 14 |
| 26423670 | 12 |
| 26424400 | 20 |
| 26425400 | 20 |
| 26442000 | 10 |
| 26443000 | 10 |
| 26453000 | 110 |
| 26453670 | 110 |
| 26455000 | 110 |
| 26455140 | 110 |
| 26455340 | 110 |
| 26455670 | 110 |
| 26455700 | 110 |
| 26455990 | 110 |
| 26456000 | 10 |
| 26456400 | 10 |
| 26457000 | 168 |
| 26457140 | 168 |
| 26464000 | 10 |
| 26465000 | 7 |
| 26466000 | 6 |
| 26466400 | 6 |
| 26467000 | 6 |
| 26467400 | 6 |
| 26469000 | 6 |
| 26470000 | 6 |
| 26470400 | 6 |
| 26471180 | 10 |
| 26472000 | 6 |
| 26481000 | 6 |
| 26485000 | 40 |
| 26486000 | 25 |
| 26487000 | 25 |
| 26503000 | 16 |
| 26504000 | 8 |
| 26505000 | 12 |
| 26506000 | 6 |
| 26511000 | 24 |
| 26511400 | 24 |
| 26511600 | 24 |
| 26519000 | 38 |
| 26520000 | 25 |
| 26520140 | 20 |
| 26520340 | 20 |
| 26520400 | 25 |
| 26520670 | 20 |
| 26520700 | 20 |
| 26520990 | 20 |
| 26521000 | 25 |
| 26521400 | 24 |
| 26522000 | 10 |
| 26522400 | 7 |
| 26523000 | 7 |
| 26524000 | 10 |
| 26524400 | 10 |
| 26528000 | 10 |
| 26528400 | 10 |
| 26530000 | 20 |
| 26530140 | 20 |
| 26530340 | 20 |
| 26530400 | 20 |
| 26530670 | 20 |
| 26530700 | 20 |
| 26530990 | 20 |
| 26531000 | 25 |
| 26531140 | 20 |
| 26531340 | 20 |
| 26531400 | 25 |
| 26531670 | 20 |
| 26531700 | 20 |
| 26531990 | 20 |
| 26532400 | 12 |
| 26533400 | 12 |
| 26534400 | 12 |
| 26535400 | 12 |
| 26536400 | 7 |
| 26537400 | 4 |
| 26538400 | 4 |
| 26539400 | 6 |
| 26550000 | 28 |
| 26550400 | 28 |
| 26551000 | 30 |
| 26551400 | 28 |
| 26553400 | 12 |
| 26554400 | 12 |
| 26555400 | 16 |
| 26560400 | 12 |
| 26561400 | 12 |
| 26562400 | 12 |
| 26563400 | 12 |
| 26564400 | 12 |
| 26565400 | 12 |
| 26566400 | 12 |
| 26567400 | 20 |
| 26568400 | 20 |
| 26569400 | 20 |
| 26570400 | 7 |
| 26571400 | 7 |
| 26572400 | 7 |
| 26573400 | 7 |
| 26574400 | 7 |
| 26575400 | 4 |
| 26580400 | 12 |
| 26581400 | 12 |

## Počty kusů v balení

* Při objednávání prosím respektujte počty kusů v balení

| Obj.č. | Počet kusů v balení |
|---|---|
| 26582400 | 12 |
| 26583400 | 10 |
| 26584400 | 12 |
| 26585400 | 12 |
| 26586400 | 12 |
| 26590400 | 7 |
| 26591400 | 7 |
| 26592400 | 6 |
| 26593400 | 7 |
| 26594400 | 7 |
| 26595400 | 7 |
| 26600000 | 3 |
| 26601000 | 6 |
| 26604000 | 4 |
| 26605000 | 4 |
| 26620000 | 16 |
| 26620400 | 12 |
| 26621000 | 7 |
| 26621400 | 7 |
| 26622000 | 12 |
| 26622400 | 12 |
| 26623000 | 6 |
| 26623400 | 6 |
| 26626000 | 6 |
| 26626400 | 6 |
| 26630000 | 12 |
| 26630400 | 16 |
| 26631000 | 7 |
| 26631400 | 5 |
| 26632000 | 12 |
| 26633000 | 6 |
| 26640540 | 12 |
| 26640560 | 12 |
| 26640670 | 12 |
| 26640700 | 12 |
| 26690400 | 20 |
| 26691400 | 20 |
| 26692400 | 20 |
| 26693400 | 15 |
| 26694400 | 14 |
| 26700000 | 20 |
| 26701000 | 20 |
| 26720000 | 20 |
| 26720400 | 20 |
| 26721000 | 20 |
| 26721400 | 10 |
| 26722000 | 10 |

| Obj.č. | Počet kusů v balení |
|---|---|
| 26723000 | 10 |
| 26724000 | 10 |
| 26725000 | 10 |
| 26726000 | 10 |
| 26727000 | 8 |
| 26790000 | 2 |
| 26791000 | 2 |
| 26793000 | 2 |
| 26794000 | 2 |
| 26800400 | 24 |
| 26801400 | 24 |
| 26802400 | 24 |
| 26803400 | 24 |
| 26804400 | 24 |
| 26805400 | 34 |
| 26806400 | 34 |
| 26810400 | 32 |
| 26811400 | 34 |
| 26812400 | 32 |
| 26813400 | 32 |
| 26814400 | 32 |
| 26815400 | 34 |
| 26816400 | 34 |
| 26840180 | 8 |
| 26843000 | 8 |
| 26843700 | 8 |
| 26844000 | 8 |
| 26844700 | 8 |
| 26852000 | 12 |
| 26852700 | 12 |
| 26857000 | 12 |
| 26857700 | 12 |
| 26858000 | 8 |
| 26858700 | 8 |
| 26864000 | 26 |
| 26864700 | 26 |
| 26865000 | 20 |
| 26865700 | 16 |
| 26866000 | 30 |
| 26866340 | 30 |
| 26866670 | 48 |
| 26866700 | 30 |
| 26866990 | 30 |
| 26867000 | 30 |
| 26867700 | 30 |
| **27** | |
| 27013400 | 7 |

| Obj.č. | Počet kusů v balení |
|---|---|
| 27014400 | 5 |
| 27032000 | 6 |
| 27033000 | 3 |
| 27034000 | 7 |
| 27035000 | 3 |
| 27038000 | 2 |
| 27081400 | 7 |
| 27082400 | 5 |
| 27085000 | 4 |
| 27086000 | 8 |
| 27114000 | 2 |
| 27115000 | 2 |
| 27116000 | 2 |
| 27129000 | 2 |
| 27129400 | 2 |
| 27133000 | 2 |
| 27133400 | 2 |
| 27185000 | 2 |
| 27188000 | 2 |
| 27222000 | 2 |
| 27254400 | 2 |
| 27256400 | 2 |
| 27258400 | 2 |
| 27267000 | 2 |
| 27268000 | 2 |
| 27269000 | 2 |
| 27270000 | 2 |
| 27271000 | 2 |
| 27281000 | 2 |
| 27284000 | 2 |
| 27289000 | 2 |
| 27337000 | 6 |
| 27337400 | 6 |
| 27355000 | 10 |
| 27356000 | 10 |
| 27370000 | 4 |
| 27371000 | 4 |
| 27375000 | 4 |
| 27376000 | 4 |
| 27378000 | 6 |
| 27378400 | 6 |
| 27380000 | 4 |
| 27381000 | 4 |
| 27388000 | 7 |
| 27389000 | 7 |
| 27389140 | 7 |
| 27389340 | 7 |

| Obj.č. | Počet kusů v balení |
|---|---|
| 27389670 | 7 |
| 27389700 | 7 |
| 27389990 | 7 |
| 27393000 | 24 |
| 27393140 | 24 |
| 27393670 | 24 |
| 27393700 | 24 |
| 27405000 | 7 |
| 27405090 | 7 |
| 27409000 | 20 |
| 27411000 | 48 |
| 27412000 | 15 |
| 27413000 | 21 |
| 27413140 | 21 |
| 27413340 | 21 |
| 27413670 | 21 |
| 27413700 | 21 |
| 27413990 | 21 |
| 27414000 | 150 |
| 27424000 | 5 |
| 27424090 | 7 |
| 27438000 | 36 |
| 27441000 | 26 |
| 27443000 | 26 |
| 27446000 | 20 |
| 27452000 | 20 |
| 27453000 | 100 |
| 27454000 | 100 |
| 27454140 | 100 |
| 27454340 | 100 |
| 27454670 | 100 |
| 27454700 | 100 |
| 27454990 | 100 |
| 27456000 | 98 |
| 27458000 | 100 |
| 27461000 | 6 |
| 27463000 | 7 |
| 27467000 | 24 |
| 27474000 | 6 |
| 27477000 | 7 |
| 27478000 | 7 |
| 27479000 | 36 |
| 27492000 | 2 |
| 27493000 | 6 |
| 27494000 | 6 |
| 27505000 | 150 |
| 27506000 | 100 |

| Obj.č. | Počet kusů v balení |
|---|---|
| 27521000 | 100 |
| 27558000 | 20 |
| 27559000 | 20 |
| 27574000 | 20 |
| 27575000 | 20 |
| 27576000 | 20 |
| 27577000 | 20 |
| 27592000 | 20 |
| 27593000 | 20 |
| 27594000 | 20 |
| 27595000 | 20 |
| 27607000 | 6 |
| 27609000 | 10 |
| 27610000 | 10 |
| 27611000 | 20 |
| 27614000 | 10 |
| 27615000 | 20 |
| 27617000 | 12 |
| 27617820 | 12 |
| 27620000 | 7 |
| 27623000 | 7 |
| 27636000 | 5 |
| 27640000 | 3 |
| 27640400 | 3 |
| 27645000 | 2 |
| 27646000 | 2 |
| 27648000 | 3 |
| 27648400 | 3 |
| 27649000 | 3 |
| 27652000 | 12 |
| 27653000 | 7 |
| 27654000 | 12 |
| 27660000 | 2 |
| 27667000 | 7 |
| 27668000 | 10 |
| 27669000 | 11 |
| 27671000 | 4 |
| 27672000 | 2 |
| 27673000 | 2 |
| 27674000 | 2 |
| 27704000 | 14 |
| 27717000 | 10 |
| 27724000 | 7 |
| 27728000 | 10 |
| 27729000 | 7 |
| 27762000 | 7 |
| 27763000 | 10 |

# Počty kusů v balení

* Při objednávání prosím respektujte počty kusů v balení

| Obj.č. | Počet kusů v balení |
|---|---|
| 27764000 | 12 |
| 27766000 | 7 |
| 27767000 | 10 |
| 27771000 | 7 |
| 27772000 | 10 |
| 27774000 | 7 |
| 27775000 | 10 |
| 27776000 | 12 |
| 27802000 | 10 |
| 27803000 | 5 |
| 27803400 | 5 |
| 27804000 | 70 |
| 27804670 | 70 |
| 27805000 | 40 |
| 27805670 | 60 |
| 27809000 | 60 |
| 27809670 | 60 |
| 27812400 | 7 |
| 27813400 | 3 |
| 27833400 | 3 |
| 27856000 | 10 |
| 27857000 | 5 |
| 27902670 | 25 |
| 27902700 | 25 |
| 27904670 | 30 |
| 27904700 | 30 |
| 27912670 | 22 |
| 27912700 | 22 |
| 27913670 | 40 |
| 27913700 | 40 |
| 27914670 | 216 |
| 27914700 | 216 |
| 27915670 | 24 |
| 27915700 | 24 |
| 27916670 | 170 |
| 27916700 | 170 |
| 27917670 | 120 |
| 27917700 | 120 |
| 27921670 | 24 |
| 27921700 | 24 |
| 27925670 | 105 |
| 27925700 | 105 |
| 27926670 | 30 |
| 27926700 | 30 |
| 27927670 | 10 |
| 27927700 | 10 |
| 27928670 | 28 |
| 27928700 | 28 |
| 27929670 | 216 |
| 27929700 | 216 |
| 27966670 | 2 |
| 27966700 | 2 |
| 27967670 | 8 |
| 27967700 | 8 |
| 27968670 | 4 |
| 27968700 | 4 |
| 27969670 | 4 |
| 27969700 | 4 |
| **28** | |
| 28010000 | 5 |
| 28010670 | 6 |
| 28010700 | 5 |
| 28020000 | 5 |
| 28020670 | 5 |
| 28020700 | 5 |
| 28072000 | 400 |
| 28132000 | 25 |
| 28134000 | 25 |
| 28136000 | 25 |
| 28167000 | 25 |
| 28168000 | 25 |
| 28169000 | 25 |
| 28248000 | 25 |
| 28249000 | 25 |
| 28262000 | 50 |
| 28264000 | 50 |
| 28266000 | 50 |
| 28272000 | 25 |
| 28272140 | 25 |
| 28272340 | 25 |
| 28272450 | 25 |
| 28272670 | 25 |
| 28272700 | 25 |
| 28272990 | 25 |
| 28274000 | 25 |
| 28276000 | 25 |
| 28276140 | 25 |
| 28276340 | 25 |
| 28276450 | 25 |
| 28276670 | 25 |
| 28276700 | 25 |
| 28276800 | 25 |
| 28276990 | 25 |
| 28307000 | 20 |
| 28321000 | 200 |
| 28324000 | 100 |
| 28328000 | 72 |
| 28331000 | 100 |
| 28331140 | 105 |
| 28331340 | 105 |
| 28331670 | 105 |
| 28331700 | 105 |
| 28331800 | 105 |
| 28331990 | 105 |
| 28335000 | 54 |
| 28346000 | 180 |
| 28387000 | 60 |
| 28387140 | 105 |
| 28387340 | 105 |
| 28387670 | 105 |
| 28387700 | 105 |
| 28387990 | 105 |
| 28389000 | 2 |
| 28423000 | 50 |
| 28424000 | 32 |
| 28425000 | 25 |
| 28462000 | 26 |
| 28466000 | 48 |
| 28467000 | 80 |
| 28496000 | 18 |
| 28535000 | 20 |
| 28536000 | 20 |
| 28537000 | 24 |
| 28538000 | 24 |
| 28539000 | 16 |
| 28548000 | 12 |
| 28548090 | 15 |
| 28561000 | 30 |
| 28562000 | 30 |
| 28563000 | 30 |
| 28580000 | 24 |
| 28583000 | 24 |
| 28585000 | 35 |
| 28587000 | 20 |
| 28587400 | 20 |
| 28588000 | 20 |
| 28588400 | 20 |
| 28631000 | 10 |
| 28631140 | 10 |
| 28631340 | 10 |
| 28631670 | 10 |
| 28631700 | 10 |
| 28631990 | 10 |
| 28632000 | 20 |
| 28632140 | 20 |
| 28632340 | 20 |
| 28632670 | 20 |
| 28632700 | 20 |
| 28632990 | 20 |
| 28650000 | 170 |
| 28662000 | 10 |
| 28663000 | 12 |
| 28672000 | 20 |
| 28675000 | 60 |
| 28678000 | 40 |
| 28679000 | 60 |
| 28684000 | 50 |
| 28694000 | 100 |
| 28698000 | 6 |
| 28760210 | 24 |
| 28787640 | 24 |
| 28788570 | 24 |
| **31** | |
| 31016000 | 10 |
| 31022000 | 4 |
| 31023000 | 4 |
| 31060000 | 10 |
| 31068000 | 10 |
| 31080000 | 10 |
| 31081000 | 6 |
| 31082000 | 4 |
| 31084000 | 10 |
| 31085000 | 6 |
| 31086000 | 6 |
| 31087000 | 5 |
| 31088000 | 10 |
| 31100000 | 4 |
| 31101000 | 4 |
| 31102000 | 4 |
| 31103000 | 4 |
| 31121000 | 10 |
| 31159000 | 6 |
| 31160000 | 10 |
| 31161000 | 5 |
| 31162000 | 6 |
| 31163000 | 6 |
| 31166000 | 10 |
| 31171000 | 4 |
| 31172000 | 4 |
| 31173000 | 4 |
| 31174000 | 8 |
| 31183000 | 5 |
| 31184000 | 4 |
| 31185000 | 5 |
| 31186000 | 10 |
| 31187000 | 6 |
| 31190000 | 6 |
| 31203000 | 11 |
| 31204000 | 11 |
| 31261000 | 10 |
| 31280000 | 10 |
| 31285000 | 6 |
| 31442000 | 6 |
| 31443000 | 9 |
| 31446000 | 6 |
| 31451000 | 12 |
| 31454000 | 12 |
| 31456000 | 12 |
| 31460000 | 8 |
| 31465000 | 10 |
| 31466000 | 10 |
| 31480000 | 8 |
| 31493000 | 10 |
| 31494000 | 20 |
| 31509000 | 10 |
| 31513000 | 10 |
| 31517000 | 10 |
| 31518000 | 5 |
| 31519000 | 6 |
| 31531000 | 5 |
| 31532000 | 5 |
| 31539000 | 10 |
| 31603000 | 10 |
| 31604000 | 10 |
| 31607000 | 10 |
| 31608000 | 5 |
| 31609000 | 6 |
| 31621000 | 10 |
| 31660000 | 8 |
| 31665000 | 10 |
| 31677000 | 40 |
| 31680000 | 8 |
| 31685000 | 9 |
| 31730000 | 10 |
| 31732000 | 10 |

## Počty kusů v balení

* Při objednávání prosím respektujte počty kusů v balení

| Obj.č. | Počet kusů v balení |
|---|---|
| 31733000 | 10 |
| 31741180 | 20 |
| 31803000 | 6 |
| 31804000 | 10 |
| 31806000 | 10 |
| 31806800 | 10 |
| 31815000 | 4 |
| 31815670 | 4 |
| 31815800 | 4 |
| 31817000 | 10 |
| 31817670 | 4 |
| 31817800 | 10 |
| 31820000 | 10 |
| 31820670 | 10 |
| 31820800 | 10 |
| 31822000 | 10 |
| 31823000 | 4 |
| 31825000 | 8 |
| 31910000 | 8 |
| 31911000 | 8 |
| 31913000 | 6 |
| 31914000 | 8 |
| 31915000 | 8 |
| 31916000 | 2 |
| 31917000 | 8 |
| 31920000 | 10 |
| 31922000 | 10 |
| 31923000 | 6 |
| 31926000 | 10 |
| 31927000 | 6 |
| 31930000 | 10 |
| 31937000 | 4 |
| 31940000 | 8 |
| 31945000 | 10 |
| 31946000 | 10 |
| 31952000 | 7 |
| 31960000 | 8 |
| 31965000 | 10 |
| 31971000 | 50 |
| **32** | |
| 32500000 | 6 |
| 32500140 | 6 |
| 32500340 | 6 |
| 32500670 | 6 |
| 32500700 | 6 |
| 32500990 | 6 |
| 32501000 | 5 |

| Obj.č. | Počet kusů v balení |
|---|---|
| 32502000 | 5 |
| 32503000 | 5 |
| 32506000 | 5 |
| 32507000 | 5 |
| 32507140 | 5 |
| 32507340 | 5 |
| 32507670 | 5 |
| 32507700 | 5 |
| 32507990 | 5 |
| 32508000 | 5 |
| 32511000 | 6 |
| 32511140 | 6 |
| 32511340 | 6 |
| 32511670 | 6 |
| 32511700 | 6 |
| 32511990 | 6 |
| 32512000 | 7 |
| 32512140 | 7 |
| 32512340 | 7 |
| 32512670 | 4 |
| 32512700 | 4 |
| 32512990 | 4 |
| 32514000 | 4 |
| 32515000 | 9 |
| 32515340 | 9 |
| 32515670 | 9 |
| 32515700 | 9 |
| 32515990 | 9 |
| 32520000 | 5 |
| 32520140 | 7 |
| 32520990 | 7 |
| 32522000 | 4 |
| 32525000 | 6 |
| 32526000 | 9 |
| 32526700 | 7 |
| 32540000 | 6 |
| 32540670 | 8 |
| 32540990 | 10 |
| 32542000 | 20 |
| 32543000 | 5 |
| 32543140 | 7 |
| 32543340 | 7 |
| 32543670 | 7 |
| 32543700 | 7 |
| 32543990 | 7 |
| 32545000 | 6 |
| 32545140 | 10 |

| Obj.č. | Počet kusů v balení |
|---|---|
| 32545670 | 10 |
| 32545700 | 10 |
| 32545990 | 10 |
| 32546000 | 6 |
| 32548000 | 30 |
| 32550000 | 6 |
| 32551000 | 6 |
| 32552000 | 6 |
| 32553000 | 6 |
| 32560000 | 6 |
| 32560670 | 6 |
| 32560700 | 10 |
| 32565000 | 6 |
| 32565140 | 10 |
| 32565670 | 10 |
| 32565700 | 10 |
| 32565990 | 10 |
| 32570000 | 5 |
| 32571000 | 5 |
| 32572000 | 4 |
| 32841000 | 9 |
| 32851000 | 10 |
| **40** | |
| 40068000 | 48 |
| 40088000 | 48 |
| 40089000 | 22 |
| 40418000 | 15 |
| 40418800 | 15 |
| 40438000 | 15 |
| 40438340 | 15 |
| 40438670 | 15 |
| 40438800 | 15 |
| 40448000 | 15 |
| 40448670 | 15 |
| 40448800 | 15 |
| 40468000 | 15 |
| 40468670 | 15 |
| 40468800 | 15 |
| 40511000 | 125 |
| 40511820 | 80 |
| 40512000 | 15 |
| 40512820 | 6 |
| 40513000 | 20 |
| 40513820 | 6 |
| 40514000 | 12 |
| 40514820 | 12 |
| 40515000 | 18 |

| Obj.č. | Počet kusů v balení |
|---|---|
| 40515820 | 6 |
| 40516000 | 18 |
| 40516820 | 20 |
| 40517000 | 30 |
| 40517820 | 36 |
| 40518000 | 18 |
| 40518820 | 6 |
| 40522000 | 10 |
| 40522820 | 10 |
| 40523000 | 32 |
| 40523820 | 10 |
| 40526000 | 30 |
| 40526820 | 10 |
| 40952800 | 90 |
| **41** | |
| 41710000 | 30 |
| 41711000 | 200 |
| 41712000 | 18 |
| 41713000 | 30 |
| 41714000 | 30 |
| 41715000 | 30 |
| 41716000 | 25 |
| 41717000 | 24 |
| 41718000 | 40 |
| 41720000 | 4 |
| 41722000 | 6 |
| 41723000 | 30 |
| 41724000 | 9 |
| 41725000 | 75 |
| 41726000 | 75 |
| 41727000 | 3 |
| 41728000 | 2 |
| 41741000 | 12 |
| 41741140 | 12 |
| 41741340 | 12 |
| 41741670 | 12 |
| 41741700 | 12 |
| 41741990 | 12 |
| 41742000 | 72 |
| 41742140 | 72 |
| 41742340 | 72 |
| 41742670 | 72 |
| 41742700 | 72 |
| 41742990 | 72 |
| 41743000 | 12 |
| 41743140 | 12 |
| 41743340 | 12 |

| Obj.č. | Počet kusů v balení |
|---|---|
| 41743670 | 12 |
| 41743700 | 12 |
| 41743990 | 12 |
| 41744000 | 18 |
| 41744140 | 18 |
| 41744340 | 18 |
| 41744670 | 18 |
| 41744700 | 18 |
| 41744990 | 18 |
| 41745000 | 20 |
| 41745140 | 20 |
| 41745340 | 20 |
| 41745670 | 19 |
| 41745700 | 20 |
| 41745990 | 20 |
| 41746000 | 15 |
| 41746140 | 15 |
| 41746340 | 15 |
| 41746670 | 15 |
| 41746700 | 15 |
| 41746990 | 15 |
| 41747000 | 12 |
| 41747140 | 12 |
| 41747340 | 12 |
| 41747670 | 12 |
| 41747700 | 12 |
| 41747990 | 12 |
| 41748000 | 18 |
| 41748140 | 18 |
| 41748340 | 18 |
| 41748670 | 18 |
| 41748700 | 18 |
| 41748990 | 18 |
| 41749000 | 15 |
| 41749140 | 15 |
| 41749340 | 15 |
| 41749670 | 15 |
| 41749700 | 15 |
| 41749990 | 15 |
| 41751000 | 4 |
| 41751140 | 4 |
| 41751340 | 4 |
| 41751670 | 4 |
| 41751700 | 4 |
| 41751990 | 4 |
| 41752000 | 8 |
| 41752140 | 8 |

# Počty kusů v balení

* Při objednávání prosím respektujte počty kusů v balení

| Obj.č. | Počet kusů v balení |
|---|---|
| 41752340 | 8 |
| 41752670 | 8 |
| 41752700 | 8 |
| 41752990 | 8 |
| 41753000 | 20 |
| 41753140 | 20 |
| 41753340 | 20 |
| 41753670 | 20 |
| 41753700 | 20 |
| 41753990 | 20 |
| 41754000 | 20 |
| 41754140 | 20 |
| 41754340 | 20 |
| 41754670 | 20 |
| 41754700 | 20 |
| 41754990 | 20 |
| 41755000 | 144 |
| 41755140 | 144 |
| 41755340 | 144 |
| 41755670 | 144 |
| 41755700 | 144 |
| 41755990 | 144 |
| 41756000 | 30 |
| 41756140 | 30 |
| 41756340 | 30 |
| 41756670 | 30 |
| 41756700 | 30 |
| 41756990 | 30 |
| 41759000 | 15 |
| 41759140 | 15 |
| 41759340 | 15 |
| 41759670 | 15 |
| 41759700 | 15 |
| 41759990 | 15 |
| 41770000 | 18 |
| 41770140 | 18 |
| 41770340 | 18 |
| 41770670 | 18 |
| 41770700 | 18 |
| 41770990 | 18 |
| 41771000 | 30 |
| 41771140 | 30 |
| 41771340 | 30 |
| 41771670 | 30 |
| 41771700 | 30 |
| 41771990 | 30 |
| 41772000 | 30 |

| Obj.č. | Počet kusů v balení |
|---|---|
| 41772140 | 30 |
| 41772340 | 30 |
| 41772670 | 30 |
| 41772700 | 30 |
| 41772990 | 30 |
| 41773000 | 30 |
| 41773140 | 30 |
| 41773340 | 30 |
| 41773670 | 30 |
| 41773700 | 30 |
| 41773990 | 30 |
| 41774000 | 12 |
| 41774140 | 12 |
| 41774340 | 12 |
| 41774670 | 12 |
| 41774700 | 12 |
| 41774990 | 12 |
| 41775000 | 2 |
| 41775670 | 2 |
| 41775700 | 2 |
| 41790000 | 4 |
| 41790140 | 6 |
| 41790340 | 6 |
| 41790670 | 6 |
| 41790700 | 6 |
| 41790990 | 6 |
| 41791000 | 10 |
| 41791140 | 10 |
| 41791340 | 10 |
| 41791670 | 10 |
| 41791700 | 10 |
| 41791990 | 10 |
| **43** | |
| 43921800 | 12 |
| 43927000 | 10 |
| 43928000 | 4 |
| 43931800 | 12 |
| 43937000 | 10 |
| 43938000 | 6 |
| **50** | |
| 50001000 | 80 |
| 50100000 | 30 |
| 50100140 | 100 |
| 50100340 | 70 |
| 50100670 | 100 |
| 50100700 | 100 |
| 50100990 | 70 |

| Obj.č. | Počet kusů v balení |
|---|---|
| 50105000 | 100 |
| 50107000 | 12 |
| **52** | |
| 52010000 | 30 |
| 52053000 | 30 |
| 52100000 | 18 |
| 52105000 | 30 |
| 52105140 | 24 |
| 52105340 | 24 |
| 52105670 | 18 |
| 52105700 | 24 |
| 52105990 | 24 |
| 52120000 | 20 |
| **53** | |
| 53002000 | 25 |
| 53010000 | 25 |
| 53428000 | 50 |
| 53646000 | 14 |
| 53990000 | 100 |
| **55** | |
| 55213000 | 30 |
| 55237000 | 25 |
| **56** | |
| 56010180 | 2 |
| 56011180 | 2 |
| 56012180 | 2 |
| 56013180 | 2 |
| 56014180 | 2 |
| 56015180 | 2 |
| 56029000 | 4 |
| 56030000 | 4 |
| 56031000 | 4 |
| 56032000 | 4 |
| 56033000 | 4 |
| 56034000 | 2 |
| 56036000 | 4 |
| 56036450 | 4 |
| 56036610 | 4 |
| 56036670 | 4 |
| 56036700 | 4 |
| 56036800 | 4 |
| 56037000 | 4 |
| 56037450 | 4 |
| 56037610 | 4 |
| 56037670 | 4 |
| 56037700 | 4 |
| 56037800 | 4 |

| Obj.č. | Počet kusů v balení |
|---|---|
| 56038000 | 4 |
| 56038450 | 4 |
| 56038610 | 4 |
| 56038670 | 4 |
| 56038700 | 4 |
| 56038800 | 4 |
| 56040000 | 4 |
| 56040450 | 4 |
| 56040610 | 4 |
| 56040670 | 4 |
| 56040700 | 4 |
| 56040800 | 4 |
| 56041800 | 4 |
| 56042000 | 2 |
| 56042450 | 2 |
| 56042610 | 2 |
| 56042670 | 2 |
| 56042700 | 2 |
| 56042800 | 2 |
| 56043000 | 4 |
| 56043140 | 4 |
| 56043340 | 4 |
| 56043670 | 4 |
| 56043700 | 4 |
| 56043800 | 4 |
| 56043990 | 4 |
| 56044000 | 4 |
| 56044140 | 4 |
| 56044340 | 4 |
| 56044670 | 4 |
| 56044700 | 4 |
| 56044800 | 4 |
| 56044990 | 4 |
| 56045000 | 4 |
| 56045140 | 4 |
| 56045340 | 4 |
| 56045670 | 4 |
| 56045700 | 4 |
| 56045800 | 4 |
| 56045990 | 4 |
| 56047000 | 2 |
| 56047140 | 2 |
| 56047340 | 2 |
| 56047670 | 2 |
| 56047700 | 2 |
| 56047800 | 2 |
| 56047990 | 2 |

| Obj.č. | Počet kusů v balení |
|---|---|
| 56050000 | 4 |
| 56050140 | 4 |
| 56050340 | 4 |
| 56050670 | 4 |
| 56050700 | 4 |
| 56050800 | 4 |
| 56050990 | 4 |
| 56051000 | 4 |
| 56051140 | 4 |
| 56051340 | 4 |
| 56051670 | 4 |
| 56051700 | 4 |
| 56051800 | 4 |
| 56051990 | 4 |
| 56052000 | 4 |
| 56052140 | 4 |
| 56052340 | 4 |
| 56052670 | 4 |
| 56052700 | 4 |
| 56052800 | 4 |
| 56052990 | 4 |
| 56054000 | 2 |
| 56054140 | 2 |
| 56054340 | 2 |
| 56054670 | 2 |
| 56054700 | 2 |
| 56054800 | 2 |
| 56054990 | 2 |
| 56055800 | 3 |
| 56056000 | 8 |
| 56057670 | 3 |
| 56057700 | 3 |
| 56057800 | 3 |
| 56061670 | 3 |
| 56061700 | 3 |
| 56061800 | 3 |
| 56064670 | 2 |
| 56064700 | 2 |
| 56064800 | 2 |
| 56067670 | 2 |
| 56067700 | 2 |
| 56067800 | 2 |
| 56070670 | 3 |
| 56070700 | 3 |
| 56070800 | 3 |
| 56073670 | 3 |
| 56073700 | 3 |

## Počty kusů v balení

* Při objednávání prosím respektujte počty kusů v balení

| Obj.č. | Počet kusů v balení |
|---|---|
| 56073800 | 3 |
| 56076670 | 2 |
| 56076700 | 2 |
| 56076800 | 2 |
| 56079670 | 2 |
| 56079700 | 2 |
| 56079800 | 2 |
| 56082670 | 3 |
| 56082700 | 3 |
| 56082800 | 3 |
| 56085670 | 3 |
| 56085700 | 3 |
| 56085800 | 3 |
| 56088670 | 2 |
| 56088700 | 2 |
| 56088800 | 2 |
| 56091670 | 2 |
| 56091700 | 3 |
| 56091800 | 2 |
| 56094140 | 3 |
| 56094340 | 3 |
| 56094670 | 3 |
| 56094700 | 3 |
| 56094800 | 3 |
| 56094990 | 3 |
| 56095140 | 3 |
| 56095340 | 3 |
| 56095670 | 3 |
| 56095700 | 3 |
| 56095800 | 3 |
| 56095990 | 3 |
| 56096140 | 3 |
| 56096340 | 3 |
| 56096670 | 3 |
| 56096700 | 3 |
| 56096800 | 3 |
| 56096990 | 3 |
| 56097140 | 3 |
| 56097340 | 3 |
| 56097670 | 3 |
| 56097700 | 3 |
| 56097800 | 3 |
| 56097990 | 3 |
| 56098140 | 3 |
| 56098340 | 3 |
| 56098670 | 3 |
| 56098700 | 3 |

| Obj.č. | Počet kusů v balení |
|---|---|
| 56098800 | 3 |
| 56098990 | 3 |
| 56099140 | 3 |
| 56099340 | 3 |
| 56099670 | 3 |
| 56099700 | 3 |
| 56099800 | 3 |
| 56099990 | 3 |
| 56100800 | 3 |
| 56112800 | 7 |
| 56373000 | 36 |
| **58** | |
| 58112000 | 12 |
| 58113000 | 13 |
| 58115180 | 13 |
| 58116180 | 10 |
| 58117000 | 50 |
| 58117140 | 36 |
| 58117340 | 36 |
| 58117670 | 36 |
| 58117700 | 36 |
| 58117820 | 50 |
| 58117990 | 36 |
| 58123000 | 13 |
| 58125180 | 13 |
| 58126180 | 10 |
| 58127000 | 50 |
| 58128000 | 36 |
| 58140180 | 13 |
| 58141180 | 10 |
| 58142000 | 13 |
| 58143000 | 13 |
| 58150000 | 13 |
| 58185000 | 100 |
| 58185990 | 100 |
| 58186000 | 80 |
| 58192000 | 20 |
| **60** | |
| 60056000 | 20 |
| 60067000 | 14 |
| **71** | |
| 71070000 | 13 |
| 71071000 | 13 |
| 71072000 | 13 |
| 71073000 | 13 |
| 71074000 | 10 |
| 71077000 | 13 |

| Obj.č. | Počet kusů v balení |
|---|---|
| 71078000 | 13 |
| 71090000 | 5 |
| 71091000 | 5 |
| 71100000 | 13 |
| 71101000 | 13 |
| 71102000 | 13 |
| 71103000 | 13 |
| 71104000 | 13 |
| 71107000 | 13 |
| 71120000 | 13 |
| 71130000 | 6 |
| 71131000 | 6 |
| 71133000 | 4 |
| 71170000 | 13 |
| 71171000 | 13 |
| 71200000 | 13 |
| 71201000 | 5 |
| 71203000 | 13 |
| 71204000 | 13 |
| 71210000 | 5 |
| 71210670 | 5 |
| 71211000 | 5 |
| 71211670 | 5 |
| 71215000 | 6 |
| 71216000 | 6 |
| 71220000 | 6 |
| 71221000 | 4 |
| 71222000 | 4 |
| 71225000 | 8 |
| 71243000 | 6 |
| 71251000 | 5 |
| 71252000 | 5 |
| 71253000 | 5 |
| 71254000 | 5 |
| 71255000 | 5 |
| 71256000 | 8 |
| 71257000 | 4 |
| 71258000 | 4 |
| 71263000 | 9 |
| 71280000 | 5 |
| 71283000 | 5 |
| 71284000 | 6 |
| 71285000 | 5 |
| 71286000 | 6 |
| 71287000 | 6 |
| 71290000 | 10 |
| 71310000 | 5 |

| Obj.č. | Počet kusů v balení |
|---|---|
| 71312000 | 12 |
| 71313000 | 5 |
| 71314000 | 9 |
| 71400000 | 8 |
| 71402000 | 5 |
| 71405000 | 10 |
| 71407000 | 10 |
| 71410000 | 20 |
| 71420000 | 50 |
| 71420670 | 50 |
| 71440000 | 8 |
| 71440670 | 8 |
| 71442000 | 4 |
| 71442670 | 3 |
| 71447000 | 2 |
| 71449000 | 10 |
| 71449670 | 10 |
| 71450000 | 8 |
| 71450670 | 10 |
| 71452670 | 3 |
| 71456670 | 4 |
| 71458000 | 10 |
| 71458670 | 10 |
| 71459670 | 4 |
| 71460000 | 50 |
| 71460670 | 50 |
| 71461000 | 4 |
| 71461670 | 3 |
| 71466670 | 7 |
| 71474140 | 10 |
| 71474670 | 10 |
| 71474700 | 10 |
| 71474990 | 10 |
| 71501000 | 9 |
| 71502000 | 9 |
| 71503000 | 9 |
| 71504000 | 9 |
| 71550000 | 5 |
| 71550670 | 5 |
| 71551000 | 5 |
| 71551670 | 5 |
| 71552000 | 5 |
| 71552670 | 5 |
| 71553670 | 6 |
| 71554000 | 4 |
| 71557000 | 6 |
| 71558000 | 15 |

| Obj.č. | Počet kusů v balení |
|---|---|
| 71558670 | 6 |
| 71559000 | 6 |
| 71560000 | 6 |
| 71560670 | 6 |
| 71561000 | 6 |
| 71561670 | 6 |
| 71562000 | 5 |
| 71562670 | 5 |
| 71563670 | 6 |
| 71564000 | 4 |
| 71566000 | 6 |
| 71567000 | 10 |
| 71567670 | 6 |
| 71568000 | 6 |
| 71569000 | 10 |
| 71569670 | 6 |
| 71570000 | 7 |
| 71576000 | 8 |
| 71576670 | 8 |
| 71578000 | 8 |
| 71578670 | 8 |
| 71580000 | 15 |
| 71580670 | 15 |
| 71581000 | 5 |
| 71582000 | 5 |
| 71583000 | 15 |
| 71583670 | 15 |
| 71584000 | 5 |
| 71584670 | 6 |
| 71585000 | 5 |
| 71585670 | 6 |
| 71587000 | 2 |
| 71588000 | 2 |
| 71590000 | 5 |
| 71591000 | 5 |
| 71591670 | 6 |
| 71592000 | 15 |
| 71592670 | 15 |
| 71593000 | 5 |
| 71593670 | 6 |
| 71594000 | 5 |
| 71594670 | 6 |
| 71596000 | 2 |
| 71600000 | 8 |
| 71605000 | 10 |
| 71640000 | 8 |
| 71640670 | 8 |

# Počty kusů v balení

* Při objednávání prosím respektujte počty kusů v balení

| Obj.č. | Počet kusů v balení |
|---|---|
| 71647000 | 2 |
| 71649000 | 10 |
| 71649670 | 10 |
| 71650000 | 10 |
| 71650670 | 8 |
| 71658000 | 10 |
| 71658670 | 10 |
| 71667670 | 7 |
| 71700000 | 10 |
| 71701000 | 10 |
| 71702000 | 10 |
| 71703000 | 10 |
| 71704000 | 10 |
| 71705000 | 10 |
| 71706000 | 10 |
| 71710000 | 10 |
| 71710140 | 10 |
| 71710340 | 10 |
| 71710670 | 10 |
| 71710700 | 10 |
| 71710990 | 10 |
| 71711000 | 10 |
| 71712000 | 10 |
| 71712140 | 10 |
| 71712340 | 10 |
| 71712670 | 10 |
| 71712700 | 10 |
| 71712990 | 10 |
| 71713000 | 10 |
| 71713140 | 10 |
| 71713340 | 10 |
| 71713670 | 10 |
| 71713700 | 10 |
| 71713990 | 10 |
| 71714000 | 10 |
| 71714140 | 10 |
| 71714340 | 10 |
| 71714670 | 10 |
| 71714700 | 10 |
| 71714990 | 10 |
| 71715000 | 10 |
| 71716000 | 4 |
| 71716140 | 5 |
| 71716340 | 5 |
| 71716670 | 5 |
| 71716700 | 5 |
| 71716990 | 5 |
| 71717000 | 5 |
| 71717140 | 5 |
| 71717340 | 5 |
| 71717670 | 5 |
| 71717700 | 5 |
| 71717990 | 5 |
| 71718000 | 6 |
| 71719000 | 6 |
| 71720000 | 10 |
| 71721000 | 10 |
| 71729000 | 7 |
| 71731000 | 5 |
| 71732000 | 6 |
| 71733000 | 4 |
| 71733140 | 4 |
| 71733670 | 4 |
| 71734000 | 6 |
| 71734140 | 6 |
| 71734340 | 6 |
| 71734670 | 6 |
| 71734700 | 6 |
| 71734990 | 6 |
| 71740000 | 8 |
| 71740140 | 6 |
| 71740340 | 6 |
| 71740670 | 6 |
| 71740700 | 6 |
| 71740990 | 6 |
| 71745000 | 10 |
| 71745140 | 9 |
| 71745340 | 9 |
| 71745670 | 10 |
| 71745700 | 10 |
| 71745990 | 10 |
| 71747000 | 5 |
| 71748000 | 6 |
| 71748140 | 3 |
| 71748670 | 5 |
| 71750000 | 10 |
| 71751000 | 10 |
| 71752000 | 5 |
| 71753000 | 10 |
| 71754000 | 6 |
| 71755000 | 5 |
| 71760000 | 8 |
| 71760140 | 6 |
| 71760340 | 6 |
| 71760670 | 6 |
| 71760700 | 6 |
| 71760990 | 6 |
| 71765000 | 10 |
| 71765140 | 10 |
| 71765670 | 10 |
| 71765700 | 10 |
| 71765990 | 10 |
| 71768000 | 10 |
| 71802000 | 4 |
| 71802800 | 4 |
| 71804000 | 10 |
| 71805000 | 10 |
| 71806000 | 10 |
| 71806800 | 10 |
| 71807000 | 10 |
| 71808000 | 6 |
| 71813000 | 3 |
| 71814000 | 10 |
| 71820000 | 6 |
| 71820800 | 6 |
| 71829000 | 3 |
| 71829800 | 3 |
| 71830000 | 10 |
| 71831000 | 10 |
| 71832000 | 10 |
| 71833000 | 4 |
| 71834000 | 3 |
| 71835000 | 10 |
| 71836000 | 10 |
| 71837000 | 10 |
| 71839000 | 10 |
| 71870000 | 5 |
| 71870670 | 5 |
| 71871000 | 5 |
| 71871670 | 5 |
| 71970000 | 50 |
| **72** | |
| 72010000 | 10 |
| 72011000 | 10 |
| 72012000 | 10 |
| 72013000 | 10 |
| 72014000 | 10 |
| 72017000 | 10 |
| 72020000 | 10 |
| 72021000 | 10 |
| 72022000 | 10 |
| 72023000 | 10 |
| 72031000 | 5 |
| 72032000 | 8 |
| 72040000 | 10 |
| 72041000 | 10 |
| 72042000 | 10 |
| 72043000 | 10 |
| 72044000 | 7 |
| 72045000 | 5 |
| 72105000 | 6 |
| 72110000 | 8 |
| 72111000 | 9 |
| 72113000 | 5 |
| 72115000 | 6 |
| 72116000 | 6 |
| 72200000 | 10 |
| 72202000 | 10 |
| 72290000 | 6 |
| 72291000 | 8 |
| 72400000 | 8 |
| 72405000 | 9 |
| 72410000 | 20 |
| 72416000 | 6 |
| 72417000 | 5 |
| 72419000 | 6 |
| 72600000 | 8 |
| 72605000 | 12 |
| 72800000 | 4 |
| 72800670 | 4 |
| 72800800 | 9 |
| 72801000 | 3 |
| 72801670 | 3 |
| 72801800 | 3 |
| 72802000 | 4 |
| 72802670 | 9 |
| 72802800 | 9 |
| 72803000 | 3 |
| 72803670 | 3 |
| 72803800 | 3 |
| 72804000 | 9 |
| 72804670 | 9 |
| 72804800 | 9 |
| 72805000 | 9 |
| 72805670 | 9 |
| 72805800 | 9 |
| 72806000 | 9 |
| 72806670 | 9 |
| 72806800 | 9 |
| 72807000 | 9 |
| 72807670 | 9 |
| 72807800 | 9 |
| 72808000 | 4 |
| 72808670 | 9 |
| 72808800 | 9 |
| 72809000 | 3 |
| 72809670 | 3 |
| 72809800 | 3 |
| 72810000 | 4 |
| 72810800 | 4 |
| 72811000 | 9 |
| 72813000 | 4 |
| 72813800 | 4 |
| 72814000 | 4 |
| 72814800 | 9 |
| 72815000 | 9 |
| 72815800 | 9 |
| 72820000 | 4 |
| 72820800 | 4 |
| 72821000 | 4 |
| 72821800 | 4 |
| 72822000 | 8 |
| 72822800 | 8 |
| 72823000 | 3 |
| 72823800 | 3 |
| 72827000 | 9 |
| 72827670 | 9 |
| 72827800 | 9 |
| 72840000 | 9 |
| 72840670 | 9 |
| 72840800 | 9 |
| 72841000 | 16 |
| 72841670 | 16 |
| 72841800 | 16 |
| 72842000 | 4 |
| 72842670 | 9 |
| 72843000 | 4 |
| 72843670 | 4 |
| 72844000 | 4 |
| 72844670 | 9 |
| 72845000 | 4 |
| 72845670 | 9 |
| **73** | |
| 73561000 | 9 |
| 73800000 | 6 |

## Počty kusů v balení

* Při objednávání prosím respektujte počty kusů v balení

| Obj.č. | Počet kusů v balení |
|---|---|
| 73800800 | 6 |
| 73801000 | 6 |
| 73801800 | 6 |
| 73802000 | 6 |
| 73802800 | 4 |
| 73803000 | 6 |
| 73803800 | 6 |
| 73804000 | 5 |
| 73804800 | 6 |
| 73812000 | 4 |
| 73812800 | 6 |
| 73850000 | 6 |
| 73850800 | 6 |
| 73851000 | 6 |
| 73851800 | 6 |
| 73852000 | 6 |
| 73852800 | 6 |
| 73853000 | 6 |
| 73853800 | 5 |
| 73860000 | 6 |
| 73860800 | 6 |
| 73880000 | 4 |
| 73880800 | 3 |
| **74** | |
| 74500000 | 5 |
| 74502000 | 5 |
| 74506000 | 5 |
| 74507000 | 5 |
| 74511000 | 5 |
| 74512000 | 4 |
| 74514000 | 9 |
| 74515000 | 9 |
| 74520000 | 5 |
| 74522000 | 8 |
| 74525000 | 6 |
| 74526000 | 6 |
| 74540000 | 8 |
| 74545000 | 10 |
| 74546000 | 10 |
| 74548000 | 30 |
| 74550000 | 6 |
| 74551000 | 6 |
| 74552000 | 6 |
| 74553000 | 6 |
| 74560000 | 8 |
| 74565000 | 10 |
| 74800000 | 4 |
| 74800670 | 4 |
| 74801000 | 4 |
| 74802000 | 4 |
| 74802670 | 4 |
| 74807000 | 3 |
| 74808000 | 3 |
| 74810000 | 4 |
| 74811000 | 4 |
| 74813000 | 4 |
| **75** | |
| 75010000 | 5 |
| 75010670 | 5 |
| 75010700 | 5 |
| 75012000 | 5 |
| 75012670 | 5 |
| 75012700 | 5 |
| 75013000 | 5 |
| 75013670 | 5 |
| 75013700 | 5 |
| 75020000 | 5 |
| 75020670 | 5 |
| 75020700 | 5 |
| 75022000 | 5 |
| 75022670 | 5 |
| 75022700 | 5 |
| 75023000 | 5 |
| 75023670 | 5 |
| 75023700 | 5 |
| 75024000 | 5 |
| 75024670 | 5 |
| 75024700 | 5 |
| 75030000 | 2 |
| 75030670 | 2 |
| 75030700 | 2 |
| 75032000 | 2 |
| 75032670 | 2 |
| 75032700 | 2 |
| 75040000 | 4 |
| 75040670 | 4 |
| 75040700 | 4 |
| 75042000 | 3 |
| 75042670 | 3 |
| 75042700 | 4 |
| 75050000 | 6 |
| 75050670 | 6 |
| 75050700 | 6 |
| 75200000 | 5 |
| 75200670 | 5 |
| 75200700 | 5 |
| 75410000 | 20 |
| 75410670 | 20 |
| 75410700 | 20 |
| 75415000 | 6 |
| 75415670 | 6 |
| 75415700 | 6 |
| 75420000 | 2 |
| 75420670 | 2 |
| 75420700 | 2 |
| 75615000 | 6 |
| 75615670 | 6 |
| 75615700 | 6 |
| 75620000 | 6 |
| 75620670 | 8 |
| 75620700 | 8 |
| **76** | |
| 76010000 | 5 |
| 76010670 | 5 |
| 76010700 | 5 |
| 76013000 | 5 |
| 76013670 | 5 |
| 76013700 | 5 |
| 76020000 | 5 |
| 76020670 | 5 |
| 76020700 | 5 |
| 76023000 | 5 |
| 76023670 | 5 |
| 76023700 | 5 |
| 76024000 | 5 |
| 76024670 | 5 |
| 76024700 | 5 |
| 76050000 | 6 |
| 76050670 | 6 |
| 76050700 | 6 |
| 76051000 | 6 |
| 76051670 | 6 |
| 76051700 | 6 |
| 76060000 | 2 |
| 76060670 | 2 |
| 76060700 | 2 |
| 76063000 | 2 |
| 76063670 | 2 |
| 76063700 | 2 |
| 76070000 | 3 |
| 76070670 | 3 |
| 76070700 | 3 |
| 76200000 | 5 |
| 76200670 | 5 |
| 76200700 | 5 |
| 76410000 | 20 |
| 76410670 | 20 |
| 76410700 | 20 |
| 76415000 | 6 |
| 76415670 | 6 |
| 76415700 | 6 |
| 76420000 | 2 |
| 76420670 | 2 |
| 76420700 | 2 |
| 76615000 | 6 |
| 76615670 | 6 |
| 76615700 | 6 |
| 76620000 | 4 |
| 76620670 | 4 |
| 76620700 | 8 |
| **92** | |
| 92019000 | 180 |
| **93** | |
| 93286000 | 20 |
| **94** | |
| 94005000 | 200 |
| 94051000 | 200 |
| 94055000 | 80 |
| 94139000 | 20 |
| 94140000 | 106 |
| 94148000 | 25 |
| 94246000 | 800 |
| **95** | |
| 95239000 | 100 |
| **96** | |
| 96016000 | 160 |
| 96026000 | 50 |
| 96083000 | 50 |
| 96100000 | 1000 |
| 96153000 | 50 |
| 96170000 | 50 |
| 96177880 | 80 |
| 96179000 | 200 |
| 96184000 | 200 |
| 96186000 | 400 |
| 96188000 | 160 |
| 96189000 | 160 |
| 96190000 | 50 |
| 96191000 | 100 |
| 96192000 | 160 |
| 96370000 | 100 |
| 96387000 | 18 |
| 96441000 | 6 |
| 96467000 | 80 |
| 96615000 | 27 |
| 96657000 | 31 |
| 96770000 | 5 |
| **97** | |
| 97116000 | 20 |
| 97450000 | 4000 |
| 97462000 | 140 |
| 97759000 | 100 |
| **98** | |
| 98556000 | 80 |
| 98610000 | 160 |
| 98993000 | 100 |

| Značka | Obj.č. | EUR | GTIN | Strana |
|---|---|---|---|---|
| **01** | | | | |
| HG | 01000180 | 179,80 | 4059625350867 | 544 |
| HG | 01001180 | 179,80 | 4059625350850 | 544 |
| HG | 01002180 | 179,80 | 4059625350836 | 545 |
| HG | 01800180 | 147,00 | 4011097347240 | 174 |
| HG | 01850180 | 200,60 | 4011097677545 | 332 |
| **02** | | | | |
| HG | 02024000 | 5,40 | 4011097100005 | 165 |
| HG | 02026000 | 36,30 | 4011097729220 | 234 |
| **06** | | | | |
| HG | 06010000 | 3,00 | 4011097100135 | 580 |
| **10** | | | | |
| AX | 10452180 | 516,60 | 4011097254104 | 361 |
| AX | 10490000 | 88,80 | 4011097432601 | 683 |
| AX | 10823000 | 167,50 | 4011097693712 | 671 |
| AX | 10823800 | 251,20 | 4011097694566 | 671 |
| AX | 10890000 | 62,30 | 4011097460901 | 683 |
| AX | 10891000 | 62,30 | 4011097462110 | 683 |
| **13** | | | | |
| HG | 13114000 | 359,60 | 4011097678832 | 296 |
| HG | 13114140 | 539,20 | 4059625229774 | 296 |
| HG | 13114340 | 539,20 | 4059625229781 | 296 |
| HG | 13114670 | 503,30 | 4059625229798 | 296 |
| HG | 13114700 | 503,30 | 4059625229804 | 296 |
| HG | 13114990 | 539,20 | 4059625229811 | 296 |
| HG | 13115000 | 387,80 | 4011097678849 | 297 |
| HG | 13116000 | 281,60 | 4011097678856 | 297 |
| HG | 13116140 | 422,30 | 4059625229828 | 297 |
| HG | 13116340 | 422,30 | 4059625229835 | 297 |
| HG | 13116670 | 394,00 | 4059625229842 | 297 |
| HG | 13116700 | 394,00 | 4059625229859 | 297 |
| HG | 13116990 | 422,30 | 4059625229866 | 297 |
| HG | 13117000 | 309,70 | 4011097678863 | 297 |
| HG | 13122000 | 252,80 | 4011097739205 | 302 |
| HG | 13123000 | 323,00 | 4011097739229 | 303 |
| HG | 13141000 | 576,50 | 4011097661308 | 292 |
| HG | 13141400 | 576,50 | 4011097666402 | 292 |
| HG | 13151000 | 770,90 | 4011097717036 | 290 |
| HG | 13151400 | 770,90 | 4011097717029 | 290 |
| HG | 13159180 | 236,00 | 4011097835310 | 368 |
| HG | 13161000 | 444,00 | 4011097661315 | 293 |
| HG | 13161400 | 444,00 | 4011097665696 | 293 |
| HG | 13171000 | 576,50 | 4011097717012 | 289 |
| HG | 13171400 | 576,50 | 4011097717005 | 289 |
| HG | 13182000 | 14,20 | 4011097668482 | 681 |
| HG | 13183000 | 1.735,20 | 4011097771021 | 289 |
| HG | 13184000 | 1.446,20 | 4011097771083 | 288 |
| HG | 13184400 | 1.446,20 | 4011097771076 | 288 |
| HG | 13201000 | 250,50 | 4011097799599 | 303 |
| HG | 13211000 | 197,50 | 4011097799582 | 303 |
| HG | 13233180 | 212,10 | 4011097629407 | 425 |
| HG | 13244180 | 324,80 | 4011097629414 | 373 |
| AX | 13290330 | 39,40 | 4011097189987 | 683 |
| AX | 13290450 | 39,40 | 4011097102993 | 683 |
| AX | 13290480 | 39,40 | 4011097103013 | 683 |
| HG | 13414000 | 126,70 | 4011097532509 | 448 |
| HG | 13423000 | 129,60 | 4011097603766 | 449 |
| HG | 13424000 | 140,30 | 4011097594774 | 449 |
| HG | 13437180 | 771,50 | 4011097660837 | 370 |
| HG | 13439180 | 393,50 | 4011097734033 | 371 |
| HG | 13440180 | 477,50 | 4059625321218 | 404 |
| HG | 13444180 | 941,50 | 4011097140841 | 372 |
| AX | 13485000 | 16,30 | 4011097104416 | 681 |
| HG | 13560180 | 59,10 | 4059625202968 | 572 |
| HG | 13593000 | 52,70 | 4011097745015 | 333 |
| HG | 13593140 | 79,00 | 4059625346716 | 333 |
| HG | 13593340 | 79,00 | 4059625346723 | 333 |
| HG | 13593670 | 73,70 | 4059625346693 | 333 |
| HG | 13593700 | 73,70 | 4059625346709 | 333 |
| HG | 13593990 | 79,00 | 4059625346730 | 333 |
| HG | 13595000 | 56,80 | 4011097333670 | 333 |
| HG | 13597000 | 53,80 | 4011097564739 | 327 |
| HG | 13597140 | 80,70 | 4059625250075 | 327 |
| HG | 13597340 | 80,70 | 4059625346839 | 327 |
| HG | 13597670 | 75,40 | 4059625346815 | 327 |
| HG | 13597700 | 75,40 | 4059625346822 | 327 |
| HG | 13597990 | 80,70 | 4059625346846 | 327 |
| HG | 13601000 | 127,70 | 4011097783727 | 315 |
| HG | 13604000 | 112,70 | 4011097825915 | 313 |
| HG | 13620180 | 124,40 | 4011097228747 | 463 |
| HG | 13622180 | 247,90 | 4011097625386 | 358 |
| AX | 13690330 | 39,40 | 4011097190587 | 683 |
| AX | 13690430 | 39,40 | 4011097104997 | 683 |
| AX | 13690450 | 39,40 | 4011097105017 | 683 |
| AX | 13690480 | 39,40 | 4011097105031 | 683 |
| AX | 13690610 | 39,40 | 4011097177304 | 683 |
| HG | 13893000 | 110,40 | 4011097105444 | 684 |
| HG | 13893450 | 110,40 | 4011097105475 | 684 |
| HG | 13901000 | 18,50 | 4011097537122 | 578 |
| HG | 13902000 | 15,80 | 4011097537139 | 577 |
| HG | 13903000 | 17,60 | 4011097646411 | 577 |
| HG | 13904000 | 34,00 | 4011097666778 | 577 |
| HG | 13912000 | 16,00 | 4011097413747 | 681 |
| HG | 13913000 | 12,40 | 4011097413754 | 681 |
| HG | 13914000 | 12,60 | 4011097413761 | 681 |
| HG | 13950000 | 36,90 | 4011097350721 | 577 |
| HG | 13950140 | 55,20 | 4011097957050 | 577 |
| HG | 13950670 | 51,40 | 4059625266137 | 577 |
| HG | 13950700 | 51,40 | 4059625266144 | 577 |
| HG | 13950990 | 55,20 | 4011097957128 | 577 |
| HG | 13954000 | 59,50 | 4011097360393 | 577 |
| HG | 13954820 | 89,30 | 4011097525532 | 577 |
| HG | 13961000 | 19,80 | 4011097105949 | 687 |
| HG | 13981000 | 39,40 | 4011097177434 | 685 |
| HG | 13988000 | 110,40 | 4011097106557 | 687 |
| HG | 13989000 | 31,80 | 4011097106564 | 687 |
| **14** | | | | |
| HG | 14091000 | 62,30 | 4011097177557 | 682 |
| HG | 14420000 | 208,90 | 4011097488424 | 391 |
| HG | 14495000 | 114,00 | 4011097255705 | 393 |
| HG | 14780000 | 565,10 | 4059625195970 | 620 |
| HG | 14781000 | 456,40 | 4059625197110 | 622 |
| HG | 14782000 | 386,10 | 4059625198100 | 623 |
| HG | 14785000 | 490,40 | 4059625197998 | 620 |
| HG | 14786000 | 578,60 | 4059625195994 | 617 |
| HG | 14806000 | 435,30 | 4011097732992 | 636 |
| HG | 14820000 | 565,10 | 4011097718378 | 620 |
| HG | 14820800 | 734,20 | 4011097718361 | 620 |
| HG | 14821000 | 456,40 | 4011097718354 | 622 |
| HG | 14821800 | 594,00 | 4011097718347 | 622 |
| HG | 14822000 | 386,10 | 4011097718170 | 623 |
| HG | 14822800 | 502,10 | 4011097718330 | 623 |
| HG | 14823000 | 456,40 | 4011097718323 | 624 |
| HG | 14834000 | 503,40 | 4011097823690 | 621 |
| HG | 14834800 | 654,40 | 4011097823683 | 621 |
| HG | 14847000 | 430,00 | 4011097823676 | 620 |
| HG | 14847800 | 559,60 | 4011097823669 | 620 |
| HG | 14857000 | 516,50 | 4011097823652 | 619 |

| Značka | Obj.č. | EUR | GTIN | Strana |
|---|---|---|---|---|
| HG | 14857800 | 671,40 | 4011097823645 | 619 |
| HG | 14883000 | 490,40 | 4011097748559 | 620 |
| HG | 14883800 | 624,90 | 4011097748566 | 620 |
| HG | 14884000 | 578,60 | 4011097772783 | 617 |
| HG | 14884800 | 752,00 | 4011097772790 | 617 |
| HG | 14888000 | 521,90 | 4011097752631 | 624 |
| HG | 14890000 | 62,30 | 4011097362274 | 682 |
| HG | 14891000 | 62,30 | 4011097217253 | 682 |
| HG | 14893000 | 110,40 | 4011097260303 | 684 |
| HG | 14896000 | 62,30 | 4011097508009 | 684 |
| HG | 14920000 | 144,70 | 4011097153759 | 686 |
| **15** | | | | |
| HG | 15310180 | 743,30 | 4011097815602 | 305 |
| HG | 15311180 | 867,20 | 4059625034057 | 306 |
| HG | 15312180 | 991,00 | 4059625034040 | 308 |
| HG | 15313180 | 1.114,90 | 4059625034033 | 309 |
| HG | 15355000 | 1.482,10 | 4059625034019 | 305 |
| HG | 15355400 | 1.482,10 | 4011097815619 | 305 |
| HG | 15355600 | 1.482,10 | 4059625034002 | 305 |
| HG | 15356000 | 1.751,50 | 4059625033999 | 306 |
| HG | 15356400 | 1.751,50 | 4059625033982 | 306 |
| HG | 15356600 | 1.751,50 | 4059625033975 | 306 |
| HG | 15357000 | 2.021,00 | 4059625033968 | 307 |
| HG | 15357400 | 2.021,00 | 4059625033951 | 307 |
| HG | 15357600 | 2.021,00 | 4059625033944 | 307 |
| HG | 15358000 | 2.290,50 | 4059625033937 | 309 |
| HG | 15358400 | 2.290,50 | 4059625033920 | 309 |
| HG | 15358600 | 2.290,50 | 4059625033913 | 309 |
| HG | 15380000 | 1.361,90 | 4059625201350 | 304 |
| HG | 15380140 | 2.042,80 | 4059625241707 | 304 |
| HG | 15380340 | 2.042,80 | 4059625241691 | 304 |
| HG | 15380670 | 1.770,40 | 4059625241684 | 304 |
| HG | 15380700 | 1.770,40 | 4059625201336 | 304 |
| HG | 15380990 | 2.042,80 | 4059625241677 | 304 |
| HG | 15381000 | 1.617,70 | 4059625201312 | 306 |
| HG | 15381700 | 2.102,70 | 4059625201299 | 306 |
| HG | 15382000 | 1.873,30 | 4059625201275 | 307 |
| HG | 15382140 | 2.810,00 | 4059625241967 | 307 |
| HG | 15382340 | 2.810,00 | 4059625241974 | 307 |
| HG | 15382670 | 2.435,30 | 4059625241981 | 307 |
| HG | 15382700 | 2.435,30 | 4059625201251 | 307 |
| HG | 15382990 | 2.810,00 | 4059625241998 | 307 |
| HG | 15384000 | 2.129,00 | 4059625201237 | 308 |
| HG | 15384700 | 2.767,50 | 4059625201213 | 308 |
| HG | 15597000 | 52,60 | 4011097625027 | 332 |
| HG | 15597140 | 78,70 | 4059625346785 | 332 |
| HG | 15597340 | 78,70 | 4059625346792 | 332 |
| HG | 15597670 | 73,50 | 4059625346761 | 332 |
| HG | 15597700 | 73,50 | 4059625346778 | 332 |
| HG | 15597990 | 78,70 | 4059625346808 | 332 |
| HG | 15705000 | 279,70 | 4011097741727 | 325 |
| HG | 15706000 | 454,60 | 4011097741710 | 324 |
| HG | 15707000 | 454,60 | 4011097741703 | 324 |
| HG | 15708000 | 510,30 | 4011097741697 | 324 |
| HG | 15712000 | 454,60 | 4059625028728 | 323 |
| HG | 15714000 | 510,30 | 4059625028735 | 323 |
| HG | 15714140 | 765,30 | 4059625230244 | 323 |
| HG | 15714340 | 765,30 | 4059625230251 | 323 |
| HG | 15714670 | 714,40 | 4059625230268 | 323 |
| HG | 15714700 | 714,40 | 4059625230275 | 323 |
| HG | 15714990 | 765,30 | 4059625230282 | 323 |
| HG | 15734400 | 608,80 | 4011097777528 | 311 |
| HG | 15735400 | 837,90 | 4011097777511 | 311 |
| HG | 15736400 | 608,80 | 4011097777504 | 312 |
| HG | 15737400 | 837,90 | 4011097777498 | 310 |
| HG | 15738400 | 916,60 | 4011097777481 | 310 |
| HG | 15741000 | 489,70 | 4011097741369 | 319 |
| HG | 15742000 | 677,80 | 4011097741352 | 320 |
| HG | 15743000 | 738,10 | 4011097741345 | 319 |
| HG | 15743140 | 1.070,00 | 4059625142424 | 319 |
| HG | 15743340 | 1.107,20 | 4059625244548 | 319 |
| HG | 15743670 | 1.033,20 | 4059625266069 | 319 |
| HG | 15743700 | 1.033,20 | 4059625266076 | 319 |
| HG | 15743990 | 1.107,20 | 4059625266083 | 319 |
| HG | 15744000 | 677,80 | 4011097741338 | 318 |
| HG | 15745000 | 489,70 | 4011097741321 | 320 |
| HG | 15747000 | 564,90 | 4011097746388 | 321 |
| HG | 15748000 | 625,50 | 4011097749631 | 321 |
| HG | 15755000 | 279,70 | 4011097741680 | 326 |
| HG | 15756000 | 454,60 | 4011097741673 | 326 |
| HG | 15757000 | 454,60 | 4011097741666 | 325 |
| HG | 15758000 | 510,30 | 4011097741659 | 325 |
| HG | 15758140 | 765,30 | 4059625155028 | 325 |
| HG | 15758340 | 765,30 | 4059625216682 | 325 |
| HG | 15758670 | 714,40 | 4059625266038 | 325 |
| HG | 15758700 | 714,40 | 4059625266045 | 325 |
| HG | 15758990 | 765,30 | 4059625266052 | 325 |
| HG | 15760000 | 489,70 | 4011097719870 | 315 |
| HG | 15760140 | 734,60 | 4059625355893 | 315 |
| HG | 15760340 | 734,60 | 4059625355879 | 315 |
| HG | 15760670 | 685,50 | 4059625355855 | 315 |
| HG | 15760700 | 685,50 | 4059625355831 | 315 |
| HG | 15760990 | 734,60 | 4059625355817 | 315 |
| HG | 15761000 | 677,80 | 4011097719863 | 316 |
| HG | 15762000 | 677,80 | 4011097719856 | 314 |
| HG | 15763000 | 738,10 | 4011097719849 | 314 |
| HG | 15763140 | 1.107,20 | 4059625230299 | 314 |
| HG | 15763340 | 1.107,20 | 4059625230909 | 314 |
| HG | 15763670 | 1.033,20 | 4059625230916 | 314 |
| HG | 15763700 | 1.033,20 | 4059625230923 | 314 |
| HG | 15763990 | 1.107,20 | 4059625230930 | 314 |
| HG | 15764000 | 489,70 | 4011097719832 | 316 |
| HG | 15764140 | 734,60 | 4059625355794 | 316 |
| HG | 15764340 | 734,60 | 4059625355770 | 316 |
| HG | 15764670 | 685,50 | 4059625355756 | 316 |
| HG | 15764700 | 685,50 | 4059625355732 | 316 |
| HG | 15764990 | 734,60 | 4059625355718 | 316 |
| HG | 15765000 | 903,90 | 4011097719825 | 315 |
| HG | 15767000 | 564,90 | 4011097746364 | 317 |
| HG | 15768000 | 625,50 | 4011097749624 | 317 |
| HG | 15773000 | 324,70 | 4059625196076 | 295 |
| HG | 15774000 | 396,80 | 4059625196069 | 296 |
| HG | 15930180 | 310,60 | 4011097345239 | 328 |
| HG | 15932000 | 147,70 | 4011097487984 | 326 |
| HG | 15956000 | 70,60 | 4011097629360 | 333 |
| HG | 15970180 | 108,50 | 4011097345208 | 327 |
| HG | 15972000 | 110,50 | 4011097487960 | 326 |
| HG | 15973180 | 99,90 | 4011097345215 | 328 |
| HG | 15974180 | 103,80 | 4011097345222 | 327 |
| HG | 15981180 | 197,10 | 4011097415772 | 328 |
| **16** | | | | |
| AX | 16092000 | 110,40 | 4011097150178 | 683 |
| AX | 16391000 | 50,60 | 4011097111483 | 684 |
| AX | 16884000 | 46,60 | 4011097515915 | 165 |
| AX | 16884820 | 69,90 | 4011097515922 | 165 |
| AX | 16891000 | 88,80 | 4011097235837 | 682 |
| AX | 16991000 | 50,60 | 4011097112367 | 684 |
| AX | 16993000 | 50,60 | 4011097112411 | 684 |

| Značka | Obj.č. | EUR | GTIN | Strana |
|---|---|---|---|---|
| **19** | | | | |
| AX | 19418000 | 484,50 | 4011097664637 | 368 |
| **21** | | | | |
| HG | 21140700 | 17,70 | 4059625250341 | 541 |
| HG | 21141000 | 12,10 | 4059625250358 | 541 |
| HG | 21142000 | 12,10 | 4059625250365 | 541 |
| HG | 21143000 | 12,10 | 4059625250372 | 542 |
| HG | 21144000 | 12,10 | 4059625250389 | 542 |
| HG | 21145000 | 12,10 | 4059625250396 | 542 |
| HG | 21146000 | 12,10 | 4059625250402 | 542 |
| **24** | | | | |
| HG | 24001400 | 3.181,30 | 4011097772219 | 174 |
| HG | 24001600 | 3.181,30 | 4011097983165 | 174 |
| HG | 24002400 | 1.880,00 | 4011097771182 | 180 |
| HG | 24002600 | 1.880,00 | 4011097975764 | 180 |
| HG | 24003400 | 2.024,60 | 4011097771243 | 179 |
| HG | 24003600 | 2.024,60 | 4011097983066 | 179 |
| HG | 24004400 | 2.458,40 | 4011097771304 | 178 |
| HG | 24004600 | 2.458,40 | 4011097983080 | 178 |
| HG | 24005400 | 2.602,80 | 4011097771366 | 177 |
| HG | 24005600 | 2.602,80 | 4011097983103 | 177 |
| HG | 24006400 | 2.747,40 | 4011097771380 | 176 |
| HG | 24006600 | 2.747,40 | 4011097983127 | 176 |
| HG | 24007400 | 2.892,20 | 4011097771397 | 175 |
| HG | 24007600 | 2.892,20 | 4011097983141 | 175 |
| HG | 24010180 | 289,40 | 4011097771175 | 176 |
| HG | 24011400 | 3.181,30 | 4011097772226 | 174 |
| HG | 24012400 | 1.880,00 | 4011097771151 | 176 |
| HG | 24013400 | 2.024,60 | 4011097771229 | 179 |
| HG | 24014400 | 2.458,40 | 4011097771281 | 176 |
| HG | 24015400 | 2.602,80 | 4011097771342 | 177 |
| HG | 24016400 | 2.747,40 | 4011097772202 | 176 |
| HG | 24017400 | 2.892,20 | 4011097772332 | 175 |
| HG | 24100000 | 39,40 | 4059625315897 | 94 |
| HG | 24100670 | 51,20 | 4059625316016 | 94 |
| HG | 24100700 | 51,20 | 4059625316009 | 94 |
| HG | 24101000 | 39,40 | 4059625320556 | 94 |
| HG | 24101670 | 51,20 | 4059625320570 | 94 |
| HG | 24101700 | 51,20 | 4059625320563 | 94 |
| HG | 24110000 | 39,40 | 4059625310915 | 95 |
| HG | 24110670 | 51,20 | 4059625313046 | 95 |
| HG | 24110700 | 51,20 | 4059625313039 | 95 |
| HG | 24111000 | 39,40 | 4059625310922 | 95 |
| HG | 24111670 | 51,20 | 4059625338773 | 95 |
| HG | 24111700 | 51,20 | 4059625338766 | 95 |
| HG | 24120000 | 29,80 | 4059625316023 | 95 |
| HG | 24120670 | 38,80 | 4059625316047 | 95 |
| HG | 24120700 | 38,80 | 4059625316030 | 95 |
| HG | 24121000 | 29,80 | 4059625320587 | 95 |
| HG | 24121670 | 38,80 | 4059625320600 | 95 |
| HG | 24121700 | 38,80 | 4059625320594 | 95 |
| HG | 24130000 | 95,50 | 4059625313718 | 205 |
| HG | 24130670 | 124,20 | 4059625313732 | 205 |
| HG | 24130700 | 124,20 | 4059625313725 | 205 |
| HG | 24132000 | 95,50 | 4059625316894 | 205 |
| HG | 24132670 | 124,20 | 4059625317013 | 205 |
| HG | 24132700 | 124,20 | 4059625317006 | 205 |
| HG | 24139000 | 56,20 | 4059625340974 | 217 |
| HG | 24139670 | 73,10 | 4059625340998 | 217 |
| HG | 24139700 | 73,10 | 4059625340981 | 217 |
| HG | 24140000 | 280,90 | 4059625340073 | 204 |
| HG | 24140670 | 365,20 | 4059625340097 | 204 |
| HG | 24140700 | 365,20 | 4059625340080 | 204 |
| HG | 24141000 | 280,90 | 4059625340707 | 204 |

| Značka | Obj.č. | EUR | GTIN | Strana |
|---|---|---|---|---|
| HG | 24141670 | 365,20 | 4059625340721 | 204 |
| HG | 24141700 | 365,20 | 4059625340714 | 204 |
| HG | 24149000 | 89,90 | 4059625341063 | 217 |
| HG | 24149670 | 116,90 | 4059625341087 | 217 |
| HG | 24149700 | 116,90 | 4059625341070 | 217 |
| HG | 24150000 | 528,10 | 4059625340851 | 204 |
| HG | 24150670 | 686,50 | 4059625340875 | 204 |
| HG | 24150700 | 686,50 | 4059625340868 | 204 |
| HG | 24151000 | 528,10 | 4059625340882 | 204 |
| HG | 24151670 | 686,50 | 4059625340905 | 204 |
| HG | 24151700 | 686,50 | 4059625340899 | 204 |
| HG | 24160000 | 106,80 | 4059625348048 | 117 |
| HG | 24160670 | 149,50 | 4059625358214 | 117 |
| HG | 24160700 | 149,50 | 4059625358221 | 117 |
| HG | 24161000 | 106,80 | 4059625348031 | 117 |
| HG | 24161670 | 149,50 | 4059625358238 | 117 |
| HG | 24161700 | 149,50 | 4059625358245 | 117 |
| HG | 24170000 | 123,60 | 4059625348024 | 117 |
| HG | 24170670 | 173,10 | 4059625358252 | 117 |
| HG | 24170700 | 173,10 | 4059625358269 | 117 |
| HG | 24171000 | 123,60 | 4059625348017 | 117 |
| HG | 24171670 | 173,10 | 4059625358276 | 117 |
| HG | 24171700 | 173,10 | 4059625358283 | 117 |
| HG | 24220000 | 831,40 | 4059625358375 | 244 |
| HG | 24221000 | 831,40 | 4059625358290 | 244 |
| HG | 24230000 | 893,20 | 4059625358306 | 245 |
| HG | 24240000 | 943,80 | 4059625358313 | 243 |
| HG | 24240670 | 1.226,90 | 4059625358320 | 243 |
| HG | 24240700 | 1.226,90 | 4059625358337 | 243 |
| HG | 24241000 | 943,80 | 4059625358344 | 243 |
| HG | 24241670 | 1.226,90 | 4059625358351 | 243 |
| HG | 24241700 | 1.226,90 | 4059625358368 | 243 |
| HG | 24250670 | 675,70 | 4059625368251 | 540 |
| HG | 24250700 | 675,70 | 4059625368244 | 540 |
| HG | 24260000 | 483,20 | 4059625368268 | 140 |
| HG | 24270000 | 500,00 | 4059625368275 | 140 |
| HG | 24291670 | 110,20 | 4059625368299 | 540 |
| HG | 24291700 | 110,20 | 4059625368282 | 540 |
| HG | 24301000 | 55,10 | 4059625347928 | 155 |
| HG | 24301670 | 71,60 | 4059625358382 | 155 |
| HG | 24301700 | 71,60 | 4059625358399 | 155 |
| HG | 24302000 | 61,80 | 4059625347911 | 154 |
| HG | 24302670 | 80,40 | 4059625358405 | 154 |
| HG | 24302700 | 80,40 | 4059625358412 | 154 |
| HG | 24303000 | 66,30 | 4059625347904 | 155 |
| HG | 24303670 | 86,20 | 4059625358429 | 155 |
| HG | 24303700 | 86,20 | 4059625358436 | 155 |
| HG | 24340000 | 463,80 | 4059625358443 | 291 |
| HG | 24340670 | 602,90 | 4059625358450 | 291 |
| HG | 24340700 | 602,90 | 4059625358467 | 291 |
| HG | 24360000 | 383,60 | 4059625358474 | 291 |
| HG | 24360670 | 498,70 | 4059625358481 | 291 |
| HG | 24360700 | 498,70 | 4059625358498 | 291 |
| HG | 24400000 | 78,70 | 4059625347799 | 146 |
| HG | 24401000 | 86,60 | 4059625347782 | 146 |
| **25** | | | | |
| HG | 25968000 | 62,30 | 4011097460079 | 675 |
| **26** | | | | |
| HG | 26014000 | 106,10 | 4059625136621 | 93 |
| HG | 26014140 | 158,90 | 4059625346907 | 93 |
| HG | 26014340 | 158,90 | 4059625346914 | 93 |
| HG | 26014670 | 148,40 | 4059625346921 | 93 |
| HG | 26014700 | 148,40 | 4059625346938 | 93 |
| HG | 26014990 | 158,90 | 4059625346945 | 93 |

| Značka | Obj.č. | EUR | GTIN | Strana |
|---|---|---|---|---|
| HG | 26079000 | 561,80 | 4059625315125 | 274 |
| HG | 26085000 | 257,40 | 4059625319994 | 101 |
| HG | 26089000 | 432,70 | 4059625315101 | 272 |
| HG | 26089670 | 605,60 | 4059625338667 | 272 |
| HG | 26090000 | 22,00 | 4059625299142 | 100 |
| HG | 26093000 | 112,40 | 4059625302514 | 215 |
| HG | 26094000 | 112,40 | 4059625302507 | 216 |
| HG | 26095000 | 112,40 | 4059625302491 | 215 |
| HG | 26096000 | 112,40 | 4059625302484 | 216 |
| HG | 26097000 | 432,70 | 4059625314791 | 276 |
| HG | 26097670 | 605,70 | 4059625338650 | 276 |
| HG | 26098000 | 561,80 | 4059625314784 | 277 |
| HG | 26099000 | 354,00 | 4059625314777 | 275 |
| HG | 26099670 | 495,60 | 4059625338643 | 275 |
| HG | 26115000 | 5.121,70 | 4011097679174 | 188 |
| HG | 26117000 | 6.108,10 | 4011097679167 | 188 |
| HG | 26220000 | 379,30 | 4011097790992 | 208 |
| HG | 26220140 | 568,90 | 4059625264126 | 208 |
| HG | 26220340 | 568,90 | 4059625264102 | 208 |
| HG | 26220670 | 531,00 | 4059625264089 | 208 |
| HG | 26220700 | 531,00 | 4059625264096 | 208 |
| HG | 26220990 | 568,90 | 4059625264119 | 208 |
| HG | 26221000 | 381,60 | 4011097791104 | 208 |
| HG | 26221140 | 572,40 | 4059625203798 | 208 |
| HG | 26221340 | 572,40 | 4059625217030 | 208 |
| HG | 26221670 | 534,30 | 4059625264058 | 208 |
| HG | 26221700 | 534,30 | 4059625264065 | 208 |
| HG | 26221990 | 572,40 | 4059625264072 | 208 |
| HG | 26226000 | 882,50 | 4059625201084 | 181 |
| HG | 26226700 | 1.147,00 | 4059625201077 | 181 |
| HG | 26227000 | 882,50 | 4059625200780 | 181 |
| HG | 26227700 | 1.147,00 | 4059625200797 | 181 |
| HG | 26228000 | 741,70 | 4059625201565 | 182 |
| HG | 26228140 | 1.112,50 | 4059625264775 | 182 |
| HG | 26228340 | 1.112,50 | 4059625264751 | 182 |
| HG | 26228670 | 964,10 | 4059625264744 | 182 |
| HG | 26228700 | 964,10 | 4059625201558 | 182 |
| HG | 26228990 | 1.112,50 | 4059625264768 | 182 |
| HG | 26229000 | 741,70 | 4059625200902 | 182 |
| HG | 26229140 | 1.059,60 | 4059625264812 | 182 |
| HG | 26229340 | 1.059,60 | 4059625264799 | 182 |
| HG | 26229670 | 918,20 | 4059625264782 | 182 |
| HG | 26229700 | 964,10 | 4059625200919 | 182 |
| HG | 26229990 | 1.059,60 | 4059625264805 | 182 |
| HG | 26230000 | 1.010,20 | 4059625200926 | 183 |
| HG | 26230140 | 1.515,40 | 4059625264737 | 183 |
| HG | 26230340 | 1.515,40 | 4059625264713 | 183 |
| HG | 26230670 | 1.313,40 | 4059625264706 | 183 |
| HG | 26230700 | 1.313,40 | 4059625201541 | 183 |
| HG | 26230990 | 1.515,40 | 4059625264720 | 183 |
| HG | 26231000 | 869,40 | 4059625201534 | 184 |
| HG | 26231140 | 1.304,30 | 4059625264898 | 184 |
| HG | 26231340 | 1.304,30 | 4059625264874 | 184 |
| HG | 26231670 | 1.130,50 | 4059625264867 | 184 |
| HG | 26231700 | 1.130,50 | 4059625201527 | 184 |
| HG | 26231990 | 1.304,30 | 4059625264881 | 184 |
| HG | 26232000 | 1.266,00 | 4059625201510 | 185 |
| HG | 26232700 | 1.645,60 | 4059625201503 | 185 |
| HG | 26233000 | 1.266,00 | 4059625201497 | 185 |
| HG | 26233700 | 1.645,60 | 4059625201480 | 185 |
| HG | 26234000 | 1.393,70 | 4059625201473 | 186 |
| HG | 26234140 | 2.090,60 | 4059625264850 | 186 |
| HG | 26234340 | 2.090,60 | 4059625264836 | 186 |
| HG | 26234670 | 1.811,90 | 4059625264829 | 186 |
| HG | 26234700 | 1.811,90 | 4059625201466 | 186 |
| HG | 26234990 | 2.090,60 | 4059625264843 | 186 |
| HG | 26238000 | 635,20 | 4011097853420 | 193 |
| HG | 26238140 | 952,80 | 4059625230718 | 193 |
| HG | 26238340 | 952,80 | 4059625230725 | 193 |
| HG | 26238670 | 889,40 | 4059625230732 | 193 |
| HG | 26238700 | 889,40 | 4059625230749 | 193 |
| HG | 26238990 | 952,80 | 4059625230756 | 193 |
| HG | 26239000 | 635,20 | 4011097975658 | 193 |
| HG | 26243000 | 575,50 | 4059625201435 | 186 |
| HG | 26243700 | 748,00 | 4059625201428 | 186 |
| HG | 26250000 | 596,80 | 4011097853413 | 195 |
| HG | 26250140 | 895,20 | 4059625191934 | 195 |
| HG | 26250340 | 895,20 | 4059625230763 | 195 |
| HG | 26250670 | 835,60 | 4059625230770 | 195 |
| HG | 26250700 | 835,60 | 4059625230787 | 195 |
| HG | 26250990 | 895,20 | 4059625230794 | 195 |
| HG | 26251000 | 596,80 | 4011097975665 | 195 |
| HG | 26252000 | 1.010,70 | 4011097975672 | 195 |
| HG | 26253000 | 1.010,70 | 4011097975689 | 195 |
| HG | 26254180 | 148,20 | 4011097975696 | 195 |
| HG | 26257000 | 378,80 | 4059625196106 | 207 |
| HG | 26258000 | 378,80 | 4059625196090 | 207 |
| HG | 26270000 | 22,00 | 4059625299135 | 100 |
| HG | 26270670 | 30,80 | 4059625339145 | 100 |
| HG | 26271000 | 112,40 | 4059625302170 | 215 |
| HG | 26271670 | 157,30 | 4059625339121 | 215 |
| HG | 26272000 | 354,00 | 4059625328934 | 275 |
| HG | 26272670 | 495,60 | 4059625330067 | 275 |
| HG | 26273000 | 41,10 | 4059625325575 | 161 |
| HG | 26274000 | 561,80 | 4059625328941 | 274 |
| HG | 26275000 | 53,90 | 4059625333228 | 137 |
| HG | 26276000 | 432,70 | 4059625314760 | 272 |
| HG | 26276670 | 605,70 | 4059625339084 | 272 |
| HG | 26277000 | 112,40 | 4059625302163 | 215 |
| HG | 26277670 | 157,30 | 4059625339077 | 215 |
| HG | 26278000 | 41,10 | 4059625325582 | 161 |
| HG | 26279000 | 53,90 | 4059625333235 | 137 |
| HG | 26281000 | 112,40 | 4059625302156 | 216 |
| HG | 26281670 | 157,30 | 4059625339053 | 216 |
| HG | 26282000 | 354,00 | 4059625315873 | 279 |
| HG | 26282670 | 495,60 | 4059625339039 | 279 |
| HG | 26283000 | 112,40 | 4059625302149 | 216 |
| HG | 26283670 | 157,30 | 4059625339022 | 216 |
| HG | 26284000 | 561,80 | 4059625328958 | 277 |
| HG | 26285000 | 848,30 | 4059625326602 | 273 |
| HG | 26286000 | 432,70 | 4059625314753 | 276 |
| HG | 26286670 | 605,70 | 4059625330074 | 276 |
| HG | 26287000 | 848,30 | 4059625326596 | 278 |
| HG | 26289000 | 354,00 | 4059625339015 | 279 |
| HG | 26289670 | 495,60 | 4059625339008 | 279 |
| HG | 26318000 | 432,70 | 4059625338995 | 272 |
| HG | 26319000 | 432,70 | 4059625338988 | 276 |
| HG | 26320000 | 317,90 | 4011097804330 | 116 |
| HG | 26322000 | 331,20 | 4011097804316 | 116 |
| HG | 26322400 | 331,20 | 4011097787855 | 116 |
| HG | 26323000 | 331,20 | 4011097804309 | 116 |
| HG | 26324000 | 463,70 | 4011097804293 | 114 |
| HG | 26326000 | 463,70 | 4011097804279 | 115 |
| HG | 26328400 | 167,90 | 4011097787794 | 512 |
| HG | 26329000 | 172,30 | 4011097787787 | 512 |
| HG | 26330400 | 23,90 | 4011097780689 | 99 |
| HG | 26331400 | 21,20 | 4011097780672 | 99 |
| HG | 26332400 | 26,40 | 4011097780665 | 99 |

| Značka | Obj.č. | EUR | GTIN | Strana |
|---|---|---|---|---|
| HG | 26333400 | 23,90 | 4011097780658 | 99 |
| HG | 26334400 | 23,90 | 4011097780641 | 513 |
| HG | 26336400 | 26,40 | 4011097792064 | 513 |
| HG | 26340000 | 22,00 | 4059625299128 | 100 |
| HG | 26340670 | 30,80 | 4059625338971 | 100 |
| HG | 26365000 | 1.320,20 | 4059625320419 | 215 |
| HG | 26371000 | 316,90 | 4059625338964 | 138 |
| HG | 26401000 | 212,00 | 4011097804255 | 150 |
| HG | 26402000 | 225,20 | 4011097804248 | 150 |
| HG | 26403400 | 357,60 | 4011097804231 | 150 |
| HG | 26404400 | 357,60 | 4011097804224 | 150 |
| HG | 26405000 | 52,90 | 4059625316351 | 219 |
| HG | 26405670 | 74,00 | 4059625326589 | 219 |
| HG | 26406000 | 50,70 | 4059625316344 | 220 |
| HG | 26406670 | 70,90 | 4059625326565 | 220 |
| HG | 26407000 | 67,50 | 4059625316337 | 216 |
| HG | 26407670 | 94,40 | 4059625326541 | 216 |
| HG | 26410400 | 74,80 | 4011097744872 | 157 |
| HG | 26411400 | 89,20 | 4011097744865 | 156 |
| HG | 26412400 | 74,80 | 4011097760285 | 156 |
| HG | 26413400 | 89,20 | 4011097760292 | 155 |
| HG | 26420400 | 71,00 | 4011097757025 | 157 |
| HG | 26421400 | 84,80 | 4011097757018 | 156 |
| HG | 26422670 | 75,50 | 4059625365793 | 137 |
| HG | 26423670 | 75,10 | 4059625365816 | 137 |
| HG | 26424400 | 71,00 | 4011097757049 | 156 |
| HG | 26425400 | 84,80 | 4011097757032 | 155 |
| HG | 26442000 | 306,30 | 4011097705941 | 189 |
| HG | 26443000 | 306,30 | 4011097705958 | 189 |
| HG | 26453000 | 30,40 | 4011097756868 | 164 |
| HG | 26453140 | 45,60 | 4059625142448 | 164 |
| HG | 26453340 | 45,60 | 4059625308509 | 164 |
| HG | 26453670 | 42,50 | 4059625308523 | 164 |
| HG | 26453700 | 42,50 | 4059625308516 | 164 |
| HG | 26453990 | 45,60 | 4059625308530 | 164 |
| HG | 26455000 | 30,40 | 4011097756851 | 165 |
| HG | 26455140 | 45,60 | 4011097837291 | 165 |
| HG | 26455340 | 45,60 | 4011097837284 | 165 |
| HG | 26455670 | 42,50 | 4059625230947 | 165 |
| HG | 26455700 | 42,50 | 4059625230954 | 165 |
| HG | 26455990 | 45,60 | 4011097837390 | 165 |
| HG | 26456000 | 180,60 | 4011097814803 | 163 |
| HG | 26456400 | 180,60 | 4011097786902 | 163 |
| HG | 26457000 | 30,40 | 4011097756875 | 165 |
| HG | 26457140 | 45,60 | 4011097891873 | 165 |
| HG | 26457340 | 45,60 | 4011097891866 | 165 |
| HG | 26457670 | 42,50 | 4059625304778 | 165 |
| HG | 26457700 | 42,50 | 4059625304761 | 165 |
| HG | 26457990 | 45,60 | 4011097891972 | 165 |
| HG | 26464000 | 265,80 | 4011097689678 | 210 |
| HG | 26465000 | 265,80 | 4011097689685 | 210 |
| HG | 26466000 | 500,10 | 4011097720562 | 192 |
| HG | 26466400 | 500,10 | 4011097720555 | 192 |
| HG | 26467000 | 457,30 | 4011097720548 | 192 |
| HG | 26467400 | 457,30 | 4011097720531 | 192 |
| HG | 26469000 | 457,30 | 4011097720524 | 192 |
| HG | 26470000 | 500,10 | 4011097720500 | 192 |
| HG | 26470400 | 500,10 | 4011097720494 | 192 |
| HG | 26471180 | 118,70 | 4011097718637 | 190 |
| HG | 26472000 | 518,40 | 4011097718620 | 190 |
| HG | 26481000 | 518,40 | 4011097718613 | 190 |
| HG | 26485000 | 95,60 | 4011097767536 | 163 |
| HG | 26486000 | 95,60 | 4011097767543 | 163 |
| HG | 26487000 | 95,60 | 4011097767550 | 163 |

| Značka | Obj.č. | EUR | GTIN | Strana |
|---|---|---|---|---|
| HG | 26503000 | 76,30 | 4011097756820 | 147 |
| HG | 26504000 | 83,50 | 4011097756837 | 146 |
| HG | 26505000 | 55,20 | 4011097773810 | 147 |
| HG | 26506000 | 62,10 | 4011097773803 | 146 |
| HG | 26511000 | 77,10 | 4011097857046 | 675 |
| HG | 26511400 | 77,10 | 4011097857039 | 675 |
| HG | 26511600 | 77,10 | 4011097961286 | 675 |
| HG | 26515000 | 106,10 | 4059625326763 | 93 |
| HG | 26516000 | 106,10 | 4059625326770 | 93 |
| HG | 26519000 | 22,40 | 4011097693200 | 151 |
| HG | 26520000 | 103,90 | 4011097706047 | 93 |
| HG | 26520140 | 155,90 | 4059625230824 | 93 |
| HG | 26520340 | 155,90 | 4059625221297 | 93 |
| HG | 26520400 | 103,90 | 4011097706085 | 93 |
| HG | 26520670 | 145,60 | 4059625230817 | 93 |
| HG | 26520700 | 145,60 | 4059625230800 | 93 |
| HG | 26520990 | 155,90 | 4059625230961 | 93 |
| HG | 26521000 | 103,90 | 4011097706054 | 93 |
| HG | 26521400 | 103,90 | 4011097706092 | 93 |
| HG | 26522000 | 282,30 | 4011097741956 | 206 |
| HG | 26522400 | 282,30 | 4011097741963 | 206 |
| HG | 26523000 | 282,30 | 4011097741970 | 206 |
| HG | 26524000 | 282,30 | 4011097751993 | 205 |
| HG | 26524400 | 282,30 | 4011097752006 | 205 |
| HG | 26528000 | 282,30 | 4011097752068 | 205 |
| HG | 26528400 | 282,30 | 4011097752075 | 205 |
| HG | 26530000 | 103,90 | 4011097706764 | 94 |
| HG | 26530140 | 155,90 | 4059625264027 | 94 |
| HG | 26530340 | 155,90 | 4059625264010 | 94 |
| HG | 26530400 | 103,90 | 4011097726663 | 94 |
| HG | 26530670 | 145,60 | 4059625263990 | 94 |
| HG | 26530700 | 145,60 | 4059625264003 | 94 |
| HG | 26530990 | 155,90 | 4059625026830 | 94 |
| HG | 26531000 | 103,90 | 4011097719115 | 94 |
| HG | 26531140 | 155,90 | 4059625265925 | 94 |
| HG | 26531340 | 155,90 | 4059625265901 | 94 |
| HG | 26531400 | 103,90 | 4011097726946 | 94 |
| HG | 26531670 | 145,60 | 4059625265888 | 94 |
| HG | 26531700 | 145,60 | 4059625265895 | 94 |
| HG | 26531990 | 155,90 | 4059625265918 | 94 |
| HG | 26532400 | 58,00 | 4011097792057 | 132 |
| HG | 26533400 | 55,50 | 4011097792040 | 134 |
| HG | 26534400 | 60,90 | 4011097792033 | 132 |
| HG | 26535400 | 58,00 | 4011097792026 | 134 |
| HG | 26536400 | 64,90 | 4011097792019 | 131 |
| HG | 26537400 | 62,10 | 4011097792002 | 133 |
| HG | 26538400 | 67,20 | 4011097791999 | 131 |
| HG | 26539400 | 64,90 | 4011097791982 | 133 |
| HG | 26550000 | 132,90 | 4011097720067 | 92 |
| HG | 26550400 | 132,90 | 4011097720050 | 92 |
| HG | 26551000 | 132,90 | 4011097720043 | 92 |
| HG | 26551400 | 132,90 | 4011097720036 | 92 |
| HG | 26553400 | 64,90 | 4011097791975 | 133 |
| HG | 26554400 | 58,00 | 4011097791968 | 134 |
| HG | 26555400 | 60,90 | 4011097791951 | 132 |
| HG | 26560400 | 143,30 | 4011097744858 | 123 |
| HG | 26561400 | 143,30 | 4011097736228 | 123 |
| HG | 26562400 | 125,60 | 4011097744841 | 124 |
| HG | 26563400 | 125,60 | 4011097736433 | 124 |
| HG | 26564400 | 111,70 | 4011097744834 | 125 |
| HG | 26565400 | 111,70 | 4011097736426 | 125 |
| HG | 26566400 | 132,90 | 4011097767048 | 126 |
| HG | 26567400 | 41,70 | 4011097791944 | 159 |
| HG | 26568400 | 41,70 | 4011097791937 | 159 |

| Značka | Obj.č. | EUR | GTIN | Strana |
|---|---|---|---|---|
| HG | 26569400 | 44,60 | 4011097791920 | 159 |
| HG | 26570400 | 150,40 | 4011097744827 | 122 |
| HG | 26571400 | 150,40 | 4011097736419 | 122 |
| HG | 26572400 | 132,90 | 4011097744810 | 123 |
| HG | 26573400 | 132,90 | 4011097736402 | 123 |
| HG | 26574400 | 118,70 | 4011097744803 | 125 |
| HG | 26575400 | 118,70 | 4011097736396 | 125 |
| HG | 26579000 | 1.320,20 | 4059625320433 | 216 |
| HG | 26580400 | 143,30 | 4011097753911 | 118 |
| HG | 26581400 | 143,30 | 4011097736389 | 118 |
| HG | 26582400 | 125,60 | 4011097753904 | 120 |
| HG | 26583400 | 125,60 | 4011097736372 | 120 |
| HG | 26584400 | 111,70 | 4011097753898 | 121 |
| HG | 26585400 | 111,70 | 4011097736365 | 121 |
| HG | 26586400 | 132,90 | 4011097767055 | 122 |
| HG | 26590400 | 150,40 | 4011097753881 | 118 |
| HG | 26591400 | 150,40 | 4011097736358 | 118 |
| HG | 26592400 | 132,90 | 4011097753850 | 119 |
| HG | 26593400 | 132,90 | 4011097736341 | 119 |
| HG | 26594400 | 118,70 | 4011097753843 | 121 |
| HG | 26595400 | 118,70 | 4011097736334 | 121 |
| HG | 26600000 | 758,30 | 4011097754369 | 199 |
| HG | 26601000 | 802,40 | 4011097754826 | 198 |
| HG | 26604000 | 706,80 | 4011097754383 | 196 |
| HG | 26605000 | 747,40 | 4011097754390 | 197 |
| HG | 26620000 | 216,50 | 4011097706061 | 108 |
| HG | 26620400 | 216,50 | 4011097706078 | 108 |
| HG | 26621000 | 223,80 | 4011097706306 | 107 |
| HG | 26621400 | 223,80 | 4011097706313 | 107 |
| HG | 26622000 | 216,50 | 4011097711799 | 108 |
| HG | 26622400 | 216,50 | 4011097712000 | 108 |
| HG | 26623000 | 223,80 | 4011097712017 | 107 |
| HG | 26623400 | 223,80 | 4011097712024 | 107 |
| HG | 26626000 | 402,50 | 4011097691893 | 108 |
| HG | 26626400 | 402,50 | 4011097692043 | 108 |
| HG | 26630000 | 216,50 | 4011097719108 | 111 |
| HG | 26630400 | 216,50 | 4011097726953 | 111 |
| HG | 26631000 | 223,80 | 4011097719092 | 110 |
| HG | 26631400 | 223,80 | 4011097726960 | 110 |
| HG | 26632000 | 216,50 | 4011097719085 | 111 |
| HG | 26633000 | 223,80 | 4011097719078 | 110 |
| HG | 26640540 | 97,80 | 4059625301951 | 102 |
| HG | 26640560 | 97,80 | 4059625301944 | 102 |
| HG | 26640670 | 97,80 | 4059625301937 | 102 |
| HG | 26640700 | 97,80 | 4059625301920 | 102 |
| HG | 26690400 | 39,20 | 4011097791913 | 159 |
| HG | 26691400 | 41,70 | 4011097791906 | 159 |
| HG | 26692400 | 44,60 | 4011097791890 | 159 |
| HG | 26693400 | 44,60 | 4011097791883 | 159 |
| HG | 26694400 | 47,10 | 4011097791876 | 159 |
| HG | 26700000 | 140,00 | 4011097808741 | 153 |
| HG | 26701000 | 140,00 | 4011097808727 | 154 |
| HG | 26720000 | 142,50 | 4011097758107 | 153 |
| HG | 26720400 | 142,50 | 4011097758114 | 153 |
| HG | 26721000 | 142,50 | 4011097758121 | 154 |
| HG | 26721400 | 142,50 | 4011097758138 | 154 |
| HG | 26722000 | 238,70 | 4011097770987 | 211 |
| HG | 26723000 | 238,70 | 4011097770970 | 212 |
| HG | 26724000 | 241,10 | 4011097770963 | 212 |
| HG | 26725000 | 238,70 | 4011097770956 | 212 |
| HG | 26726000 | 238,70 | 4011097770949 | 211 |
| HG | 26727000 | 241,10 | 4011097770932 | 211 |
| HG | 26790000 | 902,20 | 4011097801711 | 246 |
| HG | 26791000 | 862,80 | 4011097801704 | 249 |
| HG | 26792000 | 1.098,10 | 4011097801698 | 248 |
| HG | 26793000 | 810,60 | 4011097806280 | 250 |
| HG | 26794000 | 904,50 | 4011097806297 | 246 |
| HG | 26800400 | 74,10 | 4011097744599 | 97 |
| HG | 26801400 | 74,10 | 4011097736273 | 97 |
| HG | 26802400 | 56,70 | 4011097744582 | 97 |
| HG | 26803400 | 56,70 | 4011097736266 | 97 |
| HG | 26804400 | 42,50 | 4011097744575 | 97 |
| HG | 26805400 | 42,50 | 4011097736327 | 97 |
| HG | 26806400 | 42,50 | 4011097752037 | 97 |
| HG | 26810400 | 74,10 | 4011097750026 | 96 |
| HG | 26811400 | 74,10 | 4011097736259 | 96 |
| HG | 26812400 | 56,70 | 4011097750033 | 96 |
| HG | 26813400 | 56,70 | 4011097736242 | 96 |
| HG | 26814140 | 63,90 | 4059625346617 | 96 |
| HG | 26814340 | 63,90 | 4059625346624 | 96 |
| HG | 26814400 | 42,50 | 4011097750040 | 96 |
| HG | 26814670 | 59,50 | 4059625346594 | 96 |
| HG | 26814700 | 59,50 | 4059625346600 | 96 |
| HG | 26814990 | 63,90 | 4059625346631 | 96 |
| HG | 26815140 | 63,90 | 4059625346662 | 96 |
| HG | 26815340 | 63,90 | 4059625346679 | 96 |
| HG | 26815400 | 42,50 | 4011097736235 | 96 |
| HG | 26815670 | 59,50 | 4059625346648 | 96 |
| HG | 26815700 | 59,50 | 4059625346655 | 96 |
| HG | 26815990 | 63,90 | 4059625346686 | 96 |
| HG | 26816400 | 42,50 | 4011097752136 | 96 |
| HG | 26840180 | 140,80 | 4059625241660 | 228 |
| HG | 26842000 | 1.522,30 | 4059625241653 | 228 |
| HG | 26842700 | 1.978,80 | 4059625241646 | 228 |
| HG | 26843000 | 422,10 | 4059625201411 | 162 |
| HG | 26843700 | 548,60 | 4059625201404 | 162 |
| HG | 26844000 | 304,70 | 4059625201398 | 519 |
| HG | 26844700 | 395,90 | 4059625201381 | 519 |
| HG | 26851000 | 188,80 | 4059625216095 | 152 |
| HG | 26851700 | 245,50 | 4059625216408 | 152 |
| HG | 26852000 | 186,40 | 4059625216415 | 152 |
| HG | 26852700 | 242,30 | 4059625216422 | 152 |
| HG | 26856000 | 170,50 | 4059625216439 | 152 |
| HG | 26856700 | 221,80 | 4059625216446 | 152 |
| HG | 26857000 | 168,10 | 4059625216453 | 152 |
| HG | 26857700 | 218,50 | 4059625216460 | 152 |
| HG | 26858000 | 422,10 | 4059625201374 | 163 |
| HG | 26858700 | 548,60 | 4059625201367 | 163 |
| HG | 26864000 | 115,70 | 4059625189696 | 92 |
| HG | 26864140 | 173,60 | 4059625264935 | 92 |
| HG | 26864340 | 173,60 | 4059625264911 | 92 |
| HG | 26864670 | 150,50 | 4059625264904 | 92 |
| HG | 26864700 | 150,50 | 4059625189702 | 92 |
| HG | 26864990 | 173,60 | 4059625264928 | 92 |
| HG | 26865000 | 115,70 | 4059625198544 | 92 |
| HG | 26865140 | 173,60 | 4059625264973 | 92 |
| HG | 26865340 | 173,60 | 4059625264959 | 92 |
| HG | 26865670 | 150,50 | 4059625264942 | 92 |
| HG | 26865700 | 150,50 | 4059625198575 | 92 |
| HG | 26865990 | 173,60 | 4059625264966 | 92 |
| HG | 26866000 | 97,50 | 4059625213407 | 92 |
| HG | 26866140 | 146,10 | 4059625265710 | 92 |
| HG | 26866340 | 146,10 | 4059625265673 | 92 |
| HG | 26866670 | 126,80 | 4059625264980 | 92 |
| HG | 26866700 | 126,80 | 4059625220054 | 92 |
| HG | 26866990 | 146,10 | 4059625265703 | 92 |
| HG | 26867000 | 97,50 | 4059625220085 | 92 |
| HG | 26867140 | 146,10 | 4059625265758 | 92 |

| Značka | Obj.č. | EUR | GTIN | Strana |
|---|---|---|---|---|
| HG | 26867340 | 146,10 | 4059625265734 | 92 |
| HG | 26867670 | 126,80 | 4059625265727 | 92 |
| HG | 26867700 | 126,80 | 4059625220092 | 92 |
| HG | 26867990 | 146,10 | 4059625265741 | 92 |
| HG | 26890140 | 1.415,10 | 4059625265970 | 247 |
| HG | 26890340 | 1.415,10 | 4059625265956 | 247 |
| HG | 26890670 | 1.321,30 | 4059625265932 | 247 |
| HG | 26890700 | 1.321,30 | 4059625265949 | 247 |
| HG | 26890990 | 1.415,10 | 4059625265963 | 247 |
| HG | 26891140 | 1.418,80 | 4059625266021 | 247 |
| HG | 26891340 | 1.418,80 | 4059625266007 | 247 |
| HG | 26891670 | 1.324,90 | 4059625265987 | 247 |
| HG | 26891700 | 1.324,90 | 4059625265994 | 247 |
| HG | 26891990 | 1.418,80 | 4059625266014 | 247 |
| **27** | | | | |
| HG | 27008000 | 3.092,30 | 4011097691886 | 280 |
| HG | 27008400 | 3.092,30 | 4011097662251 | 280 |
| HG | 27013400 | 324,90 | 4011097745152 | 141 |
| HG | 27014400 | 331,70 | 4011097745169 | 141 |
| HG | 27028400 | 4.049,00 | 4011097771106 | 227 |
| HG | 27029400 | 4.627,30 | 4011097771120 | 226 |
| HG | 27032000 | 374,10 | 4011097679655 | 143 |
| HG | 27033000 | 382,00 | 4011097679662 | 142 |
| HG | 27034000 | 367,60 | 4011097679679 | 143 |
| HG | 27035000 | 375,60 | 4011097679686 | 142 |
| HG | 27036000 | 650,30 | 4011097679303 | 139 |
| HG | 27036400 | 650,30 | 4011097691824 | 139 |
| HG | 27037000 | 659,50 | 4011097679310 | 139 |
| HG | 27037400 | 659,50 | 4011097691831 | 139 |
| HG | 27038000 | 591,20 | 4011097727936 | 138 |
| HG | 27038400 | 591,20 | 4011097727943 | 138 |
| HG | 27039000 | 600,50 | 4011097727950 | 138 |
| HG | 27039400 | 600,50 | 4011097727967 | 138 |
| HG | 27081400 | 324,90 | 4011097755243 | 140 |
| HG | 27082400 | 331,70 | 4011097755250 | 140 |
| HG | 27085000 | 402,20 | 4011097537566 | 144 |
| HG | 27086000 | 375,10 | 4011097537573 | 144 |
| HG | 27106400 | 4.627,30 | 4011097771113 | 226 |
| HG | 27109400 | 4.049,00 | 4011097771090 | 227 |
| HG | 27112000 | 1.722,20 | 4011097679549 | 232 |
| HG | 27112400 | 1.722,20 | 4011097679556 | 232 |
| HG | 27113000 | 1.876,70 | 4011097679563 | 233 |
| HG | 27113400 | 1.876,70 | 4011097679570 | 233 |
| HG | 27114000 | 1.254,20 | 4011097679587 | 240 |
| HG | 27115000 | 1.003,50 | 4011097679594 | 241 |
| HG | 27116000 | 1.003,50 | 4011097690117 | 241 |
| HG | 27117000 | 1.269,60 | 4011097690124 | 242 |
| HG | 27126000 | 2.045,00 | 4011097716954 | 231 |
| HG | 27126400 | 2.045,00 | 4011097716947 | 231 |
| HG | 27127000 | 2.423,50 | 4011097716930 | 229 |
| HG | 27127400 | 2.423,50 | 4011097716923 | 229 |
| HG | 27129000 | 1.211,00 | 4011097718132 | 238 |
| HG | 27129400 | 1.211,00 | 4011097718125 | 238 |
| HG | 27133000 | 1.438,00 | 4011097718118 | 237 |
| HG | 27133400 | 1.438,00 | 4011097718101 | 237 |
| HG | 27185000 | 797,70 | 4011097689692 | 261 |
| HG | 27188000 | 797,70 | 4011097690148 | 261 |
| HG | 27222000 | 749,60 | 4011097690155 | 263 |
| HG | 27223000 | 1.036,10 | 4011097690162 | 262 |
| HG | 27247400 | 396,80 | 4011097770000 | 254 |
| HG | 27248400 | 396,80 | 4011097770024 | 258 |
| HG | 27253400 | 807,90 | 4011097745114 | 251 |
| HG | 27254400 | 807,90 | 4011097751740 | 251 |
| HG | 27255400 | 765,30 | 4011097751733 | 253 |
| HG | 27256400 | 807,90 | 4011097751726 | 255 |
| HG | 27257400 | 807,90 | 4011097751719 | 255 |
| HG | 27258400 | 765,30 | 4011097751702 | 257 |
| HG | 27267000 | 516,50 | 4011097775944 | 264 |
| HG | 27268000 | 519,00 | 4011097775937 | 264 |
| HG | 27269000 | 476,80 | 4011097775920 | 266 |
| HG | 27270000 | 423,80 | 4011097775913 | 267 |
| HG | 27271000 | 516,50 | 4011097775906 | 268 |
| HG | 27281000 | 519,00 | 4011097775890 | 268 |
| HG | 27282000 | 1.869,80 | 4011097754222 | 230 |
| HG | 27282400 | 1.869,80 | 4011097754239 | 230 |
| HG | 27283000 | 2.045,00 | 4011097755205 | 231 |
| HG | 27283400 | 2.045,00 | 4011097755212 | 231 |
| HG | 27284000 | 476,80 | 4011097775883 | 270 |
| HG | 27286000 | 1.722,20 | 4011097754246 | 232 |
| HG | 27286400 | 1.722,20 | 4011097754253 | 232 |
| HG | 27288000 | 2.045,00 | 4011097751245 | 234 |
| HG | 27288400 | 2.045,00 | 4011097751238 | 234 |
| HG | 27289000 | 423,80 | 4011097775876 | 271 |
| HG | 27294000 | 962,90 | 4011097773896 | 206 |
| HG | 27295000 | 962,90 | 4011097775500 | 207 |
| HG | 27297000 | 1.430,20 | 4011097775524 | 193 |
| HG | 27298000 | 715,30 | 4011097801681 | 269 |
| HG | 27320000 | 715,30 | 4011097801674 | 265 |
| HG | 27337000 | 600,20 | 4011097720609 | 191 |
| HG | 27337400 | 600,20 | 4011097720593 | 191 |
| HG | 27351400 | 1.020,40 | 4011097769011 | 252 |
| HG | 27352400 | 1.020,40 | 4011097769028 | 256 |
| HG | 27355000 | 62,90 | 4011097815732 | 149 |
| HG | 27356000 | 69,60 | 4011097815749 | 149 |
| HG | 27361000 | 1.684,20 | 4011097971735 | 236 |
| HG | 27362000 | 1.684,20 | 4011097971728 | 236 |
| HG | 27363000 | 1.967,10 | 4011097971711 | 235 |
| HG | 27364000 | 1.967,10 | 4011097971704 | 235 |
| HG | 27370000 | 622,00 | 4011097625126 | 198 |
| HG | 27371000 | 752,40 | 4011097625140 | 196 |
| HG | 27375000 | 627,60 | 4011097655727 | 198 |
| HG | 27376000 | 747,40 | 4011097691435 | 197 |
| HG | 27378000 | 643,00 | 4011097720586 | 191 |
| HG | 27378400 | 643,00 | 4011097720579 | 191 |
| HG | 27380000 | 576,40 | 4011097625119 | 197 |
| HG | 27381000 | 706,80 | 4011097625133 | 196 |
| HG | 27388000 | 94,60 | 4011097783253 | 220 |
| HG | 27389000 | 94,60 | 4011097783260 | 219 |
| HG | 27389140 | 142,40 | 4059625234471 | 219 |
| HG | 27389340 | 142,40 | 4059625234488 | 219 |
| HG | 27389670 | 133,10 | 4059625234495 | 219 |
| HG | 27389700 | 133,10 | 4059625234464 | 219 |
| HG | 27389990 | 142,40 | 4059625234457 | 219 |
| HG | 27393000 | 66,50 | 4011097769837 | 219 |
| HG | 27393140 | 99,70 | 4059625234518 | 219 |
| HG | 27393340 | 99,70 | 4059625234525 | 219 |
| HG | 27393670 | 93,00 | 4059625234440 | 219 |
| HG | 27393700 | 93,00 | 4059625234501 | 219 |
| HG | 27393990 | 99,70 | 4059625234532 | 219 |
| HG | 27405000 | 738,20 | 4011097592466 | 203 |
| HG | 27405090 | 922,70 | 4011097815701 | 203 |
| HG | 27409000 | 69,50 | 4011097476124 | 218 |
| HG | 27411000 | 25,50 | 4011097112930 | 218 |
| HG | 27412000 | 69,50 | 4011097112947 | 218 |
| HG | 27413000 | 98,20 | 4011097112978 | 218 |
| HG | 27413140 | 147,20 | 4011097819983 | 218 |
| HG | 27413340 | 147,20 | 4011097819976 | 218 |
| HG | 27413670 | 137,40 | 4059625264034 | 218 |

| Značka | Obj.č. | EUR | GTIN | Strana |
|---|---|---|---|---|
| HG | 27413700 | 137,40 | 4059625264041 | 218 |
| HG | 27413990 | 147,20 | 4011097820064 | 218 |
| HG | 27414000 | 48,30 | 4011097614083 | 165 |
| HG | 27424000 | 785,20 | 4011097592459 | 203 |
| HG | 27424090 | 981,30 | 4011097806426 | 203 |
| HG | 27438000 | 84,60 | 4011097113128 | 218 |
| HG | 27441000 | 58,50 | 4011097537580 | 211 |
| HG | 27443000 | 91,40 | 4011097537597 | 210 |
| HG | 27446000 | 98,20 | 4011097759746 | 219 |
| HG | 27452000 | 100,60 | 4011097235219 | 164 |
| HG | 27453000 | 36,90 | 4011097514383 | 164 |
| HG | 27454000 | 30,80 | 4011097113258 | 164 |
| HG | 27454140 | 46,20 | 4011097892863 | 164 |
| HG | 27454340 | 46,20 | 4011097892825 | 164 |
| HG | 27454670 | 43,10 | 4059625266090 | 164 |
| HG | 27454700 | 43,10 | 4059625266106 | 164 |
| HG | 27454990 | 46,20 | 4011097113425 | 164 |
| HG | 27456000 | 66,30 | 4011097526782 | 164 |
| HG | 27458000 | 59,40 | 4011097113449 | 164 |
| HG | 27461000 | 675,10 | 4011097528205 | 202 |
| HG | 27463000 | 627,30 | 4011097528229 | 202 |
| HG | 27467000 | 66,30 | 4011097759753 | 220 |
| HG | 27474000 | 669,30 | 4011097413693 | 202 |
| HG | 27477000 | 621,70 | 4011097413709 | 202 |
| HG | 27478000 | 468,80 | 4011097415819 | 202 |
| HG | 27479000 | 66,30 | 4011097381138 | 219 |
| HG | 27479140 | 99,30 | 4011097838632 | 219 |
| HG | 27479340 | 99,30 | 4011097838625 | 219 |
| HG | 27479670 | 92,70 | 4059625346853 | 219 |
| HG | 27479700 | 92,70 | 4059625346860 | 219 |
| HG | 27479990 | 99,30 | 4011097838694 | 219 |
| HG | 27492000 | 830,50 | 4011097583556 | 198 |
| HG | 27493000 | 802,40 | 4011097563831 | 198 |
| HG | 27494000 | 758,30 | 4011097563824 | 199 |
| HG | 27505000 | 35,50 | 4011097678733 | 164 |
| HG | 27506000 | 40,30 | 4011097678726 | 164 |
| HG | 27521000 | 21,60 | 4011097157818 | 161 |
| HG | 27558000 | 42,10 | 4011097570228 | 160 |
| HG | 27559000 | 44,60 | 4011097570242 | 160 |
| HG | 27574000 | 66,00 | 4011097663968 | 158 |
| HG | 27575000 | 68,00 | 4011097663975 | 158 |
| HG | 27576000 | 36,50 | 4011097663982 | 160 |
| HG | 27577000 | 40,10 | 4011097663999 | 160 |
| HG | 27592000 | 75,80 | 4011097537436 | 158 |
| HG | 27593000 | 105,30 | 4011097537443 | 157 |
| HG | 27594000 | 78,60 | 4011097537450 | 158 |
| HG | 27595000 | 112,60 | 4011097537474 | 157 |
| HG | 27607000 | 480,30 | 4059625137161 | 199 |
| HG | 27609000 | 60,40 | 4011097626871 | 149 |
| HG | 27610000 | 97,50 | 4011097537504 | 148 |
| HG | 27611000 | 86,90 | 4011097537511 | 148 |
| HG | 27614000 | 67,20 | 4011097570167 | 149 |
| HG | 27615000 | 63,60 | 4011097570174 | 149 |
| HG | 27617000 | 195,10 | 4011097594590 | 151 |
| HG | 27617820 | 292,80 | 4011097594903 | 151 |
| HG | 27620000 | 443,20 | 4059625137178 | 200 |
| HG | 27623000 | 406,20 | 4059625137185 | 201 |
| HG | 27623670 | 571,10 | 4059625340028 | 201 |
| HG | 27623700 | 571,10 | 4059625340011 | 201 |
| HG | 27630000 | 853,60 | 4059625196052 | 259 |
| HG | 27633000 | 1.110,00 | 4059625154892 | 239 |
| HG | 27633140 | 1.665,00 | 4059625230978 | 239 |
| HG | 27633340 | 1.665,00 | 4059625230985 | 239 |
| HG | 27633670 | 1.553,90 | 4059625230992 | 239 |
| HG | 27633700 | 1.553,90 | 4059625231005 | 239 |
| HG | 27633990 | 1.665,00 | 4059625231012 | 239 |
| HG | 27636000 | 322,10 | 4011097587448 | 145 |
| HG | 27640000 | 359,20 | 4011097857022 | 145 |
| HG | 27640400 | 359,20 | 4011097857015 | 145 |
| HG | 27645000 | 487,60 | 4011097857008 | 145 |
| HG | 27646000 | 552,00 | 4011097856988 | 112 |
| HG | 27648000 | 423,60 | 4011097856940 | 113 |
| HG | 27648400 | 423,60 | 4011097856933 | 113 |
| HG | 27649000 | 423,60 | 4011097856926 | 113 |
| HG | 27652000 | 78,40 | 4011097607139 | 136 |
| HG | 27653000 | 134,90 | 4011097607146 | 128 |
| HG | 27654000 | 221,00 | 4059625154908 | 109 |
| HG | 27660000 | 853,60 | 4059625196045 | 259 |
| HG | 27667000 | 228,30 | 4059625154915 | 109 |
| HG | 27668000 | 146,00 | 4059625157077 | 153 |
| HG | 27669000 | 143,50 | 4059625157084 | 153 |
| HG | 27671000 | 420,20 | 4059625214145 | 104 |
| HG | 27672000 | 420,20 | 4059625214152 | 104 |
| HG | 27673000 | 542,00 | 4059625214169 | 105 |
| HG | 27674000 | 542,00 | 4059625214176 | 105 |
| HG | 27687000 | 1.052,10 | 4059625196038 | 260 |
| HG | 27694000 | 219,20 | 4059625261309 | 217 |
| HG | 27694140 | 329,00 | 4059625266199 | 217 |
| HG | 27694340 | 329,00 | 4059625266175 | 217 |
| HG | 27694670 | 306,90 | 4059625266168 | 217 |
| HG | 27694700 | 306,90 | 4059625261316 | 217 |
| HG | 27694990 | 329,00 | 4059625266182 | 217 |
| HG | 27704000 | 82,40 | 4011097710495 | 148 |
| HG | 27717000 | 103,70 | 4011097664828 | 130 |
| HG | 27724000 | 112,70 | 4011097664835 | 130 |
| HG | 27728000 | 68,00 | 4011097664859 | 136 |
| HG | 27729000 | 71,70 | 4011097664866 | 136 |
| HG | 27762000 | 73,10 | 4011097570181 | 135 |
| HG | 27763000 | 68,90 | 4011097570198 | 135 |
| HG | 27764000 | 76,20 | 4011097610221 | 135 |
| HG | 27766000 | 90,60 | 4011097570204 | 134 |
| HG | 27767000 | 86,40 | 4011097570211 | 134 |
| HG | 27771000 | 129,70 | 4011097537290 | 128 |
| HG | 27772000 | 119,70 | 4011097537405 | 129 |
| HG | 27774000 | 161,80 | 4011097537412 | 126 |
| HG | 27775000 | 152,00 | 4011097537429 | 127 |
| HG | 27776000 | 130,80 | 4011097537528 | 129 |
| HG | 27802000 | 264,30 | 4011097679600 | 109 |
| HG | 27803000 | 272,70 | 4011097679624 | 109 |
| HG | 27803400 | 272,70 | 4011097679631 | 109 |
| HG | 27804000 | 50,70 | 4059625316320 | 219 |
| HG | 27804670 | 70,90 | 4059625326527 | 219 |
| HG | 27805000 | 67,50 | 4059625316313 | 215 |
| HG | 27805670 | 94,40 | 4059625326503 | 215 |
| HG | 27809000 | 52,90 | 4059625316306 | 218 |
| HG | 27809670 | 74,00 | 4059625326480 | 218 |
| HG | 27812400 | 245,00 | 4011097803265 | 304 |
| HG | 27813400 | 255,60 | 4011097803272 | 144 |
| HG | 27833400 | 279,20 | 4059625039175 | 141 |
| HG | 27856000 | 265,50 | 4011097720029 | 106 |
| HG | 27857000 | 274,40 | 4011097720005 | 106 |
| HG | 27902670 | 28,00 | 4059625352892 | 533 |
| HG | 27902700 | 28,00 | 4059625353035 | 533 |
| HG | 27904670 | 33,60 | 4059625352885 | 533 |
| HG | 27904700 | 33,60 | 4059625353028 | 533 |
| HG | 27912670 | 21,30 | 4059625352861 | 534 |
| HG | 27912700 | 21,30 | 4059625353004 | 534 |
| HG | 27913670 | 15,70 | 4059625352854 | 534 |

| Značka | Obj.č. | EUR | GTIN | Strana |
|---|---|---|---|---|
| HG | 27913700 | 15,70 | 4059625352991 | 534 |
| HG | 27914670 | 6,70 | 4059625352847 | 535 |
| HG | 27914700 | 6,70 | 4059625352984 | 535 |
| HG | 27915670 | 28,00 | 4059625352830 | 536 |
| HG | 27915700 | 28,00 | 4059625352977 | 536 |
| HG | 27916670 | 12,30 | 4059625352823 | 535 |
| HG | 27916700 | 12,30 | 4059625352960 | 535 |
| HG | 27917670 | 22,40 | 4059625347331 | 537 |
| HG | 27917700 | 22,40 | 4059625347348 | 537 |
| HG | 27921670 | 21,30 | 4059625352816 | 536 |
| HG | 27921700 | 21,30 | 4059625352953 | 536 |
| HG | 27925670 | 10,60 | 4059625352809 | 535 |
| HG | 27925700 | 10,60 | 4059625352946 | 535 |
| HG | 27926670 | 33,60 | 4059625352793 | 537 |
| HG | 27926700 | 33,60 | 4059625352939 | 537 |
| HG | 27927670 | 43,80 | 4059625352786 | 537 |
| HG | 27927700 | 43,80 | 4059625352922 | 537 |
| HG | 27928670 | 33,60 | 4059625352779 | 537 |
| HG | 27928700 | 33,60 | 4059625352915 | 537 |
| HG | 27929670 | 5,60 | 4059625352762 | 536 |
| HG | 27929700 | 5,60 | 4059625352908 | 536 |
| HG | 27939670 | 2.327,30 | 4059625321546 | 194 |
| HG | 27951000 | 1.566,70 | 4059625341155 | 200 |
| HG | 27952000 | 1.721,70 | 4059625341179 | 194 |
| HG | 27953000 | 1.321,20 | 4059625341186 | 208 |
| HG | 27954000 | 1.321,70 | 4059625341193 | 209 |
| HG | 27957000 | 711,10 | 4059625341216 | 212 |
| HG | 27958000 | 766,50 | 4059625341223 | 213 |
| HG | 27959670 | 2.109,90 | 4059625347157 | 201 |
| HG | 27961670 | 1.800,20 | 4059625347164 | 209 |
| HG | 27966670 | 78,70 | 4059625368398 | 538 |
| HG | 27966700 | 78,70 | 4059625368381 | 538 |
| HG | 27967670 | 59,40 | 4059625368374 | 538 |
| HG | 27967700 | 59,40 | 4059625368367 | 538 |
| HG | 27968670 | 71,70 | 4059625368350 | 539 |
| HG | 27968700 | 71,70 | 4059625368336 | 539 |
| HG | 27969670 | 73,50 | 4059625368312 | 539 |
| HG | 27969700 | 73,50 | 4059625368305 | 539 |
| HG | 27999000 | 257,10 | 4011097662268 | 280 |
| **28** | | | | |
| HG | 28010000 | 353,40 | 4059625203026 | 571 |
| HG | 28010140 | 529,80 | 4059625241639 | 571 |
| HG | 28010340 | 529,80 | 4059625241622 | 571 |
| HG | 28010670 | 494,60 | 4059625241615 | 571 |
| HG | 28010700 | 494,60 | 4059625241608 | 571 |
| HG | 28010990 | 529,80 | 4059625241592 | 571 |
| HG | 28016000 | 73,10 | 4059625206676 | 572 |
| HG | 28020000 | 353,40 | 4059625203002 | 572 |
| HG | 28020140 | 529,80 | 4059625358849 | 572 |
| HG | 28020340 | 529,80 | 4059625358856 | 572 |
| HG | 28020670 | 494,60 | 4059625310731 | 572 |
| HG | 28020700 | 494,60 | 4059625310748 | 572 |
| HG | 28020990 | 529,80 | 4059625358863 | 572 |
| HG | 28021000 | 182,80 | 4059625206690 | 573 |
| HG | 28071000 | 31,80 | 4011097115498 | 680 |
| HG | 28072000 | 5,10 | 4011097436920 | 169 |
| HG | 28132000 | 43,40 | 4011097557854 | 168 |
| HG | 28134000 | 47,70 | 4011097557861 | 168 |
| HG | 28136000 | 45,40 | 4011097557847 | 168 |
| HG | 28167000 | 19,60 | 4011097796055 | 169 |
| HG | 28168000 | 20,60 | 4011097796062 | 169 |
| HG | 28169000 | 25,80 | 4011097796079 | 169 |
| HG | 28248000 | 54,30 | 4059625024799 | 168 |
| HG | 28249000 | 51,90 | 4059625024782 | 168 |

| Značka | Obj.č. | EUR | GTIN | Strana |
|---|---|---|---|---|
| HG | 28262000 | 15,70 | 4011097314044 | 169 |
| HG | 28264000 | 22,10 | 4011097314051 | 169 |
| HG | 28266000 | 16,60 | 4011097260860 | 169 |
| HG | 28272000 | 28,00 | 4011097314013 | 168 |
| HG | 28272140 | 41,80 | 4011097838779 | 168 |
| HG | 28272340 | 41,80 | 4011097838748 | 168 |
| HG | 28272450 | 35,00 | 4011097327099 | 168 |
| HG | 28272670 | 35,00 | 4059625302125 | 168 |
| HG | 28272700 | 35,00 | 4059625302132 | 168 |
| HG | 28272990 | 41,80 | 4011097838984 | 168 |
| HG | 28274000 | 32,00 | 4011097314020 | 168 |
| HG | 28276000 | 30,20 | 4011097314037 | 674 |
| HG | 28276030 | 49,70 | 4011097667164 | 674 |
| HG | 28276090 | 62,30 | 4011097327143 | 674 |
| HG | 28276140 | 45,30 | 4011097839677 | 674 |
| HG | 28276340 | 45,30 | 4011097839639 | 674 |
| HG | 28276430 | 49,70 | 4011097667195 | 674 |
| HG | 28276450 | 37,70 | 4011097327150 | 674 |
| HG | 28276460 | 49,70 | 4011097667201 | 674 |
| HG | 28276480 | 49,70 | 4011097667218 | 674 |
| HG | 28276610 | 49,70 | 4011097667225 | 674 |
| HG | 28276650 | 62,30 | 4011097667232 | 674 |
| HG | 28276670 | 42,20 | 4059625231029 | 674 |
| HG | 28276700 | 42,20 | 4059625231036 | 674 |
| HG | 28276800 | 45,30 | 4011097411804 | 674 |
| HG | 28276880 | 50,60 | 4011097327181 | 674 |
| HG | 28276990 | 45,30 | 4011097839950 | 674 |
| HG | 28307000 | 120,70 | 4011097280011 | 687 |
| HG | 28321000 | 24,00 | 4011097116587 | 162 |
| HG | 28324000 | 33,40 | 4011097594958 | 162 |
| HG | 28328000 | 41,40 | 4011097734514 | 162 |
| HG | 28331000 | 28,60 | 4011097487311 | 161 |
| HG | 28331140 | 43,00 | 4011097830452 | 161 |
| HG | 28331340 | 43,00 | 4011097830421 | 161 |
| HG | 28331670 | 40,10 | 4059625273708 | 161 |
| HG | 28331700 | 40,10 | 4059625273692 | 161 |
| HG | 28331800 | 43,00 | 4011097487335 | 161 |
| HG | 28331990 | 43,00 | 4011097830698 | 161 |
| HG | 28335000 | 41,40 | 4011097734293 | 162 |
| HG | 28346000 | 13,90 | 4011097116969 | 102 |
| HG | 28387000 | 54,90 | 4059625214121 | 161 |
| HG | 28387140 | 82,30 | 4059625231043 | 161 |
| HG | 28387340 | 82,30 | 4059625231050 | 161 |
| HG | 28387670 | 76,90 | 4059625231067 | 161 |
| HG | 28387700 | 76,90 | 4059625231074 | 161 |
| HG | 28387990 | 82,30 | 4059625231081 | 161 |
| HG | 28389000 | 50,60 | 4011097254418 | 688 |
| HG | 28412180 | 144,30 | 4011097502809 | 188 |
| HG | 28414180 | 159,90 | 4011097591766 | 187 |
| HG | 28417000 | 5.121,50 | 4011097591742 | 187 |
| HG | 28418000 | 6.107,30 | 4011097591759 | 187 |
| HG | 28423000 | 51,30 | 4011097570136 | 214 |
| HG | 28424000 | 52,10 | 4011097570143 | 214 |
| HG | 28425000 | 64,50 | 4011097570150 | 213 |
| HG | 28433000 | 1.635,40 | 4011097660936 | 189 |
| HG | 28433400 | 1.635,40 | 4011097681542 | 189 |
| HG | 28462000 | 66,90 | 4011097607184 | 211 |
| HG | 28466000 | 119,40 | 4011097192437 | 220 |
| HG | 28467000 | 138,10 | 4011097235264 | 220 |
| HG | 28496000 | 239,90 | 4011097141909 | 217 |
| HG | 28535000 | 43,00 | 4011097537306 | 98 |
| HG | 28536000 | 76,10 | 4011097537016 | 98 |
| HG | 28536330 | 110,40 | 4011097681177 | 674 |
| HG | 28536430 | 108,30 | 4011097681160 | 674 |

| Značka | Obj.č. | EUR | GTIN | Strana |
|---|---|---|---|---|
| HG | 28536450 | 108,30 | 4011097681153 | 674 |
| HG | 28536460 | 108,30 | 4011097681146 | 674 |
| HG | 28536480 | 110,40 | 4011097681139 | 674 |
| HG | 28536710 | 108,30 | 4011097681122 | 674 |
| HG | 28536810 | 108,30 | 4011097706634 | 674 |
| HG | 28536880 | 108,30 | 4011097706641 | 674 |
| HG | 28537000 | 48,60 | 4011097537269 | 98 |
| HG | 28538000 | 81,70 | 4011097537276 | 98 |
| HG | 28539000 | 92,80 | 4011097591469 | 98 |
| HG | 28548000 | 176,50 | 4011097610023 | 94 |
| HG | 28548090 | 220,90 | 4011097806433 | 94 |
| HG | 28561000 | 33,40 | 4011097570105 | 514 |
| HG | 28562000 | 25,80 | 4011097570112 | 100 |
| HG | 28563000 | 45,40 | 4011097570129 | 99 |
| HG | 28580000 | 35,00 | 4011097664804 | 98 |
| HG | 28583000 | 40,90 | 4011097664811 | 98 |
| HG | 28585000 | 21,20 | 4011097664842 | 100 |
| HG | 28587000 | 132,90 | 4011097679327 | 93 |
| HG | 28587400 | 132,90 | 4011097679334 | 93 |
| HG | 28588000 | 132,90 | 4011097679341 | 93 |
| HG | 28588400 | 132,90 | 4011097679358 | 93 |
| HG | 28631000 | 145,00 | 4011097487175 | 147 |
| HG | 28631140 | 217,60 | 4059625231098 | 147 |
| HG | 28631340 | 217,60 | 4059625229606 | 147 |
| HG | 28631670 | 203,00 | 4059625231104 | 147 |
| HG | 28631700 | 203,00 | 4059625231111 | 147 |
| HG | 28631990 | 217,60 | 4059625231128 | 147 |
| HG | 28632000 | 135,50 | 4011097487199 | 147 |
| HG | 28632140 | 203,20 | 4059625231135 | 147 |
| HG | 28632340 | 203,20 | 4059625231142 | 147 |
| HG | 28632670 | 189,50 | 4059625231159 | 147 |
| HG | 28632700 | 189,50 | 4059625231166 | 147 |
| HG | 28632990 | 203,20 | 4059625231173 | 147 |
| HG | 28650000 | 19,80 | 4011097118789 | 674 |
| HG | 28662000 | 135,90 | 4011097723709 | 148 |
| HG | 28663000 | 143,10 | 4011097723716 | 148 |
| HG | 28672000 | 31,80 | 4011097118833 | 674 |
| HG | 28672450 | 62,30 | 4011097118857 | 674 |
| HG | 28672880 | 50,60 | 4011097151076 | 674 |
| HG | 28675000 | 31,80 | 4011097118901 | 676 |
| HG | 28678000 | 17,70 | 4011097537283 | 151 |
| HG | 28679000 | 43,50 | 4011097487557 | 151 |
| HG | 28684000 | 17,70 | 4011097205588 | 676 |
| HG | 28685000 | 31,80 | 4011097118970 | 676 |
| HG | 28694000 | 39,40 | 4011097591735 | 145 |
| HG | 28698000 | 88,90 | 4011097413686 | 675 |
| HG | 28760210 | 56,20 | 4059625361337 | 101 |
| HG | 28787640 | 56,20 | 4059625361351 | 102 |
| HG | 28788570 | 56,20 | 4059625361375 | 101 |
| **31** | | | | |
| HG | 31015000 | 294,30 | 4059625130889 | 387 |
| HG | 31016000 | 308,50 | 4059625130872 | 387 |
| HG | 31022000 | 414,80 | 4011097576602 | 388 |
| HG | 31023000 | 400,00 | 4011097646084 | 388 |
| HG | 31060000 | 317,60 | 4011097484006 | 387 |
| HG | 31063000 | 306,10 | 4011097719344 | 504 |
| HG | 31068000 | 302,80 | 4011097540566 | 387 |
| HG | 31074000 | 407,00 | 4011097660950 | 378 |
| HG | 31080000 | 280,30 | 4011097660967 | 378 |
| HG | 31081000 | 362,80 | 4011097660974 | 379 |
| HG | 31082000 | 378,90 | 4011097660981 | 380 |
| HG | 31084000 | 271,90 | 4011097661001 | 378 |
| HG | 31085000 | 354,40 | 4011097661018 | 380 |
| HG | 31086000 | 387,30 | 4011097661025 | 380 |
| HG | 31087000 | 371,00 | 4011097651231 | 379 |
| HG | 31088000 | 264,00 | 4011097661032 | 378 |
| HG | 31091000 | 50,60 | 4011097205564 | 682 |
| HG | 31100000 | 828,90 | 4011097519210 | 389 |
| HG | 31101000 | 764,50 | 4011097519227 | 389 |
| HG | 31102000 | 878,50 | 4011097519234 | 389 |
| HG | 31103000 | 812,40 | 4011097519241 | 389 |
| HG | 31121000 | 285,10 | 4011097691527 | 378 |
| HG | 31132000 | 202,60 | 4011097678030 | 442 |
| HG | 31159000 | 390,20 | 4011097677903 | 387 |
| HG | 31160000 | 352,70 | 4011097497419 | 390 |
| HG | 31161000 | 390,20 | 4011097641850 | 387 |
| HG | 31162000 | 393,90 | 4011097641867 | 388 |
| HG | 31163000 | 428,30 | 4011097641874 | 388 |
| HG | 31166000 | 247,50 | 4011097661049 | 380 |
| HG | 31171000 | 568,20 | 4011097679112 | 446 |
| HG | 31172000 | 515,90 | 4011097679129 | 446 |
| HG | 31173000 | 594,80 | 4011097679136 | 446 |
| HG | 31174000 | 569,10 | 4011097679143 | 446 |
| HG | 31183000 | 346,50 | 4011097661056 | 379 |
| HG | 31184000 | 370,70 | 4011097692319 | 380 |
| HG | 31185000 | 338,00 | 4011097705149 | 379 |
| HG | 31186000 | 255,40 | 4011097710402 | 378 |
| HG | 31187000 | 371,00 | 4011097674056 | 379 |
| HG | 31190000 | 874,30 | 4011097661063 | 384 |
| HG | 31203000 | 285,10 | 4011097719337 | 503 |
| HG | 31204000 | 278,40 | 4011097719320 | 378 |
| HG | 31251000 | 341,60 | 4011097718590 | 380 |
| HG | 31261000 | 317,60 | 4011097484013 | 389 |
| HG | 31280000 | 326,60 | 4011097661070 | 381 |
| HG | 31285000 | 349,60 | 4011097661094 | 381 |
| HG | 31416000 | 218,20 | 4011097686486 | 391 |
| HG | 31417000 | 202,70 | 4011097686479 | 391 |
| HG | 31442000 | 874,30 | 4011097661100 | 384 |
| HG | 31443000 | 680,10 | 4011097645735 | 392 |
| HG | 31446000 | 868,70 | 4011097641126 | 392 |
| HG | 31447000 | 868,70 | 4011097712246 | 392 |
| HG | 31451000 | 395,70 | 4011097748450 | 383 |
| HG | 31454000 | 255,40 | 4011097748443 | 383 |
| HG | 31456000 | 239,10 | 4011097748467 | 385 |
| HG | 31460000 | 414,10 | 4011097484020 | 390 |
| HG | 31465000 | 285,00 | 4011097488547 | 390 |
| HG | 31466000 | 452,70 | 4011097488554 | 390 |
| HG | 31471000 | 1.928,20 | 4011097760667 | 382 |
| HG | 31480000 | 364,50 | 4011097656687 | 382 |
| HG | 31487000 | 395,70 | 4011097661124 | 383 |
| HG | 31493000 | 255,40 | 4011097661131 | 383 |
| HG | 31494000 | 244,80 | 4011097661148 | 384 |
| HG | 31509000 | 148,00 | 4011097755847 | 444 |
| HG | 31513000 | 142,70 | 4011097719313 | 443 |
| HG | 31515000 | 361,50 | 4011097699356 | 483 |
| HG | 31517000 | 148,00 | 4011097679402 | 443 |
| HG | 31518000 | 179,30 | 4011097679419 | 444 |
| HG | 31519000 | 218,20 | 4011097679426 | 445 |
| HG | 31531000 | 222,40 | 4011097795201 | 444 |
| HG | 31532000 | 216,10 | 4011097795218 | 444 |
| HG | 31539000 | 126,70 | 4011097734026 | 442 |
| HG | 31603000 | 150,00 | 4011097719306 | 506 |
| HG | 31604000 | 126,70 | 4011097706160 | 442 |
| HG | 31607000 | 155,80 | 4011097679433 | 443 |
| HG | 31608000 | 187,00 | 4011097679440 | 444 |
| HG | 31609000 | 225,90 | 4011097679457 | 445 |
| HG | 31621000 | 155,80 | 4011097691510 | 444 |
| HG | 31652000 | 239,10 | 4011097708584 | 386 |

| Značka | Obj.č. | EUR | GTIN | Strana |
|---|---|---|---|---|
| HG | 31660000 | 317,60 | 4011097484037 | 393 |
| HG | 31665000 | 258,50 | 4011097488585 | 393 |
| HG | 31677000 | 44,80 | 4011097665290 | 327 |
| HG | 31680000 | 308,30 | 4011097656694 | 385 |
| HG | 31685000 | 239,10 | 4011097661155 | 385 |
| HG | 31730000 | 126,70 | 4011097590769 | 442 |
| HG | 31732000 | 118,00 | 4011097602424 | 442 |
| HG | 31733000 | 118,00 | 4011097590783 | 442 |
| HG | 31741180 | 140,00 | 4011097477237 | 460 |
| HG | 31791000 | 39,40 | 4011097483535 | 683 |
| HG | 31793000 | 39,40 | 4011097506005 | 683 |
| HG | 31803000 | 338,00 | 4011097641881 | 639 |
| HG | 31804000 | 164,30 | 4011097641898 | 639 |
| HG | 31806000 | 145,70 | 4011097641904 | 639 |
| HG | 31806800 | 189,20 | 4011097654829 | 639 |
| HG | 31815000 | 306,70 | 4011097718187 | 637 |
| HG | 31815670 | 429,20 | 4059625231180 | 637 |
| HG | 31815800 | 398,80 | 4011097718309 | 637 |
| HG | 31817000 | 236,50 | 4011097718194 | 638 |
| HG | 31817670 | 331,20 | 4059625231197 | 638 |
| HG | 31817800 | 308,10 | 4011097726717 | 638 |
| HG | 31820000 | 206,30 | 4011097679464 | 638 |
| HG | 31820670 | 288,80 | 4059625231203 | 638 |
| HG | 31820800 | 269,20 | 4011097679471 | 638 |
| HG | 31821000 | 206,30 | 4059625196700 | 638 |
| HG | 31821800 | 269,20 | 4059625197974 | 638 |
| HG | 31822000 | 227,90 | 4011097679488 | 638 |
| HG | 31823000 | 338,10 | 4011097708027 | 638 |
| HG | 31825000 | 196,50 | 4011097708041 | 639 |
| HG | 31826000 | 145,70 | 4059625196694 | 639 |
| HG | 31827000 | 236,50 | 4059625196786 | 638 |
| HG | 31833000 | 306,70 | 4059625196717 | 637 |
| HG | 31910000 | 139,00 | 4011097725819 | 443 |
| HG | 31911000 | 170,60 | 4011097725833 | 507 |
| HG | 31913000 | 177,80 | 4011097725864 | 508 |
| HG | 31914000 | 132,00 | 4011097757421 | 443 |
| HG | 31915000 | 163,00 | 4011097757438 | 507 |
| HG | 31916000 | 143,30 | 4011097725857 | 508 |
| HG | 31917000 | 163,00 | 4011097757445 | 500 |
| HG | 31920000 | 126,70 | 4011097591506 | 446 |
| HG | 31922000 | 126,70 | 4011097706177 | 446 |
| HG | 31923000 | 161,70 | 4011097766072 | 445 |
| HG | 31926000 | 147,70 | 4011097646688 | 447 |
| HG | 31927000 | 177,80 | 4011097728544 | 447 |
| HG | 31930000 | 164,50 | 4011097629889 | 449 |
| HG | 31937000 | 296,40 | 4011097689739 | 445 |
| HG | 31940000 | 155,80 | 4011097591520 | 447 |
| HG | 31945000 | 157,90 | 4011097602523 | 448 |
| HG | 31946000 | 241,20 | 4011097602547 | 448 |
| HG | 31952000 | 113,60 | 4011097719283 | 506 |
| HG | 31960000 | 130,60 | 4011097591544 | 449 |
| HG | 31964000 | 148,40 | 4011097708560 | 450 |
| HG | 31965000 | 148,40 | 4011097602615 | 450 |
| HG | 31971000 | 126,80 | 4011097641539 | 358 |
| HG | 31991000 | 50,60 | 4011097386836 | 682 |
| **32** | | | | |
| HG | 32092000 | 50,60 | 4011097424101 | 682 |
| HG | 32095000 | 50,60 | 4011097494470 | 683 |
| HG | 32498000 | 143,10 | 4011097240077 | 460 |
| HG | 32500000 | 301,60 | 4011097812786 | 353 |
| HG | 32500140 | 452,30 | 4059625229286 | 353 |
| HG | 32500340 | 452,30 | 4059625229293 | 353 |
| HG | 32500670 | 422,20 | 4059625231210 | 353 |
| HG | 32500700 | 422,20 | 4059625231227 | 353 |

| Značka | Obj.č. | EUR | GTIN | Strana |
|---|---|---|---|---|
| HG | 32500990 | 452,30 | 4059625229309 | 353 |
| HG | 32501000 | 282,30 | 4011097812762 | 352 |
| HG | 32502000 | 308,10 | 4011097812755 | 353 |
| HG | 32503000 | 314,50 | 4011097812724 | 353 |
| HG | 32506000 | 320,90 | 4011097812687 | 354 |
| HG | 32507000 | 327,30 | 4011097812649 | 354 |
| HG | 32507140 | 491,00 | 4059625229316 | 354 |
| HG | 32507340 | 491,00 | 4059625229330 | 354 |
| HG | 32507670 | 458,20 | 4059625212455 | 354 |
| HG | 32507700 | 458,20 | 4059625212462 | 354 |
| HG | 32507990 | 491,00 | 4059625229347 | 354 |
| HG | 32508000 | 333,70 | 4011097812625 | 354 |
| HG | 32511000 | 449,20 | 4011097812588 | 355 |
| HG | 32511140 | 673,70 | 4059625222539 | 355 |
| HG | 32511340 | 673,70 | 4059625222546 | 355 |
| HG | 32511670 | 628,80 | 4059625231234 | 355 |
| HG | 32511700 | 628,80 | 4059625231241 | 355 |
| HG | 32511990 | 673,70 | 4059625222553 | 355 |
| HG | 32512000 | 462,00 | 4011097812540 | 355 |
| HG | 32512140 | 692,90 | 4059625229354 | 355 |
| HG | 32512340 | 692,90 | 4059625229378 | 355 |
| HG | 32512670 | 646,70 | 4059625231500 | 355 |
| HG | 32512700 | 646,70 | 4059625231517 | 355 |
| HG | 32512990 | 692,90 | 4059625229385 | 355 |
| HG | 32514000 | 430,00 | 4011097810973 | 359 |
| HG | 32515000 | 449,20 | 4011097835297 | 359 |
| HG | 32515140 | 673,70 | 4059625229392 | 359 |
| HG | 32515340 | 673,70 | 4059625229408 | 359 |
| HG | 32515670 | 628,80 | 4059625231524 | 359 |
| HG | 32515700 | 628,80 | 4059625231531 | 359 |
| HG | 32515990 | 673,70 | 4059625229415 | 359 |
| HG | 32520000 | 423,60 | 4011097812472 | 361 |
| HG | 32520140 | 635,30 | 4059625229446 | 361 |
| HG | 32520340 | 635,30 | 4059625229453 | 361 |
| HG | 32520670 | 592,90 | 4059625231548 | 361 |
| HG | 32520700 | 592,90 | 4059625231555 | 361 |
| HG | 32520990 | 635,30 | 4059625229460 | 361 |
| HG | 32522000 | 430,00 | 4011097812441 | 362 |
| HG | 32525000 | 385,00 | 4011097835280 | 357 |
| HG | 32526000 | 410,70 | 4011097835273 | 357 |
| HG | 32526140 | 616,00 | 4059625229422 | 357 |
| HG | 32526340 | 616,00 | 4059625204672 | 357 |
| HG | 32526670 | 574,90 | 4059625231562 | 357 |
| HG | 32526700 | 574,90 | 4059625231579 | 357 |
| HG | 32526990 | 616,00 | 4059625229439 | 357 |
| HG | 32530000 | 1.347,40 | 4011097835266 | 360 |
| HG | 32531000 | 1.026,60 | 4011097835259 | 367 |
| HG | 32532000 | 1.989,00 | 4011097835242 | 363 |
| HG | 32532140 | 2.983,40 | 4059625229491 | 363 |
| HG | 32532340 | 2.983,40 | 4059625229507 | 363 |
| HG | 32532670 | 2.784,50 | 4059625231586 | 363 |
| HG | 32532700 | 2.784,50 | 4059625231593 | 363 |
| HG | 32532990 | 2.983,40 | 4059625229514 | 363 |
| HG | 32540000 | 398,10 | 4011097812410 | 364 |
| HG | 32540140 | 596,90 | 4059625231708 | 364 |
| HG | 32540340 | 596,90 | 4059625229477 | 364 |
| HG | 32540670 | 557,20 | 4059625231715 | 364 |
| HG | 32540700 | 557,20 | 4059625231722 | 364 |
| HG | 32540990 | 596,90 | 4059625231739 | 364 |
| HG | 32542000 | 256,70 | 4059625007266 | 367 |
| HG | 32543000 | 385,00 | 4011097835235 | 367 |
| HG | 32543140 | 577,40 | 4059625231746 | 367 |
| HG | 32543340 | 577,40 | 4059625231753 | 367 |
| HG | 32543670 | 538,90 | 4059625231760 | 367 |

| Značka | Obj.č. | EUR | GTIN | Strana |
|---|---|---|---|---|
| HG | 32543700 | 538,90 | 4059625231777 | 367 |
| HG | 32543990 | 577,40 | 4059625231784 | 367 |
| HG | 32545000 | 269,60 | 4011097826097 | 365 |
| HG | 32545140 | 404,30 | 4059625231791 | 365 |
| HG | 32545340 | 404,30 | 4059625229484 | 365 |
| HG | 32545670 | 377,40 | 4059625231807 | 365 |
| HG | 32545700 | 377,40 | 4059625231814 | 365 |
| HG | 32545990 | 404,30 | 4059625231821 | 365 |
| HG | 32546000 | 385,00 | 4011097826073 | 365 |
| HG | 32546140 | 577,40 | 4059625231838 | 365 |
| HG | 32546340 | 577,40 | 4059625231845 | 365 |
| HG | 32546670 | 538,90 | 4059625231852 | 365 |
| HG | 32546700 | 538,90 | 4059625231869 | 365 |
| HG | 32546990 | 577,40 | 4059625231876 | 365 |
| HG | 32548000 | 320,90 | 4011097835228 | 368 |
| HG | 32550000 | 769,90 | 4011097835211 | 369 |
| HG | 32551000 | 577,50 | 4011097835204 | 370 |
| HG | 32552000 | 769,90 | 4011097835198 | 371 |
| HG | 32553000 | 577,50 | 4011097835181 | 372 |
| HG | 32560000 | 269,60 | 4011097812373 | 373 |
| HG | 32560140 | 404,30 | 4059625241585 | 373 |
| HG | 32560340 | 404,30 | 4059625241578 | 373 |
| HG | 32560670 | 377,40 | 4059625241561 | 373 |
| HG | 32560700 | 377,40 | 4059625241554 | 373 |
| HG | 32560990 | 404,30 | 4059625241547 | 373 |
| HG | 32565000 | 250,40 | 4011097826066 | 374 |
| HG | 32565140 | 375,50 | 4059625231883 | 374 |
| HG | 32565340 | 375,50 | 4059625231890 | 374 |
| HG | 32565670 | 350,50 | 4059625231906 | 374 |
| HG | 32565700 | 350,50 | 4059625231913 | 374 |
| HG | 32565990 | 375,50 | 4059625231920 | 374 |
| HG | 32570000 | 359,20 | 4011097812335 | 352 |
| HG | 32571000 | 372,30 | 4011097812304 | 352 |
| HG | 32572000 | 513,40 | 4011097812274 | 352 |
| HG | 32698000 | 110,40 | 4011097240534 | 463 |
| HG | 32841000 | 398,90 | 4011097521565 | 631 |
| HG | 32842000 | 425,30 | 4011097523071 | 632 |
| HG | 32845000 | 398,90 | 4059625195956 | 631 |
| HG | 32851000 | 284,90 | 4011097521558 | 632 |
| HG | 32857000 | 284,90 | 4059625195987 | 632 |
| **33** | | | | |
| HG | 33091000 | 50,60 | 4011097236018 | 683 |
| HG | 33891000 | 50,60 | 4011097362304 | 682 |
| **35** | | | | |
| AX | 35891800 | 143,10 | 4011097238678 | 684 |
| **36** | | | | |
| AX | 36391000 | 88,80 | 4011097233413 | 684 |
| AX | 36991000 | 50,60 | 4011097233338 | 684 |
| **40** | | | | |
| HG | 40068000 | 19,80 | 4011097218939 | 522 |
| HG | 40088000 | 19,80 | 4011097120461 | 522 |
| HG | 40089000 | 62,30 | 4011097147208 | 521 |
| HG | 40418000 | 122,50 | 4011097191669 | 670 |
| HG | 40418800 | 183,70 | 4011097304342 | 670 |
| HG | 40438000 | 68,60 | 4059625131589 | 670 |
| HG | 40438340 | 99,30 | 4059625297469 | 670 |
| HG | 40438670 | 92,70 | 4059625297452 | 670 |
| HG | 40438800 | 89,30 | 4059625131596 | 670 |
| HG | 40448000 | 93,70 | 4059625131602 | 670 |
| HG | 40448670 | 126,40 | 4059625297445 | 670 |
| HG | 40448800 | 121,70 | 4059625131619 | 670 |
| HG | 40468000 | 93,70 | 4059625131626 | 670 |
| HG | 40468670 | 126,40 | 4059625297438 | 670 |
| HG | 40468800 | 121,70 | 4059625131633 | 670 |

| Značka | Obj.č. | EUR | GTIN | Strana |
|---|---|---|---|---|
| HG | 40511000 | 20,80 | 4011097584805 | 520 |
| HG | 40511820 | 31,10 | 4011097585246 | 520 |
| HG | 40512000 | 103,10 | 4011097584584 | 520 |
| HG | 40512820 | 154,70 | 4011097585284 | 520 |
| HG | 40513000 | 103,10 | 4011097584812 | 520 |
| HG | 40513820 | 154,70 | 4011097585222 | 520 |
| HG | 40514000 | 137,50 | 4011097584829 | 519 |
| HG | 40514820 | 206,10 | 4011097585314 | 519 |
| HG | 40515000 | 86,30 | 4011097584843 | 520 |
| HG | 40515820 | 129,50 | 4011097585291 | 520 |
| HG | 40516000 | 120,40 | 4011097584591 | 520 |
| HG | 40516820 | 180,60 | 4011097585239 | 520 |
| HG | 40517000 | 68,90 | 4011097584836 | 521 |
| HG | 40517820 | 103,30 | 4011097585338 | 521 |
| HG | 40518000 | 86,30 | 4011097584881 | 519 |
| HG | 40518820 | 129,50 | 4011097585307 | 519 |
| HG | 40522000 | 154,70 | 4011097584850 | 521 |
| HG | 40522820 | 232,10 | 4011097585321 | 521 |
| HG | 40523000 | 86,30 | 4011097584874 | 521 |
| HG | 40523820 | 129,50 | 4011097585253 | 521 |
| HG | 40526000 | 68,90 | 4011097585260 | 521 |
| HG | 40526820 | 103,30 | 4011097585277 | 521 |
| HG | 40952800 | 14,30 | 4059625027134 | 669 |
| HG | 40953670 | 36,20 | 4059625325148 | 669 |
| HG | 40953800 | 20,70 | 4059625027141 | 669 |
| HG | 40960000 | 149,70 | 4059625175194 | 671 |
| HG | 40961000 | 112,40 | 4059625175200 | 671 |
| HG | 40962800 | 97,50 | 4059625189276 | 671 |
| HG | 40963000 | 24,40 | 4059625189269 | 671 |
| **41** | | | | |
| HG | 41710000 | 31,20 | 4059625123140 | 529 |
| HG | 41711000 | 9,60 | 4059625123089 | 531 |
| HG | 41712000 | 62,40 | 4059625123010 | 530 |
| HG | 41713000 | 50,00 | 4059625123102 | 530 |
| HG | 41714000 | 43,70 | 4059625123133 | 529 |
| HG | 41715000 | 31,20 | 4059625123058 | 529 |
| HG | 41716000 | 50,00 | 4059625123003 | 530 |
| HG | 41717000 | 31,20 | 4059625123126 | 531 |
| HG | 41718000 | 31,20 | 4059625123041 | 529 |
| HG | 41720000 | 87,40 | 4059625123027 | 530 |
| HG | 41722000 | 43,70 | 4059625123034 | 532 |
| HG | 41723000 | 43,70 | 4059625123119 | 531 |
| HG | 41724000 | 31,20 | 4059625123065 | 530 |
| HG | 41725000 | 18,90 | 4059625123096 | 531 |
| HG | 41726000 | 31,20 | 4059625123072 | 531 |
| HG | 41727000 | 137,30 | 4059625131374 | 532 |
| HG | 41728000 | 224,40 | 4059625131381 | 532 |
| HG | 41741000 | 41,40 | 4059625296868 | 522 |
| HG | 41741140 | 61,90 | 4059625296851 | 522 |
| HG | 41741340 | 66,10 | 4059625296844 | 522 |
| HG | 41741670 | 57,80 | 4059625296837 | 522 |
| HG | 41741700 | 57,80 | 4059625296820 | 522 |
| HG | 41741990 | 61,90 | 4059625296813 | 522 |
| HG | 41742000 | 10,40 | 4059625296325 | 522 |
| HG | 41742140 | 15,60 | 4059625296318 | 522 |
| HG | 41742340 | 16,60 | 4059625296301 | 522 |
| HG | 41742670 | 14,50 | 4059625296295 | 522 |
| HG | 41742700 | 14,50 | 4059625296288 | 522 |
| HG | 41742990 | 15,60 | 4059625296271 | 522 |
| HG | 41743000 | 76,90 | 4059625296264 | 523 |
| HG | 41743140 | 115,20 | 4059625296257 | 523 |
| HG | 41743340 | 122,80 | 4059625296240 | 523 |
| HG | 41743670 | 107,50 | 4059625296233 | 523 |
| HG | 41743700 | 107,50 | 4059625296226 | 523 |

| Značka | Obj.č. | EUR | GTIN | Strana |
|---|---|---|---|---|
| HG | 41743990 | 115,20 | 4059625296219 | 523 |
| HG | 41744000 | 57,40 | 4059625296806 | 524 |
| HG | 41744140 | 86,00 | 4059625296790 | 524 |
| HG | 41744340 | 91,60 | 4059625296783 | 524 |
| HG | 41744670 | 80,20 | 4059625296776 | 524 |
| HG | 41744700 | 80,20 | 4059625296769 | 524 |
| HG | 41744990 | 86,00 | 4059625296752 | 524 |
| HG | 41745000 | 50,40 | 4059625296561 | 526 |
| HG | 41745140 | 75,70 | 4059625296554 | 526 |
| HG | 41745340 | 80,60 | 4059625296547 | 526 |
| HG | 41745670 | 70,70 | 4059625296530 | 526 |
| HG | 41745700 | 70,70 | 4059625296523 | 526 |
| HG | 41745990 | 75,70 | 4059625296516 | 526 |
| HG | 41746000 | 35,60 | 4059625297131 | 526 |
| HG | 41746140 | 53,30 | 4059625297124 | 526 |
| HG | 41746340 | 56,90 | 4059625297117 | 526 |
| HG | 41746670 | 49,80 | 4059625297100 | 526 |
| HG | 41746700 | 49,80 | 4059625297094 | 526 |
| HG | 41746990 | 53,30 | 4059625297087 | 526 |
| HG | 41747000 | 57,40 | 4059625296202 | 523 |
| HG | 41747140 | 86,00 | 4059625296196 | 523 |
| HG | 41747340 | 91,60 | 4059625296189 | 523 |
| HG | 41747670 | 80,20 | 4059625296172 | 523 |
| HG | 41747700 | 80,20 | 4059625296165 | 523 |
| HG | 41747990 | 86,00 | 4059625296158 | 523 |
| HG | 41748000 | 35,60 | 4059625297377 | 525 |
| HG | 41748140 | 53,30 | 4059625297360 | 525 |
| HG | 41748340 | 56,90 | 4059625297353 | 525 |
| HG | 41748670 | 49,80 | 4059625297346 | 525 |
| HG | 41748700 | 49,80 | 4059625297339 | 525 |
| HG | 41748990 | 53,30 | 4059625297322 | 525 |
| HG | 41749000 | 35,60 | 4059625297070 | 526 |
| HG | 41749140 | 53,30 | 4059625297063 | 526 |
| HG | 41749340 | 56,90 | 4059625297056 | 526 |
| HG | 41749670 | 49,80 | 4059625297049 | 526 |
| HG | 41749700 | 49,80 | 4059625297032 | 526 |
| HG | 41749990 | 53,30 | 4059625297025 | 526 |
| HG | 41751000 | 160,40 | 4059625296745 | 523 |
| HG | 41751140 | 240,50 | 4059625296738 | 523 |
| HG | 41751340 | 256,60 | 4059625296721 | 523 |
| HG | 41751670 | 224,40 | 4059625296714 | 523 |
| HG | 41751700 | 224,40 | 4059625296707 | 523 |
| HG | 41751990 | 240,50 | 4059625296691 | 523 |
| HG | 41752000 | 50,40 | 4059625296509 | 526 |
| HG | 41752140 | 75,70 | 4059625296493 | 526 |
| HG | 41752340 | 80,60 | 4059625296486 | 526 |
| HG | 41752670 | 70,70 | 4059625296479 | 526 |
| HG | 41752700 | 70,70 | 4059625296462 | 526 |
| HG | 41752990 | 75,70 | 4059625296455 | 526 |
| HG | 41753000 | 56,10 | 4059625297018 | 525 |
| HG | 41753140 | 84,30 | 4059625297001 | 525 |
| HG | 41753340 | 89,80 | 4059625296998 | 525 |
| HG | 41753670 | 78,60 | 4059625296981 | 525 |
| HG | 41753700 | 78,60 | 4059625296974 | 525 |
| HG | 41753990 | 84,30 | 4059625296967 | 525 |
| HG | 41754000 | 35,60 | 4059625296141 | 524 |
| HG | 41754140 | 53,30 | 4059625296134 | 524 |
| HG | 41754340 | 56,90 | 4059625296127 | 524 |
| HG | 41754670 | 49,80 | 4059625296110 | 524 |
| HG | 41754700 | 49,80 | 4059625296103 | 524 |
| HG | 41754990 | 53,30 | 4059625295892 | 524 |
| HG | 41755000 | 21,90 | 4059625297315 | 522 |
| HG | 41755140 | 32,70 | 4059625297308 | 522 |
| HG | 41755340 | 34,90 | 4059625297292 | 522 |
| HG | 41755670 | 30,50 | 4059625297285 | 522 |
| HG | 41755700 | 30,50 | 4059625297278 | 522 |
| HG | 41755990 | 32,70 | 4059625297261 | 522 |
| HG | 41756000 | 35,60 | 4059625296950 | 525 |
| HG | 41756140 | 53,30 | 4059625296943 | 525 |
| HG | 41756340 | 56,90 | 4059625296936 | 525 |
| HG | 41756670 | 49,80 | 4059625296929 | 525 |
| HG | 41756700 | 49,80 | 4059625296912 | 525 |
| HG | 41756990 | 53,30 | 4059625296905 | 525 |
| HG | 41759000 | 76,90 | 4059625297254 | 524 |
| HG | 41759140 | 115,20 | 4059625297247 | 524 |
| HG | 41759340 | 122,80 | 4059625297230 | 524 |
| HG | 41759670 | 107,50 | 4059625297223 | 524 |
| HG | 41759700 | 107,50 | 4059625297216 | 524 |
| HG | 41759990 | 115,20 | 4059625297209 | 524 |
| HG | 41770000 | 57,40 | 4059625297193 | 523 |
| HG | 41770140 | 86,00 | 4059625297186 | 523 |
| HG | 41770340 | 91,60 | 4059625297179 | 523 |
| HG | 41770670 | 80,20 | 4059625297162 | 523 |
| HG | 41770700 | 80,20 | 4059625297155 | 523 |
| HG | 41770990 | 86,00 | 4059625297148 | 523 |
| HG | 41771000 | 40,20 | 4059625296448 | 524 |
| HG | 41771140 | 60,20 | 4059625296431 | 524 |
| HG | 41771340 | 64,20 | 4059625296424 | 524 |
| HG | 41771670 | 56,10 | 4059625296417 | 524 |
| HG | 41771700 | 56,10 | 4059625296400 | 524 |
| HG | 41771990 | 60,20 | 4059625296394 | 524 |
| HG | 41772000 | 48,20 | 4059625296684 | 525 |
| HG | 41772140 | 72,30 | 4059625296677 | 525 |
| HG | 41772340 | 77,10 | 4059625296660 | 525 |
| HG | 41772670 | 67,40 | 4059625296653 | 525 |
| HG | 41772700 | 67,40 | 4059625296646 | 525 |
| HG | 41772990 | 72,30 | 4059625296639 | 525 |
| HG | 41773000 | 25,30 | 4059625296387 | 527 |
| HG | 41773140 | 37,80 | 4059625296370 | 527 |
| HG | 41773340 | 40,40 | 4059625296363 | 527 |
| HG | 41773670 | 35,40 | 4059625296356 | 527 |
| HG | 41773700 | 35,40 | 4059625296349 | 527 |
| HG | 41773990 | 37,80 | 4059625296332 | 527 |
| HG | 41774000 | 55,00 | 4059625296622 | 527 |
| HG | 41774140 | 82,50 | 4059625296615 | 527 |
| HG | 41774340 | 88,10 | 4059625296608 | 527 |
| HG | 41774670 | 77,10 | 4059625296592 | 527 |
| HG | 41774700 | 77,10 | 4059625296585 | 527 |
| HG | 41774990 | 82,50 | 4059625296578 | 527 |
| HG | 41775000 | 55,00 | 4059625296899 | 527 |
| HG | 41775670 | 77,10 | 4059625296882 | 527 |
| HG | 41775700 | 77,10 | 4059625296875 | 527 |
| HG | 41790000 | 175,20 | 4059625321683 | 528 |
| HG | 41790140 | 262,80 | 4059625321911 | 528 |
| HG | 41790340 | 280,40 | 4059625321690 | 528 |
| HG | 41790670 | 245,40 | 4059625321935 | 528 |
| HG | 41790700 | 245,40 | 4059625321928 | 528 |
| HG | 41790990 | 262,80 | 4059625321904 | 528 |
| HG | 41791000 | 86,00 | 4059625321942 | 528 |
| HG | 41791140 | 167,60 | 4059625321973 | 528 |
| HG | 41791340 | 178,70 | 4059625321959 | 528 |
| HG | 41791670 | 120,30 | 4059625321997 | 528 |
| HG | 41791700 | 120,30 | 4059625321980 | 528 |
| HG | 41791990 | 167,60 | 4059625321966 | 528 |
| **43** | | | | |
| HG | 43201000 | 1.266,70 | 4059625006887 | 655 |
| HG | 43201800 | 1.456,90 | 4059625025413 | 655 |
| HG | 43202000 | 1.368,00 | 4059625007006 | 658 |

| Značka | Obj.č. | EUR | GTIN | Strana |
|---|---|---|---|---|
| HG | 43202800 | 1.558,20 | 4059625025505 | 658 |
| HG | 43203000 | 1.899,90 | 4059625007020 | 660 |
| HG | 43203800 | 2.090,20 | 4059625025499 | 660 |
| HG | 43205000 | 1.600,40 | 4059625006894 | 656 |
| HG | 43205800 | 1.784,90 | 4059625025482 | 656 |
| HG | 43206000 | 1.773,50 | 4059625007013 | 659 |
| HG | 43206800 | 1.963,50 | 4059625025475 | 659 |
| HG | 43217000 | 947,90 | 4059625100509 | 661 |
| HG | 43218000 | 1.034,20 | 4059625100493 | 664 |
| HG | 43219000 | 1.132,50 | 4059625100486 | 662 |
| HG | 43220000 | 1.058,70 | 4059625100479 | 665 |
| HG | 43221000 | 1.132,50 | 4059625100462 | 666 |
| HG | 43228000 | 1.132,50 | 4059625173589 | 663 |
| HG | 43230000 | 1.600,40 | 4059625177839 | 657 |
| HG | 43230800 | 1.784,90 | 4059625177846 | 657 |
| HG | 43301800 | 734,70 | 4059625007082 | 584 |
| HG | 43302800 | 798,20 | 4059625007129 | 587 |
| HG | 43303800 | 1.368,00 | 4059625007167 | 589 |
| HG | 43305800 | 734,70 | 4059625007099 | 584 |
| HG | 43306800 | 1.046,40 | 4059625007105 | 585 |
| HG | 43307800 | 1.046,40 | 4059625007112 | 585 |
| HG | 43308800 | 798,20 | 4059625007136 | 587 |
| HG | 43309800 | 1.241,40 | 4059625007143 | 588 |
| HG | 43310800 | 1.241,40 | 4059625007150 | 588 |
| HG | 43311800 | 1.368,00 | 4059625007174 | 589 |
| HG | 43312170 | 340,70 | 4059625104781 | 596 |
| HG | 43312290 | 340,70 | 4059625104774 | 596 |
| HG | 43312380 | 340,70 | 4059625104767 | 596 |
| HG | 43313170 | 434,90 | 4059625104750 | 597 |
| HG | 43313290 | 434,90 | 4059625104743 | 597 |
| HG | 43313380 | 434,90 | 4059625104736 | 597 |
| HG | 43314170 | 529,20 | 4059625104729 | 596 |
| HG | 43314290 | 529,20 | 4059625104712 | 596 |
| HG | 43314380 | 529,20 | 4059625104705 | 596 |
| HG | 43315170 | 434,90 | 4059625104699 | 598 |
| HG | 43315290 | 434,90 | 4059625104682 | 598 |
| HG | 43315380 | 434,90 | 4059625104941 | 598 |
| HG | 43316170 | 507,40 | 4059625104934 | 598 |
| HG | 43316290 | 507,40 | 4059625104927 | 598 |
| HG | 43316380 | 507,40 | 4059625104910 | 598 |
| HG | 43330170 | 529,20 | 4059625173572 | 597 |
| HG | 43330290 | 529,20 | 4059625173565 | 597 |
| HG | 43330380 | 529,20 | 4059625173558 | 597 |
| HG | 43331800 | 1.046,40 | 4059625177792 | 586 |
| HG | 43332800 | 1.046,40 | 4059625177808 | 586 |
| HG | 43333000 | 25,80 | 4059625024003 | 669 |
| HG | 43334800 | 288,60 | 4059625217511 | 595 |
| HG | 43335800 | 300,60 | 4059625217504 | 595 |
| HG | 43336800 | 312,70 | 4059625217498 | 595 |
| HG | 43337800 | 408,80 | 4059625217481 | 593 |
| HG | 43338800 | 432,90 | 4059625217474 | 594 |
| HG | 43339800 | 493,00 | 4059625217467 | 594 |
| HG | 43340800 | 384,80 | 4059625217450 | 593 |
| HG | 43341800 | 408,80 | 4059625217443 | 593 |
| HG | 43342800 | 468,90 | 4059625217436 | 594 |
| HG | 43425800 | 506,80 | 4059625007181 | 590 |
| HG | 43426800 | 544,80 | 4059625007198 | 590 |
| HG | 43427800 | 570,10 | 4059625007204 | 591 |
| HG | 43428800 | 595,40 | 4059625007211 | 591 |
| HG | 43429800 | 1.000,70 | 4059625007228 | 592 |
| HG | 43430800 | 1.089,30 | 4059625007235 | 592 |
| HG | 43431170 | 419,30 | 4059625104903 | 599 |
| HG | 43431290 | 419,30 | 4059625104897 | 599 |
| HG | 43431380 | 419,30 | 4059625104880 | 599 |
| HG | 43432170 | 513,50 | 4059625104873 | 599 |
| HG | 43432290 | 513,50 | 4059625104866 | 599 |
| HG | 43432380 | 513,50 | 4059625104859 | 599 |
| HG | 43433170 | 513,50 | 4059625104842 | 600 |
| HG | 43433290 | 513,50 | 4059625104835 | 600 |
| HG | 43433380 | 513,50 | 4059625104828 | 600 |
| HG | 43434170 | 585,90 | 4059625104811 | 600 |
| HG | 43434290 | 585,90 | 4059625104804 | 600 |
| HG | 43434380 | 585,90 | 4059625104798 | 600 |
| HG | 43921800 | 30,20 | 4059625248737 | 667 |
| HG | 43922800 | 50,20 | 4059625248720 | 667 |
| HG | 43927000 | 30,10 | 4059625105009 | 668 |
| HG | 43928000 | 50,00 | 4059625104996 | 668 |
| HG | 43931800 | 52,80 | 4059625248713 | 667 |
| HG | 43932800 | 81,70 | 4059625248706 | 668 |
| HG | 43937000 | 52,60 | 4059625104989 | 669 |
| HG | 43938000 | 81,40 | 4059625104972 | 669 |
| **50** | | | | |
| HG | 50001000 | 42,50 | 4011097146867 | 576 |
| HG | 50100000 | 66,30 | 4011097369495 | 575 |
| HG | 50100140 | 99,50 | 4011097820125 | 575 |
| HG | 50100340 | 99,50 | 4011097820101 | 575 |
| HG | 50100670 | 92,70 | 4059625266113 | 575 |
| HG | 50100700 | 92,70 | 4059625266120 | 575 |
| HG | 50100990 | 99,50 | 4011097820286 | 575 |
| HG | 50105000 | 28,30 | 4011097716282 | 576 |
| HG | 50107000 | 65,40 | 4011097664323 | 573 |
| **52** | | | | |
| HG | 52010000 | 39,10 | 4011097123349 | 578 |
| HG | 52053000 | 27,90 | 4011097123431 | 578 |
| HG | 52100000 | 154,30 | 4011097346199 | 576 |
| HG | 52105000 | 86,70 | 4011097440804 | 576 |
| HG | 52105140 | 129,90 | 4059625001400 | 576 |
| HG | 52105340 | 129,90 | 4059625001370 | 576 |
| HG | 52105670 | 121,30 | 4059625240182 | 576 |
| HG | 52105700 | 121,30 | 4059625240199 | 576 |
| HG | 52105990 | 129,90 | 4059625001707 | 576 |
| HG | 52120000 | 221,10 | 4011097369563 | 576 |
| **53** | | | | |
| HG | 53002000 | 21,60 | 4011097123912 | 578 |
| HG | 53010000 | 28,20 | 4011097123936 | 578 |
| HG | 53428000 | 15,00 | 4011097124070 | 579 |
| HG | 53428670 | 21,10 | 4059625346747 | 579 |
| HG | 53428700 | 21,10 | 4059625346754 | 579 |
| HG | 53493000 | 26,60 | 4011097124193 | 579 |
| HG | 53493670 | 37,30 | 4059625315149 | 579 |
| HG | 53493700 | 37,30 | 4059625315132 | 579 |
| HG | 53555000 | 27,30 | 4011097124308 | 579 |
| HG | 53646000 | 57,90 | 4011097124384 | 579 |
| HG | 53990000 | 25,50 | 4011097125008 | 580 |
| **55** | | | | |
| HG | 55213000 | 37,00 | 4011097125121 | 578 |
| HG | 55237000 | 28,60 | 4011097125138 | 579 |
| **56** | | | | |
| HG | 56010180 | 239,40 | 4059625355589 | 548 |
| HG | 56011180 | 241,60 | 4059625355572 | 548 |
| HG | 56012180 | 246,10 | 4059625355565 | 548 |
| HG | 56013180 | 252,80 | 4059625355558 | 548 |
| HG | 56014180 | 261,80 | 4059625355541 | 548 |
| HG | 56015180 | 277,60 | 4059625355534 | 548 |
| HG | 56016180 | 419,10 | 4059625355527 | 547 |
| HG | 56017180 | 421,40 | 4059625355510 | 547 |
| HG | 56018180 | 425,90 | 4059625355503 | 547 |
| HG | 56019180 | 432,60 | 4059625355497 | 547 |

| Značka | Obj.č. | EUR | GTIN | Strana |
|---|---|---|---|---|
| HG | 56020180 | 441,60 | 4059625355480 | 547 |
| HG | 56021180 | 457,30 | 4059625355473 | 547 |
| HG | 56022180 | 419,10 | 4059625355466 | 546 |
| HG | 56023180 | 421,40 | 4059625355459 | 546 |
| HG | 56024180 | 425,90 | 4059625355442 | 546 |
| HG | 56025180 | 432,60 | 4059625355435 | 546 |
| HG | 56026180 | 441,60 | 4059625355428 | 546 |
| HG | 56027180 | 457,30 | 4059625355411 | 546 |
| HG | 56029000 | 140,50 | 4059625350621 | 562 |
| HG | 56030000 | 147,20 | 4059625350614 | 562 |
| HG | 56031000 | 166,30 | 4059625350607 | 563 |
| HG | 56032000 | 169,70 | 4059625350591 | 563 |
| HG | 56033000 | 176,40 | 4059625350584 | 564 |
| HG | 56034000 | 202,30 | 4059625350577 | 564 |
| HG | 56036000 | 285,40 | 4059625350553 | 559 |
| HG | 56036450 | 456,20 | 4059625360989 | 559 |
| HG | 56036610 | 456,20 | 4059625360972 | 559 |
| HG | 56036670 | 418,00 | 4059625350515 | 559 |
| HG | 56036700 | 418,00 | 4059625350508 | 559 |
| HG | 56036800 | 189,90 | 4059625355398 | 559 |
| HG | 56037000 | 305,60 | 4059625350492 | 559 |
| HG | 56037450 | 485,40 | 4059625360965 | 559 |
| HG | 56037610 | 485,40 | 4059625360958 | 559 |
| HG | 56037670 | 445,00 | 4059625350454 | 559 |
| HG | 56037700 | 445,00 | 4059625350447 | 559 |
| HG | 56037800 | 202,30 | 4059625355381 | 559 |
| HG | 56038000 | 328,10 | 4059625350430 | 560 |
| HG | 56038450 | 504,60 | 4059625360941 | 560 |
| HG | 56038610 | 504,60 | 4059625360934 | 560 |
| HG | 56038670 | 461,90 | 4059625350393 | 560 |
| HG | 56038700 | 461,90 | 4059625350386 | 560 |
| HG | 56038800 | 210,10 | 4059625355374 | 560 |
| HG | 56040000 | 350,60 | 4059625350362 | 560 |
| HG | 56040450 | 525,80 | 4059625360927 | 560 |
| HG | 56040610 | 525,80 | 4059625360910 | 560 |
| HG | 56040670 | 491,00 | 4059625350324 | 560 |
| HG | 56040700 | 491,00 | 4059625350317 | 560 |
| HG | 56040800 | 216,90 | 4059625355367 | 560 |
| HG | 56041000 | 369,70 | 4059625350300 | 561 |
| HG | 56041450 | 555,10 | 4059625360903 | 561 |
| HG | 56041610 | 555,10 | 4059625360897 | 561 |
| HG | 56041670 | 518,00 | 4059625350263 | 561 |
| HG | 56041700 | 518,00 | 4059625350256 | 561 |
| HG | 56041800 | 221,40 | 4059625355350 | 561 |
| HG | 56042000 | 413,50 | 4059625350249 | 561 |
| HG | 56042450 | 620,20 | 4059625360880 | 561 |
| HG | 56042610 | 620,20 | 4059625360873 | 561 |
| HG | 56042670 | 578,70 | 4059625350201 | 561 |
| HG | 56042700 | 578,70 | 4059625350195 | 561 |
| HG | 56042800 | 240,50 | 4059625355343 | 561 |
| HG | 56043000 | 437,10 | 4059625350188 | 549 |
| HG | 56043140 | 537,10 | 4059625350171 | 549 |
| HG | 56043340 | 537,10 | 4059625350164 | 549 |
| HG | 56043670 | 437,10 | 4059625350157 | 549 |
| HG | 56043700 | 437,10 | 4059625350140 | 549 |
| HG | 56043800 | 312,40 | 4059625350133 | 549 |
| HG | 56043990 | 537,10 | 4059625350126 | 549 |
| HG | 56044000 | 448,40 | 4059625350119 | 550 |
| HG | 56044140 | 550,60 | 4059625350102 | 550 |
| HG | 56044340 | 550,60 | 4059625350096 | 550 |
| HG | 56044670 | 448,30 | 4059625350089 | 550 |
| HG | 56044700 | 448,30 | 4059625350072 | 550 |
| HG | 56044800 | 320,20 | 4059625350065 | 550 |
| HG | 56044990 | 550,60 | 4059625350058 | 550 |

| Značka | Obj.č. | EUR | GTIN | Strana |
|---|---|---|---|---|
| HG | 56045000 | 487,60 | 4059625350041 | 551 |
| HG | 56045140 | 598,90 | 4059625350034 | 551 |
| HG | 56045340 | 598,90 | 4059625350027 | 551 |
| HG | 56045670 | 487,60 | 4059625350010 | 551 |
| HG | 56045700 | 487,60 | 4059625350003 | 551 |
| HG | 56045800 | 348,30 | 4059625349991 | 551 |
| HG | 56045990 | 598,90 | 4059625349984 | 551 |
| HG | 56046000 | 500,10 | 4059625349977 | 552 |
| HG | 56046140 | 614,60 | 4059625349960 | 552 |
| HG | 56046340 | 614,60 | 4059625349953 | 552 |
| HG | 56046670 | 500,00 | 4059625349946 | 552 |
| HG | 56046700 | 500,00 | 4059625349939 | 552 |
| HG | 56046800 | 357,30 | 4059625349922 | 552 |
| HG | 56046990 | 614,60 | 4059625349915 | 552 |
| HG | 56047000 | 538,30 | 4059625349908 | 553 |
| HG | 56047140 | 660,70 | 4059625349892 | 553 |
| HG | 56047340 | 660,70 | 4059625349885 | 553 |
| HG | 56047670 | 538,20 | 4059625349878 | 553 |
| HG | 56047700 | 538,20 | 4059625349861 | 553 |
| HG | 56047800 | 384,30 | 4059625349854 | 553 |
| HG | 56047990 | 660,70 | 4059625349847 | 553 |
| HG | 56050000 | 437,10 | 4059625349816 | 554 |
| HG | 56050140 | 537,10 | 4059625349809 | 554 |
| HG | 56050340 | 537,10 | 4059625349793 | 554 |
| HG | 56050670 | 437,10 | 4059625349786 | 554 |
| HG | 56050700 | 437,10 | 4059625349779 | 554 |
| HG | 56050800 | 312,40 | 4059625349762 | 554 |
| HG | 56050990 | 537,10 | 4059625349755 | 554 |
| HG | 56051000 | 448,40 | 4059625349748 | 555 |
| HG | 56051140 | 550,60 | 4059625349731 | 555 |
| HG | 56051340 | 550,60 | 4059625349724 | 555 |
| HG | 56051670 | 448,30 | 4059625349717 | 555 |
| HG | 56051700 | 448,30 | 4059625349700 | 555 |
| HG | 56051800 | 320,20 | 4059625349694 | 555 |
| HG | 56051990 | 550,60 | 4059625349687 | 555 |
| HG | 56052000 | 487,60 | 4059625349670 | 556 |
| HG | 56052140 | 598,90 | 4059625349663 | 556 |
| HG | 56052340 | 598,90 | 4059625349656 | 556 |
| HG | 56052670 | 487,60 | 4059625349649 | 556 |
| HG | 56052700 | 487,60 | 4059625349632 | 556 |
| HG | 56052800 | 348,30 | 4059625349625 | 556 |
| HG | 56052990 | 598,90 | 4059625349618 | 556 |
| HG | 56053000 | 500,10 | 4059625349601 | 557 |
| HG | 56053140 | 614,60 | 4059625349595 | 557 |
| HG | 56053340 | 614,60 | 4059625349588 | 557 |
| HG | 56053670 | 500,00 | 4059625349571 | 557 |
| HG | 56053700 | 500,00 | 4059625349564 | 557 |
| HG | 56053800 | 357,30 | 4059625349557 | 557 |
| HG | 56053990 | 614,60 | 4059625349540 | 557 |
| HG | 56054000 | 538,30 | 4059625349533 | 558 |
| HG | 56054140 | 660,70 | 4059625349526 | 558 |
| HG | 56054340 | 660,70 | 4059625349519 | 558 |
| HG | 56054670 | 538,20 | 4059625349502 | 558 |
| HG | 56054700 | 538,20 | 4059625349496 | 558 |
| HG | 56054800 | 384,30 | 4059625349489 | 558 |
| HG | 56054990 | 660,70 | 4059625349472 | 558 |
| HG | 56055800 | 120,30 | 4059625349465 | 565 |
| HG | 56056000 | 22,50 | 4059625349441 | 566 |
| HG | 56057670 | 388,80 | 4059625351598 | 516 |
| HG | 56057700 | 388,80 | 4059625351581 | 516 |
| HG | 56057800 | 388,80 | 4059625351574 | 516 |
| HG | 56061670 | 441,60 | 4059625351567 | 516 |
| HG | 56061700 | 441,60 | 4059625351550 | 516 |
| HG | 56061800 | 441,60 | 4059625351543 | 516 |

| Značka | Obj.č. | EUR | GTIN | Strana |
|---|---|---|---|---|
| HG | 56064670 | 566,30 | 4059625351536 | 516 |
| HG | 56064700 | 566,30 | 4059625351529 | 516 |
| HG | 56064800 | 566,30 | 4059625351512 | 516 |
| HG | 56067670 | 679,80 | 4059625351505 | 516 |
| HG | 56067700 | 679,80 | 4059625351499 | 516 |
| HG | 56067800 | 679,80 | 4059625351482 | 516 |
| HG | 56070670 | 333,70 | 4059625351475 | 516 |
| HG | 56070700 | 333,70 | 4059625351468 | 516 |
| HG | 56070800 | 333,70 | 4059625351451 | 516 |
| HG | 56073670 | 385,40 | 4059625351444 | 516 |
| HG | 56073700 | 385,40 | 4059625351437 | 516 |
| HG | 56073800 | 385,40 | 4059625351420 | 516 |
| HG | 56076670 | 351,70 | 4059625351413 | 516 |
| HG | 56076700 | 351,70 | 4059625351406 | 516 |
| HG | 56076800 | 351,70 | 4059625351390 | 516 |
| HG | 56079670 | 407,90 | 4059625351383 | 516 |
| HG | 56079700 | 407,90 | 4059625351376 | 516 |
| HG | 56079800 | 407,90 | 4059625351369 | 516 |
| HG | 56082670 | 425,90 | 4059625351352 | 517 |
| HG | 56082700 | 425,90 | 4059625351345 | 517 |
| HG | 56082800 | 425,90 | 4059625351338 | 517 |
| HG | 56085670 | 478,70 | 4059625351321 | 517 |
| HG | 56085700 | 478,70 | 4059625351314 | 517 |
| HG | 56085800 | 478,70 | 4059625351307 | 517 |
| HG | 56088670 | 448,30 | 4059625351291 | 517 |
| HG | 56088700 | 448,30 | 4059625351284 | 517 |
| HG | 56088800 | 448,30 | 4059625351277 | 517 |
| HG | 56091670 | 504,50 | 4059625351260 | 517 |
| HG | 56091700 | 504,50 | 4059625351253 | 517 |
| HG | 56091800 | 504,50 | 4059625351246 | 517 |
| HG | 56094140 | 474,20 | 4059625349069 | 517 |
| HG | 56094340 | 474,20 | 4059625349052 | 517 |
| HG | 56094670 | 464,10 | 4059625349045 | 517 |
| HG | 56094700 | 464,10 | 4059625349038 | 517 |
| HG | 56094800 | 427,00 | 4059625349021 | 517 |
| HG | 56094990 | 474,20 | 4059625349014 | 517 |
| HG | 56095140 | 474,20 | 4059625349007 | 518 |
| HG | 56095340 | 474,20 | 4059625348994 | 518 |
| HG | 56095670 | 464,10 | 4059625348987 | 518 |
| HG | 56095700 | 464,10 | 4059625348970 | 518 |
| HG | 56095800 | 427,00 | 4059625348963 | 518 |
| HG | 56095990 | 474,20 | 4059625348956 | 518 |
| HG | 56096140 | 474,20 | 4059625348949 | 518 |
| HG | 56096340 | 474,20 | 4059625348932 | 518 |
| HG | 56096670 | 464,10 | 4059625348925 | 518 |
| HG | 56096700 | 464,10 | 4059625348918 | 518 |
| HG | 56096800 | 427,00 | 4059625348901 | 518 |
| HG | 56096990 | 474,20 | 4059625348895 | 518 |
| HG | 56097140 | 536,00 | 4059625348888 | 517 |
| HG | 56097340 | 536,00 | 4059625348871 | 517 |
| HG | 56097670 | 525,80 | 4059625348864 | 517 |
| HG | 56097700 | 525,80 | 4059625348857 | 517 |
| HG | 56097800 | 485,40 | 4059625348840 | 517 |
| HG | 56097990 | 536,00 | 4059625348833 | 517 |
| HG | 56098140 | 536,00 | 4059625348826 | 518 |
| HG | 56098340 | 536,00 | 4059625348819 | 518 |
| HG | 56098670 | 525,80 | 4059625348802 | 518 |
| HG | 56098700 | 525,80 | 4059625348796 | 518 |
| HG | 56098800 | 485,40 | 4059625348789 | 518 |
| HG | 56098990 | 536,00 | 4059625348772 | 518 |
| HG | 56099140 | 536,00 | 4059625348765 | 518 |
| HG | 56099340 | 536,00 | 4059625348758 | 518 |
| HG | 56099670 | 525,80 | 4059625348741 | 518 |
| HG | 56099700 | 525,80 | 4059625348734 | 518 |
| HG | 56099800 | 485,40 | 4059625348727 | 518 |
| HG | 56099990 | 536,00 | 4059625348710 | 518 |
| HG | 56100800 | 393,30 | 4059625351239 | 519 |
| HG | 56112800 | 120,30 | 4059625348697 | 565 |
| HG | 56373000 | 14,70 | 4011097125282 | 575 |
| **58** | | | | |
| HG | 58112000 | 100,30 | 4011097651804 | 568 |
| HG | 58113000 | 280,60 | 4011097423913 | 571 |
| HG | 58115180 | 127,60 | 4011097433103 | 570 |
| HG | 58116180 | 179,00 | 4011097433110 | 570 |
| HG | 58117000 | 185,30 | 4011097417479 | 568 |
| HG | 58117140 | 277,80 | 4059625003732 | 568 |
| HG | 58117340 | 277,80 | 4059625002599 | 568 |
| HG | 58117670 | 259,30 | 4059625235683 | 568 |
| HG | 58117700 | 259,30 | 4059625235676 | 568 |
| HG | 58117820 | 277,80 | 4011097516615 | 568 |
| HG | 58117990 | 277,80 | 4059625004050 | 568 |
| HG | 58123000 | 311,70 | 4011097363363 | 569 |
| HG | 58125180 | 138,90 | 4011097140223 | 569 |
| HG | 58126180 | 194,80 | 4011097140230 | 569 |
| HG | 58127000 | 201,50 | 4011097140247 | 567 |
| HG | 58128000 | 239,10 | 4011097140353 | 568 |
| HG | 58140180 | 55,70 | 4011097233543 | 574 |
| HG | 58141180 | 85,90 | 4011097233574 | 574 |
| HG | 58142000 | 79,20 | 4011097233598 | 574 |
| HG | 58143000 | 79,20 | 4011097232874 | 575 |
| HG | 58150000 | 93,40 | 4011097492650 | 575 |
| HG | 58185000 | 25,20 | 4011097233581 | 573 |
| HG | 58185140 | 37,60 | 4059625243985 | 573 |
| HG | 58185340 | 37,60 | 4059625243992 | 573 |
| HG | 58185670 | 35,10 | 4059625244203 | 573 |
| HG | 58185700 | 35,10 | 4059625244210 | 573 |
| HG | 58185990 | 37,60 | 4059625178706 | 573 |
| HG | 58186000 | 38,50 | 4011097440347 | 573 |
| HG | 58192000 | 123,30 | 4011097412955 | 571 |
| **60** | | | | |
| HG | 60056000 | 65,90 | 4011097609751 | 567 |
| HG | 60067000 | 80,40 | 4011097557694 | 567 |
| **71** | | | | |
| HG | 71070000 | 92,10 | 4011097738710 | 476 |
| HG | 71071000 | 85,60 | 4011097738703 | 476 |
| HG | 71072000 | 92,10 | 4011097738697 | 476 |
| HG | 71073000 | 85,60 | 4011097738680 | 476 |
| HG | 71074000 | 177,80 | 4011097738673 | 476 |
| HG | 71077000 | 92,10 | 4011097738642 | 476 |
| HG | 71078000 | 92,10 | 4011097753812 | 506 |
| HG | 71090000 | 151,30 | 4011097738628 | 478 |
| HG | 71091000 | 144,70 | 4011097738611 | 478 |
| HG | 71100000 | 118,50 | 4011097738581 | 477 |
| HG | 71101000 | 112,00 | 4011097738574 | 477 |
| HG | 71102000 | 118,50 | 4011097738567 | 477 |
| HG | 71103000 | 112,00 | 4011097738550 | 477 |
| HG | 71104000 | 118,50 | 4011097753829 | 507 |
| HG | 71107000 | 118,50 | 4011097738529 | 477 |
| HG | 71120000 | 79,00 | 4011097738499 | 480 |
| HG | 71130000 | 190,70 | 4011097738482 | 479 |
| HG | 71131000 | 184,30 | 4011097738475 | 479 |
| HG | 71133000 | 236,80 | 4011097738468 | 481 |
| HG | 71170000 | 104,90 | 4011097783475 | 476 |
| HG | 71171000 | 131,30 | 4011097783482 | 477 |
| HG | 71200000 | 125,00 | 4011097738444 | 482 |
| HG | 71201000 | 122,60 | 4059625395318 | 482 |
| HG | 71203000 | 107,70 | 4059625076873 | 482 |
| HG | 71204000 | 98,60 | 4011097753836 | 482 |

| Značka | Obj.č. | EUR | GTIN | Strana |
|---|---|---|---|---|
| HG | 71210000 | 83,40 | 4059625321461 | 458 |
| HG | 71210670 | 116,60 | 4059625326466 | 458 |
| HG | 71211000 | 97,80 | 4059625325346 | 468 |
| HG | 71211670 | 136,90 | 4059625326459 | 468 |
| HG | 71215000 | 113,50 | 4059625329955 | 455 |
| HG | 71216000 | 135,80 | 4059625329962 | 466 |
| HG | 71220000 | 177,80 | 4011097738420 | 480 |
| HG | 71221000 | 112,00 | 4011097738413 | 480 |
| HG | 71222000 | 118,50 | 4011097738406 | 480 |
| HG | 71225000 | 131,70 | 4011097769981 | 479 |
| HG | 71243000 | 151,30 | 4011097768243 | 484 |
| HG | 71251000 | 122,50 | 4059625356210 | 478 |
| HG | 71252000 | 122,50 | 4059625356180 | 478 |
| HG | 71253000 | 115,80 | 4059625356173 | 478 |
| HG | 71254000 | 122,50 | 4059625356135 | 478 |
| HG | 71255000 | 115,80 | 4059625356128 | 478 |
| HG | 71256000 | 184,30 | 4059625356111 | 481 |
| HG | 71257000 | 189,90 | 4059625356067 | 479 |
| HG | 71258000 | 184,30 | 4059625356036 | 479 |
| HG | 71263000 | 125,00 | 4011097768250 | 487 |
| HG | 71280000 | 146,60 | 4011097741451 | 650 |
| HG | 71283000 | 186,80 | 4059625215531 | 652 |
| HG | 71284000 | 220,00 | 4059625215555 | 652 |
| HG | 71285000 | 186,80 | 4011097738369 | 652 |
| HG | 71286000 | 220,00 | 4011097754024 | 652 |
| HG | 71287000 | 220,00 | 4011097754017 | 652 |
| HG | 71290000 | 144,80 | 4011097738352 | 483 |
| HG | 71310000 | 526,20 | 4011097738338 | 485 |
| HG | 71312000 | 140,80 | 4011097738314 | 485 |
| HG | 71313000 | 366,30 | 4011097738307 | 486 |
| HG | 71314000 | 366,30 | 4011097738291 | 486 |
| HG | 71400000 | 131,70 | 4011097738260 | 483 |
| HG | 71402000 | 180,00 | 4011097789507 | 483 |
| HG | 71405000 | 138,30 | 4011097738246 | 484 |
| HG | 71407000 | 217,00 | 4011097769967 | 484 |
| HG | 71410000 | 103,60 | 4011097738222 | 425 |
| HG | 71420000 | 84,40 | 4059625316290 | 460 |
| HG | 71420670 | 118,10 | 4059625326442 | 460 |
| HG | 71440000 | 110,20 | 4059625316283 | 459 |
| HG | 71440670 | 154,20 | 4059625326428 | 459 |
| HG | 71442000 | 188,80 | 4059625325353 | 461 |
| HG | 71442670 | 264,30 | 4059625326381 | 461 |
| HG | 71447000 | 647,20 | 4059625325612 | 459 |
| HG | 71449000 | 39,40 | 4059625325438 | 459 |
| HG | 71449670 | 55,20 | 4059625326374 | 459 |
| HG | 71450000 | 131,60 | 4059625316269 | 468 |
| HG | 71450670 | 184,10 | 4059625326350 | 468 |
| HG | 71452000 | 226,60 | 4059625325377 | 471 |
| HG | 71452670 | 317,20 | 4059625326312 | 471 |
| HG | 71453000 | 131,60 | 4059625316245 | 468 |
| HG | 71454000 | 110,20 | 4059625316238 | 459 |
| HG | 71456000 | 280,90 | 4059625328583 | 461 |
| HG | 71456670 | 393,30 | 4059625330036 | 461 |
| HG | 71457000 | 773,00 | 4059625325650 | 468 |
| HG | 71458000 | 42,70 | 4059625325322 | 469 |
| HG | 71458670 | 59,90 | 4059625326305 | 469 |
| HG | 71459000 | 280,90 | 4059625328590 | 470 |
| HG | 71459670 | 393,30 | 4059625338872 | 470 |
| HG | 71460000 | 84,40 | 4059625316221 | 470 |
| HG | 71460670 | 118,10 | 4059625326282 | 470 |
| HG | 71461000 | 226,60 | 4059625325360 | 462 |
| HG | 71461670 | 317,20 | 4059625330043 | 462 |
| HG | 71462000 | 271,80 | 4059625325384 | 471 |
| HG | 71462670 | 380,60 | 4059625330050 | 471 |

| Značka | Obj.č. | EUR | GTIN | Strana |
|---|---|---|---|---|
| HG | 71466000 | 110,20 | 4059625363713 | 460 |
| HG | 71466670 | 154,20 | 4059625363706 | 460 |
| HG | 71467000 | 146,10 | 4059625363690 | 460 |
| HG | 71467670 | 204,50 | 4059625363683 | 460 |
| HG | 71468000 | 126,70 | 4059625363676 | 469 |
| HG | 71468670 | 177,30 | 4059625363669 | 469 |
| HG | 71469000 | 167,90 | 4059625363652 | 469 |
| HG | 71469670 | 235,10 | 4059625363645 | 469 |
| HG | 71474000 | 304,70 | 4011097778563 | 424 |
| HG | 71474140 | 456,90 | 4059625231982 | 424 |
| HG | 71474340 | 456,90 | 4059625229583 | 424 |
| HG | 71474670 | 426,30 | 4059625231999 | 424 |
| HG | 71474700 | 426,30 | 4059625232002 | 424 |
| HG | 71474990 | 456,90 | 4059625232019 | 424 |
| HG | 71501000 | 268,50 | 4059625353370 | 457 |
| HG | 71502000 | 244,10 | 4059625353363 | 457 |
| HG | 71503000 | 203,50 | 4059625353356 | 458 |
| HG | 71504000 | 223,80 | 4059625353349 | 458 |
| HG | 71550000 | 75,50 | 4059625316214 | 452 |
| HG | 71550670 | 105,60 | 4059625326268 | 452 |
| HG | 71551000 | 98,60 | 4059625316207 | 453 |
| HG | 71551670 | 137,00 | 4059625326244 | 453 |
| HG | 71552000 | 129,30 | 4059625316191 | 454 |
| HG | 71552670 | 181,00 | 4059625326220 | 454 |
| HG | 71553000 | 191,00 | 4059625325407 | 456 |
| HG | 71553670 | 267,40 | 4059625326190 | 456 |
| HG | 71554000 | 157,30 | 4059625325414 | 456 |
| HG | 71557000 | 86,70 | 4059625316184 | 452 |
| HG | 71558000 | 67,70 | 4059625316177 | 452 |
| HG | 71558670 | 94,60 | 4059625326169 | 452 |
| HG | 71559000 | 109,80 | 4059625316160 | 453 |
| HG | 71560000 | 89,90 | 4059625321454 | 464 |
| HG | 71560670 | 125,90 | 4059625326152 | 464 |
| HG | 71561000 | 118,10 | 4059625321447 | 465 |
| HG | 71561670 | 165,30 | 4059625326138 | 465 |
| HG | 71562000 | 154,00 | 4059625321430 | 466 |
| HG | 71562670 | 215,50 | 4059625326114 | 466 |
| HG | 71563000 | 191,00 | 4059625325476 | 467 |
| HG | 71563670 | 267,40 | 4059625326084 | 467 |
| HG | 71564000 | 187,70 | 4059625325483 | 467 |
| HG | 71566000 | 101,20 | 4059625321423 | 464 |
| HG | 71567000 | 82,10 | 4059625325445 | 464 |
| HG | 71567670 | 115,00 | 4059625326046 | 464 |
| HG | 71568000 | 129,30 | 4059625321416 | 465 |
| HG | 71569000 | 110,20 | 4059625325452 | 465 |
| HG | 71569670 | 154,20 | 4059625326015 | 465 |
| HG | 71570000 | 75,50 | 4059625324974 | 454 |
| HG | 71571000 | 98,60 | 4059625324981 | 454 |
| HG | 71572000 | 129,30 | 4059625324998 | 455 |
| HG | 71576000 | 134,90 | 4059625325421 | 456 |
| HG | 71576670 | 188,80 | 4059625325933 | 456 |
| HG | 71578000 | 146,10 | 4059625325315 | 467 |
| HG | 71578670 | 204,50 | 4059625325919 | 467 |
| HG | 71580000 | 90,80 | 4059625316153 | 453 |
| HG | 71580670 | 127,10 | 4059625325896 | 453 |
| HG | 71581000 | 140,50 | 4059625316146 | 454 |
| HG | 71582000 | 121,40 | 4059625316139 | 454 |
| HG | 71582670 | 170,00 | 4059625325889 | 454 |
| HG | 71583000 | 62,60 | 4059625325551 | 455 |
| HG | 71583670 | 87,70 | 4059625325872 | 455 |
| HG | 71584000 | 75,50 | 4059625316122 | 500 |
| HG | 71584670 | 105,60 | 4059625325865 | 500 |
| HG | 71585000 | 98,60 | 4059625316115 | 501 |
| HG | 71585670 | 137,00 | 4059625325858 | 501 |

| Značka | Obj.č. | EUR | GTIN | Strana |
|---|---|---|---|---|
| HG | 71587000 | 443,90 | 4059625325599 | 452 |
| HG | 71588000 | 575,30 | 4059625325605 | 453 |
| HG | 71590000 | 165,30 | 4059625321409 | 466 |
| HG | 71591000 | 146,10 | 4059625325469 | 466 |
| HG | 71591670 | 204,50 | 4059625325834 | 466 |
| HG | 71592000 | 74,70 | 4059625325568 | 466 |
| HG | 71592670 | 104,60 | 4059625325810 | 466 |
| HG | 71593000 | 89,90 | 4059625321393 | 501 |
| HG | 71593670 | 125,90 | 4059625325803 | 501 |
| HG | 71594000 | 118,10 | 4059625321386 | 502 |
| HG | 71594670 | 165,30 | 4059625325797 | 502 |
| HG | 71596000 | 528,10 | 4059625325636 | 464 |
| HG | 71597000 | 693,30 | 4059625325643 | 465 |
| HG | 71600000 | 105,30 | 4011097737799 | 487 |
| HG | 71605000 | 118,50 | 4011097737775 | 487 |
| HG | 71607000 | 118,50 | 4011097754581 | 488 |
| HG | 71640000 | 87,00 | 4059625316108 | 462 |
| HG | 71640670 | 121,90 | 4059625325780 | 462 |
| HG | 71646000 | 87,00 | 4059625310762 | 462 |
| HG | 71647000 | 511,30 | 4059625325629 | 462 |
| HG | 71649000 | 31,50 | 4059625321379 | 463 |
| HG | 71649670 | 44,10 | 4059625338865 | 463 |
| HG | 71650000 | 103,40 | 4059625315798 | 472 |
| HG | 71650670 | 144,80 | 4059625325759 | 472 |
| HG | 71656000 | 103,40 | 4059625405406 | 472 |
| HG | 71657000 | 607,90 | 4059625325667 | 472 |
| HG | 71658000 | 37,20 | 4059625325339 | 472 |
| HG | 71658670 | 52,10 | 4059625338858 | 472 |
| HG | 71667000 | 98,60 | 4059625363638 | 463 |
| HG | 71667670 | 138,10 | 4059625363621 | 463 |
| HG | 71668000 | 113,40 | 4059625363614 | 473 |
| HG | 71668670 | 158,60 | 4059625363607 | 473 |
| HG | 71700000 | 131,10 | 4011097770703 | 419 |
| HG | 71701000 | 131,10 | 4011097770697 | 419 |
| HG | 71702000 | 122,80 | 4011097770680 | 419 |
| HG | 71703000 | 131,10 | 4011097770673 | 420 |
| HG | 71704000 | 122,80 | 4011097770666 | 420 |
| HG | 71705000 | 131,10 | 4011097770659 | 505 |
| HG | 71706000 | 115,70 | 4011097770642 | 422 |
| HG | 71707000 | 253,40 | 4011097770772 | 419 |
| HG | 71710000 | 160,00 | 4011097770765 | 420 |
| HG | 71710140 | 239,80 | 4059625232026 | 420 |
| HG | 71710340 | 239,80 | 4059625229521 | 420 |
| HG | 71710670 | 223,80 | 4059625232033 | 420 |
| HG | 71710700 | 223,80 | 4059625232040 | 420 |
| HG | 71710990 | 239,80 | 4059625232057 | 420 |
| HG | 71711000 | 160,00 | 4011097770758 | 420 |
| HG | 71712000 | 151,60 | 4011097770741 | 420 |
| HG | 71712140 | 227,40 | 4059625265789 | 420 |
| HG | 71712340 | 227,40 | 4059625147054 | 420 |
| HG | 71712670 | 212,10 | 4059625265765 | 420 |
| HG | 71712700 | 212,10 | 4059625265772 | 420 |
| HG | 71712990 | 227,40 | 4059625035573 | 420 |
| HG | 71713000 | 160,00 | 4011097770734 | 421 |
| HG | 71713140 | 239,80 | 4059625232064 | 421 |
| HG | 71713340 | 239,80 | 4059625232071 | 421 |
| HG | 71713670 | 223,80 | 4059625232088 | 421 |
| HG | 71713700 | 223,80 | 4059625232095 | 421 |
| HG | 71713990 | 239,80 | 4059625232101 | 421 |
| HG | 71714000 | 151,60 | 4011097770727 | 421 |
| HG | 71714140 | 227,40 | 4059625265833 | 421 |
| HG | 71714340 | 227,40 | 4059625265819 | 421 |
| HG | 71714670 | 212,10 | 4059625265796 | 421 |
| HG | 71714700 | 212,10 | 4059625265802 | 421 |
| HG | 71714990 | 227,40 | 4059625265826 | 421 |
| HG | 71715000 | 160,00 | 4011097778495 | 504 |
| HG | 71716000 | 267,20 | 4011097770710 | 422 |
| HG | 71716140 | 401,10 | 4059625232118 | 422 |
| HG | 71716340 | 401,10 | 4059625229538 | 422 |
| HG | 71716670 | 374,20 | 4059625232125 | 422 |
| HG | 71716700 | 374,20 | 4059625232132 | 422 |
| HG | 71716990 | 401,10 | 4059625232149 | 422 |
| HG | 71717000 | 260,40 | 4011097770826 | 422 |
| HG | 71717140 | 390,70 | 4059625265871 | 422 |
| HG | 71717340 | 390,70 | 4059625198001 | 422 |
| HG | 71717670 | 364,70 | 4059625265840 | 422 |
| HG | 71717700 | 364,70 | 4059625265857 | 422 |
| HG | 71717990 | 390,70 | 4059625265864 | 422 |
| HG | 71718000 | 196,70 | 4059625338841 | 418 |
| HG | 71719000 | 174,20 | 4059625338827 | 418 |
| HG | 71720000 | 160,00 | 4011097770819 | 423 |
| HG | 71720140 | 239,80 | 4059625250457 | 423 |
| HG | 71720340 | 239,80 | 4059625250440 | 423 |
| HG | 71720670 | 223,80 | 4059625250433 | 423 |
| HG | 71720700 | 223,80 | 4059625250426 | 423 |
| HG | 71720990 | 239,80 | 4059625250419 | 423 |
| HG | 71721000 | 160,00 | 4011097770802 | 423 |
| HG | 71729000 | 238,40 | 4011097770796 | 424 |
| HG | 71730000 | 607,50 | 4011097782409 | 426 |
| HG | 71731000 | 434,00 | 4011097782393 | 426 |
| HG | 71732000 | 224,40 | 4011097770789 | 422 |
| HG | 71733000 | 289,30 | 4011097770871 | 423 |
| HG | 71733140 | 434,00 | 4059625232156 | 423 |
| HG | 71733340 | 434,00 | 4059625229545 | 423 |
| HG | 71733670 | 404,90 | 4059625232163 | 423 |
| HG | 71733700 | 404,90 | 4059625232170 | 423 |
| HG | 71733990 | 434,00 | 4059625170472 | 423 |
| HG | 71734000 | 253,40 | 4011097778457 | 422 |
| HG | 71734140 | 380,20 | 4059625232187 | 422 |
| HG | 71734340 | 380,20 | 4059625232194 | 422 |
| HG | 71734670 | 354,90 | 4059625232200 | 422 |
| HG | 71734700 | 354,90 | 4059625232217 | 422 |
| HG | 71734990 | 380,20 | 4059625232224 | 422 |
| HG | 71740000 | 209,40 | 4011097770864 | 424 |
| HG | 71740140 | 314,10 | 4059625232231 | 424 |
| HG | 71740340 | 314,10 | 4059625221754 | 424 |
| HG | 71740670 | 293,10 | 4059625232248 | 424 |
| HG | 71740700 | 293,10 | 4059625232255 | 424 |
| HG | 71740990 | 314,10 | 4059625232262 | 424 |
| HG | 71745000 | 173,60 | 4011097770840 | 424 |
| HG | 71745140 | 260,30 | 4059625232279 | 424 |
| HG | 71745340 | 260,30 | 4059625232286 | 424 |
| HG | 71745670 | 242,90 | 4059625232293 | 424 |
| HG | 71745700 | 242,90 | 4059625232309 | 424 |
| HG | 71745990 | 260,30 | 4059625232316 | 424 |
| HG | 71747000 | 275,60 | 4011097791395 | 425 |
| HG | 71748000 | 434,00 | 4011097788807 | 427 |
| HG | 71748140 | 650,90 | 4059625232323 | 427 |
| HG | 71748340 | 650,90 | 4059625232330 | 427 |
| HG | 71748670 | 607,60 | 4059625232347 | 427 |
| HG | 71748700 | 607,60 | 4059625232354 | 427 |
| HG | 71748990 | 650,90 | 4059625232361 | 427 |
| HG | 71750000 | 217,70 | 4011097782379 | 418 |
| HG | 71751000 | 209,40 | 4011097775791 | 418 |
| HG | 71752000 | 318,20 | 4011097782416 | 419 |
| HG | 71753000 | 311,20 | 4011097775784 | 419 |
| HG | 71754000 | 246,80 | 4011097782355 | 421 |
| HG | 71754140 | 370,10 | 4059625246429 | 421 |

| Značka | Obj.č. | EUR | GTIN | Strana |
|---|---|---|---|---|
| HG | 71754340 | 370,10 | 4059625246412 | 421 |
| HG | 71754670 | 345,40 | 4059625246443 | 421 |
| HG | 71754700 | 345,40 | 4059625246450 | 421 |
| HG | 71754990 | 370,10 | 4059625246436 | 421 |
| HG | 71755000 | 238,40 | 4011097782348 | 421 |
| HG | 71760000 | 180,60 | 4011097770918 | 427 |
| HG | 71760140 | 270,90 | 4059625232378 | 427 |
| HG | 71760340 | 270,90 | 4059625232385 | 427 |
| HG | 71760670 | 252,70 | 4059625232392 | 427 |
| HG | 71760700 | 252,70 | 4059625232408 | 427 |
| HG | 71760990 | 270,90 | 4059625232415 | 427 |
| HG | 71765000 | 144,70 | 4011097778327 | 428 |
| HG | 71765140 | 217,00 | 4059625232422 | 428 |
| HG | 71765340 | 217,00 | 4059625147061 | 428 |
| HG | 71765670 | 202,60 | 4059625232439 | 428 |
| HG | 71765700 | 202,60 | 4059625232446 | 428 |
| HG | 71765990 | 217,00 | 4059625232453 | 428 |
| HG | 71768000 | 144,70 | 4011097778310 | 428 |
| HG | 71800000 | 324,40 | 4059625085127 | 640 |
| HG | 71800800 | 421,50 | 4059625085110 | 640 |
| HG | 71801000 | 286,90 | 4059625085103 | 641 |
| HG | 71801800 | 372,90 | 4059625085097 | 641 |
| HG | 71802000 | 205,90 | 4059625085080 | 641 |
| HG | 71802800 | 267,70 | 4059625085073 | 641 |
| HG | 71803000 | 324,40 | 4059625085066 | 642 |
| HG | 71804000 | 162,20 | 4059625085059 | 642 |
| HG | 71805000 | 149,70 | 4059625085042 | 642 |
| HG | 71806000 | 149,70 | 4059625085035 | 642 |
| HG | 71806800 | 194,60 | 4059625085028 | 642 |
| HG | 71807000 | 187,20 | 4059625085011 | 642 |
| HG | 71808000 | 124,80 | 4059625085004 | 644 |
| HG | 71808800 | 162,20 | 4059625084991 | 644 |
| HG | 71809000 | 124,80 | 4059625084984 | 644 |
| HG | 71813000 | 305,60 | 4059625084939 | 643 |
| HG | 71814000 | 205,90 | 4059625098356 | 643 |
| HG | 71814800 | 267,70 | 4059625098363 | 643 |
| HG | 71820000 | 389,30 | 4059625098370 | 640 |
| HG | 71820800 | 486,50 | 4059625098387 | 640 |
| HG | 71821000 | 351,80 | 4059625098394 | 641 |
| HG | 71821800 | 437,80 | 4059625098400 | 641 |
| HG | 71829000 | 270,80 | 4059625098417 | 643 |
| HG | 71829800 | 332,40 | 4059625098424 | 643 |
| HG | 71830000 | 113,90 | 4011097761268 | 651 |
| HG | 71831000 | 136,30 | 4011097766461 | 651 |
| HG | 71832000 | 129,60 | 4011097766454 | 650 |
| HG | 71833000 | 166,00 | 4011097775487 | 650 |
| HG | 71834000 | 297,80 | 4011097766447 | 651 |
| HG | 71835000 | 167,30 | 4011097766430 | 649 |
| HG | 71836000 | 167,30 | 4011097766423 | 651 |
| HG | 71837000 | 113,90 | 4011097766416 | 651 |
| HG | 71839000 | 129,60 | 4011097775753 | 650 |
| HG | 71860000 | 129,60 | 4059625197103 | 650 |
| HG | 71861000 | 167,30 | 4059625196755 | 649 |
| HG | 71862000 | 286,90 | 4059625198490 | 641 |
| HG | 71864000 | 149,70 | 4059625198513 | 642 |
| HG | 71865000 | 205,90 | 4059625198520 | 643 |
| HG | 71866000 | 124,80 | 4059625198537 | 644 |
| HG | 71870000 | 168,60 | 4059625321362 | 652 |
| HG | 71870670 | 236,00 | 4059625325698 | 652 |
| HG | 71871000 | 201,20 | 4059625321355 | 653 |
| HG | 71871670 | 281,70 | 4059625325674 | 653 |
| HG | 71970000 | 33,10 | 4011097737737 | 327 |
| **72** | | | | |
| HG | 72010000 | 160,00 | 4011097770048 | 430 |
| HG | 72011000 | 160,00 | 4011097770116 | 430 |
| HG | 72012000 | 151,60 | 4011097770109 | 430 |
| HG | 72013000 | 160,00 | 4011097770093 | 430 |
| HG | 72014000 | 151,60 | 4011097770086 | 430 |
| HG | 72015000 | 160,00 | 4011097770079 | 505 |
| HG | 72017000 | 144,70 | 4011097770055 | 433 |
| HG | 72018000 | 151,60 | 4011097775715 | 430 |
| HG | 72020000 | 188,80 | 4011097770161 | 431 |
| HG | 72021000 | 180,60 | 4011097770154 | 431 |
| HG | 72022000 | 188,80 | 4011097770147 | 431 |
| HG | 72023000 | 180,60 | 4011097770130 | 431 |
| HG | 72024000 | 188,80 | 4011097770123 | 505 |
| HG | 72025000 | 180,60 | 4011097775708 | 431 |
| HG | 72031000 | 289,30 | 4011097770246 | 432 |
| HG | 72032000 | 282,30 | 4011097770239 | 432 |
| HG | 72040000 | 217,70 | 4011097770222 | 429 |
| HG | 72041000 | 209,40 | 4011097770215 | 429 |
| HG | 72042000 | 260,40 | 4011097770208 | 429 |
| HG | 72043000 | 253,40 | 4011097770192 | 429 |
| HG | 72044000 | 347,20 | 4011097770185 | 429 |
| HG | 72045000 | 350,00 | 4011097770178 | 429 |
| HG | 72105000 | 318,20 | 4011097770307 | 432 |
| HG | 72110000 | 246,80 | 4011097770291 | 433 |
| HG | 72111000 | 275,60 | 4011097770284 | 433 |
| HG | 72113000 | 507,00 | 4011097782546 | 431 |
| HG | 72115000 | 622,70 | 4011097782522 | 432 |
| HG | 72116000 | 614,30 | 4011097782515 | 432 |
| HG | 72200000 | 188,80 | 4011097770260 | 434 |
| HG | 72202000 | 246,80 | 4011097775494 | 434 |
| HG | 72290000 | 246,80 | 4011097770253 | 434 |
| HG | 72291000 | 304,70 | 4011097781808 | 434 |
| HG | 72400000 | 238,40 | 4011097770383 | 435 |
| HG | 72405000 | 195,80 | 4011097770352 | 436 |
| HG | 72406000 | 333,50 | 4011097770345 | 436 |
| HG | 72410000 | 122,80 | 4011097770420 | 436 |
| HG | 72412000 | 1.817,90 | 4011097782508 | 435 |
| HG | 72416000 | 651,40 | 4011097770314 | 437 |
| HG | 72417000 | 469,60 | 4011097770413 | 437 |
| HG | 72418000 | 651,40 | 4011097770406 | 438 |
| HG | 72419000 | 469,60 | 4011097770390 | 439 |
| HG | 72600000 | 188,80 | 4011097770475 | 439 |
| HG | 72605000 | 173,60 | 4011097770444 | 440 |
| HG | 72800000 | 360,70 | 4059625255452 | 632 |
| HG | 72800670 | 468,90 | 4059625255445 | 632 |
| HG | 72800800 | 468,90 | 4059625255438 | 632 |
| HG | 72801000 | 420,90 | 4059625255421 | 633 |
| HG | 72801670 | 547,10 | 4059625255414 | 633 |
| HG | 72801800 | 547,10 | 4059625255407 | 633 |
| HG | 72802000 | 306,70 | 4059625255391 | 633 |
| HG | 72802670 | 399,20 | 4059625255384 | 633 |
| HG | 72802800 | 399,20 | 4059625255377 | 633 |
| HG | 72803000 | 366,80 | 4059625255360 | 633 |
| HG | 72803670 | 477,40 | 4059625255353 | 633 |
| HG | 72803800 | 477,40 | 4059625255346 | 633 |
| HG | 72804000 | 246,60 | 4059625255339 | 634 |
| HG | 72804670 | 321,00 | 4059625255322 | 634 |
| HG | 72804800 | 321,00 | 4059625255315 | 634 |
| HG | 72805000 | 300,60 | 4059625277768 | 634 |
| HG | 72805670 | 390,80 | 4059625277775 | 634 |
| HG | 72805800 | 390,80 | 4059625277782 | 634 |
| HG | 72806000 | 216,50 | 4059625255308 | 634 |
| HG | 72806670 | 281,50 | 4059625255292 | 634 |
| HG | 72806800 | 281,50 | 4059625255285 | 634 |
| HG | 72807000 | 270,70 | 4059625277850 | 635 |

| Značka | Obj.č. | EUR | GTIN | Strana |
|---|---|---|---|---|
| HG | 72807670 | 351,70 | 4059625277867 | 635 |
| HG | 72807800 | 351,70 | 4059625277874 | 635 |
| HG | 72808000 | 246,60 | 4059625255278 | 635 |
| HG | 72808670 | 321,00 | 4059625255261 | 635 |
| HG | 72808800 | 321,00 | 4059625255254 | 635 |
| HG | 72809000 | 306,70 | 4059625255247 | 635 |
| HG | 72809670 | 399,20 | 4059625255230 | 635 |
| HG | 72809800 | 399,20 | 4059625255223 | 635 |
| HG | 72810000 | 307,00 | 4011097772455 | 630 |
| HG | 72810800 | 399,20 | 4011097772462 | 630 |
| HG | 72811000 | 359,20 | 4011097823638 | 631 |
| HG | 72812000 | 347,10 | 4011097772479 | 630 |
| HG | 72813000 | 440,90 | 4011097772493 | 629 |
| HG | 72813800 | 572,80 | 4011097772707 | 629 |
| HG | 72814000 | 269,60 | 4011097823621 | 629 |
| HG | 72814800 | 350,30 | 4011097823614 | 629 |
| HG | 72815000 | 384,20 | 4011097823607 | 630 |
| HG | 72815800 | 499,40 | 4011097823591 | 630 |
| HG | 72816000 | 307,00 | 4059625198155 | 630 |
| HG | 72817000 | 440,90 | 4059625197981 | 629 |
| HG | 72820000 | 443,50 | 4011097772721 | 628 |
| HG | 72820800 | 576,70 | 4011097772738 | 628 |
| HG | 72821000 | 537,00 | 4011097772752 | 625 |
| HG | 72821800 | 698,40 | 4011097772769 | 625 |
| HG | 72822000 | 476,80 | 4011097823584 | 627 |
| HG | 72822800 | 619,80 | 4011097823577 | 627 |
| HG | 72823000 | 537,70 | 4059625255667 | 624 |
| HG | 72823800 | 699,40 | 4059625255650 | 624 |
| HG | 72824000 | 477,60 | 4059625255643 | 626 |
| HG | 72824800 | 620,10 | 4059625255636 | 626 |
| HG | 72825000 | 443,50 | 4059625198186 | 628 |
| HG | 72826000 | 537,00 | 4059625198209 | 625 |
| HG | 72827000 | 270,70 | 4059625277928 | 636 |
| HG | 72827670 | 351,70 | 4059625277935 | 636 |
| HG | 72827800 | 351,70 | 4059625277942 | 636 |
| HG | 72840000 | 210,50 | 4059625255216 | 636 |
| HG | 72840670 | 274,20 | 4059625255209 | 636 |
| HG | 72840800 | 274,20 | 4059625255193 | 636 |
| HG | 72841000 | 78,30 | 4059625293218 | 671 |
| HG | 72841670 | 101,70 | 4059625293225 | 671 |
| HG | 72841800 | 101,70 | 4059625293232 | 671 |
| HG | 72842000 | 360,70 | 4059625269909 | 632 |
| HG | 72842670 | 468,90 | 4059625269695 | 632 |
| HG | 72843000 | 246,60 | 4059625269688 | 634 |
| HG | 72843670 | 320,40 | 4059625269671 | 634 |
| HG | 72844000 | 216,50 | 4059625269664 | 634 |
| HG | 72844670 | 281,50 | 4059625269657 | 634 |
| HG | 72845000 | 246,60 | 4059625269640 | 635 |
| HG | 72845670 | 320,40 | 4059625269633 | 635 |
| **73** | | | | |
| HG | 73561000 | 74,80 | 4059625131503 | 532 |
| HG | 73800000 | 558,30 | 4059625017630 | 622 |
| HG | 73800800 | 704,50 | 4059625017623 | 622 |
| HG | 73801000 | 618,20 | 4059625017616 | 621 |
| HG | 73801800 | 782,30 | 4059625017609 | 621 |
| HG | 73802000 | 571,20 | 4059625017593 | 619 |
| HG | 73802800 | 721,20 | 4059625017586 | 619 |
| HG | 73803000 | 631,20 | 4059625017579 | 617 |
| HG | 73803800 | 799,20 | 4059625017562 | 617 |
| HG | 73804000 | 641,80 | 4059625017555 | 615 |
| HG | 73804800 | 834,20 | 4059625017548 | 615 |
| HG | 73807000 | 631,20 | 4059625198292 | 617 |
| HG | 73812000 | 512,80 | 4059625017494 | 623 |
| HG | 73812800 | 646,10 | 4059625017487 | 623 |

| Značka | Obj.č. | EUR | GTIN | Strana |
|---|---|---|---|---|
| HG | 73816000 | 632,20 | 4059625176221 | 616 |
| HG | 73816800 | 795,40 | 4059625176207 | 616 |
| HG | 73817000 | 573,70 | 4059625176184 | 618 |
| HG | 73817800 | 719,60 | 4059625176177 | 618 |
| HG | 73818000 | 642,40 | 4059625176160 | 615 |
| HG | 73818340 | 963,60 | 4059625229590 | 615 |
| HG | 73818670 | 899,30 | 4059625232514 | 615 |
| HG | 73818800 | 829,50 | 4059625176153 | 615 |
| HG | 73819000 | 572,40 | 4059625255629 | 614 |
| HG | 73819800 | 744,20 | 4059625255612 | 614 |
| HG | 73820000 | 579,50 | 4059625255605 | 616 |
| HG | 73820800 | 753,20 | 4059625255599 | 616 |
| HG | 73822000 | 517,10 | 4059625255582 | 618 |
| HG | 73822800 | 672,50 | 4059625255575 | 618 |
| HG | 73823000 | 558,30 | 4059625198254 | 622 |
| HG | 73824000 | 618,20 | 4059625198230 | 621 |
| HG | 73825000 | 641,80 | 4059625198223 | 615 |
| HG | 73828000 | 512,80 | 4059625198278 | 623 |
| HG | 73830000 | 721,30 | 4059625255568 | 614 |
| HG | 73830670 | 1.009,90 | 4059625255186 | 614 |
| HG | 73830800 | 937,80 | 4059625255551 | 614 |
| HG | 73831000 | 781,50 | 4059625255179 | 613 |
| HG | 73831670 | 1.094,00 | 4059625255162 | 613 |
| HG | 73831800 | 1.021,90 | 4059625255155 | 613 |
| HG | 73836000 | 661,30 | 4059625269442 | 614 |
| HG | 73836670 | 925,70 | 4059625278093 | 614 |
| HG | 73836800 | 865,70 | 4059625269435 | 614 |
| HG | 73837000 | 721,30 | 4059625269428 | 613 |
| HG | 73837670 | 1.009,90 | 4059625278123 | 613 |
| HG | 73837800 | 937,80 | 4059625269411 | 613 |
| HG | 73850000 | 442,70 | 4059625017456 | 630 |
| HG | 73850800 | 554,40 | 4059625017449 | 630 |
| HG | 73851000 | 497,80 | 4059625017432 | 629 |
| HG | 73851800 | 625,70 | 4059625017425 | 629 |
| HG | 73852000 | 532,60 | 4059625017418 | 628 |
| HG | 73852800 | 671,20 | 4059625017401 | 628 |
| HG | 73853000 | 591,20 | 4059625017395 | 626 |
| HG | 73853800 | 747,30 | 4059625017388 | 626 |
| HG | 73860000 | 457,20 | 4059625017364 | 631 |
| HG | 73860800 | 573,00 | 4059625017357 | 631 |
| HG | 73867000 | 593,00 | 4059625176085 | 625 |
| HG | 73867800 | 745,00 | 4059625176078 | 625 |
| HG | 73868000 | 536,20 | 4059625176061 | 627 |
| HG | 73868800 | 670,90 | 4059625176054 | 627 |
| HG | 73876000 | 497,80 | 4059625198339 | 629 |
| HG | 73880000 | 365,70 | 4059625017210 | 637 |
| HG | 73880800 | 455,10 | 4059625017203 | 637 |
| HG | 73895000 | 365,70 | 4059625198438 | 637 |
| **74** | | | | |
| HG | 74500000 | 327,30 | 4011097813226 | 355 |
| HG | 74502000 | 333,70 | 4011097813202 | 356 |
| HG | 74506000 | 353,10 | 4011097813141 | 356 |
| HG | 74507000 | 359,20 | 4011097813103 | 356 |
| HG | 74511000 | 474,90 | 4011097813066 | 356 |
| HG | 74512000 | 487,60 | 4011097813028 | 357 |
| HG | 74514000 | 455,80 | 4011097835129 | 359 |
| HG | 74515000 | 474,90 | 4011097835112 | 360 |
| HG | 74520000 | 449,20 | 4011097812960 | 362 |
| HG | 74522000 | 455,80 | 4011097812939 | 362 |
| HG | 74525000 | 410,70 | 4011097835105 | 358 |
| HG | 74526000 | 436,50 | 4011097835099 | 358 |
| HG | 74530000 | 1.373,00 | 4011097835082 | 361 |
| HG | 74532000 | 2.014,50 | 4011097835075 | 363 |
| HG | 74540000 | 423,60 | 4011097812915 | 365 |

| Značka | Obj.č. | EUR | GTIN | Strana |
|---|---|---|---|---|
| HG | 74545000 | 295,40 | 4011097826028 | 366 |
| HG | 74546000 | 410,70 | 4011097826004 | 366 |
| HG | 74548000 | 346,60 | 4011097835068 | 368 |
| HG | 74550000 | 795,70 | 4011097835051 | 369 |
| HG | 74551000 | 603,10 | 4011097835044 | 370 |
| HG | 74552000 | 795,70 | 4011097835037 | 371 |
| HG | 74553000 | 603,10 | 4011097835020 | 373 |
| HG | 74560000 | 295,40 | 4011097812878 | 374 |
| HG | 74565000 | 275,90 | 4011097825793 | 375 |
| HG | 74800000 | 179,80 | 4059625339749 | 644 |
| HG | 74800670 | 247,20 | 4059625339763 | 644 |
| HG | 74800800 | 236,00 | 4059625339756 | 644 |
| HG | 74801000 | 258,50 | 4059625339770 | 645 |
| HG | 74801670 | 359,60 | 4059625339794 | 645 |
| HG | 74801800 | 337,10 | 4059625339787 | 645 |
| HG | 74802000 | 129,30 | 4059625340103 | 645 |
| HG | 74802670 | 179,80 | 4059625340127 | 645 |
| HG | 74802800 | 168,60 | 4059625340110 | 645 |
| HG | 74803000 | 202,30 | 4059625340134 | 646 |
| HG | 74803670 | 269,70 | 4059625340158 | 646 |
| HG | 74803800 | 258,50 | 4059625340141 | 646 |
| HG | 74804000 | 280,90 | 4059625340165 | 646 |
| HG | 74804670 | 382,00 | 4059625340189 | 646 |
| HG | 74804800 | 359,60 | 4059625340172 | 646 |
| HG | 74805000 | 174,20 | 4059625340196 | 647 |
| HG | 74806000 | 157,30 | 4059625340202 | 647 |
| HG | 74807000 | 247,20 | 4059625340219 | 647 |
| HG | 74808000 | 247,20 | 4059625340226 | 648 |
| HG | 74810000 | 179,80 | 4059625340233 | 648 |
| HG | 74811000 | 129,30 | 4059625340240 | 649 |
| HG | 74813000 | 129,30 | 4059625340264 | 649 |
| **75** | | | | |
| HG | 75010000 | 163,00 | 4059625335246 | 408 |
| HG | 75010670 | 228,10 | 4059625335208 | 408 |
| HG | 75010700 | 228,10 | 4059625335161 | 408 |
| HG | 75012000 | 155,10 | 4059625335109 | 408 |
| HG | 75012670 | 217,10 | 4059625335086 | 408 |
| HG | 75012700 | 217,10 | 4059625335062 | 408 |
| HG | 75013000 | 149,50 | 4059625335048 | 410 |
| HG | 75013670 | 209,20 | 4059625335031 | 410 |
| HG | 75013700 | 209,20 | 4059625335024 | 410 |
| HG | 75020000 | 185,40 | 4059625334980 | 408 |
| HG | 75020670 | 259,60 | 4059625334942 | 408 |
| HG | 75020700 | 259,60 | 4059625334904 | 408 |
| HG | 75022000 | 177,60 | 4059625334843 | 408 |
| HG | 75022670 | 248,60 | 4059625334829 | 408 |
| HG | 75022700 | 248,60 | 4059625334805 | 408 |
| HG | 75023000 | 185,50 | 4059625399835 | 409 |
| HG | 75023670 | 259,60 | 4059625399828 | 409 |
| HG | 75023700 | 259,60 | 4059625399811 | 409 |
| HG | 75024000 | 177,60 | 4059625399804 | 409 |
| HG | 75024670 | 248,60 | 4059625399699 | 409 |
| HG | 75024700 | 248,60 | 4059625399682 | 409 |
| HG | 75030000 | 275,30 | 4059625334751 | 409 |
| HG | 75030670 | 385,40 | 4059625335727 | 409 |
| HG | 75030700 | 385,40 | 4059625335697 | 409 |
| HG | 75032000 | 267,40 | 4059625335659 | 409 |
| HG | 75032670 | 374,40 | 4059625335642 | 409 |
| HG | 75032700 | 374,40 | 4059625335635 | 409 |
| HG | 75033000 | 280,90 | 4059625322710 | 410 |
| HG | 75033670 | 393,30 | 4059625337387 | 410 |
| HG | 75033700 | 393,30 | 4059625337356 | 410 |
| HG | 75040000 | 285,40 | 4059625335598 | 410 |
| HG | 75040670 | 399,60 | 4059625335567 | 410 |
| HG | 75040700 | 399,60 | 4059625335536 | 410 |
| HG | 75042000 | 277,60 | 4059625335499 | 410 |
| HG | 75042670 | 388,60 | 4059625335468 | 410 |
| HG | 75042700 | 388,60 | 4059625335437 | 410 |
| HG | 75050000 | 255,10 | 4059625337318 | 411 |
| HG | 75050670 | 357,10 | 4059625337295 | 411 |
| HG | 75050700 | 357,10 | 4059625337271 | 411 |
| HG | 75200000 | 236,00 | 4059625335369 | 411 |
| HG | 75200670 | 330,40 | 4059625335345 | 411 |
| HG | 75200700 | 330,40 | 4059625335321 | 411 |
| HG | 75210000 | 278,10 | 4059625395240 | 408 |
| HG | 75410000 | 134,90 | 4059625322727 | 414 |
| HG | 75410670 | 188,80 | 4059625337219 | 414 |
| HG | 75410700 | 188,80 | 4059625337196 | 414 |
| HG | 75415000 | 202,30 | 4059625358504 | 413 |
| HG | 75415670 | 283,20 | 4059625358511 | 413 |
| HG | 75415700 | 283,20 | 4059625358528 | 413 |
| HG | 75416000 | 314,60 | 4059625358535 | 413 |
| HG | 75416670 | 440,50 | 4059625358542 | 413 |
| HG | 75416700 | 440,50 | 4059625358559 | 413 |
| HG | 75420000 | 258,50 | 4059625335291 | 413 |
| HG | 75420670 | 361,80 | 4059625335260 | 413 |
| HG | 75420700 | 361,80 | 4059625336199 | 413 |
| HG | 75444000 | 640,40 | 4059625322703 | 414 |
| HG | 75444670 | 896,60 | 4059625337080 | 414 |
| HG | 75444700 | 896,60 | 4059625337073 | 414 |
| HG | 75445000 | 1.516,80 | 4059625322697 | 412 |
| HG | 75445670 | 2.123,50 | 4059625337035 | 412 |
| HG | 75445700 | 2.123,50 | 4059625336991 | 412 |
| HG | 75615000 | 179,80 | 4059625358566 | 415 |
| HG | 75615670 | 251,70 | 4059625358573 | 415 |
| HG | 75615700 | 251,70 | 4059625358580 | 415 |
| HG | 75620000 | 202,30 | 4059625336151 | 415 |
| HG | 75620670 | 283,20 | 4059625336137 | 415 |
| HG | 75620700 | 283,20 | 4059625336113 | 415 |
| **76** | | | | |
| HG | 76010000 | 192,20 | 4059625336083 | 396 |
| HG | 76010670 | 269,00 | 4059625334430 | 396 |
| HG | 76010700 | 269,00 | 4059625334447 | 396 |
| HG | 76013000 | 175,30 | 4059625335932 | 398 |
| HG | 76013670 | 245,40 | 4059625335925 | 398 |
| HG | 76013700 | 245,40 | 4059625335918 | 398 |
| HG | 76020000 | 213,50 | 4059625335871 | 396 |
| HG | 76020670 | 298,90 | 4059625334423 | 396 |
| HG | 76020700 | 298,90 | 4059625334416 | 396 |
| HG | 76023000 | 219,10 | 4059625335758 | 396 |
| HG | 76023670 | 306,80 | 4059625334409 | 396 |
| HG | 76023700 | 306,80 | 4059625334393 | 396 |
| HG | 76024000 | 224,70 | 4059625334461 | 396 |
| HG | 76024670 | 314,60 | 4059625334386 | 396 |
| HG | 76024700 | 314,60 | 4059625334379 | 396 |
| HG | 76033000 | 311,80 | 4059625338124 | 399 |
| HG | 76033670 | 436,50 | 4059625338094 | 399 |
| HG | 76033700 | 436,50 | 4059625338063 | 399 |
| HG | 76034000 | 325,90 | 4059625338025 | 399 |
| HG | 76034670 | 456,20 | 4059625337998 | 399 |
| HG | 76034700 | 456,20 | 4059625337967 | 399 |
| HG | 76050000 | 298,90 | 4059625337929 | 399 |
| HG | 76050670 | 418,40 | 4059625337899 | 399 |
| HG | 76050700 | 418,40 | 4059625337868 | 399 |
| HG | 76051000 | 269,00 | 4059625337820 | 399 |
| HG | 76051670 | 376,60 | 4059625337813 | 399 |
| HG | 76051700 | 376,60 | 4059625337806 | 399 |
| HG | 76060000 | 297,80 | 4059625336564 | 397 |

| Značka | Obj.č. | EUR | GTIN | Strana |
|---|---|---|---|---|
| HG | 76060670 | 416,90 | 4059625336557 | 397 |
| HG | 76060700 | 416,90 | 4059625336540 | 397 |
| HG | 76063000 | 354,00 | 4059625336533 | 397 |
| HG | 76063670 | 495,50 | 4059625336496 | 397 |
| HG | 76063700 | 495,50 | 4059625336441 | 397 |
| HG | 76070000 | 314,60 | 4059625334454 | 398 |
| HG | 76070670 | 440,50 | 4059625334362 | 398 |
| HG | 76070700 | 440,50 | 4059625334355 | 398 |
| HG | 76200000 | 256,20 | 4059625336823 | 400 |
| HG | 76200670 | 358,70 | 4059625336816 | 400 |
| HG | 76200700 | 358,70 | 4059625336809 | 400 |
| HG | 76210000 | 292,20 | 4059625395233 | 397 |
| HG | 76210670 | 409,00 | 4059625395226 | 397 |
| HG | 76220000 | 404,50 | 4059625395219 | 398 |
| HG | 76220670 | 566,30 | 4059625395202 | 398 |
| HG | 76410000 | 179,80 | 4059625337738 | 403 |
| HG | 76410670 | 251,70 | 4059625337714 | 403 |
| HG | 76410700 | 251,70 | 4059625337691 | 403 |
| HG | 76415000 | 207,90 | 4059625357637 | 402 |
| HG | 76415670 | 291,00 | 4059625357644 | 402 |
| HG | 76415700 | 291,00 | 4059625357651 | 402 |
| HG | 76416000 | 320,20 | 4059625357668 | 402 |
| HG | 76416670 | 448,30 | 4059625357675 | 402 |
| HG | 76416700 | 448,30 | 4059625357682 | 402 |
| HG | 76420000 | 292,20 | 4059625336793 | 402 |
| HG | 76420670 | 409,00 | 4059625336762 | 402 |
| HG | 76420700 | 409,00 | 4059625336731 | 402 |
| HG | 76444000 | 775,30 | 4059625337592 | 403 |
| HG | 76444670 | 1.085,40 | 4059625337585 | 403 |
| HG | 76444700 | 1.085,40 | 4059625337578 | 403 |
| HG | 76445000 | 1.685,30 | 4059625322734 | 401 |
| HG | 76445670 | 2.359,40 | 4059625337530 | 401 |
| HG | 76445700 | 2.359,40 | 4059625337493 | 401 |
| HG | 76615000 | 185,40 | 4059625357606 | 404 |
| HG | 76615670 | 259,60 | 4059625357613 | 404 |
| HG | 76615700 | 259,60 | 4059625357620 | 404 |
| HG | 76620000 | 236,00 | 4059625336694 | 404 |
| HG | 76620670 | 330,40 | 4059625336670 | 404 |
| HG | 76620700 | 330,40 | 4059625336656 | 404 |
| HG | 76800000 | 646,10 | 4059625391082 | 609 |
| HG | 76800670 | 904,50 | 4059625391105 | 609 |
| HG | 76800800 | 839,90 | 4059625391099 | 609 |
| HG | 76801000 | 589,90 | 4059625391112 | 609 |
| HG | 76801670 | 825,90 | 4059625391136 | 609 |
| HG | 76801800 | 766,90 | 4059625391129 | 609 |
| HG | 76802000 | 623,60 | 4059625391143 | 610 |
| HG | 76802670 | 870,80 | 4059625391167 | 610 |
| HG | 76802800 | 810,70 | 4059625391150 | 610 |
| HG | 76803000 | 505,60 | 4059625391174 | 610 |
| HG | 76803670 | 707,90 | 4059625391198 | 610 |
| HG | 76803800 | 657,40 | 4059625391181 | 610 |
| HG | 76804000 | 561,80 | 4059625391235 | 611 |
| HG | 76804670 | 786,50 | 4059625391259 | 611 |
| HG | 76804800 | 730,30 | 4059625391242 | 611 |
| HG | 76814000 | 83,20 | 4059625377734 | 611 |
| HG | 76815000 | 89,90 | 4059625377727 | 612 |
| HG | 76818000 | 114,50 | 4059625391419 | 609 |
| HG | 76826000 | 561,80 | 4059625391204 | 611 |
| HG | 76826670 | 786,50 | 4059625391228 | 611 |
| HG | 76826800 | 730,30 | 4059625391211 | 611 |
| HG | 76827000 | 129,30 | 4059625377710 | 612 |
| HG | 76828000 | 208,00 | 4059625377703 | 612 |
| HG | 76829000 | 213,50 | 4059625377390 | 612 |
| HG | 76830000 | 213,50 | 4059625377383 | 613 |
| HG | 76836000 | 2.455,00 | 4059625409855 | 608 |
| HG | 76836670 | 2.831,30 | 4059625409848 | 608 |
| HG | 76836800 | 2.707,70 | 4059625409831 | 608 |
| HG | 76837000 | 2.365,10 | 4059625409824 | 608 |
| HG | 76837670 | 2.724,60 | 4059625409817 | 608 |
| HG | 76837800 | 2.606,60 | 4059625409800 | 608 |
| **92** | | | | |
| HG | 92017000 | 39,40 | 4011097143477 | 678 |
| HG | 92018000 | 16,30 | 4011097166285 | 678 |
| HG | 92019000 | 4,80 | 4011097153872 | 680 |
| HG | 92027000 | 25,00 | 4011097138312 | 678 |
| HG | 92107000 | 16,30 | 4011097132921 | 677 |
| HG | 92109000 | 31,80 | 4011097166940 | 677 |
| HG | 92504000 | 49,70 | 4011097766089 | 403 |
| HG | 92571450 | 28,40 | 4011097780931 | 312 |
| HG | 92571610 | 28,40 | 4011097781136 | 312 |
| HG | 92572450 | 28,40 | 4011097780948 | 312 |
| HG | 92572610 | 28,40 | 4011097781143 | 312 |
| HG | 92573450 | 28,40 | 4011097780955 | 312 |
| HG | 92573610 | 28,40 | 4011097781204 | 312 |
| HG | 92574450 | 28,40 | 4011097780979 | 312 |
| HG | 92574610 | 28,40 | 4011097781167 | 312 |
| HG | 92575450 | 28,40 | 4011097780986 | 312 |
| HG | 92575610 | 28,40 | 4011097781174 | 312 |
| HG | 92576450 | 28,40 | 4011097780993 | 313 |
| HG | 92576610 | 28,40 | 4011097781181 | 313 |
| HG | 92577450 | 28,40 | 4011097781105 | 313 |
| HG | 92577610 | 28,40 | 4011097781198 | 313 |
| HG | 92578450 | 28,40 | 4011097780962 | 313 |
| HG | 92578610 | 28,40 | 4011097781150 | 313 |
| HG | 92579450 | 28,40 | 4011097780924 | 312 |
| HG | 92579610 | 28,40 | 4011097781112 | 312 |
| HG | 92620000 | 25,00 | 4011097189451 | 686 |
| HG | 92620450 | 39,40 | 4011097133447 | 686 |
| **93** | | | | |
| HG | 93286000 | 31,20 | 4059625136188 | 526 |
| HG | 93571670 | 11,10 | 4059625270134 | 321 |
| HG | 93571700 | 11,10 | 4059625270127 | 321 |
| HG | 93571880 | 7,40 | 4059625141892 | 321 |
| HG | 93572670 | 11,10 | 4059625270110 | 322 |
| HG | 93572700 | 11,10 | 4059625270103 | 322 |
| HG | 93572880 | 7,40 | 4059625142608 | 322 |
| HG | 93573670 | 11,10 | 4059625270097 | 321 |
| HG | 93573700 | 11,10 | 4059625270080 | 321 |
| HG | 93573880 | 7,40 | 4059625142615 | 321 |
| HG | 93574670 | 11,10 | 4059625270073 | 322 |
| HG | 93574700 | 11,10 | 4059625270066 | 322 |
| HG | 93574880 | 7,40 | 4059625142622 | 322 |
| HG | 93575670 | 11,10 | 4059625270059 | 322 |
| HG | 93575700 | 11,10 | 4059625270042 | 322 |
| HG | 93575880 | 7,40 | 4059625142639 | 322 |
| HG | 93576670 | 11,10 | 4059625270035 | 322 |
| HG | 93576700 | 11,10 | 4059625270028 | 322 |
| HG | 93576880 | 7,40 | 4059625142646 | 322 |
| HG | 93577670 | 11,10 | 4059625270011 | 322 |
| HG | 93577700 | 11,10 | 4059625270004 | 322 |
| HG | 93577880 | 7,40 | 4059625142653 | 322 |
| HG | 93578670 | 11,10 | 4059625269992 | 322 |
| HG | 93578700 | 11,10 | 4059625269985 | 322 |
| HG | 93578880 | 7,40 | 4059625142660 | 322 |
| HG | 93579670 | 11,10 | 4059625269978 | 321 |
| HG | 93579700 | 11,10 | 4059625269961 | 321 |
| HG | 93579880 | 7,40 | 4059625142677 | 321 |
| HG | 93913000 | 20,10 | 4059625365069 | 418 |

| Značka | Obj.č. | EUR | GTIN | Strana |
|---|---|---|---|---|
| **94** | | | | |
| AX | 94005000 | 19,80 | 4011097228907 | 681 |
| HG | 94033000 | 7,50 | 4011097399256 | 681 |
| HG | 94051000 | 12,40 | 4011097210315 | 678 |
| HG | 94053000 | 16,30 | 4011097204314 | 678 |
| HG | 94055000 | 16,30 | 4011097259536 | 678 |
| HG | 94063000 | 7,50 | 4011097256412 | 686 |
| HG | 94078000 | 12,40 | 4011097399218 | 686 |
| HG | 94130000 | 16,30 | 4011097232423 | 685 |
| HG | 94135000 | 10,10 | 4011097213071 | 685 |
| HG | 94139000 | 71,60 | 4011097178752 | 575 |
| HG | 94140000 | 39,40 | 4011097203799 | 687 |
| HG | 94148000 | 62,30 | 4011097177120 | 687 |
| HG | 94246000 | 2,90 | 4011097134888 | 680 |
| HG | 94268000 | 7,40 | 4059625358948 | 533 |
| AX | 94272000 | 62,30 | 4011097135168 | 685 |
| **95** | | | | |
| HG | 95064000 | 16,30 | 4011097363813 | 678 |
| HG | 95065520 | 62,30 | 4011097296050 | 675 |
| HG | 95065530 | 62,30 | 4011097296067 | 675 |
| HG | 95065840 | 88,80 | 4011097296036 | 675 |
| HG | 95065880 | 62,30 | 4011097296043 | 675 |
| HG | 95239000 | 12,40 | 4011097611686 | 237 |
| HG | 95960000 | 31,20 | 4011097696621 | 230 |
| **96** | | | | |
| HG | 96016000 | 25,00 | 4011097400204 | 687 |
| HG | 96026000 | 19,80 | 4011097136011 | 688 |
| HG | 96026450 | 31,80 | 4011097136042 | 688 |
| HG | 96026880 | 25,00 | 4011097136073 | 688 |
| HG | 96027000 | 19,50 | 4011097684505 | 688 |
| HG | 96027800 | 31,80 | 4011097234953 | 688 |
| HG | 96083000 | 25,00 | 4011097136264 | 684 |
| HG | 96100000 | 4,80 | 4011097136547 | 686 |
| HG | 96153000 | 25,00 | 4011097136745 | 688 |
| HG | 96170000 | 62,30 | 4011097136844 | 675 |
| HG | 96177880 | 16,30 | 4011097158242 | 677 |
| HG | 96179000 | 10,10 | 4011097176468 | 680 |
| HG | 96184000 | 9,40 | 4011097150512 | 151 |
| HG | 96186000 | 9,90 | 4011097161754 | 679 |
| HG | 96187000 | 12,40 | 4011097176406 | 677 |
| HG | 96188000 | 4,80 | 4011097176475 | 677 |
| HG | 96189000 | 4,80 | 4011097176482 | 677 |
| HG | 96190000 | 62,30 | 4011097176499 | 675 |
| HG | 96190430 | 76,10 | 4011097178141 | 675 |
| HG | 96190450 | 76,10 | 4011097178172 | 675 |
| HG | 96190460 | 76,10 | 4011097178158 | 675 |
| HG | 96190480 | 76,10 | 4011097178165 | 675 |
| HG | 96190840 | 110,40 | 4011097178202 | 675 |
| HG | 96190880 | 76,10 | 4011097363707 | 675 |
| HG | 96191000 | 19,80 | 4011097176505 | 678 |
| HG | 96192000 | 7,50 | 4011097249759 | 676 |
| HG | 96193000 | 4,80 | 4011097461069 | 677 |
| HG | 96194000 | 7,50 | 4011097326207 | 677 |
| HG | 96195000 | 110,40 | 4011097284743 | 675 |
| HG | 96195840 | 220,70 | 4011097284750 | 675 |
| HG | 96272000 | 19,80 | 4011097414799 | 677 |
| HG | 96324000 | 19,80 | 4011097399966 | 686 |
| HG | 96370000 | 54,70 | 4011097345000 | 328 |
| HG | 96387000 | 62,50 | 4011097361093 | 685 |
| HG | 96396000 | 34,10 | 4011097367583 | 686 |
| AX | 96441000 | 143,10 | 4011097432717 | 361 |
| AX | 96467000 | 16,30 | 4011097409405 | 685 |
| HG | 96615000 | 40,30 | 4011097391502 | 333 |
| HG | 96657000 | 10,10 | 4011097460284 | 687 |
| HG | 96657800 | 19,80 | 4011097497372 | 687 |
| HG | 96708000 | 7,50 | 4011097436104 | 680 |
| AX | 96770000 | 220,70 | 4011097544205 | 679 |
| HG | 96919000 | 62,30 | 4011097492360 | 685 |
| HG | 96920000 | 88,80 | 4011097477930 | 685 |
| **97** | | | | |
| HG | 97116000 | 50,60 | 4011097475714 | 678 |
| HG | 97336000 | 76,10 | 4011097478609 | 675 |
| HG | 97450000 | 9,90 | 4011097487304 | 149 |
| AX | 97462000 | 31,80 | 4011097491059 | 682 |
| HG | 97759000 | 12,40 | 4011097517490 | 174 |
| **98** | | | | |
| HG | 98058000 | 2,90 | 4011097137711 | 679 |
| HG | 98556000 | 25,00 | 4011097481883 | 680 |
| AX | 98610000 | 31,80 | 4011097528601 | 682 |
| HG | 98681000 | 16,30 | 4011097545714 | 678 |
| HG | 98806000 | 4,80 | 4011097570822 | 688 |
| HG | 98993000 | 9,40 | 4011097589657 | 146 |

# Ruční sprchy




| | | | | | |
|---|---|---|---|---|---|
| Rainfinity | strana 92 |  | Raindance Select E | strana 92 |  |
| Raindance Select S | strana 93 |  | Pulsify Select S | strana 94 |  |
| Pulsify S | strana 95 |  | Croma Select E | strana 96 |  |
| Croma Select S | strana 97 |  | Croma 100 | strana 98 |  |
| Crometta | strana 99 |  | Crometta 85 | strana 99 |  |
| Vernis Blend | strana 100 |  | Jocolino | strana 101 |  |
| DogShower | strana 102 |  | | | |

Ruční sprchy hansgrohe

# Přehled linií produktů

| | **Rainfinity** | | **Raindance Select E** | | **Raindance Select S** | |
|---|---|---|---|---|---|---|
| |  |  |  |  |  | 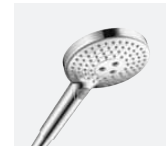 |
| | Ruční sprcha 130 3jet | Tyčová ruční sprcha 100 1jet | Ruční sprcha 150 3jet | Ruční sprcha 120 3jet | Ruční sprcha 150 3jet | Ruční sprcha 120 3jet |
| Povrchová úprava | -000, -140, -340 -670, -700, -990 | -000, -140, -340 -670, -700, -990 | -000, -400 | -000, -140, -340, -400, -670, -700, -990 | -000, -400 | -000, -140, -340, -400, -670, -700, -990 |
| Standardní provedení | 14 l/min | 13,8 l/min | 16,4 l/min | 14,4 l/min | 16,4 l/min | 15 l/min |
| EcoSmart | ■ | ■ | ■ | ■ | ■ | ■ |
| Green | | | | | | |
| Select | ■ | | ■ | ■ | ■ | ■ |
| QuickClean | ■ | ■ | ■ | ■ | ■ | ■ |
| XXL Performance | ■ | | ■ | ■ | ■ | ■ |
| AirPower | | | ■ | ■ | ■ | ■ |
| PowderRain | ■ | ■ | | | | |
| | strana 92 | | strana 92 | | strana 93 | |

| | **Croma Select S** | | | **Croma 100** | | |
|---|---|---|---|---|---|---|
| | 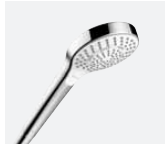 | 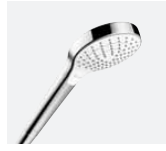 | 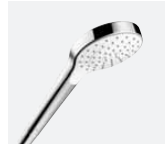 |  |  | 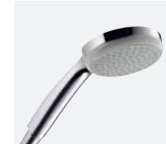 |
| | Ruční sprcha Multi | Ruční sprcha Vario | Ruční sprcha 1jet | Ruční sprcha Multi | Ruční sprcha Vario | Ruční sprcha 1jet |
| Povrchová úprava | -400 | -400 | -400 | -000 | -000 | -000 |
| Standardní provedení | 16 l/min | 14,7 l/min | 16 l/min | 19 l/min | 18 l/min | 16 l/min |
| EcoSmart | ■ | ■ | ■ | ■ | ■ | ■ |
| Green | | | | | | |
| Select | ■ | ■ | | | | |
| QuickClean | ■ | ■ | ■ | ■ | ■ | ■ |
| XXL Performance | ■ | ■ | ■ | ■ | ■ | ■ |
| AirPower | | | | | | |
| PowderRain | | | | | | |
| | strana 97 | | | strana 98 | | |

■ K dispozici v závislosti na modelu

## Pulsify S



Ruční sprcha
120 3jet PowderRain

-000, -140, -340, -400, -670, -700, -990

11 l/min

■

■

■

■

■

■

■

■

strana 93



Ruční sprcha
105 3jet Relaxation

-000, -670, -700

11,4 l/min

■

■

■

■

■

■

■

■



Ruční sprcha
105 3jet Activation

-000, -670, -700

11,5 l/min

■

■

■

■

■

■

■

■

strana 95



Ruční sprcha
105 1jet

-000, -670, -700

13,5 l/min

■

■

■

■

■

## Croma Select E



Ruční sprcha
Multi

-400

16 l/min

■

■

■

■

■

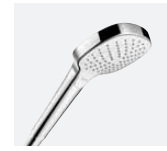

Ruční sprcha
Vario

-400

14,7 l/min

■

■

■

■

■

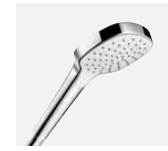

Ruční sprcha
1jet

-400

16 l/min

■

■

■

strana 96

## Crometta

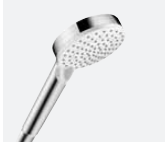

Ruční sprcha
Vario

-400

13,8 l/min

■

■

■

■

■

■

■

■

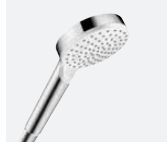

Ruční sprcha
1jet

-400

14 l/min

■

■

■

■

■

■

■

■

strana 99

## Vernis Blend

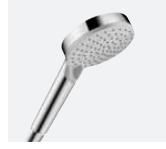

Ruční sprcha
Vario

-000, -670

15,2 l/min

■

■

■

■

■

■

■

■

strana 100

## Jocolino



Dětská ruční sprcha
2jet

-210, -570, -640

11 l/min

■

■

strana 101

## Dog-Shower

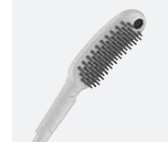

Ruční sprcha pro psy
150 3jet Select

-540, -560, -670, -700

7,6 l/min

■

■

■

strana 102

## Rainfinity



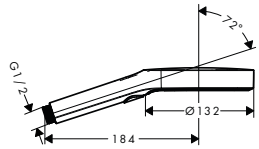


GOLD AWARD 2019 · DESIGN AWARD 2020 · reddot award 2019 best of the best

| | Povrch. úprava | Obj.č. | EUR |
|---|---|---|---|
| **Rainfinity** ruční sprcha 130 3jet | chrom | 26864000 | 115,70 |
| – velikost sprchové hlavice: 132 mm | kartáčovaný bronz | 26864140 | 173,60 |
| – druh proudu: PowderRain, Intense PowderRain, MonoRain | kartáčovaný černý | 26864340 | 173,60 |
| – pohodlné přepínání tlačítkem Select | chrom | | |
| – povrchová úprava disku vodních paprsků: grafitově černá | matná černá | 26864670 | 150,50 |
| – maximální průtok při 0,3 MPa: 14 l / min | matná bílá | 26864700 | 150,50 |
| – min. průtokový tlak: 1,1 bar | leštěný vzhled zlata | 26864990 | 173,60 |
| – s vnitřním vedením vody | | | |
| – proplachovatelný filtr nečistot | | | |
| – závit přívodu G ½ | | | |
| – rozměr přívodů: DN15 | | | |
| – vhodné pro průtokový ohřívač | | | |
| **EcoSmart verze k dispozici:** | | | |
| – **Rainfinity** ruční sprcha 130 3jet EcoSmart | chrom | 26865000 | 115,70 |
| | kartáčovaný bronz | 26865140 | 173,60 |
| | kartáčovaný černý | 26865340 | 173,60 |
| | chrom | | |
| | matná černá | 26865670 | 150,50 |
| | matná bílá | 26865700 | 150,50 |
| | leštěný vzhled zlata | 26865990 | 173,60 |



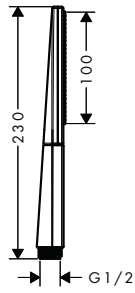


GOLD AWARD 2019 · DESIGN AWARD 2020 · reddot award 2019 best of the best

| | | | |
|---|---|---|---|
| **Rainfinity** tyčová ruční sprcha 100 1jet | chrom | 26866000 | 97,50 |
| – velikost sprchové hlavice: 100 x 38 mm | kartáčovaný bronz | 26866140 | 146,10 |
| – druh proudu: PowderRain | kartáčovaný černý | 26866340 | 146,10 |
| – povrchová úprava disku vodních paprsků: grafitově černá | chrom | | |
| | matná černá | 26866670 | 126,80 |
| – maximální průtok při 0,3 MPa: 13,8 l / min | matná bílá | 26866700 | 126,80 |
| | leštěný vzhled zlata | 26866990 | 146,10 |
| – min. průtokový tlak: 0,1 MPa | | | |
| – s vnitřním vedením vody | | | |
| – proplachovatelný filtr nečistot | | | |
| – závit přívodu G ½ | | | |
| – rozměr přívodů: DN15 | | | |
| – vhodné pro průtokový ohřívač | | | |
| **EcoSmart verze k dispozici:** | | | |
| – **Rainfinity** tyčová ruční sprcha 100 1jet EcoSmart | chrom | 26867000 | 97,50 |
| | kartáčovaný bronz | 26867140 | 146,10 |
| | kartáčovaný černý | 26867340 | 146,10 |
| | chrom | | |
| | matná černá | 26867670 | 126,80 |
| | matná bílá | 26867700 | 126,80 |
| | leštěný vzhled zlata | 26867990 | 146,10 |

## Raindance Select E



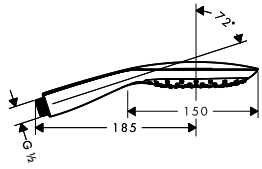


| | | | |
|---|---|---|---|
| **Raindance Select E** ruční sprcha 150 3jet | chrom | 26550000 | 132,90 |
| – velikost sprchové hlavice: 150 mm | bílá/chrom | 26550400 | 132,90 |
| – druh proudu: RainAir, CaresseAir, Mix | | | |
| – pohodlné přepínání tlačítkem Select | | | |
| – plastový disk vodních paprsků se snadným čištěním | | | |
| – maximální průtok při 0,3 MPa: 16,4 l / min | | | |
| – min. průtokový tlak: 1,5 bar | | | |
| – ruční sprcha s dvouplášťovou konstrukcí | | | |
| – s vnitřním vedením vody | | | |
| – proplachovatelný filtr nečistot | | | |
| – závit přívodu G ½ | | | |
| – rozměr přívodů: DN15 | | | |
| – vhodné pro průtokový ohřívač | | | |
| – ruční sprcha se nedá použít na jezdci s pevně danými dvěma polohami | | | |
| **EcoSmart verze k dispozici:** | | | |
| – **Raindance Select E** ruční sprcha 150 3jet EcoSmart 9 l / min | chrom | 26551000 | 132,90 |
| | bílá/chrom | 26551400 | 132,90 |

Míry na rozměrových náčrtech jsou v mm.



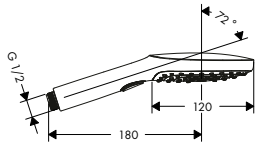


DESIGN AWARD 2020

| | Povrch. úprava | Obj.č. | EUR |
|---|---|---|---|
| **Raindance Select E** 120 ruční sprcha 3jet | chrom | 26520000 | 103,90 |
| | kartáčovaný bronz | 26520140 | 155,90 |
| | kartáčovaný černý chrom | 26520340 | 155,90 |
| | bílá/chrom | 26520400 | 103,90 |
| | matná černá | 26520670 | 145,60 |
| | matná bílá | 26520700 | 145,60 |
| | leštěný vzhled zlata | 26520990 | 155,90 |

- velikost sprchové hlavice: 120 mm
- druh proudu: RainAir, Rain, Whirl
- pohodlné přepínání tlačítkem Select
- plastový disk vodních paprsků se snadným čištěním
- maximální průtok při 0,3 MPa: 14,4 l / min
- min. průtokový tlak: 0,1 MPa
- s vnitřním vedením vody
- proplachovatelný filtr nečistot
- závit přívodu G ½
- rozměr přívodů: DN15
- vhodné pro průtokový ohřívač

**EcoSmart verze k dispozici:**

| | | | |
|---|---|---|---|
| – **Raindance Select E** ruční sprcha 120 3jet EcoSmart 9 l / min | chrom | 26521000 | 103,90 |
| | bílá/chrom | 26521400 | 288,80 |

## Raindance Select S



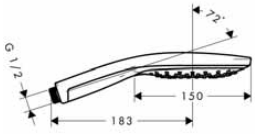


| | | | |
|---|---|---|---|
| **Raindance Select S** ruční sprcha 150 3jet | chrom | 28587000 | 132,90 |
| | bílá/chrom | 28587400 | 132,90 |

- velikost sprchové hlavice: 150 mm
- druh proudu: RainAir, CaresseAir, Mix
- pohodlné přepínání tlačítkem Select
- plastový disk vodních paprsků se snadným čištěním
- maximální průtok při 0,3 MPa: 16,4 l / min
- min. průtokový tlak: 1,5 bar
- ruční sprcha s dvouplášťovou konstrukcí
- s vnitřním vedením vody
- proplachovatelný filtr nečistot
- závit přívodu G ½
- rozměr přívodů: DN15
- vhodné pro průtokový ohřívač
- ruční sprcha se nedá použít na jezdci s pevně danými dvěma polohami

**EcoSmart verze k dispozici:**

| | | | |
|---|---|---|---|
| – **Raindance Select S** ruční sprcha 150 3jet EcoSmart 9 l / min | chrom | 28588000 | 132,90 |
| | bílá/chrom | 28588400 | 132,90 |



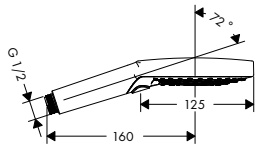


| | | | |
|---|---|---|---|
| **Raindance Select S** ruční sprcha 120 3jet PowderRain | chrom | 26014000 | 106,10 |
| | kartáčovaný bronz | 26014140 | 158,90 |
| | kartáčovaný černý chrom | 26014340 | 158,90 |
| | matná černá | 26014670 | 148,40 |
| | matná bílá | 26014700 | 148,40 |
| | leštěný vzhled zlata | 26014990 | 158,90 |

- velikost sprchové hlavice: 125 mm
- druh proudu: PowderRain, Rain, Whirl
- pohodlné přepínání tlačítkem Select
- plastový disk vodních paprsků se snadným čištěním
- maximální průtok při 0,3 MPa: 11 l / min
- min. průtokový tlak: 1,2 bar
- s vnitřním vedením vody
- proplachovatelný filtr nečistot
- závit přívodu G ½
- rozměr přívodů: DN15
- vhodné pro průtokový ohřívač

**EcoSmart verze k dispozici:**

| | | | |
|---|---|---|---|
| – **Raindance Select S** ruční sprcha 120 3jet PowderRain EcoSmart | chrom | 26515000 | 106,10 |
| – **Raindance Select S** ruční sprcha 120 3jet PowderRain Green | chrom | 26516000 | 106,10 |

Míry na rozměrových náčrtech jsou v mm.



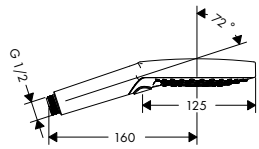


reddot winner 2020 reddot winner 2021

DESIGN AWARD 2020

| | Povrch. úprava | Obj.č. | EUR |
|---|---|---|---|
| **Raindance Select S** ruční sprcha 120 3jet | chrom | 26530000 | 103,90 |
| | kartáčovaný bronz | 26530140 | 155,90 |
| | kartáčovaný černý | 26530340 | 155,90 |
| | chrom | | |
| | bílá/chrom | 26530400 | 103,90 |
| | matná černá | 26530670 | 145,60 |
| | matná bílá | 26530700 | 145,60 |
| | leštěný vzhled zlata | 26530990 | 155,90 |

- velikost sprchové hlavice: 125 mm
- druh proudu: Rain, RainAir, Whirl
- pohodlné přepínání tlačítkem Select
- plastový disk vodních paprsků se snadným čištěním
- maximální průtok při 0,3 MPa: 15 l / min
- min. průtokový tlak: 1,4 bar
- s vnitřním vedením vody
- proplachovatelný filtr nečistot
- závit přívodu G ½
- rozměr přívodů: DN15
- vhodné pro průtokový ohřívač

**EcoSmart verze k dispozici:**

| | | | |
|---|---|---|---|
| – **Raindance Select S** ruční sprcha 120 3jet EcoSmart 9 l / min | chrom | 26531000 | 103,90 |
| | kartáčovaný bronz | 26531140 | 155,90 |
| | kartáčovaný černý | 26531340 | 155,90 |
| | chrom | | |
| | bílá/chrom | 26531400 | 103,90 |
| | matná černá | 26531670 | 145,60 |
| | matná bílá | 26531700 | 145,60 |
| | leštěný vzhled zlata | 26531990 | 155,90 |

## Raindance Classic



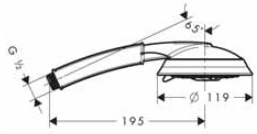


| | | | |
|---|---|---|---|
| **Raindance Classic** ruční sprcha 100 3jet | chrom | 28548000 | 176,50 |
| | chrom/vzhled zlata | 28548090 | 220,90 |

- velikost sprchové hlavice: 119 mm
- druh proudu: RainAir, Whirl, BalanceAir
- přepínání druhů proudu otočením disku vodních paprsků
- šedý sprchový díl
- maximální průtok při 0,3 MPa: 17 l / min
- min. průtokový tlak: 0,1 MPa
- proplachovatelný filtr nečistot
- závit přívodu G ½
- rozměr přívodů: DN15
- vhodné pro průtokový ohřívač

## Pulsify Select S

NOVÉ



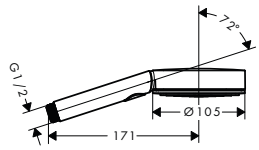


reddot winner 2021

DESIGN AWARD 2021

| | | | |
|---|---|---|---|
| **Pulsify Select S** ruční sprcha 105 3jet Activation | chrom | 24100000 | 39,40 |
| | matná černá | 24100670 | 51,20 |
| | matná bílá | 24100700 | 51,20 |

- velikost sprchové hlavice: 105 mm
- druh proudu: PowderRain, IntenseRain, MonoRain
- pohodlné přepínání tlačítkem Select
- povrchová úprava disku vodních paprsků: grafitově černá
- maximální průtok při 0,3 MPa: 11,5 l / min
- min. průtokový tlak: 0,08 MPa (hydrodynamický tlak)
- s vnitřním vedením vody
- závit přívodu G ½
- rozměr přívodů: DN15

**EcoSmart verze k dispozici:**

| | | | |
|---|---|---|---|
| NOVÉ – **Pulsify Select S** ruční sprcha 105 3jet Activation EcoSmart | chrom | 24101000 | 39,40 |
| | matná černá | 24101670 | 51,20 |
| | matná bílá | 24101700 | 51,20 |

**alternativní velikosti:**

| | | | |
|---|---|---|---|
| NOVÉ – **Pulsify Select S** ruční sprcha 105 3jet Relaxation | chrom | 24110000 | 39,40 |
| | matná černá | 24110670 | 51,20 |
| | matná bílá | 24110700 | 51,20 |
| NOVÉ – **Pulsify S** ruční sprcha 105 1jet | chrom | 24120000 | 29,80 |
| | matná černá | 24120670 | 38,80 |
| | matná bílá | 24120700 | 38,80 |

Míry na rozměrových náčrtech jsou v mm.



Technická specifikace výrobků a měrné jednotky mohou být změněny.

# Ruční sprchy

| | Povrch. úprava | Obj.č. | EUR |
|---|---|---|---|

NOVÉ



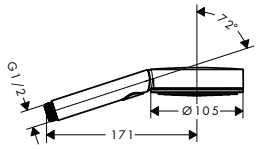


## **Pulsify Select S** ruční sprcha 105 3jet Relaxation

- velikost sprchové hlavice: 105 mm
- druh proudu: PowderRain, IntenseRain, masážní proud
- pohodlné přepínání tlačítkem Select
- povrchová úprava disku vodních paprsků: grafitově černá
- maximální průtok při 0,3 MPa: 11,4 l / min
- min. průtokový tlak: 0,1 MPa
- s vnitřním vedením vody
- závit přívodu G ½
- rozměr přívodů: DN15

| | | | |
|---|---|---|---|
| | chrom | 24110000 | 39,40 |
| | matná černá | 24110670 | 51,20 |
| | matná bílá | 24110700 | 51,20 |

Select · Quick Clean · XXL Performance

reddot winner 2021

DESIGN AWARD 2021

**EcoSmart verze k dispozici:**

NOVÉ

- **Pulsify Select S** ruční sprcha 105 3jet Relaxation EcoSmart

| | | |
|---|---|---|
| chrom | 24111000 | 39,40 |
| matná černá | 24111670 | 51,20 |
| matná bílá | 24111700 | 51,20 |

**alternativní velikosti:**

NOVÉ

- **Pulsify Select S** ruční sprcha 105 3jet Activation

| | | |
|---|---|---|
| chrom | 24100000 | 39,40 |
| matná černá | 24100670 | 51,20 |
| matná bílá | 24100700 | 51,20 |

NOVÉ

- **Pulsify S** ruční sprcha 105 1jet

| | | |
|---|---|---|
| chrom | 24120000 | 29,80 |
| matná černá | 24120670 | 38,80 |
| matná bílá | 24120700 | 38,80 |

## Pulsify S

NOVÉ



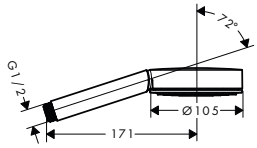


## **Pulsify S** ruční sprcha 105 1jet

- velikost sprchové hlavice: 105 mm
- druh proudu: PowderRain
- povrchová úprava disku vodních paprsků: grafitově černá
- maximální průtok při 0,3 MPa: 13,5 l / min
- min. průtokový tlak: 0,6 bar
- s vnitřním vedením vody
- závit přívodu G ½
- rozměr přívodů: DN15

| | | | |
|---|---|---|---|
| | chrom | 24120000 | 29,80 |
| | matná černá | 24120670 | 38,80 |
| | matná bílá | 24120700 | 38,80 |

Quick Clean · XXL Performance

reddot winner 2021

DESIGN AWARD 2021

**EcoSmart verze k dispozici:**

NOVÉ

- **Pulsify S** ruční sprcha 105 1jet Green

| | | |
|---|---|---|
| chrom | 24121000 | 29,80 |
| matná černá | 24121670 | 38,80 |
| matná bílá | 24121700 | 38,80 |

**alternativní velikosti:**

NOVÉ

- **Pulsify Select S** ruční sprcha 105 3jet Activation

| | | |
|---|---|---|
| chrom | 24100000 | 39,40 |
| matná černá | 24100670 | 51,20 |
| matná bílá | 24100700 | 51,20 |

NOVÉ

- **Pulsify Select S** ruční sprcha 105 3jet Relaxation

| | | |
|---|---|---|
| chrom | 24110000 | 39,40 |
| matná černá | 24110670 | 51,20 |
| matná bílá | 24110700 | 51,20 |

Míry na rozměrových náčrtech jsou v mm.

Technická specifikace výrobků a měrné jednotky mohou být změněny.

## Croma Select E

| | Povrch. úprava | Obj.č. | EUR |
|---|---|---|---|



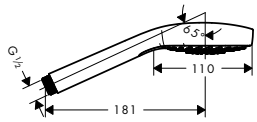


**Croma Select E** ruční sprcha Multi

- velikost sprchové hlavice: 110 mm
- druh proudu: SoftRain, IntenseRain, masážní proud
- pohodlné přepínání tlačítkem Select
- plastový disk vodních paprsků se snadným čištěním, povrch disku vodních paprsků: bílý
- maximální průtok při 0,3 MPa: 16 l / min
- min. průtokový tlak: 0,1 MPa
- s vnitřním vedením vody
- proplachovatelný filtr nečistot
- závit přívodu G ½
- rozměr přívodů: DN15
- vhodné pro průtokový ohřívač

| | | |
|---|---|---|
| bílá/chrom | 26810400 | 74,10 |

**EcoSmart verze k dispozici:**

| | | | |
|---|---|---|---|
| – **Croma Select E** ruční sprcha Multi EcoSmart 9 l / min | bílá/chrom | 26811400 | 74,10 |



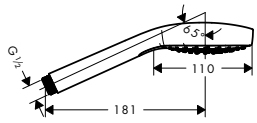


**Croma Select E** ruční sprcha Vario

- velikost sprchové hlavice: 110 mm
- druh proudu: Rain, IntenseRain, Turbo Rain
- pohodlné přepínání tlačítkem Select
- plastový disk vodních paprsků se snadným čištěním, povrch disku vodních paprsků: bílý
- maximální průtok při 0,3 MPa: 14,7 l / min
- min. průtokový tlak: 0,1 MPa
- s vnitřním vedením vody
- proplachovatelný filtr nečistot
- závit přívodu G ½
- rozměr přívodů: DN15
- vhodné pro průtokový ohřívač

| | | |
|---|---|---|
| bílá/chrom | 26812400 | 56,70 |

**EcoSmart verze k dispozici:**

| | | | |
|---|---|---|---|
| – **Croma Select E** ruční sprcha Vario EcoSmart 9 l / min | bílá/chrom | 26813400 | 56,70 |

## Croma E



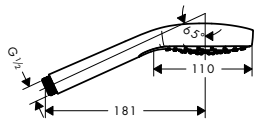


**Croma E** ruční sprcha 1jet

- velikost sprchové hlavice: 110 mm
- druh proudu: Rain
- plastový disk vodních paprsků se snadným čištěním, povrch disku vodních paprsků: bílý
- maximální průtok při 0,3 MPa: 16 l / min
- min. průtokový tlak: 0,1 MPa
- s vnitřním vedením vody
- proplachovatelný filtr nečistot
- závit přívodu G ½
- rozměr přívodů: DN15
- vhodné pro průtokový ohřívač

| | | |
|---|---|---|
| kartáčovaný bronz | 26814140 | 63,90 |
| kartáčovaný černý chrom | 26814340 | 63,90 |
| bílá/chrom | 26814400 | 42,50 |
| matná černá | 26814670 | 59,50 |
| matná bílá | 26814700 | 59,50 |
| leštěný vzhled zlata | 26814990 | 63,90 |

**EcoSmart verze k dispozici:**

| | | | |
|---|---|---|---|
| – **Croma E** ruční sprcha 1jet EcoSmart 9 l / min | kartáčovaný bronz | 26815140 | 63,90 |
| | kartáčovaný černý chrom | 26815340 | 63,90 |
| | bílá/chrom | 26815400 | 42,50 |
| | matná černá | 26815670 | 59,50 |
| | matná bílá | 26815700 | 59,50 |
| | leštěný vzhled zlata | 26815990 | 63,90 |
| – **Croma E** ruční sprcha 1jet EcoSmart 7 l / min | bílá/chrom | 26816400 | 42,50 |

Míry na rozměrových náčrtech jsou v mm.

## Croma Select S



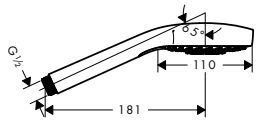


| | Povrch. úprava | Obj.č. | EUR |
|---|---|---|---|
| **Croma Select S** ruční sprcha Multi<br>– velikost sprchové hlavice: 110 mm<br>– druh proudu: SoftRain, IntenseRain, masážní proud<br>– pohodlné přepínání tlačítkem Select<br>– plastový disk vodních paprsků se snadným čištěním, povrch disku vodních paprsků: bílý<br>– maximální průtok při 0,3 MPa: 16 l / min<br>– min. průtokový tlak: 0,1 MPa<br>– s vnitřním vedením vody<br>– proplachovatelný filtr nečistot<br>– závit přívodu G ½<br>– rozměr přívodů: DN15<br>– vhodné pro průtokový ohřívač | bílá/chrom | 26800400 | 74,10 |
| **EcoSmart verze k dispozici:**<br>– **Croma Select S** ruční sprcha Multi EcoSmart 9 l / min | bílá/chrom | 26801400 | 74,10 |



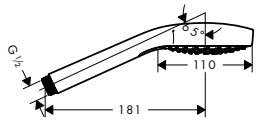


| | | | |
|---|---|---|---|
| **Croma Select S** ruční sprcha Vario<br>– velikost sprchové hlavice: 110 mm<br>– druh proudu: Rain, IntenseRain, Turbo Rain<br>– pohodlné přepínání tlačítkem Select<br>– plastový disk vodních paprsků se snadným čištěním, povrch disku vodních paprsků: bílý<br>– maximální průtok při 0,3 MPa: 14,7 l / min<br>– min. průtokový tlak: 0,1 MPa<br>– s vnitřním vedením vody<br>– proplachovatelný filtr nečistot<br>– závit přívodu G ½<br>– rozměr přívodů: DN15<br>– vhodné pro průtokový ohřívač | bílá/chrom | 26802400 | 56,70 |
| **EcoSmart verze k dispozici:**<br>– **Croma Select S** ruční sprcha Vario EcoSmart 9 l / min | bílá/chrom | 26803400 | 56,70 |

## Croma S



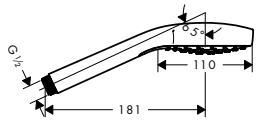


| | | | |
|---|---|---|---|
| **Croma S** ruční sprcha Croma Select S 110 1jet<br>– velikost sprchové hlavice: 110 mm<br>– druh proudu: Rain<br>– plastový disk vodních paprsků se snadným čištěním, povrch disku vodních paprsků: bílý<br>– maximální průtok při 0,3 MPa: 16 l / min<br>– min. průtokový tlak: 0,08 MPa (hydrodynamický tlak)<br>– s vnitřním vedením vody<br>– proplachovatelný filtr nečistot<br>– závit přívodu G ½<br>– rozměr přívodů: DN15<br>– vhodné pro průtokový ohřívač | bílá/chrom | 26804400 | 42,50 |
| **EcoSmart verze k dispozici:**<br>– **Croma S** ruční sprcha 1jet EcoSmart 9 l / min | bílá/chrom | 26805400 | 42,50 |
| – **Croma S** ruční sprcha 1jet EcoSmart 7 l / min | bílá/chrom | 26806400 | 42,50 |

Míry na rozměrových náčrtech jsou v mm.

## Croma 100

| | Povrch. úprava | Obj.č. | EUR |
|---|---|---|---|



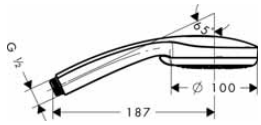


**Croma 100** ruční sprcha Multi — chrom — 28536000 — 76,10

- velikost sprchové hlavice: 100 mm
- druh proudu: Rain, MonoRain, masážní proud
- přepínání druhů proudu otočením disku vodních paprsků
- šedý sprchový díl
- maximální průtok při 0,3 MPa: 19 l / min
- min. průtokový tlak: 1,2 bar
- s vnitřním vedením vody
- proplachovatelný filtr nečistot
- závit přívodu G ½
- rozměr přívodů: DN15
- vhodné pro průtokový ohřívač

**EcoSmart verze k dispozici:**

- **Croma 100** ruční sprcha Multi EcoSmart 9 l / min — chrom — 28538000 — 81,70



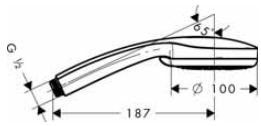


**Croma 100** ruční sprcha Vario — chrom — 28535000 — 43,00

- velikost sprchové hlavice: 100 mm
- druh proudu: Rain, normální proud, proud pro smývání šamponu, masážní proud
- přepínání druhů proudu otočením disku vodních paprsků
- šedý sprchový díl
- maximální průtok při 0,3 MPa: 18 l / min
- min. průtokový tlak: 0,1 MPa
- s vnitřním vedením vody
- proplachovatelný filtr nečistot
- závit přívodu G ½
- rozměr přívodů: DN15
- vhodné pro průtokový ohřívač

**EcoSmart verze k dispozici:**

- **Croma 100** ruční sprcha Vario EcoSmart 9 l / min — chrom — 28537000 — 48,60



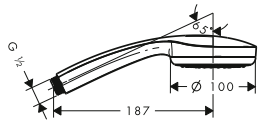


**Croma 100** ruční sprcha 1jet — chrom — 28580000 — 35,00

- velikost sprchové hlavice: 100 mm
- druh proudu: Rain
- šedý sprchový díl
- maximální průtok při 0,3 MPa: 16 l / min
- min. průtokový tlak: 0,1 MPa
- s vnitřním vedením vody
- proplachovatelný filtr nečistot
- závit přívodu G ½
- rozměr přívodů: DN15
- vhodné pro průtokový ohřívač

**EcoSmart verze k dispozici:**

- **Croma 100** ruční sprcha Mono EcoSmart 9 l / min — chrom — 28583000 — 40,90

## Croma 100 Classic



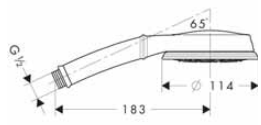


**Croma 100 Classic** ruční sprcha Multi — chrom — 28539000 — 92,80

- velikost sprchové hlavice: 114 mm
- druh proudu: Rain, MonoRain, masážní proud
- přepínání druhů proudu otočením disku vodních paprsků
- šedý sprchový díl
- maximální průtok při 0,3 MPa: 19 l / min
- min. průtokový tlak: 1,2 bar
- s vnitřním vedením vody
- proplachovatelný filtr nečistot
- závit přívodu G ½
- rozměr přívodů: DN15
- vhodné pro průtokový ohřívač

Míry na rozměrových náčrtech jsou v mm.

## Crometta



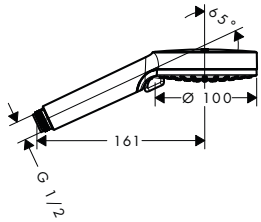


| | | Povrch. úprava | Obj.č. | EUR |
|---|---|---|---|---|
| | **Crometta** ruční sprcha Vario<br>– velikost sprchové hlavice: 100 mm<br>– druh proudu: Rain, IntenseRain<br>– přepínání druhů proudu otočením disku vodních paprsků<br>– plastový disk vodních paprsků se snadným čištěním<br>– maximální průtok při 0,3 MPa: 13,8 l / min<br>– min. průtokový tlak: 0,1 MPa<br>– s vnitřním vedením vody<br>– proplachovatelný filtr nečistot<br>– závit přívodu G ½<br>– rozměr přívodů: DN15<br>– vhodné pro průtokový ohřívač | bílá/chrom | 26330400 | 23,90 |
| | **EcoSmart verze k dispozici:** | | | |
| | – **Crometta** ruční sprcha Vario EcoSmart 9 l / min | bílá/chrom | 26332400 | 26,40 |
| | – **Crometta** ruční sprcha Vario Green 6 l / min | bílá/chrom | 26336400 | 26,40 |



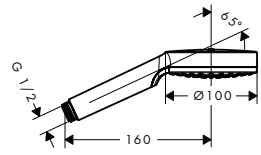


| | | | | |
|---|---|---|---|---|
| | **Crometta** ruční sprcha 1jet<br>– velikost sprchové hlavice: 100 mm<br>– druh proudu: Rain<br>– plastový disk vodních paprsků se snadným čištěním<br>– maximální průtok při 0,3 MPa: 14 l / min<br>– min. průtokový tlak: 0,1 MPa<br>– s vnitřním vedením vody<br>– proplachovatelný filtr nečistot<br>– závit přívodu G ½<br>– rozměr přívodů: DN15<br>– vhodné pro průtokový ohřívač | bílá/chrom | 26331400 | 21,20 |
| | **EcoSmart verze k dispozici:** | | | |
| | – **Crometta** ruční sprcha 1jet EcoSmart 9 l / min | bílá/chrom | 26333400 | 23,90 |
| | – **Crometta** ruční sprcha 1jet Green 6 l / min | bílá/chrom | 26334400 | 23,90 |

## Crometta 85



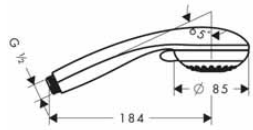


| | | | | |
|---|---|---|---|---|
| | **Crometta 85** ruční sprcha Multi<br>– velikost sprchové hlavice: 85 mm<br>– druh proudu: normální proud, masážní proud, MonoRain<br>– přepínání druhů proudu otočením disku vodních paprsků<br>– šedý sprchový díl<br>– maximální průtok při 0,3 MPa: 16 l / min<br>– min. průtokový tlak: 0,1 MPa<br>– s vnitřním vedením vody<br>– proplachovatelný filtr nečistot<br>– závit přívodu G ½<br>– rozměr přívodů: DN15<br>– vhodné pro průtokový ohřívač | chrom | 28563000 | 45,40 |

Míry na rozměrových náčrtech jsou v mm.

| | Povrch. úprava | Obj.č. | EUR |
|---|---|---|---|



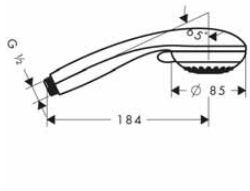


**Crometta 85** ruční sprcha Vario

- velikost sprchové hlavice: 85 mm
- druh proudu: normální proud, Vario jet
- přepínání druhů proudu otočením disku vodních paprsků
- šedý sprchový díl
- maximální průtok při 0,3 MPa: 17 l / min
- min. průtokový tlak: 0,1 MPa
- proplachovatelný filtr nečistot
- závit přívodu G ½
- rozměr přívodů: DN15
- vhodné pro průtokový ohřívač

chrom 28562000 25,80

Quick Clean



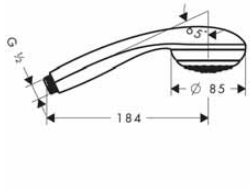


**Crometta 85** ruční sprcha Mono

- velikost sprchové hlavice: 85 mm
- druh proudu: normální proud
- šedý sprchový díl
- maximální průtok při 0,3 MPa: 16 l / min
- min. průtokový tlak: 0,1 MPa
- s vnitřním vedením vody
- proplachovatelný filtr nečistot
- závit přívodu G ½
- rozměr přívodů: DN15
- vhodné pro průtokový ohřívač

chrom 28585000 21,20

Quick Clean

**EcoSmart verze k dispozici:**

- **Crometta 85** ruční sprcha Mono Green 6 l / min — chrom 28561000 33,40

## Vernis Blend

NOVÉ



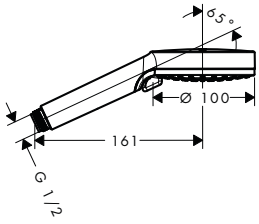


**Vernis Blend** ruční sprcha 100 Vario

- velikost sprchové hlavice: 100 mm
- druh proudu: Rain, IntenseRain
- přepínání druhů proudu otočením disku vodních paprsků
- plastový disk vodních paprsků se snadným čištěním
- maximální průtok při 0,3 MPa: 15,2 l / min
- min. průtokový tlak: 0,1 MPa
- s vnitřním vedením vody
- proplachovatelný filtr nečistot
- závit přívodu G ½
- rozměr přívodů: DN15
- vhodné pro průtokový ohřívač

chrom 26270000 22,00
matná černá 26270670 30,80

Quick Clean — XXL Performance

**EcoSmart verze k dispozici:**

NOVÉ
- **Vernis Blend** ruční sprcha 100 Vario EcoSmart — chrom 26340000 22,00; matná černá 26340670 30,80

NOVÉ
- **Vernis Blend** ruční sprcha 100 Vario Green — chrom 26090000 22,00

Míry na rozměrových náčrtech jsou v mm.



Technická specifikace výrobků a měrné jednotky mohou být změněny.

| | Povrch. úprava | Obj.č. | EUR |
|---|---|---|---|
| **Vernis Blend** ruční sprcha 100 Vario pro projekty (12 ks) | chrom | 26085000 | 257,40 |

NOVÉ

12x



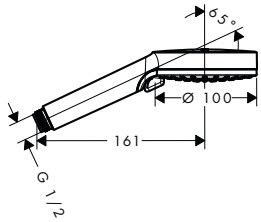


- velikost sprchové hlavice: 100 mm
- druh proudu: Rain, IntenseRain
- přepínání druhů proudu otočením disku vodních paprsků
- plastový disk vodních paprsků se snadným čištěním
- maximální průtok při 0,3 MPa: 15,2 l / min
- min. průtokový tlak: 0,1 MPa
- s vnitřním vedením vody
- proplachovatelný filtr nečistot
- závit přívodu G ½
- rozměr přívodů: DN15
- vhodné pro průtokový ohřívač
- balení: 12 kusů

**obsah balení:**

NOVÉ

- **Vernis Blend** ruční sprcha 100 Vario (# 26270000)

**Jocolino**

| | | | |
|---|---|---|---|
| **Jocolino** dětská ruční sprcha krokodýl 2jet | | 28788570 | 56,20 |

NOVÉ



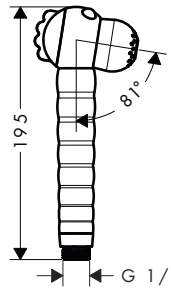


- druh proudu: Rain, MonoRain
- přepínání druhu proudu otáčením hlavice sprchy
- maximální průtok při 0,3 MPa: 11 l / min
- průtokové množství proudu Mono (při 0,3 MPa): 9,1 l / min
- průtokové množství proudu Rain (při 0,3 MPa): 11 l / min
- ergonomická rukojeť vhodná pro menší ruce
- pohyblivé oči, na které hravě reagují děti
- usazeniny vodního kamene na tryskách se odstraní otáčivým pohybem při změně druhu proudu
- s vnitřním vedením vody
- proplachovatelný filtr nečistot
- závit přívodu G ½

**volitelné doplňky:**

| | | | |
|---|---|---|---|
| – Rychlospojka | černá | 28346000 | 13,90 |

| | | | |
|---|---|---|---|
| **Jocolino** dětská ruční sprcha lev 2jet | | 28760210 | 56,20 |

NOVÉ



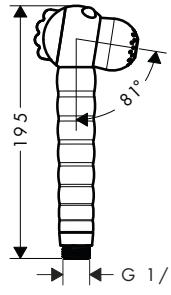


- druh proudu: Rain, MonoRain
- přepínání druhu proudu otáčením hlavice sprchy
- maximální průtok při 0,3 MPa: 11 l / min
- průtokové množství proudu Mono (při 0,3 MPa): 9,1 l / min
- průtokové množství proudu Rain (při 0,3 MPa): 11 l / min
- ergonomická rukojeť vhodná pro menší ruce
- pohyblivé oči, na které hravě reagují děti
- usazeniny vodního kamene na tryskách se odstraní otáčivým pohybem při změně druhu proudu
- s vnitřním vedením vody
- proplachovatelný filtr nečistot
- závit přívodu G ½

**volitelné doplňky:**

| | | | |
|---|---|---|---|
| – Rychlospojka | černá | 28346000 | 13,90 |

Míry na rozměrových náčrtech jsou v mm.

| | Povrch. úprava | Obj.č. | EUR |
|---|---|---|---|




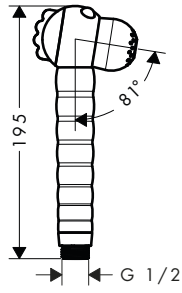


## **Jocolino** dětská ruční sprcha zebra 2jet

- druh proudu: Rain, MonoRain
- přepínání druhu proudu otáčením hlavice sprchy
- maximální průtok při 0,3 MPa: 11 l / min
- průtokové množství proudu Mono (při 0,3 MPa): 9,1 l / min
- průtokové množství proudu Rain (při 0,3 MPa): 11 l / min
- ergonomická rukojeť vhodná pro menší ruce
- pohyblivé oči, na které hravě reagují děti
- usazeniny vodního kamene na tryskách se odstraní otáčivým pohybem při změně druhu proudu
- s vnitřním vedením vody
- proplachovatelný filtr nečistot
- závit přívodu G ½

| | | | |
|---|---|---|---|
| | | 28787640 | 56,20 |

Quick Clean

**volitelné doplňky:**

| | | | |
|---|---|---|---|
| – Rychlospojka | černá | 28346000 | 13,90 |

**DogShower**



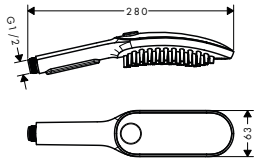


## **DogShower** ruční sprcha pro psy 150 3jet s masážními tryskami

- velikost sprchové hlavice: 150 x 63 mm
- druh proudu: fur spray, leg spray, paw spray
- pohodlné přepínání tlačítkem Select
- maximální průtok při 0,3 MPa: 7,6 l / min
- počáteční bod spolehlivé funkce v l / min.: 5,7 l / min
- provozní tlak vody: min. 2 bary/ max. 6 barů
- min. průtokový tlak: 0,1 MPa
- jemné, hladící trysky pro vedení vody, 1,5 cm dlouhé
- ergonomický design
- vhodné pro průtokový ohřívač
- rozměr přívodů: DN15
- zpětný ventil

| | | | |
|---|---|---|---|
| | Petrol | 26640540 | 97,80 |
| | Pink | 26640560 | 97,80 |
| | matná černá | 26640670 | 97,80 |
| | matná bílá | 26640700 | 97,80 |

Select · Water Boost · EcoSmart

**volitelné doplňky:**

| | | | |
|---|---|---|---|
| – Rychlospojka | černá | 28346000 | 13,90 |



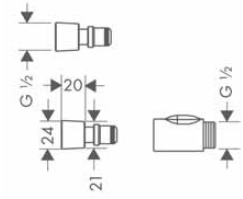


## Rychlospojka

| | | | |
|---|---|---|---|
| | černá | 28346000 | 13,90 |

- umožňuje rychlou a snadnou záměnu ručních sprch
- materiál: plast
- rozměr přívodů DN15

Míry na rozměrových náčrtech jsou v mm.

# Sprchové sady, nástěnné tyče a sprchové držáky




| | | | | | |
|---|---|---|---|---|---|
| Sprchové sady | strana 104 |  | Sprchové sady s termostatickou baterií na stěnu | strana 138 |  |
| Nástěnné tyče | strana 145 |  | Sady se sprchovými držáky | strana 152 |  |
| Sprchové držáky | strana 161 |  | Fixfit, přípojky hadice | strana 162 |  |

## Rainfinity sprchové sady



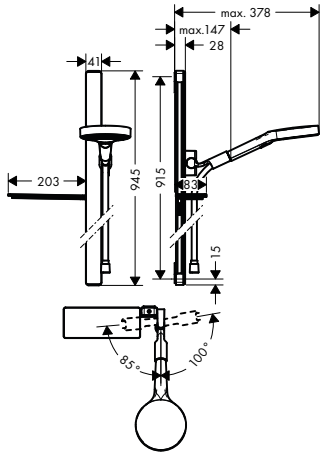


GOLD AWARD 2019

reddot award 2019 best of the best

| | | Povrch. úprava | Obj.č. | EUR |
|---|---|---|---|---|
| | **Rainfinity** sprchová sada 130 3jet s tyčí 90 cm a poličkou na mýdlo<br>– obsahuje: ruční sprcha, sprchová tyč, odkládací polička, sprchová hadice, jezdec<br>– velikost sprchové hlavice: 130 mm<br>– druh proudu: PowderRain, Intense PowderRain, MonoRain<br>– pohodlné přepínání tlačítkem Select<br>– polička z bezpečnostního skla<br>– úhel sklonu měnitelný o 90°, jezdec je možno natočit vlevo a vpravo, nahoru a dolů<br>– maximální průtok při 0,3 MPa: 14 l / min<br>– min. průtokový tlak: 0,1 MPa<br>– otočný spoj zabraňuje zapletení hadice<br>– upevnění na stěnu: upevnění šrouby<br>– stěnové opěrky z bezpečnostního skla<br>– typ sprchové nástěnné tyče: mělký hliníkový profil s okrajem z bezpečnostního skla<br>– 41 mm šířka tyče<br>– profil tyče: hranatý<br>– povrchová úprava: chrom | chrom | 27671000 | 420,20 |
| | **obsah balení:**<br>– **Rainfinity** ruční sprcha 130 3jet (# 26864000)<br>– **Isiflex** sprchová hadice 160 cm (# 28276000)<br>– **Casetta** polička na mýdlo E (# 26511000) | | | |
| | **varianty velikosti k dispozici:**<br>– **Rainfinity** sprchová sada 130 3jet s tyčí 150 cm a poličkou na mýdlo | chrom | 27673000 | 542,00 |
| | **EcoSmart verze k dispozici:**<br>– **Rainfinity** sprchová sada 130 3jet EcoSmart s tyčí 90 cm a poličkou na mýdlo | chrom | 27672000 | 420,20 |

Select · Quick Clean · XXL Performance

Míry na rozměrových náčrtech jsou v mm.

| | Povrch. úprava | Obj.č. | EUR |
|---|---|---|---|
| **Rainfinity** sprchová sada 130 3jet s tyčí 150 cm a poličkou na mýdlo | chrom | 27673000 | 542,00 |



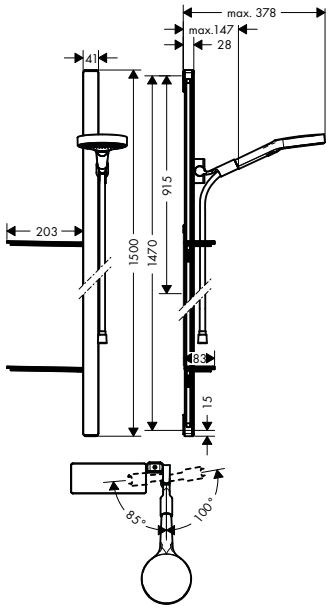


GOLD AWARD 2019

reddot award 2019 best of the best

- obsahuje: ruční sprcha, sprchová tyč, sprchová hadice, jezdec, poličky
- velikost sprchové hlavice: 130 mm
- druh proudu: PowderRain, Intense PowderRain, MonoRain
- pohodlné přepínání tlačítkem Select
- políčka z bezpečnostního skla
- úhel sklonu měnitelný o 90°, jezdec je možno natočit vlevo a vpravo, nahoru a dolů
- maximální průtok při 0,3 MPa: 14 l / min
- min. průtokový tlak: 0,1 MPa
- otočný spoj zabraňuje zapletení hadice
- upevnění na stěnu: upevnění šrouby
- stěnové opěrky z bezpečnostního skla
- typ sprchové nástěnné tyče: mělký hliníkový profil s okrajem z bezpečnostního skla
- 41 mm šířka tyče
- profil tyče: hranatý
- povrchová úprava: chrom

**obsah balení:**
- **Rainfinity** ruční sprcha 130 3jet (# 26864000)
- **Isiflex** sprchová hadice 160 cm (# 28276000)
- **Casetta** políčka na mýdlo E (# 26511000)

**varianty velikosti k dispozici:**

| | | | |
|---|---|---|---|
| **Rainfinity** sprchová sada 130 3jet s tyčí 90 cm a poličkou na mýdlo | chrom | 27671000 | 420,20 |

**EcoSmart verze k dispozici:**

| | | | |
|---|---|---|---|
| **Rainfinity** sprchová sada 130 3jet EcoSmart 9 l / min. s tyčí 150 cm a poličkou na mýdlo | chrom | 27674000 | 542,00 |

Míry na rozměrových náčrtech jsou v mm.

## Raindance Select E sprchové sady



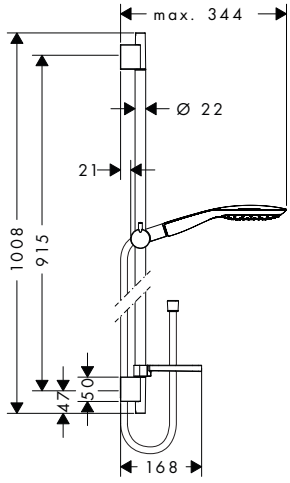


| | Povrch. úprava | Obj.č. | EUR |
|---|---|---|---|
| **Raindance Select E** sprchová sada 150 3jet se sprchovou tyčí 90 cm a miskou na mýdlo<br>– obsahuje: ruční sprcha, sprchová tyč, sprchová hadice, jezdec, miska na mýdlo<br>– velikost sprchové hlavice: 150 mm<br>– druh proudu: RainAir, CaresseAir, Mix<br>– pohodlné přepínání tlačítkem Select<br>– úhel sklonu měnitelný o 90°, jezdec je možno natočit vlevo a vpravo, nahoru a dolů<br>– maximální průtok při 0,3 MPa: 16,4 l / min<br>– min. průtokový tlak: 0,1 MPa<br>– otočný spoj zabraňuje zapletení hadice<br>– upevnění na stěnu: upevnění šrouby<br>– opěrky na stěnu z plastu<br>– průměr tyče: 22 mm<br>– profil tyče: kulatý | chrom | 27857000 | 274,40 |
| **obsah balení:**<br>– **Raindance Select E** ruční sprcha 150 3jet (# 26550000)<br>– **Unica** S Puro sprchová tyč 90 cm se sprchovou hadicí (# 28631000)<br>– **Casetta** miska na mýdlo E (# 26519000) | | | |
| **varianty velikosti k dispozici:**<br>– **Raindance Select E** sprchová sada 150 3jet se sprchovou tyčí 65 cm a miskou na mýdlo | chrom | 27856000 | 265,50 |
| **volitelné doplňky:**<br>– Podložka pro vyrovnání obkladů | chrom | 97450000 | 9,90 |

Míry na rozměrových náčrtech jsou v mm.



Technická specifikace výrobků a měrné jednotky mohou být změněny.

| | Povrch. úprava | Obj.č. | EUR |
|---|---|---|---|



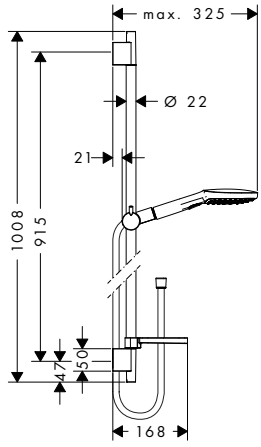


## **Raindance Select E** 120 sprchová sada 3jet se sprchovou tyčí 90 cm a miskou na mýdlo

| | | |
|---|---|---|
| chrom | 26621000 | 223,80 |
| bílá/chrom | 26621400 | 223,80 |

Select · AirPower · Quick Clean · XXL Performance

- obsahuje: ruční sprcha, sprchová tyč, sprchová hadice, jezdec, miska na mýdlo
- velikost sprchové hlavice: 120 mm
- druh proudu: RainAir, Rain, Whirl
- pohodlné přepínání tlačítkem Select
- úhel sklonu měnitelný o 90°, jezdec je možno natočit vlevo a vpravo, nahoru a dolů
- maximální průtok při 0,3 MPa: 14,4 l / min
- min. průtokový tlak: 0,1 MPa
- otočný spoj zabraňuje zapletení hadice
- upevnění na stěnu: upevnění šrouby
- opěrky na stěnu z plastu
- průměr tyče: 22 mm
- profil tyče: kulatý

**obsah balení:**
- **Raindance Select E** 120 ruční sprcha 3jet (# 26520XXX)
- **Unica** S Puro sprchová tyč 90 cm se sprchovou hadicí (# 28631000)
- **Casetta** miska na mýdlo E (# 26519000)

**varianty velikosti k dispozici:**

| | | |
|---|---|---|
| **Raindance Select E** sprchová sada 120 3jet se sprchovou tyčí 65 cm a miskou na mýdlo | chrom | 26620000 | 216,50 |
| | bílá/chrom | 26620400 | 216,50 |

**EcoSmart verze k dispozici:**

| | | |
|---|---|---|
| **Raindance Select E** sprchová sada 120 3jet EcoSmart 9 l / min se sprchovou tyčí 90 cm a miskou na mýdlo | chrom | 26623000 | 223,80 |
| | bílá/chrom | 26623400 | 223,80 |

**volitelné doplňky:**

| | | | |
|---|---|---|---|
| Podložka pro vyrovnání obkladů | chrom | 97450000 | 9,90 |

Míry na rozměrových náčrtech jsou v mm.

| | Povrch. úprava | Obj.č. | EUR |
|---|---|---|---|



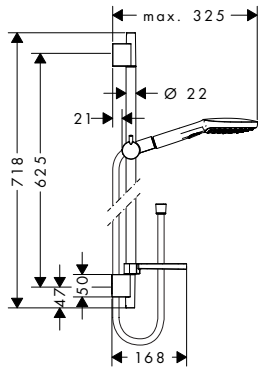


## **Raindance Select E** sprchová sada 120 3jet se sprchovou tyčí 65 cm a miskou na mýdlo

- obsahuje: ruční sprcha, sprchová tyč, sprchová hadice, jezdec, miska na mýdlo
- velikost sprchové hlavice: 120 mm
- druh proudu: Rain, RainAir, Whirl
- pohodlné přepínání tlačítkem Select
- úhel sklonu měnitelný o 90°, jezdec je možno natočit vlevo a vpravo, nahoru a dolů
- maximální průtok při 0,3 MPa: 14,4 l / min
- min. průtokový tlak: 0,1 MPa
- otočný spoj zabraňuje zapletení hadice
- upevnění na stěnu: upevnění šrouby
- opěrky na stěnu z plastu
- průměr tyče: 22 mm
- profil tyče: kulatý

**obsah balení:**
- **Raindance Select E** 120 ruční sprcha 3jet (# 26520XXX)
- **Unica** S Puro sprchová tyč 65 cm se sprchovou hadicí (# 28632000)
- **Casetta** miska na mýdlo E (# 26519000)

| | Povrch. úprava | Obj.č. | EUR |
|---|---|---|---|
| | chrom | 26620000 | 216,50 |
| | bílá/chrom | 26620400 | 216,50 |

**varianty velikosti k dispozici:**

| | Povrch. úprava | Obj.č. | EUR |
|---|---|---|---|
| - **Raindance Select E** 120 sprchová sada 3jet se sprchovou tyčí 90 cm a miskou na mýdlo | chrom | 26621000 | 223,80 |
| | bílá/chrom | 26621400 | 223,80 |

**EcoSmart verze k dispozici:**

| | Povrch. úprava | Obj.č. | EUR |
|---|---|---|---|
| - **Raindance Select E** sprchová sada 120 3jet EcoSmart 9 l / min se sprchovou tyčí 65 cm a miskou na mýdlo | chrom | 26622000 | 216,50 |
| | bílá/chrom | 26622400 | 216,50 |

**volitelné doplňky:**

| | Povrch. úprava | Obj.č. | EUR |
|---|---|---|---|
| - Podložka pro vyrovnání obkladů | chrom | 97450000 | 9,90 |

## Raindance Select S sprchové sady



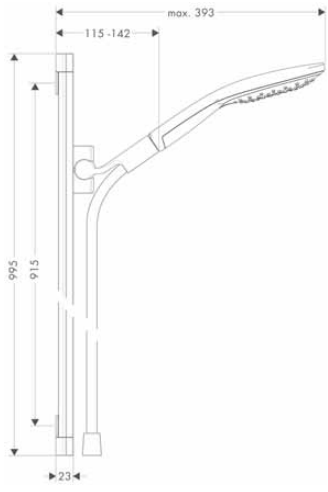


## **Raindance Select S** sprchová sada 150 3jet se sprchovou tyčí 90 cm

- obsahuje: ruční sprcha, sprchová tyč, sprchová hadice, jezdec
- velikost sprchové hlavice: 150 mm
- druh proudu: RainAir, CaresseAir, Mix
- pohodlné přepínání tlačítkem Select
- úhel sklonu měnitelný o 90°, jezdec je možno natočit vlevo a vpravo, nahoru a dolů
- maximální průtok při 0,3 MPa: 16,4 l / min
- min. průtokový tlak: 0,1 MPa
- otočný spoj zabraňuje zapletení hadice
- upevnění na stěnu: upevnění šrouby
- 23 mm šířka tyče
- profil tyče: hranatý

**obsah balení:**
- **Raindance Select S** ruční sprcha 150 3jet (# 28587XXX)
- **Unica** sprchová tyč Raindance 90 cm se sprchovou hadicí (# 27636000)

| | Povrch. úprava | Obj.č. | EUR |
|---|---|---|---|
| | chrom | 26626000 | 402,50 |
| | bílá/chrom | 26626400 | 402,50 |

**volitelné doplňky:**

| | Povrch. úprava | Obj.č. | EUR |
|---|---|---|---|
| - **Raindance** sada pro montáž do rohu | | 28694000 | 39,40 |
| - **Raindance** podložka pro vyrovnání obkladů | chrom | 98993000 | 9,40 |

Míry na rozměrových náčrtech jsou v mm.

| | Povrch. úprava | Obj.č. | EUR |
|---|---|---|---|



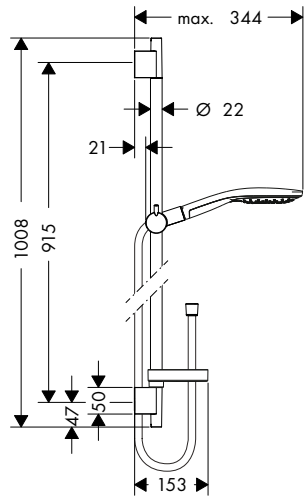


## **Raindance Select S** 150 sprchová sada 3jet se sprchovou tyčí 90 cm a miskou na mýdlo

- obsahuje: ruční sprcha, sprchová tyč, sprchová hadice, jezdec, miska na mýdlo
- velikost sprchové hlavice: 150 mm
- druh proudu: RainAir, CaresseAir, Mix
- pohodlné přepínání tlačítkem Select
- úhel sklonu měnitelný o 90°, jezdec je možno natočit vlevo a vpravo, nahoru a dolů
- maximální průtok při 0,3 MPa: 16 l / min
- min. průtokový tlak: 0,1 MPa
- otočný spoj zabraňuje zapletení hadice
- upevnění na stěnu: upevnění šrouby
- opěrky na stěnu z plastu
- průměr tyče: 22 mm
- profil tyče: kulatý

**obsah balení:**
- **Raindance Select S** ruční sprcha 150 3jet (# 28587XXX)
- **Unica** S Puro sprchová tyč 90 cm se sprchovou hadicí (# 28631000)
- **Casetta** miska na mýdlo S Puro (# 28679000)

| | Povrch. úprava | Obj.č. | EUR |
|---|---|---|---|
| | chrom | 27803000 | 272,70 |
| | bílá/chrom | 27803400 | 272,70 |

Select · AirPower · Quick Clean · XXL Performance

**varianty velikosti k dispozici:**

| | | | |
|---|---|---|---|
| - **Raindance Select S** sprchová sada 150 3jet se sprchovou tyčí 65 cm a miskou na mýdlo | chrom | 27802000 | 264,30 |

**volitelné doplňky:**

| | | | |
|---|---|---|---|
| - Podložka pro vyrovnání obkladů | chrom | 97450000 | 9,90 |



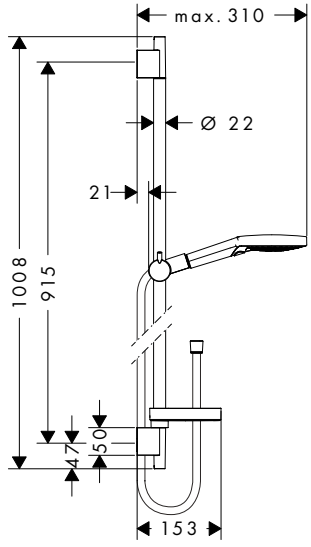


## **Raindance Select S** sprchová sada 120 3jet PowderRain se sprchovou tyčí 90 cm

- obsahuje: ruční sprcha, sprchová tyč, sprchová hadice, jezdec, miska na mýdlo
- velikost sprchové hlavice: 125 mm
- druh proudu: PowderRain, Rain, Whirl
- pohodlné přepínání tlačítkem Select
- úhel sklonu měnitelný o 90°, jezdec je možno natočit vlevo a vpravo, nahoru a dolů
- maximální průtok při 0,3 MPa: 11 l / min
- min. průtokový tlak: 0,1 MPa
- otočný spoj zabraňuje zapletení hadice
- upevnění na stěnu: upevnění šrouby
- opěrky na stěnu z plastu
- průměr tyče: 22 mm
- profil tyče: kulatý

**obsah balení:**
- **Raindance Select S** ruční sprcha 120 3jet PowderRain (# 26014000)
- **Unica** S Puro sprchová tyč 90 cm se sprchovou hadicí (# 28631000)
- **Casetta** miska na mýdlo S Puro (# 28679000)

| | Povrch. úprava | Obj.č. | EUR |
|---|---|---|---|
| | chrom | 27667000 | 228,30 |

Select · Quick Clean · XXL Performance

**varianty velikosti k dispozici:**

| | | | |
|---|---|---|---|
| - **Raindance Select S** sprchová sada 120 3jet PowderRain se sprchovou tyčí 65 cm | chrom | 27654000 | 221,00 |

**volitelné doplňky:**

| | | | |
|---|---|---|---|
| - Podložka pro vyrovnání obkladů | chrom | 97450000 | 9,90 |

Míry na rozměrových náčrtech jsou v mm.



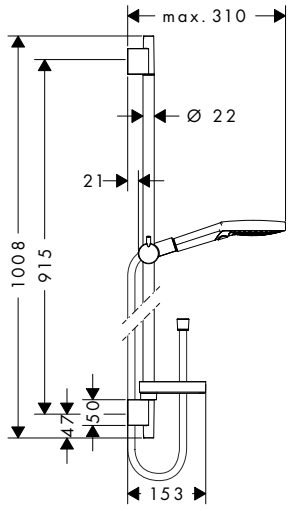


| | Povrch. úprava | Obj.č. | EUR |
|---|---|---|---|
| **Raindance Select S** sprchová sada 120 3jet se sprchovou tyčí 90 cm a miskou na mýdlo | chrom | 26631000 | 223,80 |
| | bílá/chrom | 26631400 | 223,80 |
| – obsahuje: ruční sprcha, sprchová tyč, sprchová hadice, jezdec, miska na mýdlo<br>– velikost sprchové hlavice: 125 mm<br>– druh proudu: Rain, RainAir, Whirl<br>– pohodlné přepínání tlačítkem Select<br>– úhel sklonu měnitelný o 90°, jezdec je možno natočit vlevo a vpravo, nahoru a dolů<br>– maximální průtok při 0,3 MPa: 15 l / min<br>– min. průtokový tlak: 0,1 MPa<br>– otočný spoj zabraňuje zapletení hadice<br>– upevnění na stěnu: upevnění šrouby<br>– opěrky na stěnu z plastu<br>– průměr tyče: 22 mm<br>– profil tyče: kulatý | | | |
| **obsah balení:**<br>– **Raindance Select S** ruční sprcha 120 3jet (# 26530XXX)<br>– **Unica** S Puro sprchová tyč 90 cm se sprchovou hadicí (# 28631000)<br>– **Casetta** miska na mýdlo S Puro (# 28679000) | | | |
| **varianty velikosti k dispozici:** | | | |
| – **Raindance Select S** sprchová sada 120 3jet se sprchovou tyčí 65 cm a miskou na mýdlo | chrom<br>bílá/chrom | 26630000<br>26630400 | 216,50<br>216,50 |
| **EcoSmart verze k dispozici:** | | | |
| – **Raindance Select S** sprchová sada 120 3jet EcoSmart 9 l / min se sprchovou tyčí 90 cm a miskou na mýdlo | chrom | 26633000 | 223,80 |
| **volitelné doplňky:** | | | |
| – Podložka pro vyrovnání obkladů | chrom | 97450000 | 9,90 |

Míry na rozměrových náčrtech jsou v mm.



Technická specifikace výrobků a měrné jednotky mohou být změněny.

| | Povrch. úprava | Obj.č. | EUR |
|---|---|---|---|



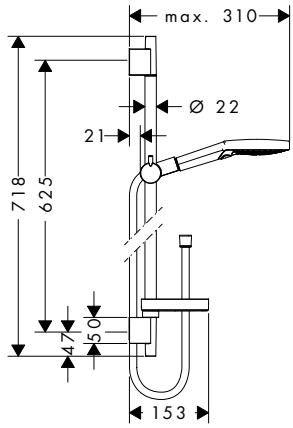


**Raindance Select S** sprchová sada 120 3jet se sprchovou tyčí 65 cm a miskou na mýdlo

| | | | |
|---|---|---|---|
| | chrom | 26630000 | 216,50 |
| | bílá/chrom | 26630400 | 216,50 |

Select · AirPower · Quick Clean · XXL Performance

- obsahuje: ruční sprcha, sprchová tyč, sprchová hadice, jezdec, miska na mýdlo
- velikost sprchové hlavice: 125 mm
- druh proudu: Rain, RainAir, Whirl
- pohodlné přepínání tlačítkem Select
- úhel sklonu měnitelný o 90°, jezdec je možno natočit vlevo a vpravo, nahoru a dolů
- maximální průtok při 0,3 MPa: 15 l / min
- min. průtokový tlak: 0,1 MPa
- otočný spoj zabraňuje zapletení hadice
- upevnění na stěnu: upevnění šrouby
- opěrky na stěnu z plastu
- průměr tyče: 22 mm
- profil tyče: kulatý

**obsah balení:**
- **Raindance Select S** ruční sprcha 120 3jet (# 26530XXX)
- **Unica** S Puro sprchová tyč 65 cm se sprchovou hadicí (# 28632000)
- **Casetta** miska na mýdlo S Puro (# 28679000)

**varianty velikosti k dispozici:**

| | | | |
|---|---|---|---|
| - **Raindance Select S** sprchová sada 120 3jet se sprchovou tyčí 90 cm a miskou na mýdlo | chrom | 26631000 | 223,80 |
| | bílá/chrom | 26631400 | 223,80 |

**EcoSmart verze k dispozici:**

| | | | |
|---|---|---|---|
| - **Raindance Select S** sprchová sada 120 3jet EcoSmart 9 l / min se sprchovou tyčí 65 cm a miskou na mýdlo | chrom | 26632000 | 216,50 |

**volitelné doplňky:**

| | | | |
|---|---|---|---|
| - Podložka pro vyrovnání obkladů | chrom | 97450000 | 9,90 |

Míry na rozměrových náčrtech jsou v mm.

## Raindance E sprchové sady



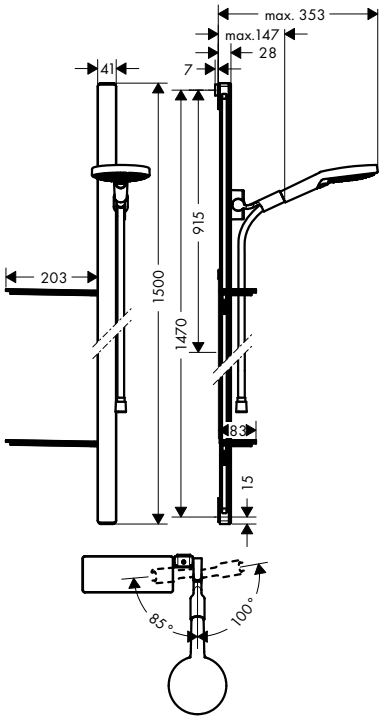


| | Povrch. úprava | Obj.č. | EUR |
|---|---|---|---|
| **Raindance Select S** sprchová sada 120 3jet se sprchovou tyčí 150 cm a miskou na mýdlo | chrom | 27646000 | 552,00 |

– obsahuje: ruční sprcha, sprchová tyč, sprchová hadice, jezdec, poličky
– velikost sprchové hlavice: 125 mm
– druh proudu: Rain, RainAir, Whirl
– pohodlné přepínání tlačítkem Select
– polička z bezpečnostního skla
– úhel sklonu měnitelný o 90°, jezdec je možno natočit vlevo a vpravo, nahoru a dolů
– maximální průtok při 0,3 MPa: 15 l / min
– min. průtokový tlak: 0,1 MPa
– otočný spoj zabraňuje zapletení hadice
– upevnění na stěnu: upevnění šrouby
– stěnové opěrky z bezpečnostního skla
– typ sprchové nástěnné tyče: mělký hliníkový profil s okrajem z bezpečnostního skla
– 41 mm šířka tyče
– profil tyče: hranatý

**obsah balení:**
– **Raindance Select S** ruční sprcha 120 3jet (# 26530000)
– **Unica** sprchová tyč E 150 cm se sprchovou hadicí (# 27645000)
– **Casetta** polička na mýdlo E (# 26511000)

| | | | |
|---|---|---|---|
| **varianty velikosti k dispozici:** | | | |
| – **Raindance Select S** sprchová sada 120 3jet se sprchovou tyčí 90 cm a miskou na mýdlo | chrom<br>bílá/chrom | 27648000<br>27648400 | 423,60<br>423,60 |

Míry na rozměrových náčrtech jsou v mm.


Technická specifikace výrobků a měrné jednotky mohou být změněny.



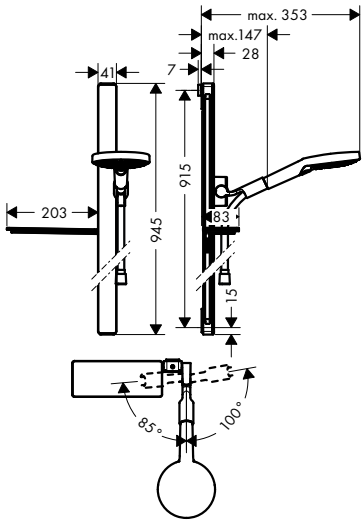


| | Povrch. úprava | Obj.č. | EUR |
|---|---|---|---|
| **Raindance Select S** sprchová sada 120 3jet se sprchovou tyčí 90 cm a miskou na mýdlo | chrom | 27648000 | 423,60 |
| | bílá/chrom | 27648400 | 423,60 |

Select · AirPower · Quick Clean · XXL Performance

- obsahuje: ruční sprcha, sprchová tyč, sprchová hadice, jezdec, odkládací polička
- velikost sprchové hlavice: 125 mm
- druh proudu: Rain, RainAir, Whirl
- pohodlné přepínání tlačítkem Select
- polička z bezpečnostního skla
- úhel sklonu měnitelný o 90°, jezdec je možno natočit vlevo a vpravo, nahoru a dolů
- maximální průtok při 0,3 MPa: 15 l / min
- min. průtokový tlak: 0,1 MPa
- otočný spoj zabraňuje zapletení hadice
- upevnění na stěnu: upevnění šrouby
- stěnové opěrky z bezpečnostního skla
- typ sprchové nástěnné tyče: mělký hliníkový profil s okrajem z bezpečnostního skla
- 41 mm šířka tyče
- profil tyče: hranatý
- povrchová úprava: chrom nebo bílá

**obsah balení:**
- **Raindance Select S** ruční sprcha 120 3jet (# 26530XXX)
- **Unica** sprchová tyč E 90 cm se sprchovou hadicí (# 27640XXX)
- **Casetta** polička na mýdlo E (# 26511XXX)

**varianty velikosti k dispozici:**

| | | | |
|---|---|---|---|
| - **Raindance Select S** sprchová sada 120 3jet se sprchovou tyčí 150 cm a miskou na mýdlo | chrom | 27646000 | 552,00 |

**EcoSmart verze k dispozici:**

| | | | |
|---|---|---|---|
| - **Raindance Select S** sprchová sada 120 3jet EcoSmart 9 l / min se sprchovou tyčí 90 cm a miskou na mýdlo | chrom | 27649000 | 423,60 |

Míry na rozměrových náčrtech jsou v mm.

## Unica Comfort sprchové sady



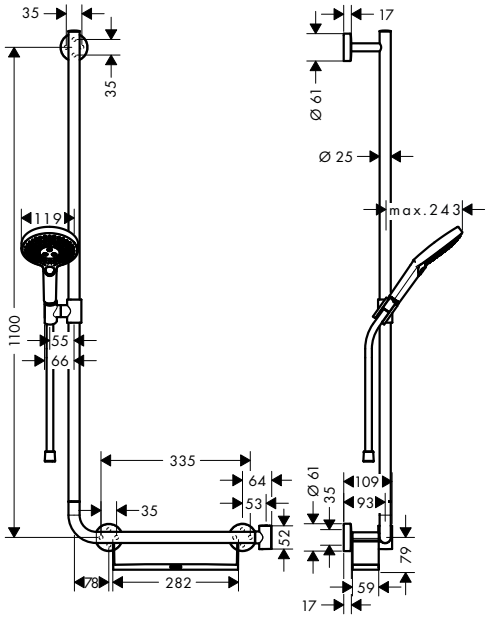


| | Povrch. úprava | Obj.č. | EUR |
|---|---|---|---|
| **Raindance Select S** sprchová sada 120 3jet se sprchovou tyčí 110 cm levá verze | chrom | 26324000 | 463,70 |

– obsahuje: ruční sprcha, sprchová tyč, polička, sprchová hadice, jezdec
– velikost sprchové hlavice: 125 mm
– druh proudu: RainAir, Rain, Whirl
– pohodlné přepínání tlačítkem Select
– polička z plastu, povrchová úprava bílá
– polička se dá při čištění sejmout
– úhel sklonu měnitelný o 90°, jezdec je možno natočit vlevo a vpravo, nahoru a dolů
– maximální průtok při 0,3 MPa: 15 l / min
– min. průtokový tlak: 0,1 MPa
– otočný spoj zabraňuje zapletení hadice
– upevnění na stěnu: upevnění šrouby
– kovové opěrky na stěnu
– tyč na stěnu lze použít i jako madlo – nosnost 200 kg
– délka tyče: 1100 mm
– průměr tyče: 25 mm
– profil tyče: kulatý
– Držák sprchy může být odstraněn
– kovový držák ruční sprchy

**obsah balení:**
– **Raindance Select S** ruční sprcha 120 3jet (# 26530000)
– **Unica** sprchová tyč Comfort 110 cm levá verze (# 26403400)
– **Isiflex** sprchová hadice 160 cm (# 28276000)

| | | | |
|---|---|---|---|
| **varianty velikosti k dispozici:** | | | |
| – **Raindance Select S** sprchová sada 120 3jet se sprchovou tyčí 110 cm pravá verze | chrom | 26326000 | 463,70 |
| **volitelné doplňky:** | | | |
| – **Unica** opěrka pod nohy Comfort | chrom | 26329000 | 172,30 |

Míry na rozměrových náčrtech jsou v mm.


Technická specifikace výrobků a měrné jednotky mohou být změněny.

| | Povrch. úprava | Obj.č. | EUR |
|---|---|---|---|
| **Raindance Select S** sprchová sada 120 3jet se sprchovou tyčí 110 cm pravá verze | chrom | 26326000 | 463,70 |



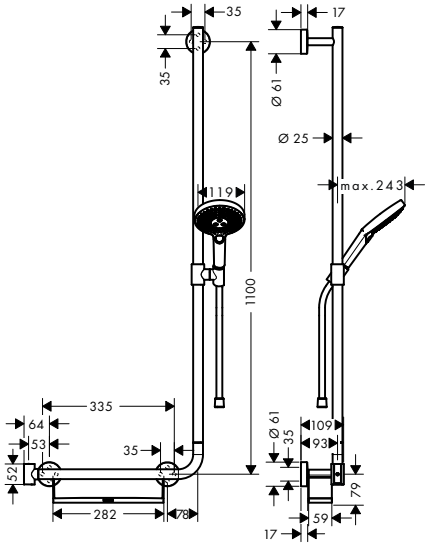


- obsahuje: ruční sprcha, sprchová tyč, polička, sprchová hadice, jezdec
- velikost sprchové hlavice: 125 mm
- druh proudu: RainAir, Rain, Whirl
- pohodlné přepínání tlačítkem Select
- polička z plastu, povrchová úprava bílá
- polička se dá při čištění sejmout
- úhel sklonu měnitelný o 90°, jezdec je možno natočit vlevo a vpravo, nahoru a dolů
- maximální průtok při 0,3 MPa: 15 l / min
- min. průtokový tlak: 0,1 MPa
- otočný spoj zabraňuje zapletení hadice
- upevnění na stěnu: upevnění šrouby
- kovové opěrky na stěnu
- tyč na stěnu lze použít i jako madlo – nosnost 200 kg
- délka tyče: 1100 mm
- průměr tyče: 25 mm
- profil tyče: kulatý
- Držák sprchy může být odstraněn
- kovový držák ruční sprchy

**obsah balení:**
- **Unica** sprchová tyč Comfort 110 cm pravá verze (# 26404400)
- **Raindance Select S** ruční sprcha 120 3jet (# 26530000)
- **Isiflex** sprchová hadice 160 cm (# 28276000)

| **varianty velikosti k dispozici:** | | | |
|---|---|---|---|
| – **Raindance Select S** sprchová sada 120 3jet se sprchovou tyčí 110 cm levá verze | chrom | 26324000 | 463,70 |

| **volitelné doplňky:** | | | |
|---|---|---|---|
| – **Unica** opěrka pod nohy Comfort | chrom | 26329000 | 172,30 |

Míry na rozměrových náčrtech jsou v mm.

| | Povrch. úprava | Obj.č. | EUR |
|---|---|---|---|



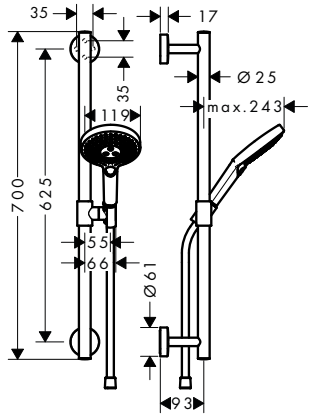


**Raindance Select S** sprchová sada 120 3jet se sprchovou tyčí 65 cm

chrom | 26320000 | 317,90

Select | AirPower | Quick Clean | XXL Performance

- obsahuje: ruční sprcha, sprchová tyč, sprchová hadice, jezdec
- velikost sprchové hlavice: 125 mm
- druh proudu: Rain, RainAir, Whirl
- pohodlné přepínání tlačítkem Select
- úhel sklonu měnitelný o 90°, jezdec je možno natočit vlevo a vpravo, nahoru a dolů
- maximální průtok při 0,3 MPa: 15 l / min
- min. průtokový tlak: 0,1 MPa
- otočný spoj zabraňuje zapletení hadice
- upevnění na stěnu: upevnění šrouby
- kovové opěrky na stěnu
- tyč na stěnu lze použít i jako madlo – nosnost 200 kg
- délka tyče: 700 mm
- průměr tyče: 25 mm
- profil tyče: kulatý
- kovový držák ruční sprchy

**obsah balení:**
- **Raindance Select S** ruční sprcha 120 3jet (# 26530000)
- **Unica** sprchová tyč Comfort 65 cm (# 26401000)
- **Isiflex** sprchová hadice 160 cm (# 28276000)

**varianty velikosti k dispozici:**

| | | | |
|---|---|---|---|
| - **Raindance Select S** sprchová sada 120 3jet se sprchovou tyčí 90 cm | chrom | 26322000 | 331,20 |
| | bílá/chrom | 26322400 | 331,20 |
| - **Raindance Select S** sprchová sada 120 3jet EcoSmart 9 l / min se sprchovou tyčí 90 cm | chrom | 26323000 | 331,20 |

**volitelné doplňky:**

| | | | |
|---|---|---|---|
| - **Unica** madlo Comfort s poličkou a sprchovým držákem | bílá/chrom | 26328400 | 167,90 |
| - **Unica** opěrka pod nohy Comfort | chrom | 26329000 | 172,30 |

Míry na rozměrových náčrtech jsou v mm.



Technická specifikace výrobků a měrné jednotky mohou být změněny.

## Pulsify Select S sprchové sady

NOVÉ



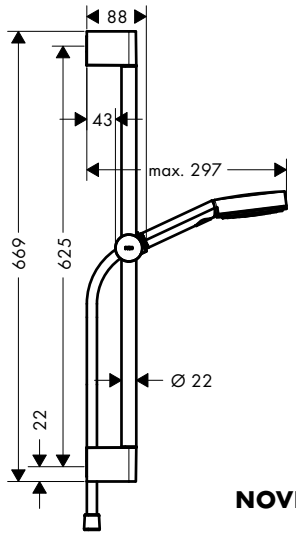


DESIGN AWARD 2021

reddot winner 2021

### Pulsify Select S sprchová sada 105 3jet Relaxation se sprchovou tyčí 65 cm

- obsahuje: ruční sprcha, jezdec, sprchová tyč, sprchová hadice
- velikost sprchové hlavice: 105 mm
- druh proudu: PowderRain, IntenseRain, masážní proud
- pohodlné přepínání tlačítkem Select
- maximální průtok při 0,3 MPa: 11,4 l / min
- min. průtokový tlak: 0,1 MPa
- opěrky na stěnu z plastu
- délka tyče: 669 mm
- průměr tyče: 22 mm
- profil tyče: kulatý
- rozteč vrtání 625 mm
- výškově nastavitelný držák ruční sprchy s jezdcem Push s aretací tlačítkem

| Povrch. úprava | Obj.č. | EUR |
|---|---|---|
| chrom | 24160000 | 106,80 |
| matná černá | 24160670 | 149,50 |
| matná bílá | 24160700 | 149,50 |

Push slider | Select | Quick Clean | XXL Performance

**obsah balení:**

NOVÉ – **Pulsify Select S** ruční sprcha 105 3jet Relaxation (# 24110XXX)

NOVÉ – **Unica** sprchová tyč Pulsify S 65 cm s jezdcem Push a sprchovou hadicí (# 24400000)

**varianty velikosti k dispozici:**

NOVÉ – **Pulsify Select S** sprchová sada 105 3jet Relaxation se sprchovou tyčí 90 cm

| | | |
|---|---|---|
| chrom | 24170000 | 123,60 |
| matná černá | 24170670 | 173,10 |
| matná bílá | 24170700 | 173,10 |

**EcoSmart verze k dispozici:**

NOVÉ – **Pulsify Select S** sprchová sada 105 3jet Relaxation EcoSmart se sprchovou tyčí 65 cm

| | | |
|---|---|---|
| chrom | 24161000 | 106,80 |
| matná černá | 24161670 | 149,50 |
| matná bílá | 24161700 | 149,50 |

NOVÉ



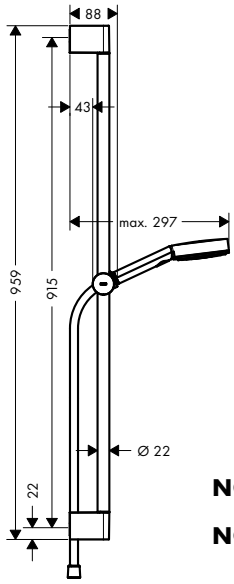


DESIGN AWARD 2021

reddot winner 2021

### Pulsify Select S sprchová sada 105 3jet Relaxation se sprchovou tyčí 90 cm

- obsahuje: ruční sprcha, sprchová tyč, sprchová hadice, jezdec
- velikost sprchové hlavice: 105 mm
- druh proudu: PowderRain, IntenseRain, masážní proud
- pohodlné přepínání tlačítkem Select
- maximální průtok při 0,3 MPa: 11,4 l / min
- min. průtokový tlak: 0,1 MPa
- opěrky na stěnu z plastu
- délka tyče: 959 mm
- průměr tyče: 22 mm
- profil tyče: kulatý
- rozteč vrtání 915 mm
- výškově nastavitelný držák ruční sprchy s jezdcem Push s aretací tlačítkem

| Povrch. úprava | Obj.č. | EUR |
|---|---|---|
| chrom | 24170000 | 123,60 |
| matná černá | 24170670 | 173,10 |
| matná bílá | 24170700 | 173,10 |

Push slider | Select | Quick Clean | XXL Performance

**obsah balení:**

NOVÉ – **Pulsify Select S** ruční sprcha 105 3jet Relaxation (# 24110XXX)

NOVÉ – **Unica** sprchová tyč Pulsify S 90 cm s jezdcem Push a sprchovou hadicí (# 24401000)

**varianty velikosti k dispozici:**

NOVÉ – **Pulsify Select S** sprchová sada 105 3jet Relaxation se sprchovou tyčí 65 cm

| | | |
|---|---|---|
| chrom | 24160000 | 106,80 |
| matná černá | 24160670 | 149,50 |
| matná bílá | 24160700 | 149,50 |

**EcoSmart verze k dispozici:**

NOVÉ – **Pulsify Select S** sprchová sada 105 3jet Relaxation EcoSmart se sprchovou tyčí 90 cm

| | | |
|---|---|---|
| chrom | 24171000 | 123,60 |
| matná černá | 24171670 | 173,10 |
| matná bílá | 24171700 | 173,10 |

Míry na rozměrových náčrtech jsou v mm.

Technická specifikace výrobků a měrné jednotky mohou být změněny.

## Croma Select E sprchové sady

| | Povrch. úprava | Obj.č. | EUR |
|---|---|---|---|



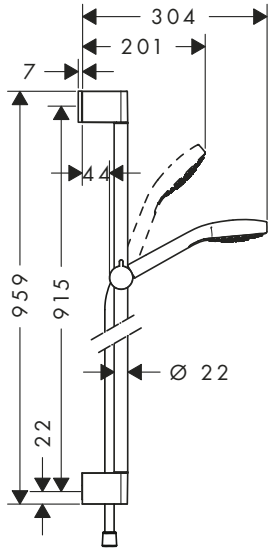


**Croma Select E** sprchová sada Multi se sprchovou tyčí 90 cm

- obsahuje: ruční sprcha, sprchová tyč, sprchová hadice, jezdec
- velikost sprchové hlavice: 110 mm
- druh proudu: SoftRain, IntenseRain, masážní proud
- pohodlné přepínání tlačítkem Select
- držák sprchy s možností nastavení úhlu sklonu o 45°
- maximální průtok při 0,3 MPa: 16 l / min
- min. průtokový tlak: 0,1 MPa
- otočný spoj zabraňuje zapletení hadice
- upevnění na stěnu: upevnění šrouby
- opěrky na stěnu z plastu
- průměr tyče: 22 mm
- profil tyče: kulatý

**obsah balení:**
- **Croma Select E** ruční sprcha Multi (# 26810400)
- **Unica** sprchová tyč Croma 90 cm (# 26506000)
- **Isiflex** sprchová hadice 160 cm (# 28276000)

| | | | |
|---|---|---|---|
| bílá/chrom | 26590400 | | 150,40 |

**varianty velikosti k dispozici:**

| | | | |
|---|---|---|---|
| – **Croma Select E** sprchová sada Multi se sprchovou tyčí 65 cm | bílá/chrom | 26580400 | 143,30 |

**EcoSmart verze k dispozici:**

| | | | |
|---|---|---|---|
| – **Croma Select E** sprchová sada Multi EcoSmart 9 l / min se sprchovou tyčí 90 cm | bílá/chrom | 26591400 | 150,40 |

**volitelné doplňky:**

| | | | |
|---|---|---|---|
| – Podložka pro vyrovnání obkladů | chrom | 97450000 | 9,90 |



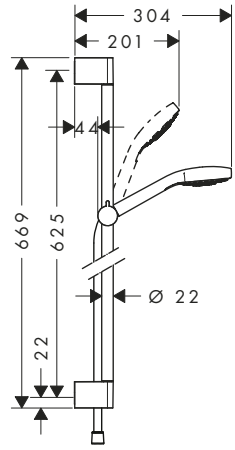


**Croma Select E** sprchová sada Multi se sprchovou tyčí 65 cm

- obsahuje: ruční sprcha, sprchová tyč, sprchová hadice, jezdec
- velikost sprchové hlavice: 110 mm
- druh proudu: SoftRain, IntenseRain, masážní proud
- pohodlné přepínání tlačítkem Select
- držák sprchy s možností nastavení úhlu sklonu o 45°
- maximální průtok při 0,3 MPa: 16 l / min
- min. průtokový tlak: 0,1 MPa
- otočný spoj zabraňuje zapletení hadice
- upevnění na stěnu: upevnění šrouby
- opěrky na stěnu z plastu
- průměr tyče: 22 mm
- profil tyče: kulatý

**obsah balení:**
- **Croma Select E** ruční sprcha Multi (# 26810400)
- **Unica** sprchová tyč Croma 65 cm (# 26505000)
- **Isiflex** sprchová hadice 160 cm (# 28276000)

| | | | |
|---|---|---|---|
| bílá/chrom | 26580400 | | 143,30 |

**varianty velikosti k dispozici:**

| | | | |
|---|---|---|---|
| – **Croma Select E** sprchová sada Multi se sprchovou tyčí 90 cm | bílá/chrom | 26590400 | 150,40 |

**EcoSmart verze k dispozici:**

| | | | |
|---|---|---|---|
| – **Croma Select E** sprchová sada Multi EcoSmart 9 l / min se sprchovou tyčí 65 cm | bílá/chrom | 26581400 | 143,30 |

**volitelné doplňky:**

| | | | |
|---|---|---|---|
| – Podložka pro vyrovnání obkladů | chrom | 97450000 | 9,90 |

Míry na rozměrových náčrtech jsou v mm.



Technická specifikace výrobků a měrné jednotky mohou být změněny.

| | Povrch. úprava | Obj.č. | EUR |
|---|---|---|---|



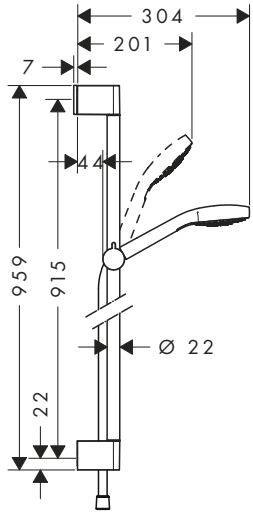


**Croma Select E** Vario sprchová sada se sprchovou tyčí 90 cm — bílá/chrom — 26592400 — 132,90

- obsahuje: ruční sprcha, sprchová tyč, sprchová hadice, jezdec
- velikost sprchové hlavice: 110 mm
- druh proudu: Turbo Rain, IntenseRain, Rain
- pohodlné přepínání tlačítkem Select
- držák sprchy s možností nastavení úhlu sklonu o 45°
- maximální průtok při 0,3 MPa: 14,7 l / min
- min. průtokový tlak: 0,1 MPa
- otočný spoj zabraňuje zapletení hadice
- upevnění na stěnu: upevnění šrouby
- opěrky na stěnu z plastu
- průměr tyče: 22 mm
- profil tyče: kulatý

**obsah balení:**
- **Croma Select E** ruční sprcha Vario (# 26812400)
- **Unica** sprchová tyč Croma 90 cm (# 26506000)
- **Isiflex** sprchová hadice 160 cm (# 28276000)

**varianty velikosti k dispozici:**

- **Croma Select E** sprchová sada Vario se sprchovou tyčí 65 cm — bílá/chrom — 26582400 — 125,60

**EcoSmart verze k dispozici:**

- **Croma Select E** sprchová sada Vario EcoSmart 9 l / min se sprchovou tyčí 90 cm — bílá/chrom — 26593400 — 132,90

**volitelné doplňky:**

- Podložka pro vyrovnání obkladů — chrom — 97450000 — 9,90

Míry na rozměrových náčrtech jsou v mm.

| | Povrch. úprava | Obj.č. | EUR |
|---|---|---|---|



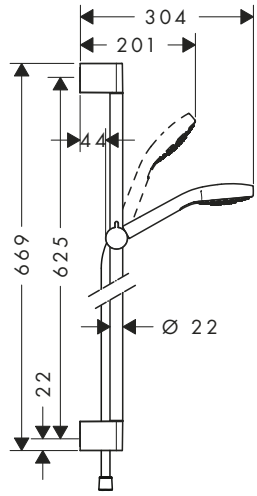


**Croma Select E** sprchová sada Vario se sprchovou tyčí 65 cm — bílá/chrom — 26582400 — 125,60

Select · Quick Clean · XXL Performance

- obsahuje: ruční sprcha, sprchová tyč, sprchová hadice, jezdec
- velikost sprchové hlavice: 110 mm
- druh proudu: Turbo Rain, IntenseRain, Rain
- pohodlné přepínání tlačítkem Select
- držák sprchy s možností nastavení úhlu sklonu o 45°
- maximální průtok při 0,3 MPa: 14,7 l / min
- min. průtokový tlak: 0,1 MPa
- otočný spoj zabraňuje zapletení hadice
- upevnění na stěnu: upevnění šrouby
- opěrky na stěnu z plastu
- průměr tyče: 22 mm
- profil tyče: kulatý

**obsah balení:**
- **Croma Select E** ruční sprcha Vario (# 26812400)
- **Unica** sprchová tyč Croma 65 cm (# 26505000)
- **Isiflex** sprchová hadice 160 cm (# 28276000)

**varianty velikosti k dispozici:**

| | | | |
|---|---|---|---|
| **Croma Select E** Vario sprchová sada se sprchovou tyčí 90 cm | bílá/chrom | 26592400 | 132,90 |

**EcoSmart verze k dispozici:**

| | | | |
|---|---|---|---|
| **Croma Select E** sprchová sada Vario EcoSmart 9 l / min se sprchovou tyčí 65 cm | bílá/chrom | 26583400 | 125,60 |

**alternativní velikosti:**

| | | | |
|---|---|---|---|
| **Croma Select E** sprchová sada Vario se sprchovou tyčí 65 cm a miskou na mýdlo | bílá/chrom | 26586400 | 132,90 |

**volitelné doplňky:**

| | | | |
|---|---|---|---|
| Podložka pro vyrovnání obkladů | chrom | 97450000 | 9,90 |

Míry na rozměrových náčrtech jsou v mm.



Technická specifikace výrobků a měrné jednotky mohou být změněny.

# Sprchové sady, nástěnné tyče a sprchové držáky

| | Povrch. úprava | Obj.č. | EUR |
|---|---|---|---|



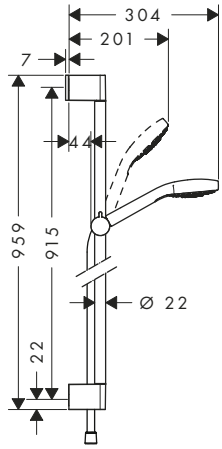


**Croma Select E** sprchová sada 1jet se sprchovou tyčí 90 cm — bílá/chrom — 26594400 — 118,70

- obsahuje: ruční sprcha, sprchová tyč, sprchová hadice, jezdec
- velikost sprchové hlavice: 110 mm
- druh proudu: Rain
- držák sprchy s možností nastavení úhlu sklonu o 45°
- maximální průtok při 0,3 MPa: 16 l / min
- min. průtokový tlak: 0,1 MPa
- otočný spoj zabraňuje zapletení hadice
- upevnění na stěnu: upevnění šrouby
- opěrky na stěnu z plastu
- průměr tyče: 22 mm
- profil tyče: kulatý

**obsah balení:**
- **Croma E** ruční sprcha 1jet (# 26814400)
- **Unica** sprchová tyč Croma 90 cm se sprchovou hadicí (# 26504000)

**varianty velikosti k dispozici:**

| | | | |
|---|---|---|---|
| - **Croma Select E** sprchová sada 1jet se sprchovou tyčí 65 cm | bílá/chrom | 26584400 | 111,70 |

**EcoSmart verze k dispozici:**

| | | | |
|---|---|---|---|
| - **Croma Select E** sprchová sada 1jet EcoSmart 9 l / min se sprchovou tyčí 90 cm | bílá/chrom | 26595400 | 118,70 |

**volitelné doplňky:**

| | | | |
|---|---|---|---|
| - Podložka pro vyrovnání obkladů | chrom | 97450000 | 9,90 |



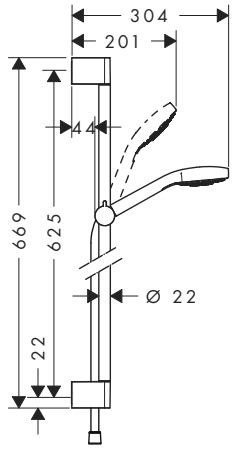


**Croma Select E** sprchová sada 1jet se sprchovou tyčí 65 cm — bílá/chrom — 26584400 — 111,70

- obsahuje: ruční sprcha, sprchová tyč, sprchová hadice, jezdec
- velikost sprchové hlavice: 110 mm
- druh proudu: Rain
- držák sprchy s možností nastavení úhlu sklonu o 45°
- maximální průtok při 0,3 MPa: 16 l / min
- min. průtokový tlak: 0,1 MPa
- otočný spoj zabraňuje zapletení hadice
- upevnění na stěnu: upevnění šrouby
- opěrky na stěnu z plastu
- průměr tyče: 22 mm
- profil tyče: kulatý

**obsah balení:**
- **Croma E** ruční sprcha 1jet (# 26814400)
- **Unica** sprchová tyč Croma 65 cm se sprchovou hadicí (# 26503000)

**varianty velikosti k dispozici:**

| | | | |
|---|---|---|---|
| - **Croma Select E** sprchová sada 1jet se sprchovou tyčí 90 cm | bílá/chrom | 26594400 | 118,70 |

**EcoSmart verze k dispozici:**

| | | | |
|---|---|---|---|
| - **Croma Select E** sprchová sada 1jet EcoSmart 9 l / min se sprchovou tyčí 65 cm | bílá/chrom | 26585400 | 111,70 |

**volitelné doplňky:**

| | | | |
|---|---|---|---|
| - Podložka pro vyrovnání obkladů | chrom | 97450000 | 9,90 |

Míry na rozměrových náčrtech jsou v mm.

| | Povrch. úprava | Obj.č. | EUR |
|---|---|---|---|



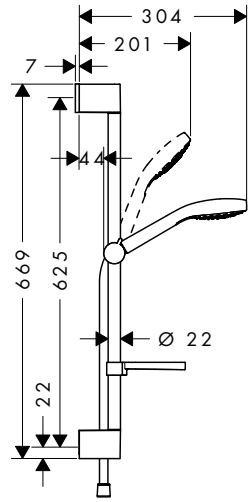


**Croma Select E** sprchová sada Vario se sprchovou tyčí 65 cm a miskou na mýdlo — bílá/chrom — 26586400 — 132,90

- obsahuje: ruční sprcha, sprchová tyč, sprchová hadice, jezdec, miska na mýdlo
- velikost sprchové hlavice: 110 mm
- druh proudu: Turbo Rain, IntenseRain, Rain
- pohodlné přepínání tlačítkem Select
- držák sprchy s možností nastavení úhlu sklonu o 45°
- maximální průtok při 0,3 MPa: 14,7 l / min
- min. průtokový tlak: 0,1 MPa
- otočný spoj zabraňuje zapletení hadice
- upevnění na stěnu: upevnění šrouby
- opěrky na stěnu z plastu
- průměr tyče: 22 mm
- profil tyče: kulatý

**obsah balení:**
- **Croma Select E** ruční sprcha Vario (# 26812400)
- **Unica** sprchová tyč Croma 65 cm se sprchovou hadicí (# 26503000)
- **Casetta** miska na mýdlo E (# 26519000)

**alternativní velikosti:**

**Croma Select E** sprchová sada Vario se sprchovou tyčí 65 cm — bílá/chrom — 26582400 — 125,60

**volitelné doplňky:**

Podložka pro vyrovnání obkladů — chrom — 97450000 — 9,90

## Croma Select S sprchové sady



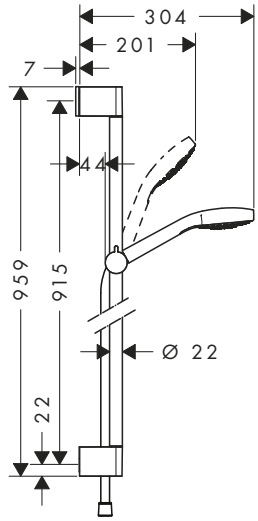


**Croma Select S** sprchová sada Multi se sprchovou tyčí 90 cm — bílá/chrom — 26570400 — 150,40

- obsahuje: ruční sprcha, sprchová tyč, sprchová hadice, jezdec
- velikost sprchové hlavice: 110 mm
- druh proudu: SoftRain, IntenseRain, masážní proud
- pohodlné přepínání tlačítkem Select
- držák sprchy s možností nastavení úhlu sklonu o 45°
- maximální průtok při 0,3 MPa: 16 l / min
- min. průtokový tlak: 0,1 MPa
- otočný spoj zabraňuje zapletení hadice
- upevnění na stěnu: upevnění šrouby
- opěrky na stěnu z plastu
- průměr tyče: 22 mm
- profil tyče: kulatý

**obsah balení:**
- **Croma Select S** ruční sprcha Multi (# 26800400)
- **Unica** sprchová tyč Croma 90 cm se sprchovou hadicí (# 26504000)

**varianty velikosti k dispozici:**

**Croma Select S** sprchová sada Multi se sprchovou tyčí 65 cm — bílá/chrom — 26560400 — 143,30

**EcoSmart verze k dispozici:**

**Croma Select S** sprchová sada Multi EcoSmart 9 l / min se sprchovou tyčí 90 cm — bílá/chrom — 26571400 — 150,40

**volitelné doplňky:**

Podložka pro vyrovnání obkladů — chrom — 97450000 — 9,90

Míry na rozměrových náčrtech jsou v mm.



Technická specifikace výrobků a měrné jednotky mohou být změněny.

# Sprchové sady, nástěnné tyče a sprchové držáky

| | Povrch. úprava | Obj.č. | EUR |
|---|---|---|---|



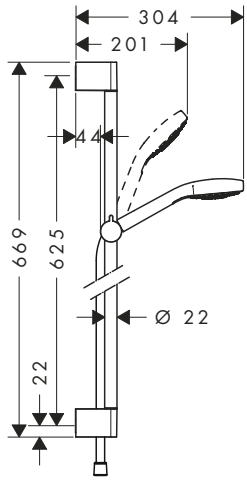


**Croma Select S** sprchová sada Multi se sprchovou tyčí 65 cm — bílá/chrom — 26560400 — 143,30




- obsahuje: ruční sprcha, sprchová tyč, sprchová hadice, jezdec
- velikost sprchové hlavice: 110 mm
- druh proudu: SoftRain, IntenseRain, masážní proud
- pohodlné přepínání tlačítkem Select
- držák sprchy s možností nastavení úhlu sklonu o 45°
- maximální průtok při 0,3 MPa: 16 l / min
- min. průtokový tlak: 0,1 MPa
- otočný spoj zabraňuje zapletení hadice
- upevnění na stěnu: upevnění šrouby
- opěrky na stěnu z plastu
- průměr tyče: 22 mm
- profil tyče: kulatý

**obsah balení:**
- **Croma Select S** ruční sprcha Multi (# 26800400)
- **Unica** sprchová tyč Croma 65 cm se sprchovou hadicí (# 26503000)

**varianty velikosti k dispozici:**

| | | | |
|---|---|---|---|
| - **Croma Select S** sprchová sada Multi se sprchovou tyčí 90 cm | bílá/chrom | 26570400 | 150,40 |

**EcoSmart verze k dispozici:**

| | | | |
|---|---|---|---|
| - **Croma Select S** sprchová sada Multi EcoSmart 9 l / min se sprchovou tyčí 65 cm | bílá/chrom | 26561400 | 143,30 |

**volitelné doplňky:**

| | | | |
|---|---|---|---|
| - Podložka pro vyrovnání obkladů | chrom | 97450000 | 9,90 |



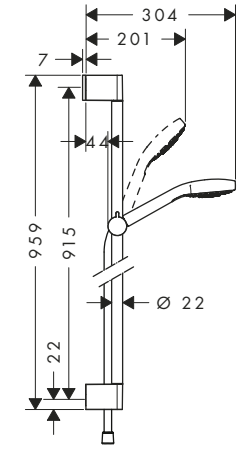


**Croma Select S** Vario sprchová sada se sprchovou tyčí 90 cm — bílá/chrom — 26572400 — 132,90




- obsahuje: ruční sprcha, sprchová tyč, sprchová hadice, jezdec
- velikost sprchové hlavice: 110 mm
- druh proudu: Rain, Turbo Rain, IntenseRain
- pohodlné přepínání tlačítkem Select
- držák sprchy s možností nastavení úhlu sklonu o 45°
- maximální průtok při 0,3 MPa: 14,7 l / min
- min. průtokový tlak: 0,1 MPa
- otočný spoj zabraňuje zapletení hadice
- upevnění na stěnu: upevnění šrouby
- opěrky na stěnu z plastu
- průměr tyče: 22 mm
- profil tyče: kulatý

**obsah balení:**
- **Croma Select S** ruční sprcha Vario (# 26802400)
- **Unica** sprchová tyč Croma 90 cm se sprchovou hadicí (# 26504000)

**varianty velikosti k dispozici:**

| | | | |
|---|---|---|---|
| - **Croma Select S** sprchová sada Vario se sprchovou tyčí 65 cm | bílá/chrom | 26562400 | 125,60 |

**EcoSmart verze k dispozici:**

| | | | |
|---|---|---|---|
| - **Croma Select S** sprchová sada Vario EcoSmart 9 l / min se sprchovou tyčí 90 cm | bílá/chrom | 26573400 | 132,90 |

**volitelné doplňky:**

| | | | |
|---|---|---|---|
| - Podložka pro vyrovnání obkladů | chrom | 97450000 | 9,90 |

Míry na rozměrových náčrtech jsou v mm.



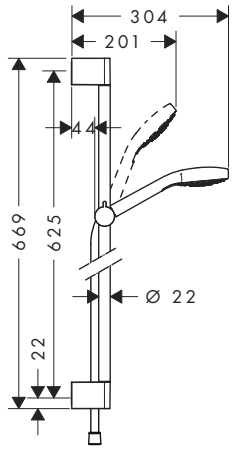


| | Povrch. úprava | Obj.č. | EUR |
|---|---|---|---|
| **Croma Select S** sprchová sada Vario se sprchovou tyčí 65 cm<br>– obsahuje: ruční sprcha, sprchová tyč, sprchová hadice, jezdec<br>– velikost sprchové hlavice: 110 mm<br>– druh proudu: Rain, IntenseRain, Turbo Rain<br>– pohodlné přepínání tlačítkem Select<br>– držák sprchy s možností nastavení úhlu sklonu o 45°<br>– maximální průtok při 0,3 MPa: 15 l / min<br>– min. průtokový tlak: 0,1 MPa<br>– otočný spoj zabraňuje zapletení hadice<br>– upevnění na stěnu: upevnění šrouby<br>– opěrky na stěnu z plastu<br>– průměr tyče: 22 mm<br>– profil tyče: kulatý | bílá/chrom | 26562400 | 125,60 |
| **obsah balení:**<br>– **Croma Select S** ruční sprcha Vario (# 26802400)<br>– **Unica** sprchová tyč Croma 65 cm se sprchovou hadicí (# 26503000) | | | |
| **varianty velikosti k dispozici:**<br>– **Croma Select S** Vario sprchová sada se sprchovou tyčí 90 cm | bílá/chrom | 26572400 | 132,90 |
| **EcoSmart verze k dispozici:**<br>– **Croma Select S** sprchová sada Vario EcoSmart 9 l / min se sprchovou tyčí 65 cm | bílá/chrom | 26563400 | 125,60 |
| **alternativní velikosti:**<br>– **Croma Select S** sprchová sada Vario se sprchovou tyčí 65 cm a miskou na mýdlo | bílá/chrom | 26566400 | 132,90 |
| **volitelné doplňky:**<br>– Podložka pro vyrovnání obkladů | chrom | 97450000 | 9,90 |

Míry na rozměrových náčrtech jsou v mm.



Technická specifikace výrobků a měrné jednotky mohou být změněny.

| | Povrch. úprava | Obj.č. | EUR |
|---|---|---|---|



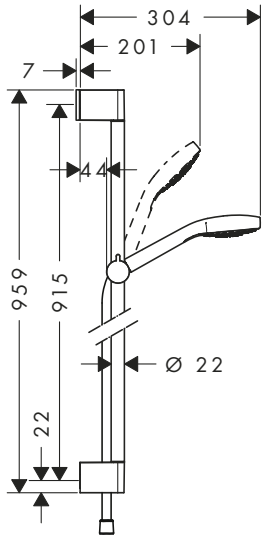


**Croma Select S** sprchová sada 1jet se sprchovou tyčí 90 cm — bílá/chrom — 26574400 — 118,70

- obsahuje: ruční sprcha, sprchová tyč, sprchová hadice, jezdec
- velikost sprchové hlavice: 110 mm
- druh proudu: Rain
- držák sprchy s možností nastavení úhlu sklonu o 45°
- maximální průtok při 0,3 MPa: 16 l / min
- min. průtokový tlak: 0,1 MPa
- otočný spoj zabraňuje zapletení hadice
- upevnění na stěnu: upevnění šrouby
- opěrky na stěnu z plastu
- průměr tyče: 22 mm
- profil tyče: kulatý

**obsah balení:**
- **Croma S** ruční sprcha Croma Select S 110 1jet (# 26804400)
- **Unica** sprchová tyč Croma 90 cm se sprchovou hadicí (# 26504000)

**varianty velikosti k dispozici:**

| | | | |
|---|---|---|---|
| - **Croma Select S** sprchová sada 1jet se sprchovou tyčí 65 cm | bílá/chrom | 26564400 | 111,70 |

**EcoSmart verze k dispozici:**

| | | | |
|---|---|---|---|
| - **Croma Select S** sprchová sada 1jet EcoSmart 9 l / min se sprchovou tyčí 90 cm | bílá/chrom | 26575400 | 118,70 |

**volitelné doplňky:**

| | | | |
|---|---|---|---|
| - Podložka pro vyrovnání obkladů | chrom | 97450000 | 9,90 |



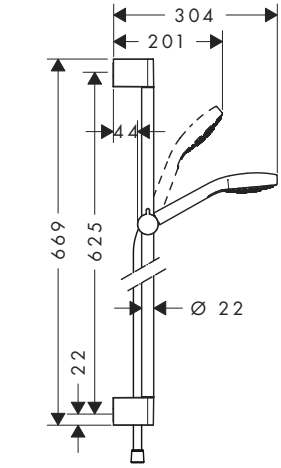


**Croma Select S** sprchová sada 1jet se sprchovou tyčí 65 cm — bílá/chrom — 26564400 — 111,70

- obsahuje: ruční sprcha, sprchová tyč, sprchová hadice, jezdec
- velikost sprchové hlavice: 110 mm
- druh proudu: Rain
- držák sprchy s možností nastavení úhlu sklonu o 45°
- maximální průtok při 0,3 MPa: 16 l / min
- min. průtokový tlak: 0,1 MPa
- otočný spoj zabraňuje zapletení hadice
- upevnění na stěnu: upevnění šrouby
- opěrky na stěnu z plastu
- průměr tyče: 22 mm
- profil tyče: kulatý

**obsah balení:**
- **Croma S** ruční sprcha Croma Select S 110 1jet (# 26804400)
- **Unica** sprchová tyč Croma 65 cm se sprchovou hadicí (# 26503000)

**varianty velikosti k dispozici:**

| | | | |
|---|---|---|---|
| - **Croma Select S** sprchová sada 1jet se sprchovou tyčí 90 cm | bílá/chrom | 26574400 | 118,70 |

**EcoSmart verze k dispozici:**

| | | | |
|---|---|---|---|
| - **Croma Select S** sprchová sada 1jet EcoSmart 9 l / min se sprchovou tyčí 65 cm | bílá/chrom | 26565400 | 111,70 |

**volitelné doplňky:**

| | | | |
|---|---|---|---|
| - Podložka pro vyrovnání obkladů | chrom | 97450000 | 9,90 |

Míry na rozměrových náčrtech jsou v mm.

| | Povrch. úprava | Obj.č. | EUR |
|---|---|---|---|



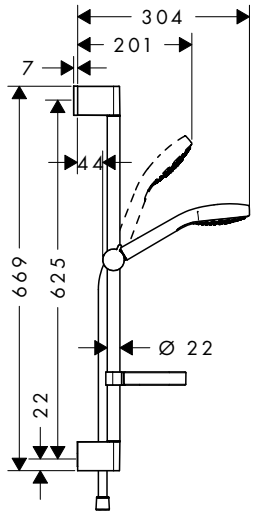


**Croma Select S** sprchová sada Vario se sprchovou tyčí 65 cm a miskou na mýdlo

- obsahuje: ruční sprcha, sprchová tyč, sprchová hadice, jezdec, miska na mýdlo
- velikost sprchové hlavice: 110 mm
- druh proudu: Rain, Turbo Rain, IntenseRain
- pohodlné přepínání tlačítkem Select
- držák sprchy s možností nastavení úhlu sklonu o 45°
- maximální průtok při 0,3 MPa: 14,7 l / min
- min. průtokový tlak: 0,1 MPa
- otočný spoj zabraňuje zapletení hadice
- upevnění na stěnu: upevnění šrouby
- opěrky na stěnu z plastu
- průměr tyče: 22 mm
- profil tyče: kulatý

| | Povrch. úprava | Obj.č. | EUR |
|---|---|---|---|
| | bílá/chrom | 26566400 | 132,90 |

**obsah balení:**
- **Croma Select S** ruční sprcha Vario (# 26802400)
- **Unica** sprchová tyč Croma 65 cm se sprchovou hadicí (# 26503000)
- **Casetta** miska na mýdlo C (# 28678000)

**alternativní velikosti:**

| | Povrch. úprava | Obj.č. | EUR |
|---|---|---|---|
| **Croma Select S** sprchová sada Vario se sprchovou tyčí 65 cm | bílá/chrom | 26562400 | 125,60 |

**volitelné doplňky:**

| | Povrch. úprava | Obj.č. | EUR |
|---|---|---|---|
| Podložka pro vyrovnání obkladů | chrom | 97450000 | 9,90 |

## Croma 100 sprchové sady



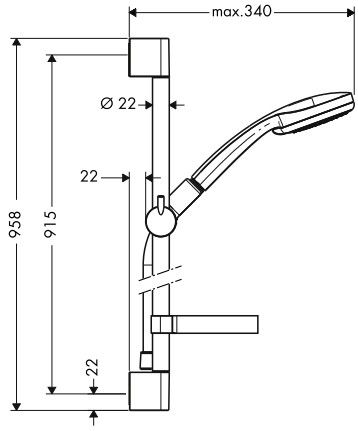


**Croma 100** Multi sprchová sada se sprchovou tyčí 90 cm a miskou na mýdlo

- obsahuje: ruční sprcha, sprchová tyč, sprchová hadice, jezdec, miska na mýdlo
- velikost sprchové hlavice: 100 mm
- druh proudu: Rain, MonoRain, masážní proud
- přepínání druhů proudu otočením disku vodních paprsků
- úhel sklonu měnitelný o 90°, jezdec je možno natočit vlevo a vpravo, nahoru a dolů
- maximální průtok při 0,3 MPa: 19 l / min
- min. průtokový tlak: 0,1 MPa
- otočný spoj zabraňuje zapletení hadice
- upevnění na stěnu: upevnění šrouby
- opěrky na stěnu z plastu
- průměr tyče: 22 mm
- profil tyče: kulatý

| | Povrch. úprava | Obj.č. | EUR |
|---|---|---|---|
| | chrom | 27774000 | 161,80 |

**obsah balení:**
- **Croma 100** ruční sprcha Multi (# 28536000)
- **Unica** sprchová tyč C 90 cm se sprchovou hadicí (# 27610000)
- **Casetta** miska na mýdlo C (# 28678000)

**varianty velikosti k dispozici:**

| | Povrch. úprava | Obj.č. | EUR |
|---|---|---|---|
| **Croma 100** sprchová sada Multi se sprchovou tyčí 65 cm a miskou na mýdlo | chrom | 27775000 | 152,00 |

**volitelné doplňky:**

| | Povrch. úprava | Obj.č. | EUR |
|---|---|---|---|
| Podložka pro vyrovnání obkladů | chrom | 97450000 | 9,90 |

Míry na rozměrových náčrtech jsou v mm.



Technická specifikace výrobků a měrné jednotky mohou být změněny.

# Sprchové sady, nástěnné tyče a sprchové držáky



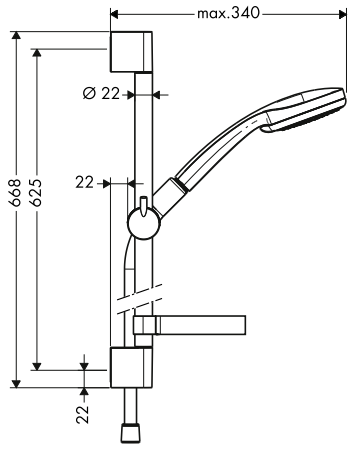


| | Povrch. úprava | Obj.č. | EUR |
|---|---|---|---|
| **Croma 100** sprchová sada Multi se sprchovou tyčí 65 cm a miskou na mýdlo | chrom | 27775000 | 152,00 |
| – obsahuje: ruční sprcha, sprchová tyč, sprchová hadice, jezdec, miska na mýdlo<br>– velikost sprchové hlavice: 100 mm<br>– druh proudu: Rain, MonoRain, masážní proud<br>– přepínání druhů proudu otočením disku vodních paprsků<br>– úhel sklonu měnitelný o 90°, jezdec je možno natočit vlevo a vpravo, nahoru a dolů<br>– maximální průtok při 0,3 MPa: 19 l / min<br>– min. průtokový tlak: 0,1 MPa<br>– otočný spoj zabraňuje zapletení hadice<br>– opěrky na stěnu z plastu<br>– délka tyče: 668 mm<br>– průměr tyče: 22 mm<br>– profil tyče: kulatý | | | |
| **obsah balení:**<br>– **Croma 100** ruční sprcha Multi (# 28536000)<br>– **Unica** sprchová tyč C 65 cm se sprchovou hadicí (# 27611000)<br>– **Casetta** miska na mýdlo C (# 28678000) | | | |
| **varianty velikosti k dispozici:** | | | |
| – **Croma 100** Multi sprchová sada se sprchovou tyčí 90 cm a miskou na mýdlo | chrom | 27774000 | 161,80 |
| **volitelné doplňky:** | | | |
| – Podložka pro vyrovnání obkladů | chrom | 97450000 | 9,90 |

Míry na rozměrových náčrtech jsou v mm.



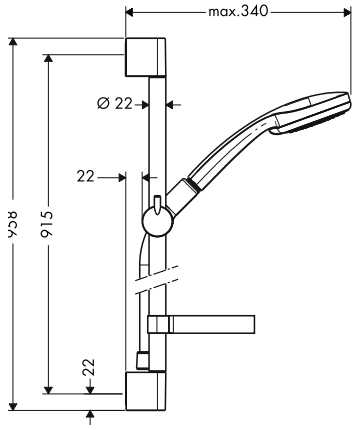


| | Povrch. úprava | Obj.č. | EUR |
|---|---|---|---|
| **Croma 100** Vario sprchová sada se sprchovou tyčí 90 cm a miskou na mýdlo | chrom | 27771000 | 129,70 |

– obsahuje: ruční sprcha, sprchová tyč, sprchová hadice, jezdec, miska na mýdlo
– velikost sprchové hlavice: 100 mm
– druh proudu: Rain, proud pro smývání šamponu, normální proud, masážní proud
– přepínání druhů proudu otočením disku vodních paprsků
– úhel sklonu měnitelný o 90°, jezdec je možno natočit vlevo a vpravo, nahoru a dolů
– maximální průtok při 0,3 MPa: 18 l / min
– min. průtokový tlak: 0,1 MPa
– otočný spoj zabraňuje zapletení hadice
– upevnění na stěnu: upevnění šrouby
– opěrky na stěnu z plastu
– průměr tyče: 22 mm
– profil tyče: kulatý

**obsah balení:**
– **Croma 100** ruční sprcha Vario (# 28535000)
– **Unica** sprchová tyč C 90 cm se sprchovou hadicí (# 27610000)
– **Casetta** miska na mýdlo C (# 28678000)

**varianty velikosti k dispozici:**

| | | | |
|---|---|---|---|
| – **Croma 100** Vario sprchová sada se sprchovou tyčí 65 cm a miskou na mýdlo | chrom | 27772000 | 119,70 |

**EcoSmart verze k dispozici:**

| | | | |
|---|---|---|---|
| – **Croma 100** sprchová sada Vario EcoSmart 9 l / min se sprchovou tyčí 90 cm a miskou na mýdlo | chrom | 27653000 | 134,90 |

**volitelné doplňky:**

| | | | |
|---|---|---|---|
| – Podložka pro vyrovnání obkladů | chrom | 97450000 | 9,90 |

Míry na rozměrových náčrtech jsou v mm.



Technická specifikace výrobků a měrné jednotky mohou být změněny.

| | Povrch. úprava | Obj.č. | EUR |
|---|---|---|---|
| **Croma 100** Vario sprchová sada se sprchovou tyčí 65 cm a miskou na mýdlo | chrom | 27772000 | 119,70 |



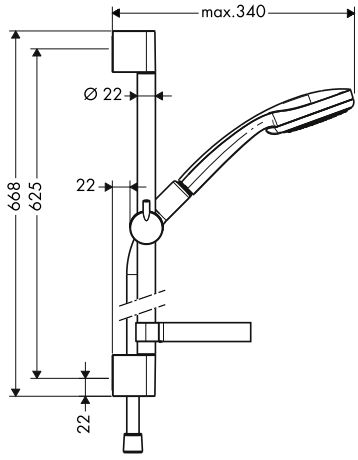


- obsahuje: ruční sprcha, sprchová tyč, sprchová hadice, jezdec, miska na mýdlo
- velikost sprchové hlavice: 100 mm
- druh proudu: Rain, proud pro smývání šamponu, normální proud, masážní proud
- přepínání druhů proudu otočením disku vodních paprsků
- úhel sklonu měnitelný o 90°, jezdec je možno natočit vlevo a vpravo, nahoru a dolů
- maximální průtok při 0,3 MPa: 18 l / min
- min. průtokový tlak: 0,1 MPa
- otočný spoj zabraňuje zapletení hadice
- upevnění na stěnu: upevnění šrouby
- opěrky na stěnu z plastu
- průměr tyče: 22 mm
- profil tyče: kulatý

**obsah balení:**
- **Croma 100** ruční sprcha Vario (# 28535000)
- **Unica** sprchová tyč C 65 cm se sprchovou hadicí (# 27611000)
- **Casetta** miska na mýdlo C (# 28678000)

| | | | |
|---|---|---|---|
| **varianty velikosti k dispozici:** | | | |
| - **Croma 100** Vario sprchová sada se sprchovou tyčí 90 cm a miskou na mýdlo | chrom | 27771000 | 129,70 |
| **EcoSmart verze k dispozici:** | | | |
| - **Croma 100** sprchová sada Vario EcoSmart 9 l / min se sprchovou tyčí 65 cm a miskou na mýdlo | chrom | 27776000 | 130,80 |
| **volitelné doplňky:** | | | |
| - Podložka pro vyrovnání obkladů | chrom | 97450000 | 9,90 |

Míry na rozměrových náčrtech jsou v mm.

| | Povrch. úprava | Obj.č. | EUR |
|---|---|---|---|
| **Croma 100** sprchová sada Mono se sprchovou tyčí 90 cm a miskou na mýdlo | chrom | 27724000 | 112,70 |



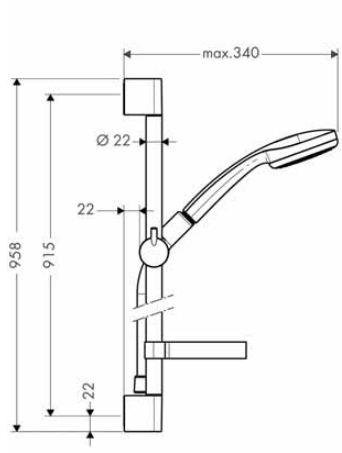


- obsahuje: ruční sprcha, sprchová tyč, sprchová hadice, jezdec, miska na mýdlo
- velikost sprchové hlavice: 100 mm
- druh proudu: Rain
- úhel sklonu měnitelný o 90°, jezdec je možno natočit vlevo a vpravo, nahoru a dolů
- maximální průtok při 0,3 MPa: 16 l / min
- min. průtokový tlak: 0,1 MPa
- otočný spoj zabraňuje zapletení hadice
- upevnění na stěnu: upevnění šrouby
- opěrky na stěnu z plastu
- průměr tyče: 22 mm
- profil tyče: kulatý

**obsah balení:**
- **Croma 100** ruční sprcha 1jet (# 28580000)
- **Unica** sprchová tyč C 90 cm se sprchovou hadicí (# 27610000)
- **Casetta** miska na mýdlo C (# 28678000)

**varianty velikosti k dispozici:**

| | | | |
|---|---|---|---|
| - **Croma 100** sprchová sada Mono se sprchovou tyčí 65 cm a miskou na mýdlo | chrom | 27717000 | 103,70 |

**volitelné doplňky:**

| | | | |
|---|---|---|---|
| - Podložka pro vyrovnání obkladů | chrom | 97450000 | 9,90 |

| | | | |
|---|---|---|---|
| **Croma 100** sprchová sada Mono se sprchovou tyčí 65 cm a miskou na mýdlo | chrom | 27717000 | 103,70 |



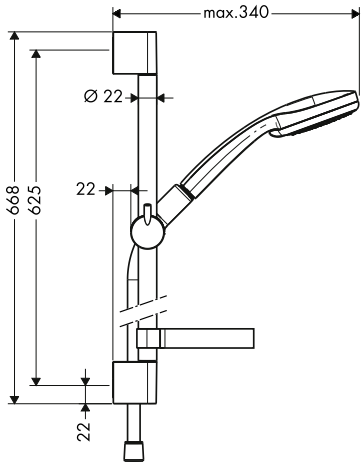


- obsahuje: ruční sprcha, sprchová tyč, sprchová hadice, jezdec, miska na mýdlo
- velikost sprchové hlavice: 100 mm
- druh proudu: Rain
- úhel sklonu měnitelný o 90°, jezdec je možno natočit vlevo a vpravo, nahoru a dolů
- maximální průtok při 0,3 MPa: 16 l / min
- min. průtokový tlak: 0,1 MPa
- otočný spoj zabraňuje zapletení hadice
- upevnění na stěnu: upevnění šrouby
- opěrky na stěnu z plastu
- průměr tyče: 22 mm
- profil tyče: kulatý

**obsah balení:**
- **Croma 100** ruční sprcha 1jet (# 28580000)
- **Unica** sprchová tyč C 65 cm se sprchovou hadicí (# 27611000)
- **Casetta** miska na mýdlo C (# 28678000)

**varianty velikosti k dispozici:**

| | | | |
|---|---|---|---|
| - **Croma 100** sprchová sada Mono se sprchovou tyčí 90 cm a miskou na mýdlo | chrom | 27724000 | 112,70 |

**volitelné doplňky:**

| | | | |
|---|---|---|---|
| - Podložka pro vyrovnání obkladů | chrom | 97450000 | 9,90 |

Míry na rozměrových náčrtech jsou v mm.



Technická specifikace výrobků a měrné jednotky mohou být změněny.

## Crometta sprchové sady



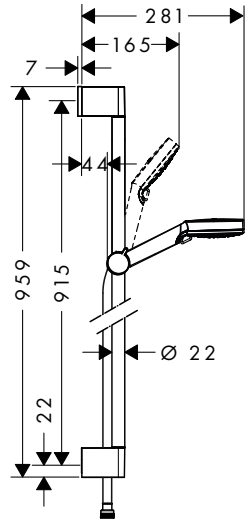


| | Povrch. úprava | Obj.č. | EUR |
|---|---|---|---|
| **Crometta** sprchová sada Vario se sprchovou tyčí 90 cm<br>– obsahuje: ruční sprcha, sprchová tyč, sprchová hadice, jezdec<br>– velikost sprchové hlavice: 100 mm<br>– druh proudu: Rain, IntenseRain<br>– přepínání druhů proudu otočením disku vodních paprsků<br>– držák sprchy s možností nastavení úhlu sklonu o 45°<br>– maximální průtok při 0,3 MPa: 13,8 l / min<br>– min. průtokový tlak: 0,1 MPa<br>– otočný spoj zabraňuje zapletení hadice<br>– upevnění na stěnu: upevnění šrouby<br>– opěrky na stěnu z plastu<br>– průměr tyče: 22 mm<br>– profil tyče: kulatý<br>– rozteč vrtání 915 mm | bílá/chrom | 26536400 | 64,90 |
| **obsah balení:**<br>– **Crometta** ruční sprcha Vario (# 26330400)<br>– **Unica** sprchová tyč Croma 90 cm (# 26506000)<br>– **Isiflex** sprchová hadice 160 cm (# 28276000) | | | |
| **varianty velikosti k dispozici:**<br>– **Crometta** Vario sprchová sada se sprchovou tyčí 65 cm | bílá/chrom | 26532400 | 58,00 |
| **EcoSmart verze k dispozici:**<br>– **Crometta** sprchová sada Vario EcoSmart 9 l / min se sprchovou tyčí 90 cm | bílá/chrom | 26538400 | 67,20 |
| **volitelné doplňky:**<br>– Podložka pro vyrovnání obkladů | chrom | 97450000 | 9,90 |

Míry na rozměrových náčrtech jsou v mm.



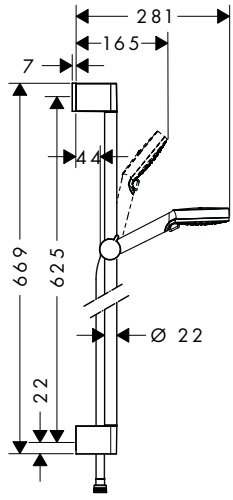


| | | Povrch. úprava | Obj.č. | EUR |
|---|---|---|---|---|
| | **Crometta** Vario sprchová sada se sprchovou tyčí 65 cm<br>– obsahuje: ruční sprcha, sprchová tyč, sprchová hadice, jezdec<br>– velikost sprchové hlavice: 100 mm<br>– druh proudu: Rain, IntenseRain<br>– přepínání druhů proudu otočením disku vodních paprsků<br>– držák sprchy s možností nastavení úhlu sklonu o 45°<br>– maximální průtok při 0,3 MPa: 13,8 l / min<br>– min. průtokový tlak: 0,1 MPa<br>– otočný spoj zabraňuje zapletení hadice<br>– upevnění na stěnu: upevnění šrouby<br>– opěrky na stěnu z plastu<br>– průměr tyče: 22 mm<br>– profil tyče: kulatý<br>– rozteč vrtání 625 mm | bílá/chrom | 26532400 | 58,00 |
| | **obsah balení:**<br>– **Crometta** ruční sprcha Vario (# 26330400)<br>– **Unica** sprchová tyč Croma 65 cm (# 26505000)<br>– **Isiflex** sprchová hadice 160 cm (# 28276000) | | | |
| | **varianty velikosti k dispozici:** | | | |
| | – **Crometta** sprchová sada Vario se sprchovou tyčí 90 cm | bílá/chrom | 26536400 | 64,90 |
| | **EcoSmart verze k dispozici:** | | | |
| | – **Crometta** sprchová sada Vario EcoSmart 9 l / min se sprchovou tyčí 65 cm | bílá/chrom | 26534400 | 60,90 |
| | – **Crometta** sprchová sada Vario Green 6 l / min se sprchovou tyčí 65 cm | bílá/chrom | 26555400 | 60,90 |
| | **alternativní velikosti:** | | | |
| | – **Crometta** sprchová sada Vario se sprchovou tyčí 65 cm a miskou na mýdlo | bílá/chrom | 26553400 | 64,90 |
| | **volitelné doplňky:** | | | |
| | – Podložka pro vyrovnání obkladů | chrom | 97450000 | 9,90 |

Míry na rozměrových náčrtech jsou v mm.



Technická specifikace výrobků a měrné jednotky mohou být změněny.

# Sprchové sady, nástěnné tyče a sprchové držáky

| | Povrch. úprava | Obj.č. | EUR |
|---|---|---|---|



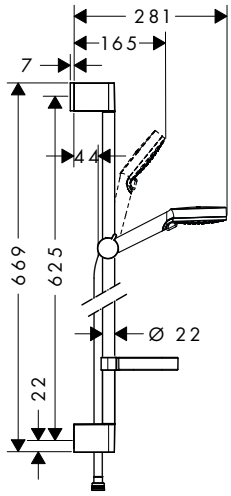


## **Crometta** sprchová sada Vario se sprchovou tyčí 65 cm a miskou na mýdlo

| | | |
|---|---|---|
| | bílá/chrom | 26553400 |

Quick Clean · XXL Performance

- obsahuje: ruční sprcha, sprchová tyč, sprchová hadice, jezdec, miska na mýdlo
- velikost sprchové hlavice: 100 mm
- druh proudu: Rain, IntenseRain
- přepínání druhů proudu otočením disku vodních paprsků
- držák sprchy s možností nastavení úhlu sklonu o 45°
- maximální průtok při 0,3 MPa: 13,8 l / min
- min. průtokový tlak: 0,1 MPa
- otočný spoj zabraňuje zapletení hadice
- upevnění na stěnu: upevnění šrouby
- opěrky na stěnu z plastu
- průměr tyče: 22 mm
- profil tyče: kulatý

**obsah balení:**
- **Crometta** ruční sprcha Vario (# 26330400)
- **Unica** sprchová tyč Croma 65 cm (# 26505000)
- **Isiflex** sprchová hadice 160 cm (# 28276000)
- **Casetta** miska na mýdlo C (# 28678000)

**alternativní velikosti:**

| | | | |
|---|---|---|---|
| - **Crometta** Vario sprchová sada se sprchovou tyčí 65 cm | bílá/chrom | 26532400 | 58,00 |

**volitelné doplňky:**

| | | | |
|---|---|---|---|
| - Podložka pro vyrovnání obkladů | chrom | 97450000 | 9,90 |



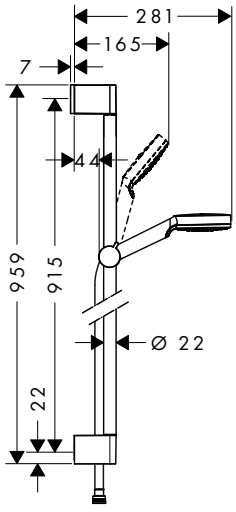


## **Crometta** sprchová sada 1jet se sprchovou tyčí 90 cm

| | | |
|---|---|---|
| bílá/chrom | 26537400 | 62,10 |

Quick Clean · XXL Performance

- obsahuje: ruční sprcha, sprchová tyč, sprchová hadice, jezdec
- velikost sprchové hlavice: 100 mm
- druh proudu: Rain
- držák sprchy s možností nastavení úhlu sklonu o 45°
- maximální průtok při 0,3 MPa: 14 l / min
- min. průtokový tlak: 0,1 MPa
- otočný spoj zabraňuje zapletení hadice
- upevnění na stěnu: upevnění šrouby
- opěrky na stěnu z plastu
- průměr tyče: 22 mm
- profil tyče: kulatý

**obsah balení:**
- **Crometta** ruční sprcha 1jet (# 26331400)
- **Unica** sprchová tyč Croma 90 cm (# 26506000)
- **Isiflex** sprchová hadice 160 cm (# 28276000)

**varianty velikosti k dispozici:**

| | | | |
|---|---|---|---|
| - **Crometta** sprchová sada 1jet se sprchovou tyčí 65 cm | bílá/chrom | 26533400 | 55,50 |

**EcoSmart verze k dispozici:**

| | | | |
|---|---|---|---|
| - **Crometta** sprchová sada 1jet EcoSmart 9 l / min se sprchovou tyčí 90 cm | bílá/chrom | 26539400 | 64,90 |

**volitelné doplňky:**

| | | | |
|---|---|---|---|
| - Podložka pro vyrovnání obkladů | chrom | 97450000 | 9,90 |

Míry na rozměrových náčrtech jsou v mm.

| | Povrch. úprava | Obj.č. | EUR |
|---|---|---|---|



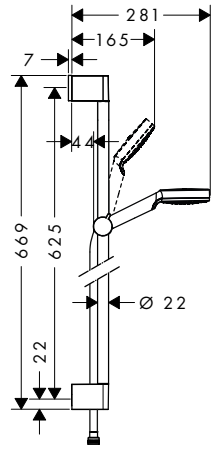


**Crometta** sprchová sada 1jet se sprchovou tyčí 65 cm — bílá/chrom — 26533400 — 55,50

Quick Clean · XXL Performance

- obsahuje: ruční sprcha, sprchová tyč, sprchová hadice, jezdec
- velikost sprchové hlavice: 100 mm
- druh proudu: Rain
- držák sprchy s možností nastavení úhlu sklonu o 45°
- maximální průtok při 0,3 MPa: 14 l / min
- min. průtokový tlak: 0,1 MPa
- otočný spoj zabraňuje zapletení hadice
- upevnění na stěnu: upevnění šrouby
- opěrky na stěnu z plastu
- průměr tyče: 22 mm
- profil tyče: kulatý

**obsah balení:**
- **Crometta** ruční sprcha 1jet (# 26331400)
- **Unica** sprchová tyč Croma 65 cm (# 26505000)
- **Isiflex** sprchová hadice 160 cm (# 28276000)

**varianty velikosti k dispozici:**

| | | | |
|---|---|---|---|
| – **Crometta** sprchová sada 1jet se sprchovou tyčí 90 cm | bílá/chrom | 26537400 | 62,10 |

**EcoSmart verze k dispozici:**

| | | | |
|---|---|---|---|
| – **Crometta** sprchová sada 1jet EcoSmart 9 l / min se sprchovou tyčí 65 cm | bílá/chrom | 26535400 | 58,00 |
| – **Crometta** sprchová sada 1jet Green 6 l / min se sprchovou tyčí 65 cm | bílá/chrom | 26554400 | 58,00 |

**volitelné doplňky:**

| | | | |
|---|---|---|---|
| – Podložka pro vyrovnání obkladů | chrom | 97450000 | 9,90 |

## Crometta 85 sprchové sady



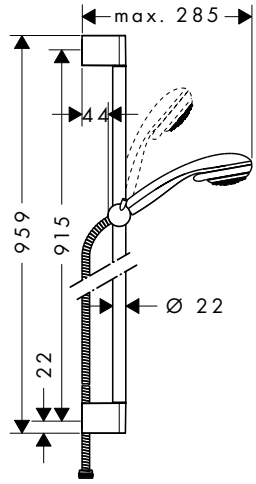


**Crometta 85** sprchová sada Multi se sprchovou tyčí 90 cm — chrom — 27766000 — 90,60

Quick Clean

- obsahuje: ruční sprcha, sprchová tyč, sprchová hadice, jezdec
- velikost sprchové hlavice: 85 mm
- druh proudu: masážní proud, MonoRain, normální proud
- přepínání druhů proudu otočením disku vodních paprsků
- úhel sklonu měnitelný o 90°, jezdec je možno natočit vlevo a vpravo, nahoru a dolů
- maximální průtok při 0,3 MPa: 16 l / min
- min. průtokový tlak: 0,1 MPa
- upevnění na stěnu: upevnění šrouby
- opěrky na stěnu z plastu
- průměr tyče: 22 mm
- profil tyče: kulatý

**obsah balení:**
- **Crometta 85** ruční sprcha Multi (# 28563000)
- **Unica** sprchová tyč Crometta 90 cm se sprchovou hadicí (# 27614000)

**varianty velikosti k dispozici:**

| | | | |
|---|---|---|---|
| – **Crometta 85** sprchová sada Multi se sprchovou tyčí 65 cm | chrom | 27767000 | 86,40 |

**volitelné doplňky:**

| | | | |
|---|---|---|---|
| – **Casetta** miska na mýdlo C | chrom | 28678000 | 17,70 |
| – Podložka pro vyrovnání obkladů | chrom | 97450000 | 9,90 |

Míry na rozměrových náčrtech jsou v mm.



Technická specifikace výrobků a měrné jednotky mohou být změněny.

| | Povrch. úprava | Obj.č. | EUR |
|---|---|---|---|
| **Crometta 85** Vario sprchová sada se sprchovou tyčí 90 cm | chrom | 27762000 | 73,10 |



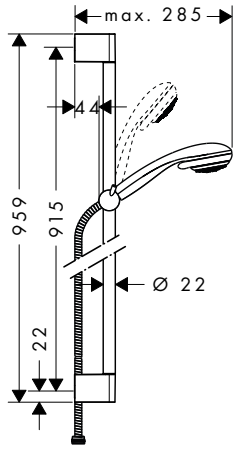


- obsahuje: ruční sprcha, sprchová tyč, sprchová hadice, jezdec
- velikost sprchové hlavice: 85 mm
- druh proudu: normální proud, Vario jet
- přepínání druhů proudu otočením disku vodních paprsků
- úhel sklonu měnitelný o 90°, jezdec je možno natočit vlevo a vpravo, nahoru a dolů
- maximální průtok při 0,3 MPa: 17 l / min
- min. průtokový tlak: 0,1 MPa
- upevnění na stěnu: upevnění šrouby
- opěrky na stěnu z plastu
- průměr tyče: 22 mm
- profil tyče: kulatý

**obsah balení:**
- **Crometta 85** ruční sprcha Vario (# 28562000)
- **Unica** sprchová tyč Crometta 90 cm se sprchovou hadicí (# 27614000)

**varianty velikosti k dispozici:**

| | | | |
|---|---|---|---|
| - **Crometta 85** sprchová sada Vario se sprchovou tyčí 65 cm | chrom | 27763000 | 68,90 |

**volitelné doplňky:**

| | | | |
|---|---|---|---|
| - **Casetta** miska na mýdlo C | chrom | 28678000 | 17,70 |
| - Podložka pro vyrovnání obkladů | chrom | 97450000 | 9,90 |

| | | | |
|---|---|---|---|
| **Crometta 85** sprchová sada Vario se sprchovou tyčí 65 cm a miskou na mýdlo | chrom | 27764000 | 76,20 |



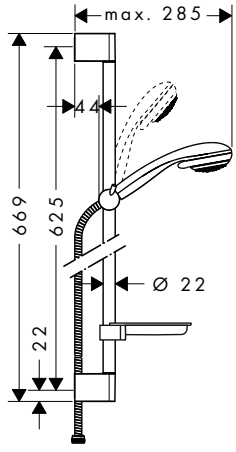


- obsahuje: ruční sprcha, sprchová tyč, sprchová hadice, jezdec, miska na mýdlo
- velikost sprchové hlavice: 85 mm
- druh proudu: normální proud, Vario jet
- přepínání druhů proudu otočením disku vodních paprsků
- úhel sklonu měnitelný o 90°, jezdec je možno natočit vlevo a vpravo, nahoru a dolů
- maximální průtok při 0,3 MPa: 17 l / min
- min. průtokový tlak: 0,1 MPa
- upevnění na stěnu: upevnění šrouby
- opěrky na stěnu z plastu
- průměr tyče: 22 mm
- profil tyče: kulatý

**obsah balení:**
- **Crometta 85** ruční sprcha Vario (# 28562000)
- **Unica** sprchová tyč Crometta 65 cm se sprchovou hadicí (# 27615000)
- **Casetta** miska na mýdlo S (# 28684000)

**volitelné doplňky:**

| | | | |
|---|---|---|---|
| - Podložka pro vyrovnání obkladů | chrom | 97450000 | 9,90 |

Míry na rozměrových náčrtech jsou v mm.

| | Povrch. úprava | Obj.č. | EUR |
|---|---|---|---|
|  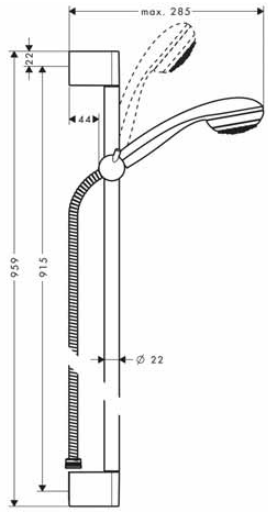  | | | |
| **Crometta 85** sprchová sada Mono se sprchovou tyčí 90 cm<br>– obsahuje: ruční sprcha, sprchová tyč, sprchová hadice, jezdec<br>– velikost sprchové hlavice: 85 mm<br>– druh proudu: normální proud<br>– úhel sklonu měnitelný o 90°, jezdec je možno natočit vlevo a vpravo, nahoru a dolů<br>– maximální průtok při 0,3 MPa: 16 l / min<br>– min. průtokový tlak: 0,1 MPa<br>– upevnění na stěnu: upevnění šrouby<br>– opěrky na stěnu z plastu<br>– průměr tyče: 22 mm<br>– profil tyče: kulatý<br>**obsah balení:**<br>– **Crometta 85** ruční sprcha Mono (# 28585000)<br>– **Unica** sprchová tyč Crometta 90 cm se sprchovou hadicí (# 27614000) | chrom | 27729000 | 71,70 |
| **varianty velikosti k dispozici:**<br>– **Crometta 85** sprchová sada Mono se sprchovou tyčí 65 cm | chrom | 27728000 | 68,00 |
| **volitelné doplňky:**<br>– Podložka pro vyrovnání obkladů<br>– **Casetta** miska na mýdlo C | chrom<br>chrom | 97450000<br>28678000 | 9,90<br>17,70 |
|  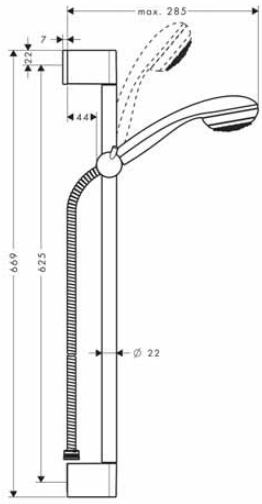  | | | |
| **Crometta 85** sprchová sada Mono Green 6 l / min se sprchovou tyčí 65 cm<br>– obsahuje: ruční sprcha, sprchová tyč, sprchová hadice, jezdec<br>– velikost sprchové hlavice: 85 mm<br>– druh proudu: normální proud<br>– úhel sklonu měnitelný o 90°, jezdec je možno natočit vlevo a vpravo, nahoru a dolů<br>– maximální průtok při 0,3 MPa: 6 l / min<br>– min. průtokový tlak: 0,1 MPa<br>– upevnění na stěnu: upevnění šrouby<br>– opěrky na stěnu z plastu<br>– průměr tyče: 22 mm<br>– profil tyče: kulatý<br>**obsah balení:**<br>– **Crometta 85** ruční sprcha Mono Green 6 l / min (# 28561000)<br>– **Unica** sprchová tyč Crometta 65 cm se sprchovou hadicí (# 27615000) | chrom | 27652000 | 78,40 |
| **volitelné doplňky:**<br>– **Casetta** miska na mýdlo C<br>– Podložka pro vyrovnání obkladů | chrom<br>chrom | 28678000<br>97450000 | 17,70<br>9,90 |

Míry na rozměrových náčrtech jsou v mm.



Technická specifikace výrobků a měrné jednotky mohou být změněny.

## Vernis Blend sprchové sady

| | | Povrch. úprava | Obj.č. | EUR |
|---|---|---|---|---|
| NOVÉ |  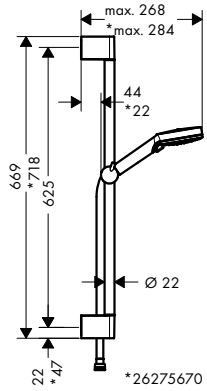  **Vernis Blend** sprchová sada Vario se sprchovou tyčí Crometta 65 cm<br>– obsahuje: ruční sprcha, sprchová tyč, sprchová hadice, jezdec<br>– velikost sprchové hlavice: 100 mm<br>– druh proudu: Rain, IntenseRain<br>– přepínání druhů proudu otočením disku vodních paprsků<br>– držák sprchy s možností nastavení úhlu sklonu o 45°<br>– maximální průtok při 0,3 MPa: 15,2 l / min<br>– min. průtokový tlak: 0,1 MPa<br>– opěrky na stěnu z plastu<br>– délka tyče: 669 mm<br>– průměr tyče: 22 mm<br>– profil tyče: kulatý<br>– rozteč vrtání 625 mm | chrom | 26275000 | 53,90 |
| NOVÉ | **obsah balení:**<br>– **Unica** sprchová tyč Crometta 65 cm se sprchovou hadicí (# 27615000)<br>– **Vernis Blend** ruční sprcha 100 Vario (# 26270000) | | | |
| NOVÉ | **EcoSmart verze k dispozici:**<br>– **Vernis Blend** sprchová sada Vario EcoSmart se sprchovou tyčí Crometta 65 cm | chrom | 26279000 | 53,90 |
| NOVÉ | **alternativní velikosti:**<br>– **Vernis Blend** sprchová sada Vario se sprchovou tyčí 65 cm | matná černá | 26422670 | 75,50 |
| NOVÉ |  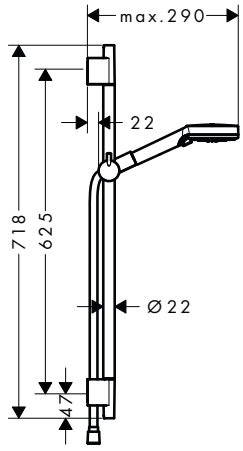  **Vernis Blend** sprchová sada Vario se sprchovou tyčí 65 cm<br>– obsahuje: ruční sprcha, sprchová tyč, sprchová hadice, jezdec<br>– velikost sprchové hlavice: 100 mm<br>– druh proudu: Rain, IntenseRain<br>– přepínání druhů proudu otočením disku vodních paprsků<br>– držák sprchy s možností nastavení úhlu sklonu o 45°<br>– maximální průtok při 0,3 MPa: 15,2 l / min<br>– min. průtokový tlak: 0,1 MPa<br>– opěrky na stěnu z plastu<br>– délka tyče: 718 mm<br>– průměr tyče: 22 mm<br>– profil tyče: kulatý<br>– rozteč vrtání 625 mm | matná černá | 26422670 | 75,50 |
| NOVÉ | **obsah balení:**<br>– **Unica** S Puro sprchová tyč 65 cm se sprchovou hadicí (# 28632670)<br>– **Vernis Blend** ruční sprcha 100 Vario (# 26270670) | | | |
| NOVÉ | **EcoSmart verze k dispozici:**<br>– **Vernis Blend** sprchová sada Vario EcoSmart se sprchovou tyčí S Puro 65 cm | matná černá | 26423670 | 75,10 |
| NOVÉ | **alternativní velikosti:**<br>– **Vernis Blend** sprchová sada Vario se sprchovou tyčí Crometta 65 cm | chrom | 26275000 | 53,90 |

Míry na rozměrových náčrtech jsou v mm.

| | Povrch. úprava | Obj.č. | EUR |
|---|---|---|---|

NOVÉ

6x



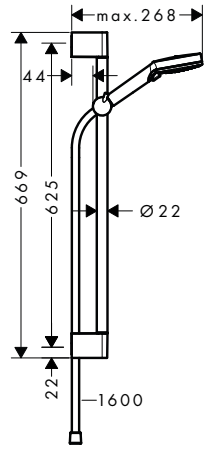


NOVÉ

## **Vernis Blend** sprchová sada Vario se sprchovou tyčí 65 cm pro projekty (6 ks)

| | | | |
|---|---|---|---|
| – obsahuje: ruční sprcha, sprchová tyč, sprchová hadice, jezdec<br>– velikost sprchové hlavice: 100 mm<br>– druh proudu: Rain, IntenseRain<br>– přepínání druhů proudu otočením disku vodních paprsků<br>– držák sprchy s možností nastavení úhlu sklonu o 45°<br>– maximální průtok při 0,3 MPa: 15,2 l / min<br>– min. průtokový tlak: 0,1 MPa<br>– opěrky na stěnu z plastu<br>– délka tyče: 669 mm<br>– průměr tyče: 22 mm<br>– profil tyče: kulatý<br>– rozteč vrtání 625 mm<br>– balení: 6 kusů | chrom | 26371000 | 316,90 |

Quick Clean · XXL Performance

**obsah balení:**
– **Vernis Blend** sprchová sada Vario se sprchovou tyčí Crometta 65 cm (# 26275000)

## Raindance Select E sprchové sady s termostatem na stěnu



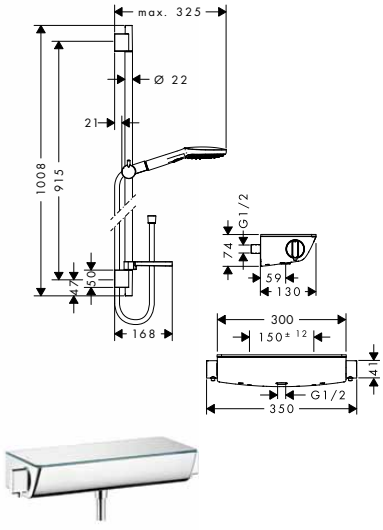


Montáž výrobku zdarma
viz informace iClub – str. 0.0

## **Raindance Select E** 120 sprchová souprava na stěnu s termostatem Ecostat Select a sprchovou tyčí 90 cm

| | | | |
|---|---|---|---|
| – obsahuje: ruční sprcha, sprchový termostat, sprchová tyč, jezdec, miska na mýdlo, sprchová hadice<br>– velikost sprchové hlavice: 120 mm<br>– pohodlné přepínání tlačítkem Select<br>– druh proudu ruční sprchy: Rain, RainAir, Whirl<br>– maximální průtok při 0,3 MPa: 13,8 l / min<br>– min. průtokový tlak: 0,1 MPa<br>– profil tyče: kulatý<br>– průměr tyče: 22 mm<br>– otočný spoj zabraňuje zapletení hadice<br>– úhel sklonu měnitelný o 90°, jezdec je možno natočit vlevo a vpravo, nahoru a dolů<br>– při montáži na stávající připojení G ¾ je zapotřebí adaptér # 02026000<br>– CoolContact termostat: Zabraňuje zahřívání krytu, takže sprchování je ještě bezpečnější. | chrom<br>bílá/chrom | 27039000<br>27039400 | 600,50<br>600,50 |

Cool Contact · Select · AirPower · XXL Performance

**obsah balení:**
– **Ecostat Select** sprchový termostat na stěnu (# 13161XXX)
– **Raindance Select E** 120 ruční sprcha 3jet (# 26520XXX)
– **Unica** S Puro sprchová tyč 90 cm se sprchovou hadicí (# 28631000)
– **Casetta** miska na mýdlo E (# 26519000)

Montáž výrobku zdarma
viz informace iClub – str. 0.0

**varianty velikosti k dispozici:**

| | | | |
|---|---|---|---|
| – **Raindance Select E** 120 sprchová souprava na stěnu s termostatem Ecostat Select a sprchovou tyčí 65 cm | chrom<br>bílá/chrom | 27038000<br>27038400 | 591,20<br>591,20 |

**volitelné doplňky:**

| | | | |
|---|---|---|---|
| – Adaptéry etážek G ¾ pro renovaci | chrom | 02026000 | 36,30 |

Míry na rozměrových náčrtech jsou v mm.

## Raindance Select S sprchové sady s termostatem na stěnu

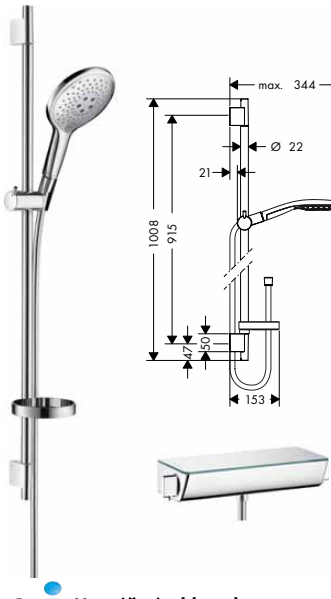


**Montáž výrobku zdarma**
viz informace iClub – str. 0.0

| | Povrch. úprava | Obj.č. | EUR |
|---|---|---|---|
| **Raindance Select S** 150 sprchová souprava na stěnu s termostatem Ecostat Select a sprchovou tyčí 90 cm | chrom | 27037000 | 659,50 |
| | bílá/chrom | 27037400 | 659,50 |

Cool Contact · Select · AirPower · XXL Performance

- obsahuje: ruční sprcha, sprchový termostat, sprchová tyč, jezdec, miska na mýdlo, sprchová hadice
- velikost sprchové hlavice: 150 mm
- pohodlné přepínání tlačítkem Select
- druh proudu ruční sprchy: RainAir, CaresseAir, Mix
- maximální průtok při 0,3 MPa: 16 l / min
- min. průtokový tlak: 0,1 MPa
- profil tyče: kulatý
- průměr tyče: 22 mm
- otočný spoj zabraňuje zapletení hadice
- úhel sklonu měnitelný o 90°, jezdec je možno natočit vlevo a vpravo, nahoru a dolů
- při montáži na stávající připojení G ¾ je zapotřebí adaptér # 02026000
- CoolContact termostat: Zabraňuje zahřívání krytu, takže sprchování je ještě bezpečnější.

Montáž výrobku zdarma
viz informace iClub – str. 0.0

**obsah balení:**

- **Ecostat Select** sprchový termostat na stěnu (# 13161XXX)
- **Raindance Select S** ruční sprcha 150 3jet (# 28587XXX)
- **Unica** S Puro sprchová tyč 90 cm se sprchovou hadicí (# 28631000)
- **Casetta** miska na mýdlo S Puro (# 28679000)

Montáž výrobku zdarma
viz informace iClub – str. 0.0

**varianty velikosti k dispozici:**

| | | | |
|---|---|---|---|
| – **Raindance Select S** 150 sprchová souprava na stěnu s termostatem Ecostat Select a sprchovou tyčí 65 cm | chrom | 27036000 | 650,30 |
| | bílá/chrom | 27036400 | 650,30 |

**volitelné doplňky:**

| | | | |
|---|---|---|---|
| – Adaptéry etážek G ¾ pro renovaci | chrom | 02026000 | 36,30 |

Míry na rozměrových náčrtech jsou v mm.

## Pulsify Select S sprchové sady s termostatem na stěnu



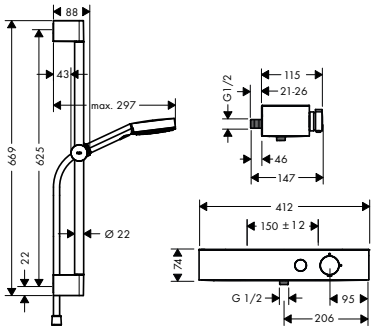


| | | Povrch. úprava | Obj.č. | EUR |
|---|---|---|---|---|
| NOVÉ | **Pulsify Select S** sprchová souprava 105 3jet Relaxation s ruční sprchou, termostatem, sprchovou tyčí 65 cm, jezdcem a sprchovou hadicí<br>– obsahuje: ruční sprcha, sprchový termostat, sprchová tyč, jezdec, sprchová hadice<br>– velikost sprchové hlavice: 105 mm<br>– pohodlné přepínání tlačítkem Select<br>– druh proudu ruční sprchy: PowderRain, IntenseRain, masážní proud<br>– maximální průtok při 0,3 MPa: 11,4 l / min<br>– profil tyče: kulatý<br>– průměr tyče: 22 mm<br>– otočný spoj zabraňuje zapletení hadice<br>– CoolContact termostat: Zabraňuje zahřívání krytu, takže sprchování je ještě bezpečnější. | chrom | 24260000 | 483,20 |
| | **obsah balení:**<br>– **Pulsify Select S** ruční sprcha 105 3jet Relaxation (# 24110000) | | | |
| NOVÉ | – **ShowerTablet Select** sprchový termostat 400 na stěnu (# 24360000) | | | |
| NOVÉ | – **Unica** sprchová tyč Pulsify S 65 cm s jezdcem Push a sprchovou hadicí (# 24400000) | | | |
| | **varianty velikosti k dispozici:** | | | |
| NOVÉ | – **Pulsify Select S** sprchová souprava 105 3jet Relaxation s ruční sprchou, termostatem, sprchovou tyčí 90 cm, jezdcem a sprchovou hadicí | chrom | 24270000 | 500,00 |

## Croma Select E sprchové sady s termostatem na stěnu

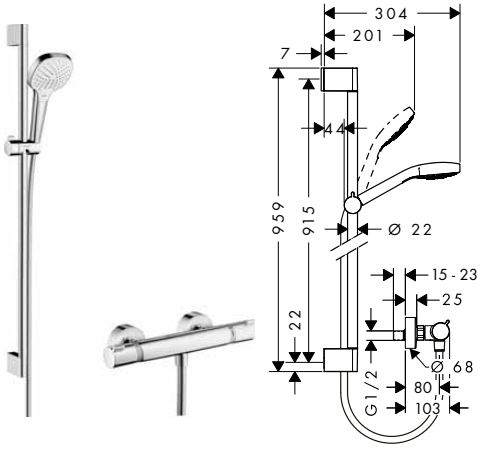


| | Povrch. úprava | Obj.č. | EUR |
|---|---|---|---|
| **Croma Select E** Vario sprchová souprava na stěnu s termostatem Ecostat Comfort a sprchovou tyčí 90 cm<br>– obsahuje: ruční sprcha, sprchový termostat, sprchová tyč, jezdec, sprchová hadice<br>– velikost sprchové hlavice: 110 mm<br>– pohodlné přepínání tlačítkem Select<br>– druh proudu ruční sprchy: Rain, Turbo Rain, IntenseRain<br>– maximální průtok při 0,3 MPa: 15 l / min<br>– min. průtokový tlak: 0,1 MPa<br>– profil tyče: kulatý<br>– průměr tyče: 22 mm<br>– otočný spoj zabraňuje zapletení hadice<br>– držák sprchy s možností nastavení úhlu sklonu o 45° | bílá/chrom | 27082400 | 331,70 |
| **obsah balení:**<br>– **Ecostat** sprchový termostat comfort na stěnu (# 13116000)<br>– **Croma Select E** ruční sprcha Vario (# 26812400)<br>– **Unica** sprchová tyč Croma 90 cm (# 26506000)<br>– **Isiflex** sprchová hadice 160 cm (# 28276000) | | | |
| **varianty velikosti k dispozici:**<br>– **Croma Select E** Vario sprchová souprava na stěnu s termostatem Ecostat Comfort a sprchovou tyčí 65 cm | bílá/chrom | 27081400 | 324,90 |

Míry na rozměrových náčrtech jsou v mm.

## Croma Select S sprchové sady s termostatem na stěnu

| | Povrch. úprava | Obj.č. | EUR |
|---|---|---|---|



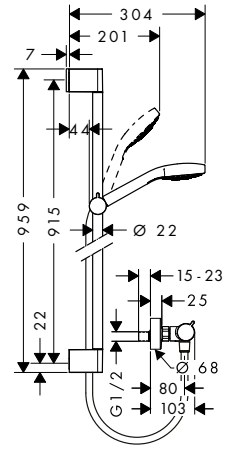


**Croma Select S** Vario sprchová souprava na stěnu s termostatem Ecostat Comfort a sprchovou tyčí 90 cm

bílá/chrom | 27014400 | 331,70

- obsahuje: ruční sprcha, sprchový termostat, sprchová tyč, jezdec, sprchová hadice
- velikost sprchové hlavice: 110 mm
- pohodlné přepínání tlačítkem Select
- druh proudu ruční sprchy: Rain, IntenseRain, Turbo Rain
- maximální průtok při 0,3 MPa: 15 l / min
- min. průtokový tlak: 0,1 MPa
- profil tyče: kulatý
- průměr tyče: 22 mm
- otočný spoj zabraňuje zapletení hadice
- držák sprchy s možností nastavení úhlu sklonu o 45°

**obsah balení:**
- **Croma Select S** ruční sprcha Vario (# 26802400)
- **Unica** sprchová tyč Croma 90 cm se sprchovou hadicí (# 26504000)
- **Ecostat** sprchový termostat comfort na stěnu (# 13116000)

**varianty velikosti k dispozici:**
- **Croma Select S** Vario sprchová souprava na stěnu s termostatem Ecostat Comfort a sprchovou tyčí 65 cm — bílá/chrom | 27013400 | 324,90



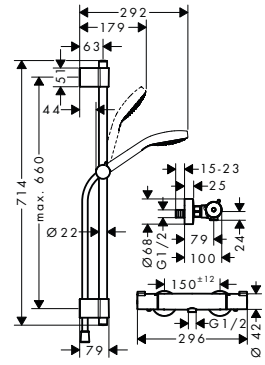


**Croma Select S** sprchový systém na stěnu Vario s termostatem Ecostat 1001 CL a sprchovou tyčí 72 cm

bílá/chrom | 27833400 | 279,20

- obsahuje: ruční sprcha, sprchový termostat, sprchová tyč, jezdec, sprchová hadice
- velikost sprchové hlavice: 110 mm
- pohodlné přepínání tlačítkem Select
- druh proudu ruční sprchy: Rain, IntenseRain, Turbo Rain
- maximální průtok při 0,3 MPa: 14,7 l / min
- min. průtokový tlak: 1,2 bar
- profil tyče: kulatý
- průměr tyče: 22 mm
- variabilní vzdálenost otvorů: 400 - 660 mm
- otočný spoj zabraňuje zapletení hadice
- úhel sklonu měnitelný o 90°, jezdec je možno natočit vlevo a vpravo, nahoru a dolů
- opěrky na stěnu z plastu

**obsah balení:**
- **Croma Select S** ruční sprcha Vario (# 26802400)
- **Ecostat** 1001 CL sprchový termostat na stěnu (# 13211000)
- **Unica** sprchová tyč Varia 72 cm (# 27355000)
- **Isiflex** sprchová hadice 160 cm (# 28276000)

Míry na rozměrových náčrtech jsou v mm.

## Croma 100 sprchové sady s termostatem na stěnu



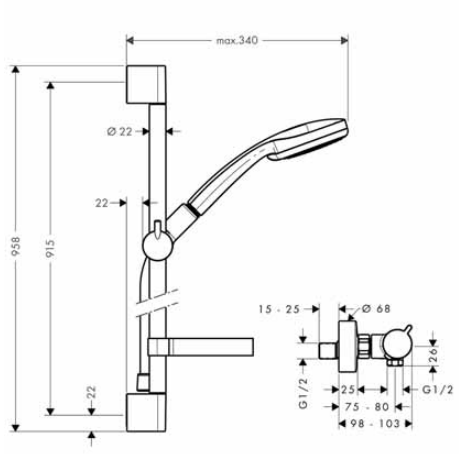


| | Povrch. úprava | Obj.č. | EUR |
|---|---|---|---|
| **Croma 100** Vario sprchová souprava na stěnu s termostatem Ecostat Comfort a sprchovou tyčí 90 cm<br>– obsahuje: ruční sprcha, sprchový termostat, sprchová tyč, jezdec, miska na mýdlo, sprchová hadice<br>– velikost sprchové hlavice: 100 mm<br>– přepínání druhů proudu otočením disku vodních paprsků<br>– druh proudu ruční sprchy: normální proud, Rain, masážní proud, proud pro smývání šamponu<br>– maximální průtok při 0,3 MPa: 18 l / min<br>– min. průtokový tlak: 0,1 MPa<br>– profil tyče: kulatý<br>– průměr tyče: 22 mm<br>– otočný spoj zabraňuje zapletení hadice<br>– úhel sklonu měnitelný o 90°, jezdec je možno natočit vlevo a vpravo, nahoru a dolů | chrom | 27035000 | 375,60 |
| **obsah balení:**<br>– **Croma 100** ruční sprcha Vario (# 28535000)<br>– **Unica** sprchová tyč C 90 cm se sprchovou hadicí (# )<br>– **Ecostat** sprchový termostat comfort na stěnu (# 13116000)<br>– **Casetta** miska na mýdlo C (# 28678000) | | | |
| **varianty velikosti k dispozici:**<br>– **Croma 100** Vario sprchová souprava na stěnu s termostatem Ecostat Comfort a sprchovou tyčí 65 cm | chrom | 27034000 | 367,60 |
| **EcoSmart verze k dispozici:**<br>– **Croma 100** Vario Ecosmart 9 l / min sprchová souprava na stěnu s termostatem Ecostat Comfort a sprchovou tyčí 90 cm | chrom | 27033000 | 382,00 |
| **volitelné doplňky:**<br>– Podložka pro vyrovnání obkladů | chrom | 97450000 | 9,90 |

Míry na rozměrových náčrtech jsou v mm.



Technická specifikace výrobků a měrné jednotky mohou být změněny.

| | Povrch. úprava | Obj.č. | EUR |
|---|---|---|---|
| **Croma 100** Vario sprchová souprava na stěnu s termostatem Ecostat Comfort a sprchovou tyčí 65 cm | chrom | 27034000 | 367,60 |



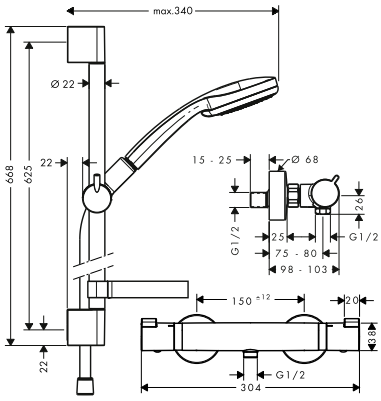


- obsahuje: ruční sprcha, sprchový termostat, sprchová tyč, jezdec, miska na mýdlo, sprchová hadice
- velikost sprchové hlavice: 100 mm
- přepínání druhů proudu otočením disku vodních paprsků
- druh proudu ruční sprchy: normální proud, Rain, masážní proud, proud pro smývání šamponu
- maximální průtok při 0,3 MPa: 18 l / min
- min. průtokový tlak: 0,1 MPa
- profil tyče: kulatý
- průměr tyče: 22 mm
- otočný spoj zabraňuje zapletení hadice
- úhel sklonu měnitelný o 90°, jezdec je možno natočit vlevo a vpravo, nahoru a dolů

**obsah balení:**
- **Ecostat** sprchový termostat comfort na stěnu (# 13116000)
- **Croma 100** ruční sprcha Vario (# 28535000)
- **Unica** sprchová tyč C 65 cm se sprchovou hadicí (# 27611000)
- **Casetta** miska na mýdlo C (# 28678000)

**varianty velikosti k dispozici:**

| | | | |
|---|---|---|---|
| - **Croma 100** Vario sprchová souprava na stěnu s termostatem Ecostat Comfort a sprchovou tyčí 90 cm | chrom | 27035000 | 375,60 |

**EcoSmart verze k dispozici:**

| | | | |
|---|---|---|---|
| - **Croma 100** Vario EcoSmart 9 l / min sprchová souprava na stěnu s termostatem Ecostat Comfort a sprchovou tyčí 65 cm | chrom | 27032000 | 374,10 |

Míry na rozměrových náčrtech jsou v mm.

| | Povrch. úprava | Obj.č. | EUR |
|---|---|---|---|



**Croma 100** Multi sprchová souprava na stěnu s termostatem Ecostat Comfort a sprchovou tyčí 90 cm

- obsahuje: ruční sprcha, sprchový termostat, sprchová tyč, jezdec, miska na mýdlo, sprchová hadice
- druh proudu horní sprchy: Rain, MonoRain, masážní proud
- přepínání druhů proudu otočením disku vodních paprsků
- maximální průtok při 0,3 MPa: 17 l / min
- min. průtokový tlak: 0,1 MPa
- profil tyče: kulatý
- průměr tyče: 22 mm
- otočný spoj zabraňuje zapletení hadice
- úhel sklonu měnitelný o 90°, jezdec je možno natočit vlevo a vpravo, nahoru a dolů

chrom | 27085000 | 402,20

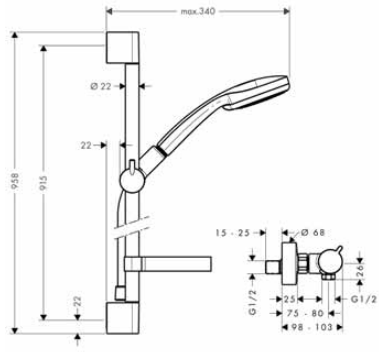


**obsah balení:**
- **Ecostat** sprchový termostat comfort na stěnu (# 13116000)
- **Croma 100** ruční sprcha Multi (# 28536000)
- **Unica** sprchová tyč C 90 cm se sprchovou hadicí (# 27610000)
- **Casetta** miska na mýdlo C (# 28678000)

**varianty velikosti k dispozici:**
- **Croma 100** Multi sprchová souprava na stěnu s termostatem Ecostat Comfort a sprchovou tyčí 65 cm — chrom | 27086000 | 375,10

**volitelné doplňky:**
- Podložka pro vyrovnání obkladů — chrom | 97450000 | 9,90

## Crometta sprchové sady s termostatem na stěnu



**Crometta** Vario sprchová souprava na stěnu s termostatem Ecostat 1001 CL a sprchovou tyčí 90 cm

- obsahuje: ruční sprcha, sprchový termostat, sprchová tyč, jezdec, sprchová hadice
- druh proudu horní sprchy: Rain, IntenseRain
- přepínání druhů proudu otočením disku vodních paprsků
- maximální průtok při 0,3 MPa: 14 l / min
- min. průtokový tlak: 0,1 MPa
- profil tyče: kulatý
- průměr tyče: 22 mm
- otočný spoj zabraňuje zapletení hadice
- úhel sklonu měnitelný o 90°, jezdec je možno natočit vlevo a vpravo, nahoru a dolů

bílá/chrom | 27813400 | 255,60

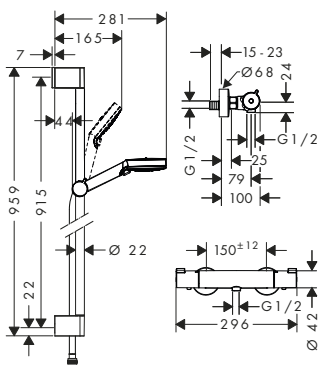


**obsah balení:**
- **Crometta** ruční sprcha Vario (# 26330400)
- **Ecostat** 1001 CL sprchový termostat na stěnu (# 13211000)
- **Unica** sprchová tyč Croma 90 cm (# 26506000)
- **Isiflex** sprchová hadice 160 cm (# 28276000)

**varianty velikosti k dispozici:**
- **Crometta** Vario sprchová souprava na stěnu s termostatem Ecostat 1001 CL a sprchovou tyčí 65 cm — bílá/chrom | 27812400 | 245,00

Míry na rozměrových náčrtech jsou v mm.

## Unica'E sprchové tyče

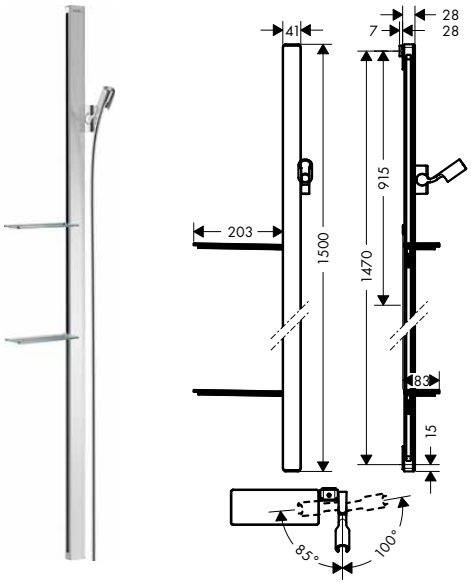


| | Povrch. úprava | Obj.č. | EUR |
|---|---|---|---|
| **Unica** sprchová tyč E 150 cm se sprchovou hadicí | chrom | 27645000 | 487,60 |
| – obsahuje: sprchová tyč, sprchová hadice, jezdec, poličky<br>– otočný spoj zabraňuje zapletení hadice<br>– matky hadice: pro sprchové hadice s kónickou matkou na obou koncích<br>– úhel sklonu měnitelný o 90°, jezdec je možno natočit vlevo a vpravo, nahoru a dolů<br>– polička z bezpečnostního skla<br>– typ sprchové nástěnné tyče: mělký hliníkový profil s okrajem z bezpečnostního skla<br>– profil tyče: plochý<br>– průměr tyče: 41 mm<br>– kovový držák ruční sprchy<br>– automaticky se aretující jezdec<br>– plynulé nastavení úhlu sklonu<br>– stěnové opěrky z bezpečnostního skla<br>– povrchová úprava sprchové tyče: chrom, bílá nebo černá | | | |
| **obsah balení:**<br>– **Isiflex** sprchová hadice 160 cm (# 28276000)<br>– **Casetta** polička na mýdlo E (# 26511000) | | | |
| **varianty velikosti k dispozici:** | | | |
| – **Unica** sprchová tyč E 90 cm se sprchovou hadicí | chrom<br>bílá/chrom | 27640000<br>27640400 | 359,20<br>359,20 |
| **volitelné doplňky:** | | | |
| – **Casetta** polička na mýdlo E | chrom | 26511000 | 77,10 |

## Sprchové tyče styl Modern

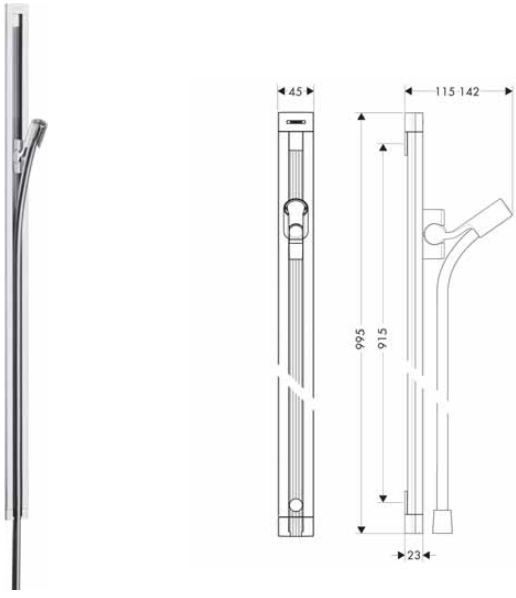


| | Povrch. úprava | Obj.č. | EUR |
|---|---|---|---|
| **Unica** sprchová tyč Raindance 90 cm se sprchovou hadicí | chrom | 27636000 | 322,10 |
| – obsahuje: sprchová tyč, sprchová hadice, jezdec<br>– typ sprchové nástěnné tyče: plochý hliníkový profil<br>– profil tyče: hranatý<br>– průměr tyče: 45 mm<br>– kovový držák ruční sprchy<br>– automaticky se aretující jezdec<br>– plynulé nastavení úhlu sklonu | | | |
| **obsah balení:**<br>– **Isiflex** sprchová hadice 160 cm (# 28276000) | | | |
| **volitelné doplňky:** | | | |
| – **Raindance** sada pro montáž do rohu | | 28694000 | 39,40 |
| – **Casetta** misky na mýdlo Raindance | chrom | 28698000 | 88,90 |
| – **Raindance** podložka pro vyrovnání obkladů | chrom | 98993000 | 9,40 |



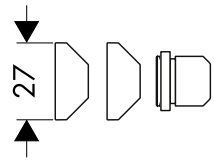


| | | | |
|---|---|---|---|
| **Raindance** sada pro montáž do rohu | | 28694000 | 39,40 |
| – materiál: plast | | | |

Míry na rozměrových náčrtech jsou v mm.

| | Povrch. úprava | Obj.č. | EUR |
|---|---|---|---|



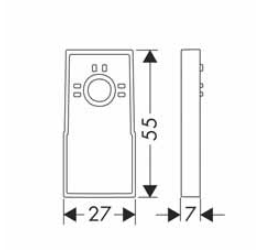


**Raindance** podložka pro vyrovnání obkladů

- použitelné také jako prodloužení
- materiál: plast

chrom 98993000 9,40

NOVÉ



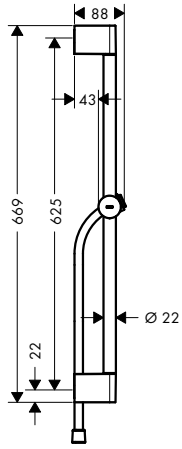





**Unica** sprchová tyč Pulsify S 65 cm s jezdcem Push a sprchovou hadicí

- obsahuje: sprchová tyč, jezdec, sprchová hadice
- otočný spoj zabraňuje zapletení hadice
- držák sprchy s možností nastavení úhlu sklonu o 45°
- profil tyče: kulatý
- průměr tyče: 22 mm
- výškově nastavitelný držák ruční sprchy s jezdcem Push s aretací tlačítkem
- držák sprchy s aretací
- plynulé nastavení úhlu sklonu
- opěrky na stěnu z plastu

**obsah balení:**
- **Isiflex** sprchová hadice 160 cm (# 28276000)

chrom 24400000 78,70

Push slider

**varianty velikosti k dispozici:**

NOVÉ

- **Unica** sprchová tyč Pulsify S 90 cm s jezdcem Push a sprchovou hadicí

chrom 24401000 86,60



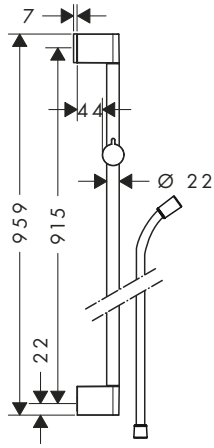


**Unica** sprchová tyč Croma 90 cm se sprchovou hadicí

- obsahuje: sprchová tyč, sprchová hadice, jezdec
- držák sprchy s možností nastavení úhlu sklonu o 45°
- profil tyče: kulatý
- průměr tyče: 22 mm
- držák sprchy s aretací
- nastavení úhlu sklonu jezdce do dvou poloh
- opěrky na stěnu z plastu

**obsah balení:**
- **Isiflex** sprchová hadice 160 cm (# 28276000)

chrom 26504000 83,50

**varianty velikosti k dispozici:**
- **Unica** sprchová tyč Croma 65 cm se sprchovou hadicí

chrom 26503000 76,30

**alternativní velikosti:**
- **Unica** sprchová tyč Croma 90 cm

chrom 26506000 62,10

**volitelné doplňky:**
- Podložka pro vyrovnání obkladů

chrom 97450000 9,90

Míry na rozměrových náčrtech jsou v mm.

# Sprchové sady, nástěnné tyče a sprchové držáky

| | Povrch. úprava | Obj.č. | EUR |
|---|---|---|---|



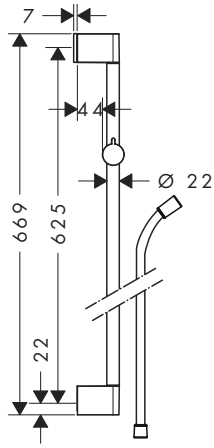


**Unica** sprchová tyč Croma 65 cm se sprchovou hadicí

- obsahuje: sprchová tyč, sprchová hadice, jezdec
- držák sprchy s možností nastavení úhlu sklonu o 45°
- profil tyče: kulatý
- průměr tyče: 22 mm
- držák sprchy s aretací
- nastavení úhlu sklonu jezdce do dvou poloh
- opěrky na stěnu z plastu

| | | | |
|---|---|---|---|
| **obsah balení:** | | | |
| - **Isiflex** sprchová hadice 160 cm (# 28276000) | | | |
| **varianty velikosti k dispozici:** | | | |
| - **Unica** sprchová tyč Croma 90 cm se sprchovou hadicí | chrom | 26504000 | 83,50 |
| **alternativní velikosti:** | | | |
| - **Unica** sprchová tyč Croma 65 cm | chrom | 26505000 | 55,20 |
| **volitelné doplňky:** | | | |
| - Podložka pro vyrovnání obkladů | chrom | 97450000 | 9,90 |



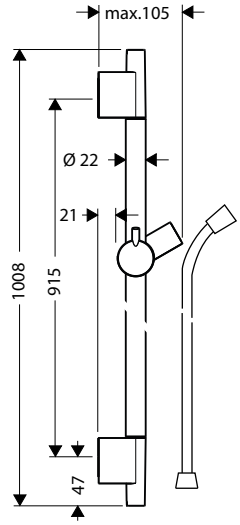


**Unica** S Puro sprchová tyč 90 cm se sprchovou hadicí

- obsahuje: sprchová tyč, sprchová hadice, jezdec
- profil tyče: kulatý
- průměr tyče: 22 mm
- kovový držák ruční sprchy
- držák sprchy s aretací
- plynulé nastavení úhlu sklonu
- nastavení úhlu sklonu do definovaných poloh

| | | | |
|---|---|---|---|
| | chrom | 28631000 | 145,00 |
| | kartáčovaný bronz | 28631140 | 217,60 |
| | kartáčovaný černý chrom | 28631340 | 217,60 |
| | matná černá | 28631670 | 203,00 |
| | matná bílá | 28631700 | 203,00 |
| | leštěný vzhled zlata | 28631990 | 217,60 |
| **obsah balení:** | | | |
| - **Isiflex** sprchová hadice 160 cm (# 28276XXX) | | | |
| **varianty velikosti k dispozici:** | | | |
| - **Unica** S Puro sprchová tyč 65 cm se sprchovou hadicí | chrom | 28632000 | 135,50 |
| | kartáčovaný bronz | 28632140 | 203,20 |
| | kartáčovaný černý chrom | 28632340 | 203,20 |
| | matná černá | 28632670 | 189,50 |
| | matná bílá | 28632700 | 189,50 |
| | leštěný vzhled zlata | 28632990 | 203,20 |
| **volitelné doplňky:** | | | |
| - **Casetta** miska na mýdlo S Puro | chrom | 28679000 | 43,50 |
| - **Casetta** miska na mýdlo Unica'88 | čirá hmota | 28675000 | 31,80 |
| - Podložka pro vyrovnání obkladů | chrom | 97450000 | 9,90 |

Míry na rozměrových náčrtech jsou v mm.

| | | Povrch. úprava | Obj.č. | EUR |
|---|---|---|---|---|
|  | 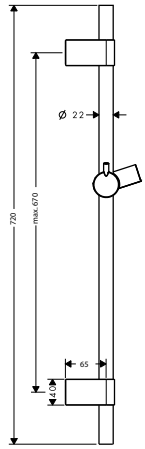 | | | |
| **Unica** sprchová tyč S Puro Reno 72 cm<br>– obsahuje: sprchová tyč, jezdec<br>– profil tyče: kulatý<br>– průměr tyče: 22 mm<br>– variabilní vzdálenost otvorů: 400 mm - 670 mm<br>– držák sprchy s aretací<br>– plynulé nastavení úhlu sklonu<br>– nastavení úhlu sklonu do definovaných poloh<br>– opěrky na stěnu z plastu<br>– variabilní nástěnná opěrka | | chrom | 28662000 | 135,90 |
| **varianty velikosti k dispozici:** | | | | |
| – **Unica** sprchová tyč S Puro Reno 105 cm | | chrom | 28663000 | 143,10 |
|  | 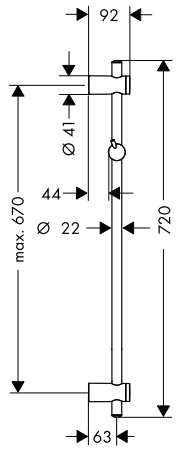 | | | |
| **Unica** sprchová tyč Reno 72 cm<br>– obsahuje: sprchová tyč, jezdec<br>– profil tyče: kulatý<br>– průměr tyče: 22 mm<br>– variabilní vzdálenost otvorů: 400 mm - 670 mm<br>– držák sprchy s aretací<br>– nastavení úhlu sklonu jezdce do dvou poloh<br>– opěrky na stěnu z plastu<br>– variabilní nástěnná opěrka | | chrom | 27704000 | 82,40 |
|  | 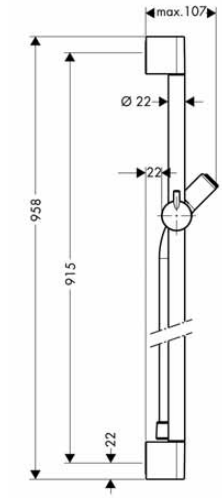 | | | |
| **Unica** sprchová tyč C 90 cm se sprchovou hadicí<br>– obsahuje: sprchová tyč, sprchová hadice, jezdec<br>– profil tyče: kulatý<br>– průměr tyče: 22 mm<br>– průsvitný plastový jezdec sprchy<br>– držák sprchy s aretací<br>– plynulé nastavení úhlu sklonu<br>– nastavení úhlu sklonu do definovaných poloh | | chrom | 27610000 | 97,50 |
| **obsah balení:**<br>– **Isiflex** sprchová hadice 160 cm (# 28276000) | | | | |
| **varianty velikosti k dispozici:** | | | | |
| – **Unica** sprchová tyč C 65 cm se sprchovou hadicí | | chrom | 27611000 | 86,90 |
| **volitelné doplňky:** | | | | |
| – **Casetta** miska na mýdlo C | | chrom | 28678000 | 17,70 |
| – Podložka pro vyrovnání obkladů | | chrom | 97450000 | 9,90 |

Míry na rozměrových náčrtech jsou v mm.



Technická specifikace výrobků a měrné jednotky mohou být změněny.

| | Povrch. úprava | Obj.č. | EUR |
|---|---|---|---|
| 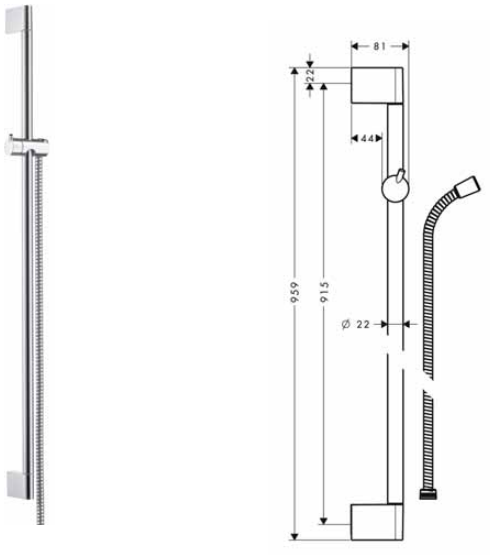 | | | |
| **Unica** sprchová tyč Crometta 90 cm se sprchovou hadicí<br>– obsahuje: sprchová tyč, sprchová hadice, jezdec<br>– profil tyče: kulatý<br>– průměr tyče: 22 mm<br>– držák sprchy s aretací<br>– nastavení úhlu sklonu jezdce do dvou poloh | chrom | 27614000 | 67,20 |
| **obsah balení:**<br>– **Metaflex** sprchová hadice 160 cm (# 28266000) | | | |
| **varianty velikosti k dispozici:** | | | |
| – **Unica** sprchová tyč Crometta 65 cm se sprchovou hadicí | chrom | 27615000 | 63,60 |
| **alternativní velikosti:** | | | |
| – **Unica** sprchová tyč Crometta 90 cm | chrom | 27609000 | 60,40 |
| **volitelné doplňky:** | | | |
| – **Casetta** miska na mýdlo C | chrom | 28678000 | 17,70 |
| – Podložka pro vyrovnání obkladů | chrom | 97450000 | 9,90 |
|  | | | |
| **Unica** sprchová tyč Varia 105 cm<br>– obsahuje: sprchová tyč, jezdec<br>– profil tyče: kulatý<br>– průměr tyče: 22 mm<br>– variabilní vzdálenost otvorů: 400 mm - 970 mm<br>– nastavení úhlu sklonu jezdce do dvou poloh<br>– opěrky na stěnu z plastu<br>– variabilní nástěnná opěrka | chrom | 27356000 | 69,60 |
| **varianty velikosti k dispozici:** | | | |
| – **Unica** sprchová tyč Varia 72 cm | chrom | 27355000 | 62,90 |
|  | | | |
| Podložka pro vyrovnání obkladů<br>– materiál: plast | chrom | 97450000 | 9,90 |

Míry na rozměrových náčrtech jsou v mm.

## Unica Comfort sprchové tyče

| | Povrch. úprava | Obj.č. | EUR |
|---|---|---|---|
|  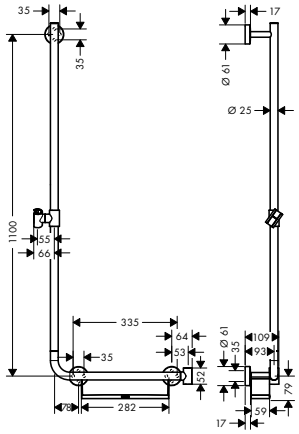 **Unica** sprchová tyč Comfort 110 cm levá verze<br>– obsahuje: sprchová tyč, polička, jezdec<br>– s plynule nastavitelnou výškou<br>– Držák sprchy může být odstraněn<br>– úhel sklonu měnitelný o 90°, jezdec je možno natočit vlevo a vpravo, nahoru a dolů<br>– polička z plastu, povrchová úprava bílá, polička se dá při čištění sejmout<br>– profil tyče: kulatý<br>– průměr tyče: 25 mm<br>– kovový držák ruční sprchy<br>– kovové opěrky na stěnu | bílá/chrom | 26403400 | 357,60 |
| **alternativní velikosti:**<br>– **Unica** sprchová tyč Comfort 110 cm pravá verze | bílá/chrom | 26404400 | 357,60 |
| **volitelné doplňky:**<br>– **Unica** opěrka pod nohy Comfort | chrom | 26329000 | 172,30 |
|  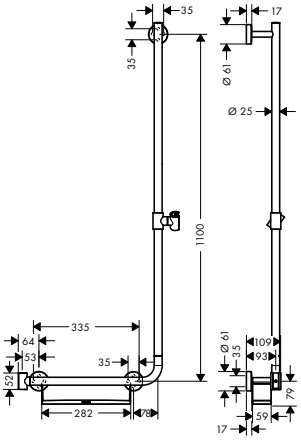 **Unica** sprchová tyč Comfort 110 cm pravá verze<br>– obsahuje: sprchová tyč, polička, jezdec<br>– s plynule nastavitelnou výškou<br>– Držák sprchy může být odstraněn<br>– úhel sklonu měnitelný o 90°, jezdec je možno natočit vlevo a vpravo, nahoru a dolů<br>– polička se dá při čištění sejmout<br>– profil tyče: kulatý<br>– průměr tyče: 25 mm<br>– kovový držák ruční sprchy<br>– držák sprchy s aretací<br>– kovové opěrky na stěnu | bílá/chrom | 26404400 | 357,60 |
| **alternativní velikosti:**<br>– **Unica** sprchová tyč Comfort 110 cm levá verze | bílá/chrom | 26403400 | 357,60 |
| **volitelné doplňky:**<br>– **Unica** opěrka pod nohy Comfort | chrom | 26329000 | 172,30 |
|  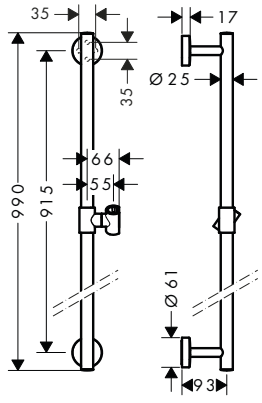 **Unica** sprchová tyč Comfort 90 cm<br>– obsahuje: sprchová tyč, jezdec<br>– s plynule nastavitelnou výškou<br>– úhel sklonu měnitelný o 90°, jezdec je možno natočit vlevo a vpravo, nahoru a dolů<br>– profil tyče: kulatý<br>– průměr tyče: 25 mm<br>– kovový držák ruční sprchy<br>– kovové opěrky na stěnu | chrom | 26402000 | 225,20 |
| **varianty velikosti k dispozici:**<br>– **Unica** sprchová tyč Comfort 65 cm | chrom | 26401000 | 212,00 |
| **volitelné doplňky:**<br>– **Unica** madlo Comfort s poličkou a sprchovým držákem | bílá/chrom | 26328400 | 167,90 |
| – **Unica** opěrka pod nohy Comfort | chrom | 26329000 | 172,30 |

Míry na rozměrových náčrtech jsou v mm.



Technická specifikace výrobků a měrné jednotky mohou být změněny.

## Sprchové tyče styl Classic

| | Povrch. úprava | Obj.č. | EUR |
|---|---|---|---|

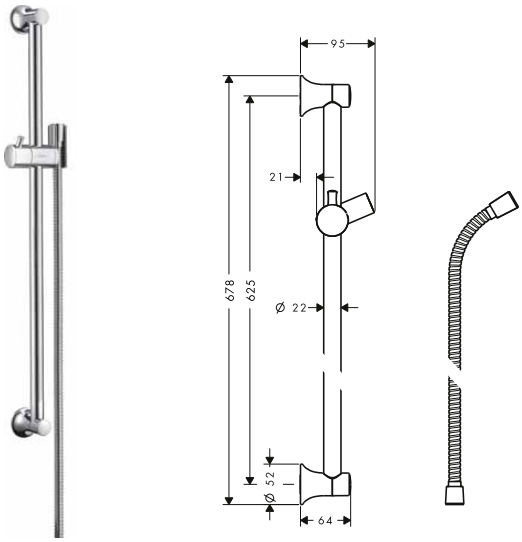


**Unica** sprchová tyč Classic 65 cm se sprchovou hadicí

- obsahuje: sprchová tyč, sprchová hadice, jezdec
- profil tyče: kulatý
- průměr tyče: 22 mm
- kovový držák ruční sprchy
- držák sprchy s aretací
- plynulé nastavení úhlu sklonu
- nastavení úhlu sklonu do definovaných poloh

**obsah balení:**
- **Sensoflex** kovová sprchová hadice 160 cm (# 28136000)

| | | | |
|---|---|---|---|
| | chrom | 27617000 | 195,10 |
| | kartáčovaný nikl | 27617820 | 292,80 |

**volitelné doplňky:**
- **Casetta** miska na mýdlo C

| | | | |
|---|---|---|---|
| | chrom | 28678000 | 17,70 |



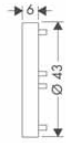


Podložka pro vyrovnání obkladů pro nástěnnou tyč Unica'S

- materiál: plast

| | | | |
|---|---|---|---|
| | chrom | 96184000 | 9,40 |



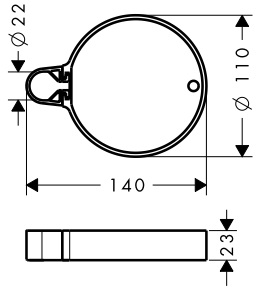


**Casetta** miska na mýdlo C

- otočné
- s materiálem pro montáž
- výškově stavitelné
- pro sprchové tyče o průměru 22 mm

| | | | |
|---|---|---|---|
| | chrom | 28678000 | 17,70 |



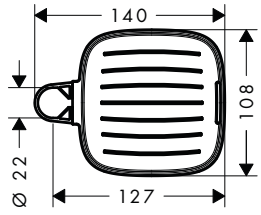


**Casetta** miska na mýdlo E

- s materiálem pro montáž
- výškově stavitelné
- pro sprchové tyče o průměru Ø 18/22/25 mm

| | | | |
|---|---|---|---|
| | chrom | 26519000 | 22,40 |



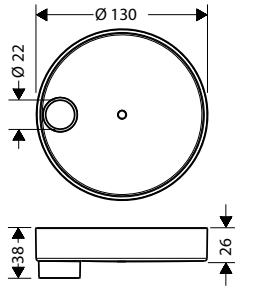


**Casetta** miska na mýdlo S Puro

- otočné
- výškově stavitelné
- pro sprchové tyče o průměru 22 mm

| | | | |
|---|---|---|---|
| | chrom | 28679000 | 43,50 |

Míry na rozměrových náčrtech jsou v mm.

## Rainfinity sady se sprchovým držákem



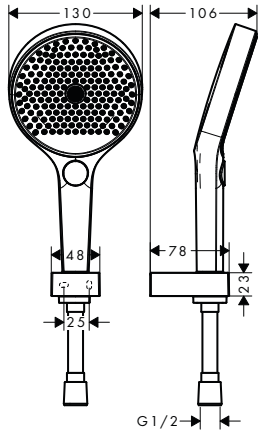


GOLD AWARD 2019

reddot award 2019 best of the best

| | Povrch. úprava | Obj.č. | EUR |
|---|---|---|---|
| **Rainfinity** sada ruční sprchy 130 3jet, držáku a hadice 125 cm | chrom | 26852000 | 186,40 |
| | matná bílá | 26852700 | 242,30 |

Select · Quick Clean · XXL Performance

- obsahuje: ruční sprcha, sprchový držák, sprchová hadice
- velikost sprchové hlavice: 130 mm
- druh proudu: PowderRain, Intense PowderRain, MonoRain
- pohodlné přepínání tlačítkem Select
- maximální průtok při 0,3 MPa: 14 l / min
- min. průtokový tlak: 0,1 MPa
- integrované funkce držáku
- otočný spoj zabraňuje zapletení hadice
- upevnění na stěnu: upevnění šrouby
- kovové opěrky na stěnu
- proplachovatelný filtr nečistot

**obsah balení:**
- **Rainfinity** ruční sprcha 130 3jet (# 26864XXX)
- **Isiflex** sprchová hadice 125 cm (# 28272XXX)
- Držák sprchy Porter E (# 28387XXX)

**varianty velikosti k dispozici:**

| | | | |
|---|---|---|---|
| - **Rainfinity** sada ruční sprchy 130 3jet, držáku a hadice 160 cm | chrom | 26851000 | 188,80 |
| | matná bílá | 26851700 | 245,50 |



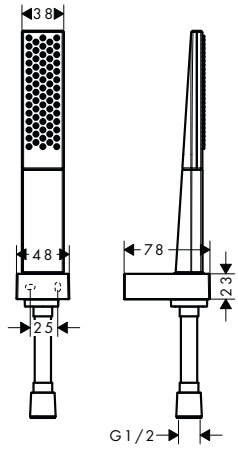


GOLD AWARD 2019

reddot award 2019 best of the best

| | | | |
|---|---|---|---|
| **Rainfinity** sada tyčové ruční sprchy 100 1jet, držáku a hadice 125 cm | chrom | 26857000 | 168,10 |
| | matná bílá | 26857700 | 218,50 |

Quick Clean

- obsahuje: tyčová ruční sprcha, sprchový držák, sprchová hadice
- velikost sprchové hlavice: 100 x 38 mm
- druh proudu: PowderRain
- maximální průtok při 0,3 MPa: 13,8 l / min
- min. průtokový tlak: 0,1 MPa
- integrované funkce držáku
- otočný spoj zabraňuje zapletení hadice
- upevnění na stěnu: upevnění šrouby
- kovové opěrky na stěnu
- proplachovatelný filtr nečistot

**obsah balení:**
- **Rainfinity** tyčová ruční sprcha 100 1jet (# 26866XXX)
- **Isiflex** sprchová hadice 125 cm (# 28272XXX)
- Držák sprchy Porter E (# 28387XXX)

**varianty velikosti k dispozici:**

| | | | |
|---|---|---|---|
| - **Rainfinity** sada tyčové ruční sprchy 100 1jet, držáku a hadice 160 cm | chrom | 26856000 | 170,50 |
| | matná bílá | 26856700 | 221,80 |

Míry na rozměrových náčrtech jsou v mm.



Technická specifikace výrobků a měrné jednotky mohou být změněny.

## Raindance Select E sady se sprchovým držákem



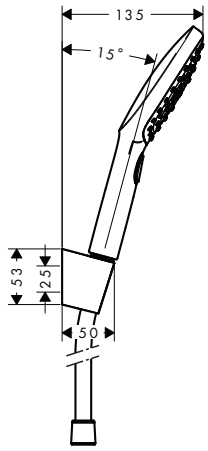


| | Povrch. úprava | Obj.č. | EUR |
|---|---|---|---|
| **Raindance Select E** sada se sprchovým držákem 120 3jet se sprchovou hadicí 160 cm | chrom | 26720000 | 142,50 |
| | bílá/chrom | 26720400 | 142,50 |

- obsahuje: ruční sprcha, sprchový držák, sprchová hadice
- velikost sprchové hlavice: 120 mm
- druh proudu: RainAir, Rain, Whirl
- pohodlné přepínání tlačítkem Select
- maximální průtok při 0,3 MPa: 14,4 l / min
- min. průtokový tlak: 0,1 MPa
- integrované funkce držáku
- otočný spoj zabraňuje zapletení hadice
- Sprchový držák z plastu
- proplachovatelný filtr nečistot

**obsah balení:**
- **Raindance Select E** 120 ruční sprcha 3jet (# 26520XXX)
- Sprchový držák Porter S (# 28331000)
- **Isiflex** sprchová hadice 160 cm (# 28276000)

**varianty velikosti k dispozici:**

| | | | |
|---|---|---|---|
| – **Raindance Select E** sada se sprchovým držákem 120 3jet se sprchovou hadicí 125 cm | chrom | 26700000 | 140,00 |

## Raindance Select S sady se sprchovým držákem



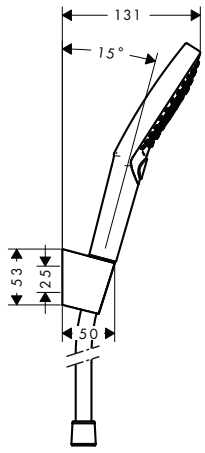


| | | | |
|---|---|---|---|
| **Raindance Select S** sada se sprchovým držákem 120 3jet PowderRain se sprchovou hadicí 125 cm | chrom | 27669000 | 143,50 |

- obsahuje: ruční sprcha, sprchový držák, sprchová hadice
- velikost sprchové hlavice: 125 mm
- druh proudu: PowderRain, Rain, Whirl
- pohodlné přepínání tlačítkem Select
- maximální průtok při 0,3 MPa: 11 l / min
- min. průtokový tlak: 0,1 MPa
- integrované funkce držáku
- otočný spoj zabraňuje zapletení hadice
- Sprchový držák z plastu
- proplachovatelný filtr nečistot

**obsah balení:**
- **Raindance Select S** ruční sprcha 120 3jet PowderRain (# 26014000)
- Sprchový držák Porter S (# 28331000)
- **Isiflex** sprchová hadice 125 cm (# 28272000)

**varianty velikosti k dispozici:**

| | | | |
|---|---|---|---|
| – **Raindance Select S** sada se sprchovým držákem 120 3jet PowderRain se sprchovou hadicí 160 cm | chrom | 27668000 | 146,00 |

Míry na rozměrových náčrtech jsou v mm.



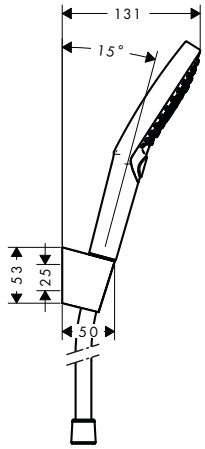


| | Povrch. úprava | Obj.č. | EUR |
|---|---|---|---|
| **Raindance Select S** sada se sprchovým držákem 120 3jet se sprchovou hadicí 160 cm | chrom | 26721000 | 142,50 |
| | bílá/chrom | 26721400 | 142,50 |

– obsahuje: ruční sprcha, sprchový držák, sprchová hadice
– velikost sprchové hlavice: 125 mm
– druh proudu: RainAir, Rain, Whirl
– pohodlné přepínání tlačítkem Select
– maximální průtok při 0,3 MPa: 15 l / min
– min. průtokový tlak: 0,1 MPa
– integrované funkce držáku
– otočný spoj zabraňuje zapletení hadice
– Sprchový držák z plastu
– proplachovatelný filtr nečistot

**obsah balení:**
– **Raindance Select S** ruční sprcha 120 3jet (# 26530XXX)
– Sprchový držák Porter S (# 28331000)
– **Isiflex** sprchová hadice 160 cm (# 28276000)

**varianty velikosti k dispozici:**

| | | | |
|---|---|---|---|
| – **Raindance Select S** sada se sprchovým držákem 120 3jet se sprchovou hadicí 125 cm | chrom | 26701000 | 140,00 |

## Pulsify Select S sady se sprchovým držákem



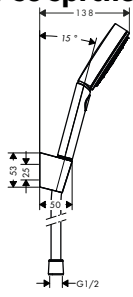


| | | | |
|---|---|---|---|
| **Pulsify Select S** sada se sprchovým držákem 105 3jet Relaxation se sprchovou hadicí 125 cm | chrom | 24302000 | 61,80 |
| | matná černá | 24302670 | 80,40 |
| | matná bílá | 24302700 | 80,40 |

– obsahuje: ruční sprcha, sprchový držák, sprchová hadice
– velikost sprchové hlavice: 105 mm
– druh proudu: PowderRain, IntenseRain, masážní proud
– pohodlné přepínání tlačítkem Select
– maximální průtok při 0,3 MPa: 11,4 l / min
– min. průtokový tlak: 0,1 MPa
– integrované funkce držáku
– opěrky na stěnu z plastu

**obsah balení:**

**NOVÉ**
– **Pulsify Select S** ruční sprcha 105 3jet Relaxation (# 24110XXX)
– Sprchový držák Porter S (# 28331XXX)
– **Isiflex** sprchová hadice 125 cm (# 28272XXX)

**alternativní velikosti:**

| | | | | |
|---|---|---|---|---|
| **NOVÉ** | – **Pulsify S** sada se sprchovým držákem 105 1jet se sprchovou hadicí 125 cm | chrom | 24301000 | 55,10 |
| | | matná černá | 24301670 | 71,60 |
| | | matná bílá | 24301700 | 71,60 |
| **NOVÉ** | – **Pulsify Select S** sada se sprchovým držákem 105 3jet Relaxation se sprchovou hadicí 160 cm | chrom | 24303000 | 66,30 |
| | | matná černá | 24303670 | 86,20 |
| | | matná bílá | 24303700 | 86,20 |

Míry na rozměrových náčrtech jsou v mm.

| | Povrch. úprava | Obj.č. | EUR |
|---|---|---|---|

NOVÉ



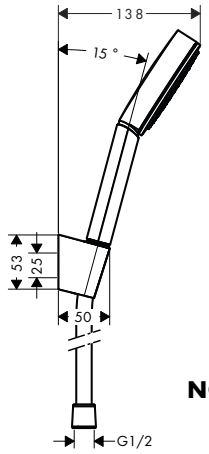


**Pulsify S** sada se sprchovým držákem 105 1jet se sprchovou hadicí 125 cm

- obsahuje: ruční sprcha, sprchový držák, sprchová hadice
- velikost sprchové hlavice: 105 mm
- druh proudu: PowderRain
- maximální průtok při 0,3 MPa: 13,5 l / min
- min. průtokový tlak: 0,1 MPa
- integrované funkce držáku
- otočný spoj zabraňuje zapletení hadice
- opěrky na stěnu z plastu

| | | | |
|---|---|---|---|
| | chrom | 24301000 | 55,10 |
| | matná černá | 24301670 | 71,60 |
| | matná bílá | 24301700 | 71,60 |

Quick Clean | XXL Performance

**obsah balení:**
- **Pulsify S** ruční sprcha 105 1jet (# 24120XXX)
- Sprchový držák Porter S (# 28331XXX)
- **Isiflex** sprchová hadice 125 cm (# 28272XXX)

NOVÉ



reddot winner 2021

**alternativní velikosti:**

NOVÉ
- **Pulsify Select S** sada se sprchovým držákem 105 3jet Relaxation se sprchovou hadicí 125 cm

| | | |
|---|---|---|
| chrom | 24302000 | 61,80 |
| matná černá | 24302670 | 80,40 |
| matná bílá | 24302700 | 80,40 |

NOVÉ
- **Pulsify Select S** sada se sprchovým držákem 105 3jet Relaxation se sprchovou hadicí 160 cm

| | | |
|---|---|---|
| chrom | 24303000 | 66,30 |
| matná černá | 24303670 | 86,20 |
| matná bílá | 24303700 | 86,20 |

## Croma Select E sady se sprchovým držákem



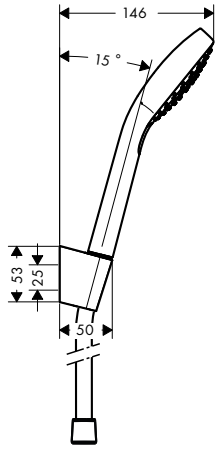


**Croma Select E** sada se sprchovým držákem Vario se sprchovou hadicí 125 cm

- obsahuje: ruční sprcha, sprchový držák, sprchová hadice
- velikost sprchové hlavice: 110 mm
- druh proudu: Rain, IntenseRain, Turbo Rain
- pohodlné přepínání tlačítkem Select
- maximální průtok při 0,3 MPa: 15 l / min
- min. průtokový tlak: 0,1 MPa
- integrované funkce držáku
- otočný spoj zabraňuje zapletení hadice
- Sprchový držák z plastu
- proplachovatelný filtr nečistot

| | | |
|---|---|---|
| bílá/chrom | 26425400 | 84,80 |

Select | Quick Clean | XXL Performance

**obsah balení:**
- **Croma Select E** ruční sprcha Vario (# 26812400)
- Sprchový držák Porter S (# 28331000)
- **Isiflex** sprchová hadice 125 cm (# 28272000)

**varianty velikosti k dispozici:**

| | | |
|---|---|---|
| bílá/chrom | 26413400 | 89,20 |

- **Croma Select E** sada se sprchovým držákem Vario se sprchovou hadicí 160 cm

Míry na rozměrových náčrtech jsou v mm.

| | Povrch. úprava | Obj.č. | EUR |
|---|---|---|---|



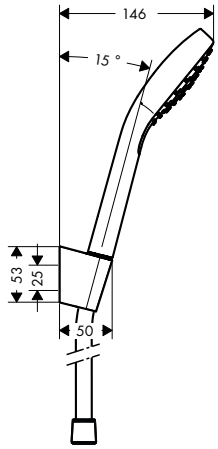


**Croma Select E** sada
se sprchovým držákem 1jet
se sprchovou hadicí 125 cm

- obsahuje: ruční sprcha, sprchový držák, sprchová hadice
- velikost sprchové hlavice: 110 mm
- druh proudu: Rain
- maximální průtok při 0,3 MPa: 16 l / min
- min. průtokový tlak: 0,1 MPa
- integrované funkce držáku
- otočný spoj zabraňuje zapletení hadice
- Sprchový držák z plastu
- proplachovatelný filtr nečistot

**obsah balení:**
- **Croma E** ruční sprcha 1jet (# 26814400)
- Sprchový držák Porter S (# 28331000)
- **Isiflex** sprchová hadice 125 cm (# 28272000)

| | Povrch. úprava | Obj.č. | EUR |
|---|---|---|---|
| | bílá/chrom | 26424400 | 71,00 |

**varianty velikosti k dispozici:**

| | Povrch. úprava | Obj.č. | EUR |
|---|---|---|---|
| - **Croma Select E** sada se sprchovým držákem 1jet se sprchovou hadicí 160 cm | bílá/chrom | 26412400 | 74,80 |

## Croma Select S sady se sprchovým držákem



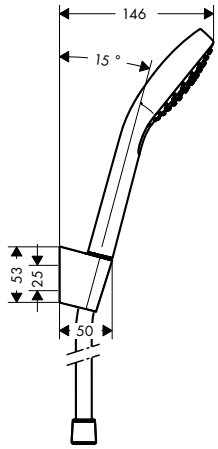


**Croma Select S** sada
se sprchovým držákem Vario
se sprchovou hadicí 125 cm

- obsahuje: ruční sprcha, sprchový držák, sprchová hadice
- velikost sprchové hlavice: 110 mm
- druh proudu: Rain, IntenseRain, Turbo Rain
- pohodlné přepínání tlačítkem Select
- maximální průtok při 0,3 MPa: 15 l / min
- min. průtokový tlak: 0,1 MPa
- integrované funkce držáku
- otočný spoj zabraňuje zapletení hadice
- Sprchový držák z plastu
- proplachovatelný filtr nečistot

**obsah balení:**
- **Croma Select S** ruční sprcha Vario (# 26802400)
- Sprchový držák Porter S (# 28331000)
- **Isiflex** sprchová hadice 125 cm (# 28272000)

| | Povrch. úprava | Obj.č. | EUR |
|---|---|---|---|
| | bílá/chrom | 26421400 | 84,80 |

**varianty velikosti k dispozici:**

| | Povrch. úprava | Obj.č. | EUR |
|---|---|---|---|
| - **Croma Select S** sada se sprchovým držákem Vario se sprchovou hadicí 160 cm | bílá/chrom | 26411400 | 89,20 |

Míry na rozměrových náčrtech jsou v mm.

| | Povrch. úprava | Obj.č. | EUR |
|---|---|---|---|



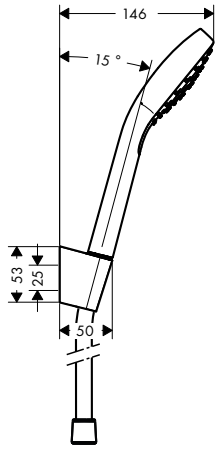


**Croma Select S** sada se sprchovým držákem 1jet se sprchovou hadicí 125 cm — bílá/chrom — 26420400 — 71,00

- obsahuje: ruční sprcha, sprchový držák, sprchová hadice
- velikost sprchové hlavice: 110 mm
- druh proudu: Rain
- maximální průtok při 0,3 MPa: 16 l / min
- min. průtokový tlak: 0,1 MPa
- integrované funkce držáku
- otočný spoj zabraňuje zapletení hadice
- Sprchový držák z plastu
- proplachovatelný filtr nečistot

**obsah balení:**
- **Croma S** ruční sprcha Croma Select S 110 1jet (# 26804400)
- Sprchový držák Porter S (# 28331000)
- **Isiflex** sprchová hadice 125 cm (# 28272000)

**varianty velikosti k dispozici:**
- **Croma Select S** sada se sprchovým držákem 1jet se sprchovou hadicí 160 cm — bílá/chrom — 26410400 — 74,80

## Croma 100 sady se sprchovým držákem



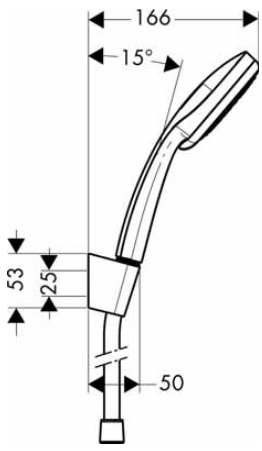


**Croma 100** sada se sprchovým držákem Multi se sprchovou hadicí 125 cm — chrom — 27593000 — 105,30

- obsahuje: ruční sprcha, sprchový držák, sprchová hadice
- velikost sprchové hlavice: 100 mm
- druh proudu: MonoRain, masážní proud, Rain
- přepínání druhů proudu otočením disku vodních paprsků
- maximální průtok při 0,3 MPa: 19 l / min
- min. průtokový tlak: 0,1 MPa
- integrované funkce držáku
- otočný spoj zabraňuje zapletení hadice
- Sprchový držák z plastu
- proplachovatelný filtr nečistot

**obsah balení:**
- **Croma 100** ruční sprcha Multi (# 28536000)
- Sprchový držák Porter S (# 28331000)
- **Isiflex** sprchová hadice 125 cm (# 28272000)

**varianty velikosti k dispozici:**
- **Croma 100** sada se sprchovým držákem Multi se sprchovou hadicí 160 cm — chrom — 27595000 — 112,60

Míry na rozměrových náčrtech jsou v mm.

| | | Povrch. úprava | Obj.č. | EUR |
|---|---|---|---|---|
|  | 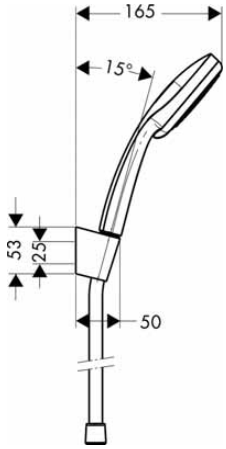 | | | |
| | **Croma 100** sada se sprchovým držákem Vario se sprchovou hadicí 125 cm<br>– obsahuje: ruční sprcha, sprchový držák, sprchová hadice<br>– velikost sprchové hlavice: 100 mm<br>– druh proudu: Rain, normální proud, proud pro smývání šamponu, masážní proud<br>– přepínání druhů proudu otočením disku vodních paprsků<br>– maximální průtok při 0,3 MPa: 18 l / min<br>– min. průtokový tlak: 0,1 MPa<br>– integrované funkce držáku<br>– otočný spoj zabraňuje zapletení hadice<br>– Sprchový držák z plastu<br>– proplachovatelný filtr nečistot<br>**obsah balení:**<br>– **Croma 100** ruční sprcha Vario (# 28535000)<br>– Sprchový držák Porter S (# 28331000)<br>– **Isiflex** sprchová hadice 125 cm (# 28272000) | chrom | 27592000 | 75,80 |
| | **varianty velikosti k dispozici:**<br>– **Croma 100** sada se sprchovým držákem Vario se sprchovou hadicí 160 cm | chrom | 27594000 | 78,60 |
|  | 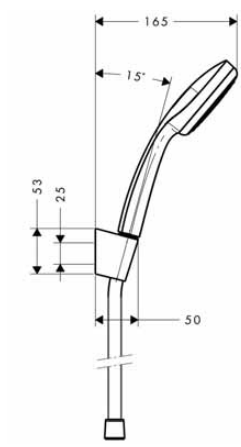 | | | |
| | **Croma 100** sada se sprchovým držákem Mono se sprchovou hadicí 125 cm<br>– obsahuje: ruční sprcha, sprchový držák, sprchová hadice<br>– velikost sprchové hlavice: 100 mm<br>– druh proudu: Rain<br>– maximální průtok při 0,3 MPa: 16 l / min<br>– min. průtokový tlak: 0,1 MPa<br>– integrované funkce držáku<br>– otočný spoj zabraňuje zapletení hadice<br>– Sprchový držák z plastu<br>– proplachovatelný filtr nečistot<br>**obsah balení:**<br>– **Croma 100** ruční sprcha 1jet (# 28580000)<br>– Sprchový držák Porter S (# 28331000)<br>– **Isiflex** sprchová hadice 125 cm (# 28272000) | chrom | 27574000 | 66,00 |
| | **varianty velikosti k dispozici:**<br>– **Croma 100** sada se sprchovým držákem Mono se sprchovou hadicí 160 cm | chrom | 27575000 | 68,00 |

Míry na rozměrových náčrtech jsou v mm.

## Crometta sady se sprchovým držákem



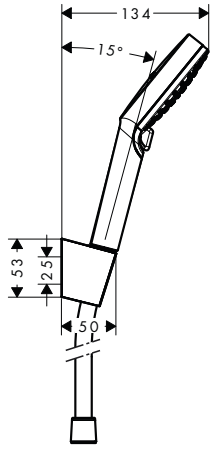


| | Povrch. úprava | Obj.č. | EUR |
|---|---|---|---|
| **Crometta** sada se sprchovým držákem Vario se sprchovou hadicí 125 cm<br>– obsahuje: ruční sprcha, sprchový držák, sprchová hadice<br>– velikost sprchové hlavice: 100 mm<br>– druh proudu: Rain, IntenseRain<br>– přepínání druhů proudu otočením disku vodních paprsků<br>– maximální průtok při 0,3 MPa: 13,8 l / min<br>– min. průtokový tlak: 0,1 MPa<br>– integrované funkce držáku<br>– otočný spoj zabraňuje zapletení hadice<br>– Sprchový držák z plastu<br>– proplachovatelný filtr nečistot<br>**obsah balení:**<br>– **Crometta** ruční sprcha Vario (# 26330400)<br>– Sprchový držák Porter S (# 28331000)<br>– **Isiflex** sprchová hadice 125 cm (# 28272000) | bílá/chrom | 26691400 | 41,70 |
| **varianty velikosti k dispozici:**<br>– **Crometta** sada se sprchovým držákem Vario se sprchovou hadicí 160 cm | bílá/chrom | 26692400 | 44,60 |
| **EcoSmart verze k dispozici:**<br>– **Crometta** sada se sprchovým držákem Vario EcoSmart 9 l / min se sprchovou hadicí 125 cm | bílá/chrom | 26693400 | 44,60 |
| – **Crometta** sada se sprchovým držákem Vario EcoSmart 9 l / min se sprchovou hadicí 160 cm | bílá/chrom | 26694400 | 47,10 |



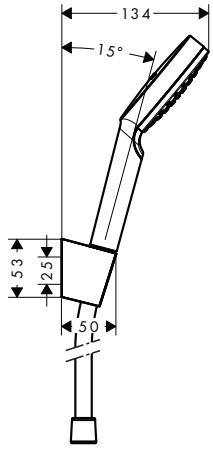


| | Povrch. úprava | Obj.č. | EUR |
|---|---|---|---|
| **Crometta** sada se sprchovým držákem 1jet se sprchovou hadicí 125 cm<br>– obsahuje: ruční sprcha, sprchový držák, sprchová hadice<br>– velikost sprchové hlavice: 100 mm<br>– druh proudu: Rain<br>– maximální průtok při 0,3 MPa: 14 l / min<br>– min. průtokový tlak: 0,1 MPa<br>– integrované funkce držáku<br>– otočný spoj zabraňuje zapletení hadice<br>– Sprchový držák z plastu<br>– proplachovatelný filtr nečistot<br>**obsah balení:**<br>– **Crometta** ruční sprcha 1jet (# 26331400)<br>– Sprchový držák Porter S (# 28331000)<br>– **Isiflex** sprchová hadice 125 cm (# 28272000) | bílá/chrom | 26690400 | 39,20 |
| **varianty velikosti k dispozici:**<br>– **Crometta** sada se sprchovým držákem 1jet se sprchovou hadicí 160 cm | bílá/chrom | 26567400 | 41,70 |
| – **Crometta** sada se sprchovým držákem 1jet EcoSmart 9 l / min se sprchovou hadicí 160 cm | bílá/chrom | 26569400 | 44,60 |
| **EcoSmart verze k dispozici:**<br>– **Crometta** sada se sprchovým držákem 1jet EcoSmart 9 l / min se sprchovou hadicí 125 cm | bílá/chrom | 26568400 | 41,70 |
| – **Crometta** sada se sprchovým držákem 1jet EcoSmart 9 l / min se sprchovou hadicí 160 cm | bílá/chrom | 26569400 | 44,60 |

Míry na rozměrových náčrtech jsou v mm.

## Crometta 85 sady se sprchovým držákem

| | Povrch. úprava | Obj.č. | EUR |
|---|---|---|---|
|  | | | |
| **Crometta 85** sada se sprchovým držákem Vario se sprchovou hadicí 125 cm<br>– obsahuje: ruční sprcha, sprchový držák, sprchová hadice<br>– velikost sprchové hlavice: 85 mm<br>– druh proudu: Vario jet, normální proud<br>– přepínání druhů proudu otočením disku vodních paprsků<br>– maximální průtok při 0,3 MPa: 17 l / min<br>– min. průtokový tlak: 0,1 MPa<br>– integrované funkce držáku<br>– Sprchový držák z plastu<br>– proplachovatelný filtr nečistot<br>**obsah balení:**<br>– **Crometta 85** ruční sprcha Vario (# 28562000)<br>– Sprchový držák Porter C (# 27521000)<br>– **Metaflex** sprchová hadice 125 cm (# 28262000) | chrom | 27558000 | 42,10 |
| **varianty velikosti k dispozici:**<br>– **Crometta 85** sada se sprchovým držákem Vario se sprchovou hadicí 160 cm | chrom | 27559000 | 44,60 |




**Crometta 85** sada se sprchovým držákem Mono se sprchovou hadicí 125 cm

chrom | 27576000 | 36,50

– obsahuje: ruční sprcha, sprchový držák, sprchová hadice
– velikost sprchové hlavice: 85 mm
– druh proudu: normální proud
– maximální průtok při 0,3 MPa: 16 l / min
– min. průtokový tlak: 0,1 MPa
– integrované funkce držáku
– Sprchový držák z plastu
– proplachovatelný filtr nečistot

**obsah balení:**
– **Crometta 85** ruční sprcha Mono (# 28585000)
– Sprchový držák Porter C (# 27521000)
– **Metaflex** sprchová hadice 125 cm (# 28262000)

**varianty velikosti k dispozici:**
– **Crometta 85** sada se sprchovým držákem Mono se sprchovou hadicí 160 cm

chrom | 27577000 | 40,10

Míry na rozměrových náčrtech jsou v mm.

## Vernis Blend sady se sprchovým držákem

| | Povrch. úprava | Obj.č. | EUR |
|---|---|---|---|
| **Vernis Blend** sada se sprchovým držákem Vario se sprchovou hadicí 160 cm<br>– obsahuje: ruční sprcha, sprchový držák, sprchová hadice<br>– velikost sprchové hlavice: 100 mm<br>– druh proudu: Rain, IntenseRain<br>– přepínání druhů proudu otočením disku vodních paprsků<br>– maximální průtok při 0,3 MPa: 15,2 l / min<br>– integrované funkce držáku<br>– opěrky na stěnu z plastu<br>– proplachovatelný filtr nečistot | chrom | 26273000 | 41,10 |
| **obsah balení:**<br>– **Vernis Blend** ruční sprcha 100 Vario (# 26270000)<br>– Sprchový držák Porter C (# 27521000)<br>– **Metaflex** sprchová hadice 160 cm (# 28266000) | | | |
| **EcoSmart verze k dispozici:**<br>– **Vernis Blend** sada se sprchovým držákem Vario EcoSmart se sprchovou hadicí 160 cm | chrom | 26278000 | 41,10 |

NOVÉ



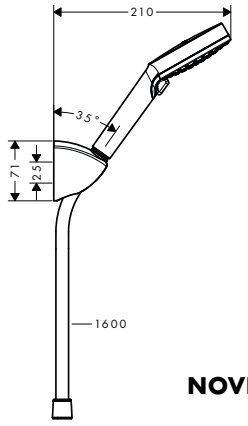


NOVÉ

NOVÉ

## Sprchové držáky styl Modern



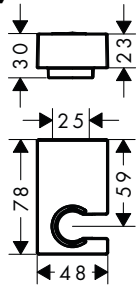


| | | | |
|---|---|---|---|
| Držák sprchy Porter E<br>– pevná poloha<br>– pro hadice s kónickou matkou<br>– kov | chrom | 28387000 | 54,90 |
| | kartáčovaný bronz | 28387140 | 82,30 |
| | kartáčovaný černý chrom | 28387340 | 82,30 |
| | matná černá | 28387670 | 76,90 |
| | matná bílá | 28387700 | 76,90 |
| | leštěný vzhled zlata | 28387990 | 82,30 |



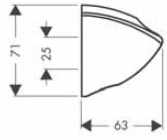


| | | | |
|---|---|---|---|
| Sprchový držák Porter C<br>– pevná poloha<br>– pro hadice s kónickou matkou<br>– plast | chrom | 27521000 | 21,60 |



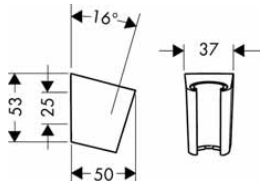


| | | | |
|---|---|---|---|
| Sprchový držák Porter S<br>– pevná poloha<br>– pro hadice s kónickou matkou<br>– plast | chrom | 28331000 | 28,60 |
| | kartáčovaný bronz | 28331140 | 43,00 |
| | kartáčovaný černý chrom | 28331340 | 43,00 |
| | matná černá | 28331670 | 40,10 |
| | matná bílá | 28331700 | 40,10 |
| | vzhled nerezové oceli | 28331800 | 43,00 |
| | leštěný vzhled zlata | 28331990 | 43,00 |

Míry na rozměrových náčrtech jsou v mm.

Technická specifikace výrobků a měrné jednotky mohou být změněny.

| | Povrch. úprava | Obj.č. | EUR |
|---|---|---|---|
| **Sprchový držák**<br>– pevná poloha<br>– pro hadice s kónickou matkou<br>– plast | chrom | 28321000 | 24,00 |
| **Sprchový držák Porter Reno**<br>– pevná poloha<br>– pro hadice s kónickou matkou<br>– kov | chrom | 28335000 | 41,40 |
| **Sprchový držák Porter Vario**<br>– plynule nastavitelný úhel držáku sprchy<br>– pro hadice s kónickou matkou<br>– kov | chrom | 28328000 | 41,40 |

## Sprchové držáky styl Classic

| | Povrch. úprava | Obj.č. | EUR |
|---|---|---|---|
| **Sprchový držák Porter Classic**<br>– pevná poloha<br>– pro hadice s kónickou matkou<br>– plast | chrom | 28324000 | 33,40 |

## Fixfit Porter, přípojka hadice, styl Modern

| | Povrch. úprava | Obj.č. | EUR |
|---|---|---|---|
| **Rainfinity** Porter 500 nástěnná přípojka hadice a polička L<br>– 500 mm odkládací plocha<br>– současně jako držák<br>– přívodní koleno kovové<br>– se zpětným ventilem<br>– způsob připojení: G ½<br>– pro sprchové hadice s kónickou matkou na obou koncích<br>– polička z bezpečnostního skla<br>– povrchová úprava u poličky v barevné variantě -000 = zrcadlové sklo | chrom<br>matná bílá | 26843000<br>26843700 | 422,10<br>548,60 |
| **alternativní velikosti:**<br>– **Rainfinity** Porter 500 nástěnná přípojka hadice a polička R | chrom<br>matná bílá | 26858000<br>26858700 | 422,10<br>548,60 |

Montáž výrobku zdarma
viz informace iClub – str. 0.0

GOLD AWARD 2019

reddot award 2019 best of the best

Míry na rozměrových náčrtech jsou v mm.



Technická specifikace výrobků a měrné jednotky mohou být změněny.

| | Povrch. úprava | Obj.č. | EUR |
|---|---|---|---|



Montáž výrobku zdarma
viz informace iClub – str. 0.0

GOLD AWARD 2019

reddot award 2019 best of the best

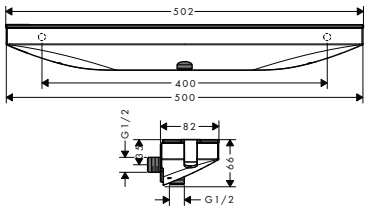


**Rainfinity** Porter 500 nástěnná přípojka hadice a polička R

- 500 mm odkládací plocha
- současně jako držák
- plastový spojovací úhelník s kovovým kulovým kloubem
- přívodní koleno kovové
- se zpětným ventilem
- způsob připojení: G ½
- pro sprchové hadice s kónickou matkou na obou koncích
- polička z bezpečnostního skla
- povrchová úprava u poličky v barevné variantě -000 = zrcadlové sklo

| | | |
|---|---|---|
| chrom | 26858000 | 422,10 |
| matná bílá | 26858700 | 548,60 |



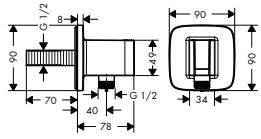


**FixFit** přípojka hadice E se sprchovým držákem

- obsahuje: přípojka hadice, rozeta
- pevná poloha
- pro musí být použito s hadicí s konickou matkou
- pro hadice s kónickou matkou
- kov
- se zpětným ventilem

| | | |
|---|---|---|
| chrom | 26485000 | 95,60 |



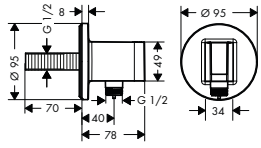


**FixFit** přípojka hadice S se sprchovým držákem

- obsahuje: přípojka hadice, rozeta
- pevná poloha
- pro hadice s válcovou matkou
- pro hadice s kónickou matkou
- kov
- se zpětným ventilem

| | | |
|---|---|---|
| chrom | 26487000 | 95,60 |



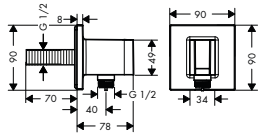


**FixFit** přípojka hadice Square se sprchovým držákem

- obsahuje: přípojka hadice, rozeta
- pevná poloha
- pro musí být použito s hadicí s konickou matkou
- pro hadice s kónickou matkou
- kov
- se zpětným ventilem

| | | |
|---|---|---|
| chrom | 26486000 | 95,60 |



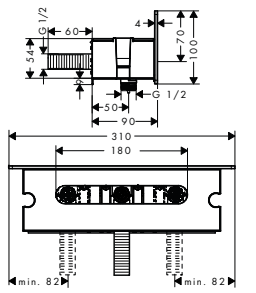


DESIGN AWARD 2017

**FixFit** přípojka hadice Porter 300 se sprchovým držákem a poličkou

- 300 mm odkládací plocha
- současně jako držák
- přívodní koleno kovové
- se zpětným ventilem
- způsob připojení: G ½
- přizpůsobivé umístění, s posunutím vlevo nebo vpravo o 77,5 mm
- pro sprchové hadice s kónickou matkou na obou koncích
- bezpečnostní sklo v bílé barvě a v chromu

| | | |
|---|---|---|
| chrom | 26456000 | 180,60 |
| bílá/chrom | 26456400 | 180,60 |

Míry na rozměrových náčrtech jsou v mm.

## Fixfit přípojka hadice, styl Modern

| | | | Povrch. úprava | Obj.č. | EUR |
|---|---|---|---|---|---|
|  | 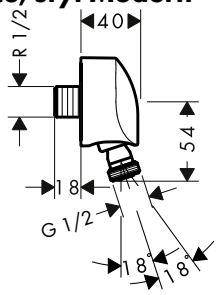 | **FixFit** přípojka hadice se zpětným ventilem a kulovým kloubem E<br>– připojení sprchové hadice s kulovým kloubem<br>– plastový spojovací úhelník s kovovým kulovým kloubem<br>– se zpětným ventilem | chrom | 27505000 | 35,50 |
|  | 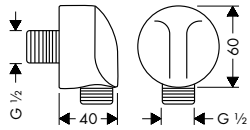 | **FixFit** přípojka hadice E bez zpětného ventilu<br>– přívodní koleno kovové<br>– způsob připojení: G ½<br>– pro sprchové hadice s kónickou matkou na obou koncích | chrom<br>kartáčovaný bronz<br>kartáčovaný černý<br>chrom<br>matná černá<br>matná bílá<br>leštěný vzhled zlata | 27454000<br>27454140<br>27454340<br><br>27454670<br>27454700<br>27454990 | 30,80<br>46,20<br>46,20<br><br>43,10<br>43,10<br>46,20 |
| | | **alternativní velikosti:**<br>– **FixFit** přípojka hadice E se zpětným ventilem | chrom | 27458000 | 59,40 |
|  | 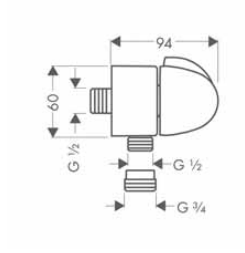 | **FixFit** přípojka hadice E stop se zpětným ventilem a uzavíracím ventilem<br>– s vestavěným uzavíracím ventilem<br>– s keramickým ventilem<br>– se zpětným ventilem<br>– 90° uzavírací jednotka -> ¼ otáčky<br>– volný průtok 30 l / min při 0,3 MPa<br>– Adaptér z přípoje G½ na G¾ | chrom | 27452000 | 100,60 |
|  | 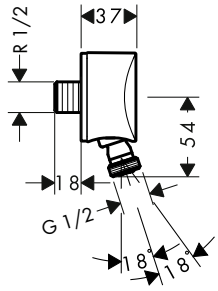 | **FixFit** přípojka hadice S se zpětným ventilem a kulovým kloubem<br>– připojení sprchové hadice s kulovým kloubem<br>– plastový spojovací úhelník s kovovým kulovým kloubem<br>– se zpětným ventilem | chrom | 27506000 | 40,30 |
|  | 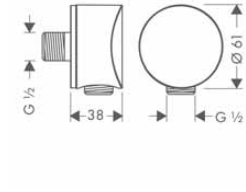 | **FixFit** přípojka hadice S bez zpětného ventilu<br>– přívodní koleno kovové | chrom | 27453000 | 36,90 |
| | | **alternativní velikosti:**<br>– **FixFit** přípojka hadice S se zpětným ventilem | chrom | 27456000 | 66,30 |
| | | – **FixFit** Přípojka hadice S se zpětným ventilem a plastovým kolenem připojení | chrom<br>kartáčovaný bronz<br>kartáčovaný černý<br>chrom<br>matná černá<br>matná bílá<br>leštěný vzhled zlata | 26453000<br>26453140<br>26453340<br><br>26453670<br>26453700<br>26453990 | 30,40<br>45,60<br>45,60<br><br>42,50<br>42,50<br>45,60 |

Míry na rozměrových náčrtech jsou v mm.



Technická specifikace výrobků a měrné jednotky mohou být změněny.

| | Povrch. úprava | Obj.č. | EUR |
|---|---|---|---|
| **FixFit** přípojka hadice Square se zpětným ventilem<br>– přívodní koleno plastové<br>– se zpětným ventilem | chrom | 26455000 | 30,40 |
| | kartáčovaný bronz | 26455140 | 45,60 |
| | kartáčovaný černý | 26455340 | 45,60 |
| | chrom matná černá | 26455670 | 42,50 |
| | matná bílá | 26455700 | 42,50 |
| | leštěný vzhled zlata | 26455990 | 45,60 |
| **FixFit** přípojka hadice se zpětným ventilem a kulovým kloubem<br>– připojení sprchové hadice s kulovým kloubem<br>– plastový spojovací úhelník s kovovým kulovým kloubem<br>– plast<br>– se zpětným ventilem<br>– způsob připojení: G ½<br>– pro sprchové hadice s kónickou matkou na obou koncích | chrom | 27414000 | 48,30 |
| **FixFit** přípojka hadice se zpětným ventilem<br>– přívodní koleno plastové<br>– se zpětným ventilem | chrom | 26457000 | 30,40 |
| | kartáčovaný bronz | 26457140 | 45,60 |
| | kartáčovaný černý | 26457340 | 45,60 |
| | chrom matná černá | 26457670 | 42,50 |
| | matná bílá | 26457700 | 42,50 |
| | leštěný vzhled zlata | 26457990 | 45,60 |

## Fixfit přípojka hadice, styl Classic

| | | | |
|---|---|---|---|
| **AXOR Montreux** přípojka hadice se zpětným ventilem<br>– přívodní koleno kovové<br>– se zpětným ventilem | chrom | 16884000 | 46,60 |
| | kartáčovaný nikl | 16884820 | 69,90 |
| Vsuvka se závitem<br>– redukce z DN20 na DN15 | chrom | 02024000 | 5,40 |

Míry na rozměrových náčrtech jsou v mm.

Technická specifikace výrobků a měrné jednotky mohou být změněny.

# Sprchové hadice a doplňky






| | | | | | |
|---|---|---|---|---|---|
| Sensoflex, kovové sprchové hadice | strana 168 |  | Isiflex, sprchové hadice | strana 168 |  |
| Comfortflex, sprchové hadice | strana 169 |  | Metaflex, sprchové hadice | strana 169 |  |

## Sensoflex kovové sprchové hadice



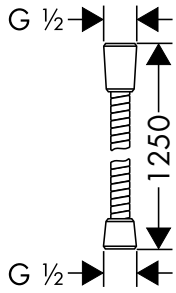


| | Povrch. úprava | Obj.č. | EUR |
|---|---|---|---|
| **Sensoflex** kovová sprchová hadice 125 cm<br>– kovová sprchová hadice<br>– snadno čistitelný plastový povlak<br>– délka hadice: 1,25 m<br>– otočný spoj zabraňuje zapletení hadice<br>– odolná proti zlomení | chrom | 28132000 | 43,40 |
| **varianty velikosti k dispozici:** | | | |
| – **Sensoflex** kovová sprchová hadice 160 cm | chrom | 28136000 | 45,40 |
| – **Sensoflex** kovová sprchová hadice 200 cm | chrom | 28134000 | 47,70 |

## Isiflex sprchové hadice



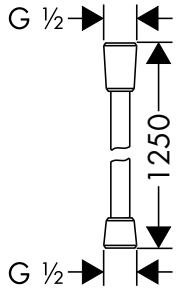


| | | | |
|---|---|---|---|
| **Isiflex** sprchová hadice 125 cm<br>– vysoce kvalitní umělohmotná hadice<br>– snadno čistitelný plastový povlak<br>– délka hadice: 1,25 m<br>– otočný spoj zabraňuje zapletení hadice<br>– odolná proti zlomení | chrom | 28272000 | 28,00 |
| | kartáčovaný bronz | 28272140 | 41,80 |
| | kartáčovaný černý chrom | 28272340 | 41,80 |
| | bílá | 28272450 | 35,00 |
| | matná černá | 28272670 | 35,00 |
| | matná bílá | 28272700 | 35,00 |
| | leštěný vzhled zlata | 28272990 | 41,80 |
| **varianty velikosti k dispozici:** | | | |
| – **Isiflex** sprchová hadice 160 cm | chrom | 28276000 | 30,20 |
| | kartáčovaný bronz | 28276140 | 45,30 |
| | kartáčovaný černý chrom | 28276340 | 45,30 |
| | bílá | 28276450 | 37,70 |
| | matná černá | 28276670 | 42,20 |
| | matná bílá | 28276700 | 42,20 |
| | leštěný vzhled zlata | 28276990 | 45,30 |
| – **Isiflex** sprchová hadice 200 cm | chrom | 28274000 | 32,00 |



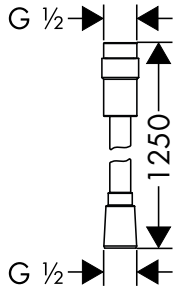


| | | | |
|---|---|---|---|
| **Isiflex** sprchová hadice 125 cm s regulací průtoku<br>– kvalitní umělohmotná hadice v kovovém vzhledu s ovládáním průtoku<br>– snadno čistitelný plastový povlak<br>– délka hadice: 1,25 m<br>– otočný spoj zabraňuje zapletení hadice<br>– odolná proti zlomení<br>– průtok nastavitelný v rozmezí 6 a 16 l / min. | chrom | 28249000 | 51,90 |
| **varianty velikosti k dispozici:** | | | |
| – **Isiflex** sprchová hadice 160 cm s regulací průtoku | chrom | 28248000 | 54,30 |

Míry na rozměrových náčrtech jsou v mm.



Technická specifikace výrobků a měrné jednotky mohou být změněny.

## Comfortflex sprchové hadice



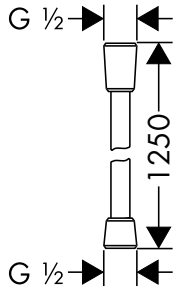


| | Povrch. úprava | Obj.č. | EUR |
|---|---|---|---|
| **Comfortflex** sprchová hadice 125 cm<br>– kvalitní plastová hadice s kovovým efektem<br>– snadno čistitelný plastový povlak<br>– délka hadice: 1,25 m<br>– otočný spoj zabraňuje zapletení hadice<br>– odolná proti zlomení | chrom | 28167000 | 19,60 |
| **varianty velikosti k dispozici:** | | | |
| – **Comfortflex** sprchová hadice 160 cm | chrom | 28168000 | 20,60 |
| – **Comfortflex** sprchová hadice 200 cm | chrom | 28169000 | 25,80 |

## Metaflex sprchové hadice



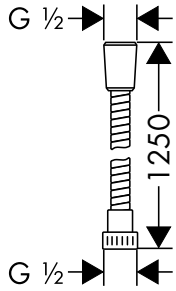


| | Povrch. úprava | Obj.č. | EUR |
|---|---|---|---|
| **Metaflex** sprchová hadice 125 cm<br>– plastová sprchová hadice se sprirálovým vinutím<br>– snadno čistitelný plastový povlak<br>– délka hadice: 1,25 m<br>– bez otočných kloubů<br>– odolná proti zlomení | chrom | 28262000 | 15,70 |
| **varianty velikosti k dispozici:** | | | |
| – **Metaflex** sprchová hadice 160 cm | chrom | 28266000 | 16,60 |
| – **Metaflex** sprchová hadice 200 cm | chrom | 28264000 | 22,10 |

## Doplňky



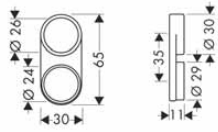


| | Povrch. úprava | Obj.č. | EUR |
|---|---|---|---|
| Vedení hadice<br>– materiál: průhledná plast | čirá hmota | 28072000 | 5,10 |



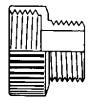

| | Povrch. úprava | Obj.č. | EUR |
|---|---|---|---|
| Vsuvka se závitem<br>– redukce z DN20 na DN15 | chrom | 02024000 | 5,40 |

Míry na rozměrových náčrtech jsou v mm.

# Horní sprchy






| | | | | | |
|---|---|---|---|---|---|
| Rainmaker Select | strana 174 |  | Rainfinity | strana 181 |  |
| Raindance Rainmaker | strana 187 |  | Raindance Select S | strana 191 |  |
| Raindance E | strana 193 |  | Raindance S | strana 198 |  |
| Pulsify S | strana 204 |  | Croma Select E | strana 205 |  |
| Croma Select S | strana 206 |  | Croma E | strana 207 |  |
| Croma | strana 208 |  | Crometta E | strana 211 |  |
| Crometta S | strana 212 |  | Vernis Blend | strana 215 |  |
| Vernis Shape | strana 216 |  | | | |

Horní sprchy hansgrohe

# Přehled linií produktů

| | **Rainmaker Select** | | | | | **Rainfinity** | |
|---|---|---|---|---|---|---|---|
| |  |  |  |  |  | 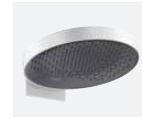 |  |
| | Horní sprchy 460 3jet | Horní sprchy 460 2jet | Horní sprchy 460 1jet | Horní sprchy 580 3jet | Horní sprchy 360 3jet | Horní sprchy 360 1jet | Horní sprchy 250 3jet |
| Povrchová úprava | -400, -600 | -400, -600 | -400, -600 | -400, -600 | -000, -140, -340 -670, -700, -990 | -000, -140, -340 -670, -700, -990 | -000, -140, -340 -670, -700, -990 |
| Instalace na stěnu | ■ | ■ | ■ | ■ | ■ | ■ | ■ |
| Instalace pod strop | ■ | ■ | ■ | | ■ | ■ | ■ |
| Standardní provedení | 18 l/min | 18 l/min | 19 l/min | 20 l/min | 28,1 l/min | 21 l/min | 20 l/min |
| EcoSmart | ■ | ■ | ■ | ■ | | | ■ |
| Green | | | | | | | |
| LowPressure | | | | | | | |
| Select | | | | | | | |
| QuickClean | ■ | ■ | ■ | ■ | ■ | ■ | ■ |
| XXL Performance | ■ | ■ | ■ | ■ | ■ | ■ | ■ |
| AirPower | | | | | | | |
| PowderRain | | | | | ■ | ■ | ■ |
| | | strana 174 | | | | strana 181 | |

| | **Raindance S** | | **Pulsify S** | | **Croma Select E** | **Croma Select S** | **Croma E** |
|---|---|---|---|---|---|---|---|
| |  |  |  |  |  | 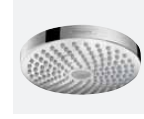 |  |
| | Horní sprchy 240 1jet PowderRain | Horní sprchy 260 2jet | Horní sprchy 260 1jet | Horní sprchy 105 1jet | Horní sprchy 180 2jet | Horní sprchy 180 2jet | Horní sprchy 280 1jet |
| Povrchová úprava | -000, -670, -700 | -000, -670, -700 | -000, -670, -700 | -000, -670, -700 | -000, -400 | -000, -400 | -000 |
| Instalace na stěnu | ■ | ■ | ■ | ■ | ■ | ■ | ■ |
| Instalace pod strop | ■ | | | | ■ | ■ | ■ |
| Standardní provedení | 18 l/min | 11,3 l/min | 12,3 l/min | 11,7 l/min | 17 l/min | 17 l/min | 18,3 l/min |
| EcoSmart | | ■ | ■ | | ■ | ■ | ■ |
| Green | | | | ■ | | | |
| LowPressure | | | | | | | |
| Select | | | | | ■ | ■ | |
| QuickClean | ■ | ■ | ■ | ■ | ■ | ■ | ■ |
| XXL Performance | ■ | ■ | ■ | ■ | ■ | ■ | ■ |
| AirPower | | | | | | | ■ |
| PowderRain | ■ | ■ | ■ | ■ | | | |
| | strana 198 | | strana 204 | | strana 205 | strana 206 | strana 207 |

■ K dispozici v závislosti na modelu

| | **Raindance Rainmaker** | **Raindance Rainfall** | **Raindance Select S** | | **Raindance E** | | **Raindance S** |
|---|---|---|---|---|---|---|---|
|  |  |  |  |  |  |  |  |
| Horní sprchy 250 1jet | Horní sprchy 600 3jet | Horní sprchy 180 2jet | Horní sprchy 300 2jet | Horní sprchy 240 2jet | Horní sprchy 300 1jet | Horní sprchy 360 1jet | Horní sprchy 300 1jet |
| -000, -140, -340 -670, -700, -990 | -000 | -000, -400 | -000, -400 | -000, -400 | -000, -140, -340 -670, -700, -990 | -000 | -000 |
| ■ | | ■ | ■ | ■ | ■ | ■ | ■ |
| ■ | ■ | | ■ | ■ | ■ | ■ | ■ |
| 19 l/min | 25 l/min | 24 l/min | 17 l/min | 17 l/min | 17 l/min | 16,5 l/min | 18 l/min |
| ■ | | | | ■ | ■ | | |
| | | | | | | | |
| | | | | | | | |
| | | | ■ | ■ | | | |
| ■ | ■ | ■ | ■ | ■ | ■ | ■ | ■ |
| ■ | ■ | ■ | ■ | ■ | ■ | ■ | ■ |
| | ■ | ■ | ■ | ■ | ■ | ■ | ■ |
| ■ | | | | | | | |
| strana 181 | strana 187 | strana 189 | strana 191 | | strana 193 | | strana 198 |

| **Croma** | | **Croma 100** | **Crometta E** | **Crometta S** | **Crometta 85** | **Vernis Blend** | **Vernis Shape** |
|---|---|---|---|---|---|---|---|
|  |  |  |  |  |  |  |  |
| Horní sprchy 280 1jet | Horní sprchy 220 1jet | Horní sprchy Multi | Horní sprchy 240 1jet | Horní sprchy 240 1jet | Horní sprchy Multi | Horní sprchy 200 1jet | Horní sprchy 230 1jet |
| -000, -140, -340 -670, -700, -990 | -000 | -000 | -000 | -000 | -000 | -000, -670 | -000, -670 |
| ■ | ■ | ■ | ■ | ■ | ■ | ■ | ■ |
| ■ | ■ | | ■ | ■ | | ■ | ■ |
| 15,6 l/min | 19 l/min | 20 l/min | 18 l/min | 18 l/min | 15 l/min | 12,4 l/min | 12,4 l/min |
| ■ | ■ | | ■ | ■ | | ■ | ■ |
| | | | | | | ■ | ■ |
| | | | ■ | ■ | | ■ | ■ |
| | | | | | | | |
| ■ | ■ | ■ | ■ | ■ | ■ | ■ | ■ |
| ■ | ■ | ■ | ■ | ■ | | ■ | ■ |
| ■ | ■ | | | | | | |
| | | | | | | | |
| strana 208 | | strana 210 | strana 211 | strana 212 | strana 213 | strana 215 | strana 216 |

## Rainmaker Select



Montáž výrobku zdarma
viz informace iClub – str. 0.0

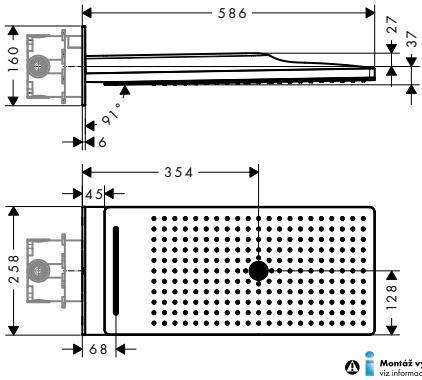


Montáž výrobku zdarma
viz informace iClub – str. 0.0

| | Povrch. úprava | Obj.č. | EUR |
|---|---|---|---|
| **Rainmaker Select** horní sprcha 580 3jet | bílá/chrom | 24001400 | 3.181,30 |
| | černá/chrom | 24001600 | 3.181,30 |

Quick Clean · XXL Performance

- obsahuje: horní sprcha, nástěnné připojení
- velikost sprchové hlavice: 586 x 258 mm
- druh proudu: Rain, RainFlow, MonoRain
- materiál disku vodních paprsků: plexisklo
- snadno čistitelný disk vodních paprsků vzhledu skla
- maximální průtok při 0,3 MPa: 20 l / min
- průtokové množství proudu Rain (při 0,3 MPa): 17 l / min
- průtokové množství proudu RainFlow (při 0,3 MPa): 17 l / min
- průtokové množství proudu Mono (při 0,3 MPa): 20 l / min
- počáteční bod spolehlivé funkce v l / min.: 12 l / min
- min. průtokový tlak: 1,7 bar
- ovládání třech zón vodních proudů musí být řízeno prostřednictvím 3 ventilů nebo přepínacím ventilem se 3 výtoky
- při čištění lze pohledový díl horní sprchy sejmout
- montáž: nástěnná podomítková instalace na iBox
- rozměr přívodů: DN15/DN20
- není součástí: základní těleso

**EcoSmart verze k dispozici:**

| | | | |
|---|---|---|---|
| – **Rainmaker Select** horní sprcha 580 3jet EcoSmart 9 l / min | bílá/chrom | 24011400 | 3.181,30 |

**k instalaci nutné:**

| | | | |
|---|---|---|---|
| – Základní těleso iBox universal | | 01800180 | 147,00 |

**volitelné doplňky:**

| | | | |
|---|---|---|---|
| – **ShowerSelect Glass** ventil pod omítku pro 3 spotřebiče | bílá/chrom | 15736400 | 608,80 |
| – **ShowerSelect Glass** termostat HighFlow pod omítku pro 1 spotřebič a další výtok | bílá/chrom | 15735400 | 837,90 |

Montáž výrobku zdarma
viz informace iClub – str. 0.0

Montáž výrobku zdarma
viz informace iClub – str. 0.0



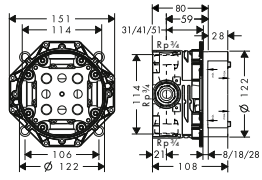


## Základní těleso iBox universal

| | | |
|---|---|---|
| | 01800180 | 147,00 |

- vhodné pro všechny vrchní sady sprchových a vanových baterií nebo termostatů pod omítku
- závit přívodu Rp ¾
- rotačně symetrická instalace
- s odhlučněním
- rozměr přívodů: DN20

**alternativní velikosti:**

| | | |
|---|---|---|
| – Základní těleso iBox universal s uzavírací jednotkou | 01850180 | 200,60 |

**volitelné doplňky:**

| | | |
|---|---|---|
| – Prodloužení základního tělesa iBox universal 25 mm | 13595000 | 56,80 |
| – Sada montážních lišt pro iBox universal | 96615000 | 40,30 |
| – Redukční spojka pro iBox universal | 97759000 | 12,40 |

Míry na rozměrových náčrtech jsou v mm.

| | Povrch. úprava | Obj.č. | EUR |
|---|---|---|---|
| **Rainmaker Select** horní sprcha 460 3jet se sprchovým ramenem | bílá/chrom<br>černá/chrom | 24007400<br>24007600 | 2.892,20<br>2.892,20 |



Montáž výrobku zdarma
viz informace iClub – str. 0.0

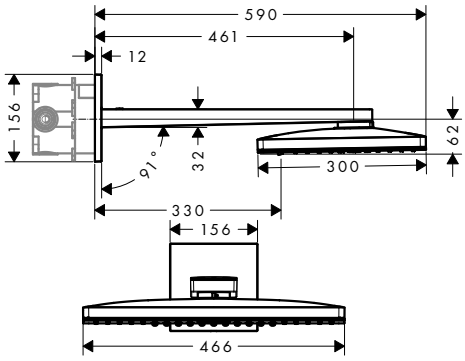


- obsahuje: horní sprcha, sprchové rameno, rozeta
- velikost sprchové hlavice: 466 x 300 mm
- druh proudu: Rain, RainStream, MonoRain
- materiál disku vodních paprsků: plexisklo
- snadno čistitelný disk vodních paprsků vzhledu skla
- délka sprchového ramena 461 mm
- maximální průtok při 0,3 MPa: 18 l / min
- průtokové množství proudu Rain (při 0,3 MPa): 18 l / min
- průtokové množství proudu RainStream (při 0,3 MPa): 15 l / min
- průtokové množství proudu Mono (při 0,3 MPa): 18 l / min
- počáteční bod spolehlivé funkce v l / min.: 12 l / min
- min. průtokový tlak: 1,5 bar
- ovládání třech zón vodních proudů musí být řízeno prostřednictvím 3 ventilů nebo přepínacím ventilem se 3 výtoky
- při čištění lze pohledový díl horní sprchy sejmout
- horní sprcha se dá pro čištění sejmout
- montáž: nástěnná podomítková instalace na iBox
- rozměr přívodů: DN15
- není součástí: základní těleso

**EcoSmart verze k dispozici:**

Montáž výrobku zdarma viz informace iClub – str. 0.0

- **Rainmaker Select** horní sprcha 460 3jet EcoSmart 9 l / min se sprchovým ramenem — bílá/chrom — 24017400 — 2.892,20

**k instalaci nutné:**

- Základní těleso iBox universal — 01800180 — 147,00

**volitelné doplňky:**

Montáž výrobku zdarma viz informace iClub – str. 0.0

- **ShowerSelect Glass** ventil pod omítku pro 3 spotřebiče — bílá/chrom — 15736400 — 608,80

Montáž výrobku zdarma viz informace iClub – str. 0.0

- **ShowerSelect Glass** termostat HighFlow pod omítku pro 1 spotřebič a další výtok — bílá/chrom — 15735400 — 837,90

Míry na rozměrových náčrtech jsou v mm.

| | Povrch. úprava | Obj.č. | EUR |
|---|---|---|---|
| **Rainmaker Select** horní sprcha 460 3jet s přívodem od stropu | bílá/chrom | 24006400 | 2.747,40 |
| | černá/chrom | 24006600 | 2.747,40 |



Montáž výrobku zdarma
viz informace iClub – str. 0.0

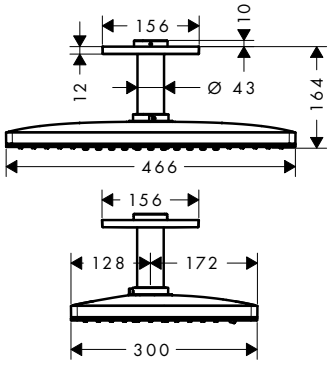


- obsahuje: horní sprcha, přívod od stropu, rozeta
- velikost sprchové hlavice: 466 x 300 mm
- druh proudu: Rain, RainStream, MonoRain
- kulový kloub: nastavitelný úhel horní sprchy
- materiál disku vodních paprsků: plexisklo
- snadno čistitelný disk vodních paprsků vzhledu skla
- mosazný přívod od stropu
- délka přívodu od stropu: 100 mm
- maximální průtok při 0,3 MPa: 23 l / min
- průtokové množství proudu Rain (při 0,3 MPa): 17 l / min
- průtokové množství proudu RainStream (při 0,3 MPa): 22 l / min
- průtokové množství proudu Mono (při 0,3 MPa): 23 l / min
- počáteční bod spolehlivé funkce v l / min.: 11,5 l / min
- min. průtokový tlak: 1,5 bar
- ovládání třech zón vodních proudů musí být řízeno prostřednictvím 3 ventilů nebo přepínacím ventilem se 3 výtoky
- při čištění lze pohledový díl horní sprchy sejmout
- horní sprcha se dá pro čištění sejmout
- montáž: na strop
- rozměr přívodů: DN15
- není součástí: základní těleso

**EcoSmart verze k dispozici:**

| | | | |
|---|---|---|---|
| Montáž výrobku zdarma | **Rainmaker Select** horní sprcha 460 3jet EcoSmart 9 l / min s přívodem od stropu | bílá/chrom | 24016400 | 2.747,40 |

**k instalaci nutné:**

| | | | |
|---|---|---|---|
| Montáž výrobku zdarma | **Rainmaker Select** základní těleso pro horní sprchu s přívodem od stropu | | 24010180 | 289,40 |

**volitelné doplňky:**

| | | | |
|---|---|---|---|
| Montáž výrobku zdarma | **ShowerSelect Glass** ventil pod omítku pro 3 spotřebiče | bílá/chrom | 15736400 | 608,80 |
| Montáž výrobku zdarma | **ShowerSelect Glass** termostat HighFlow pod omítku pro 1 spotřebič a další výtok | bílá/chrom | 15735400 | 837,90 |



Montáž výrobku zdarma
viz informace iClub – str. 0.0

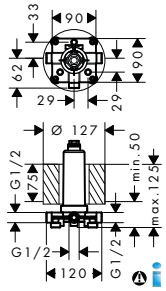


| | Povrch. úprava | Obj.č. | EUR |
|---|---|---|---|
| **Rainmaker Select** základní těleso pro horní sprchu s přívodem od stropu | | 24010180 | 289,40 |

- včetně obložení z pěnového polystyrénu pro rezervaci místa při zabudování

**volitelné doplňky:**

| | | | |
|---|---|---|---|
| Montáž výrobku zdarma | **Rainmaker Select** horní sprcha 460 1jet EcoSmart 9 l / min s přívodem od stropu | bílá/chrom | 24012400 | 1.880,00 |
| Montáž výrobku zdarma | **Rainmaker Select** horní sprcha 460 1jet s přívodem od stropu | bílá/chrom | 24002400 | 1.880,00 |
| | | černá/chrom | 24002600 | 1.880,00 |
| Montáž výrobku zdarma | **Rainmaker Select** horní sprcha 460 2jet EcoSmart 9 l / min s přívodem od stropu | bílá/chrom | 24014400 | 2.458,40 |
| Montáž výrobku zdarma | **Rainmaker Select** horní sprcha 460 2jet s přívodem od stropu | bílá/chrom | 24004400 | 2.458,40 |
| | | černá/chrom | 24004600 | 2.458,40 |
| Montáž výrobku zdarma | **Rainmaker Select** horní sprcha 460 3jet s přívodem od stropu | bílá/chrom | 24006400 | 2.747,40 |
| | | černá/chrom | 24006600 | 2.747,40 |
| Montáž výrobku zdarma | **Rainmaker Select** horní sprcha 460 3jet EcoSmart 9 l / min s přívodem od stropu | bílá/chrom | 24016400 | 2.747,40 |

Míry na rozměrových náčrtech jsou v mm.

| | Povrch. úprava | Obj.č. | EUR |
|---|---|---|---|
| **Rainmaker Select** horní sprcha 460 2jet se sprchovým ramenem | bílá/chrom<br>černá/chrom | 24005400<br>24005600 | 2.602,80<br>2.602,80 |



Montáž výrobku zdarma
viz informace iClub – str. 0.0

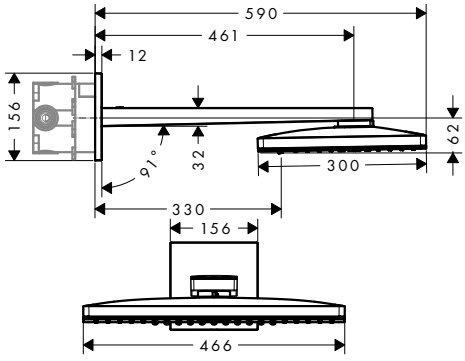


- obsahuje: horní sprcha, sprchové rameno, rozeta
- velikost sprchové hlavice: 466 x 300 mm
- druh proudu: Rain, RainStream
- materiál disku vodních paprsků: plexisklo
- snadno čistitelný disk vodních paprsků vzhledu skla
- délka sprchového ramena 461 mm
- maximální průtok při 0,3 MPa: 18 l / min
- průtokové množství proudu Rain (při 0,3 MPa): 18 l / min
- průtokové množství proudu RainStream (při 0,3 MPa): 15 l / min
- počáteční bod spolehlivé funkce v l / min.: 12 l / min
- min. průtokový tlak: 1,5 bar
- napájení dvou zón vodních paprsků se musí provádět dvěma ventily nebo přepínacím ventilem se dvěma výstupy
- při čištění lze pohledový díl horní sprchy sejmout
- horní sprcha se dá pro čištění sejmout
- montáž: nástěnná podomítková instalace na iBox
- rozměr přívodů: DN15
- není součástí: základní těleso

| | | | |
|---|---|---|---|
| **EcoSmart verze k dispozici:** | | | |
| Montáž výrobku zdarma viz informace iClub – str. 0.0 – **Rainmaker Select** horní sprcha 460 2jet EcoSmart 9 l / min se sprchovým ramenem | bílá/chrom | 24015400 | 2.602,80 |
| **k instalaci nutné:** | | | |
| – Základní těleso iBox universal | | 01800180 | 147,00 |
| **volitelné doplňky:** | | | |
| Montáž výrobku zdarma viz informace iClub – str. 0.0 – **ShowerSelect Glass** ventil pod omítku pro 3 spotřebiče | bílá/chrom | 15736400 | 608,80 |
| Montáž výrobku zdarma viz informace iClub – str. 0.0 – **ShowerSelect Glass** termostat HighFlow pod omítku | bílá/chrom | 15734400 | 608,80 |

Míry na rozměrových náčrtech jsou v mm.

Technická specifikace výrobků a měrné jednotky mohou být změněny.

| | Povrch. úprava | Obj.č. | EUR |
|---|---|---|---|
| **Rainmaker Select** horní sprcha 460 2jet s přívodem od stropu | bílá/chrom | 24004400 | 2.458,40 |
| | černá/chrom | 24004600 | 2.458,40 |



Montáž výrobku zdarma
viz informace iClub – str. 0.0

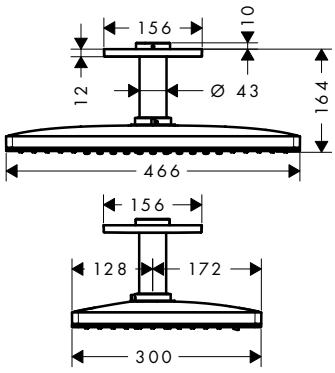


- obsahuje: horní sprcha, přívod od stropu, rozeta
- velikost sprchové hlavice: 466 x 300 mm
- druh proudu: Rain, RainStream
- materiál disku vodních paprsků: plexisklo
- snadno čistitelný disk vodních paprsků vzhledu skla
- mosazný přívod od stropu
- délka přívodu od stropu: 100 mm
- maximální průtok při 0,3 MPa: 21 l / min
- průtokové množství proudu Rain (při 0,3 MPa): 21 l / min
- průtokové množství proudu RainStream (při 0,3 MPa): 18 l / min
- počáteční bod spolehlivé funkce v l / min.: 12 l / min
- min. průtokový tlak: 1,5 bar
- napájení dvou zón vodních paprsků se musí provádět dvěma ventily nebo přepínacím ventilem se dvěma výstupy
- při čištění lze pohledový díl horní sprchy sejmout
- horní sprcha se dá pro čištění sejmout
- montáž: na strop
- rozměr přívodů: DN15
- není součástí: základní těleso

**EcoSmart verze k dispozici:**

| | | | |
|---|---|---|---|
| Montáž výrobku zdarma viz informace iClub – str. 0.0 | – **Rainmaker Select** horní sprcha 460 2jet EcoSmart 9 l / min s přívodem od stropu | bílá/chrom | 24014400 | 2.458,40 |

**k instalaci nutné:**

| | | | |
|---|---|---|---|
| Montáž výrobku zdarma viz informace iClub – str. 0.0 | – **Rainmaker Select** základní těleso pro horní sprchu s přívodem od stropu | | 24010180 | 289,40 |

**volitelné doplňky:**

| | | | |
|---|---|---|---|
| Montáž výrobku zdarma viz informace iClub – str. 0.0 | – **ShowerSelect Glass** ventil pod omítku pro 3 spotřebiče | bílá/chrom | 15736400 | 608,80 |
| Montáž výrobku zdarma viz informace iClub – str. 0.0 | – **ShowerSelect Glass** termostat HighFlow pod omítku | bílá/chrom | 15734400 | 608,80 |

Míry na rozměrových náčrtech jsou v mm.



Montáž výrobku zdarma viz informace iClub – str. 0.0

DESIGN AWARD 2017

reddot award 2017 winner

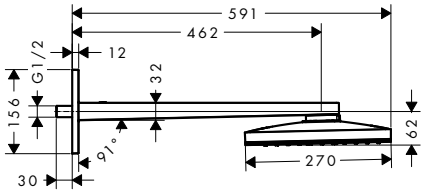


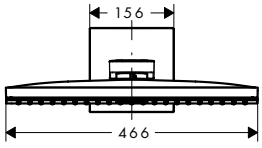


Montáž výrobku zdarma viz informace iClub – str. 0.0

Montáž výrobku zdarma viz informace iClub – str. 0.0

Montáž výrobku zdarma viz informace iClub – str. 0.0

| | Povrch. úprava | Obj.č. | EUR |
|---|---|---|---|
| **Rainmaker Select** horní sprcha 460 1jet se sprchovým ramenem<br>– obsahuje: horní sprcha, sprchové rameno, rozeta<br>– velikost sprchové hlavice: 466 x 270 mm<br>– druh proudu: Rain<br>– materiál disku vodních paprsků: plexisklo<br>– snadno čistitelný disk vodních paprsků vzhledu skla<br>– délka sprchového ramena 462 mm<br>– maximální průtok při 0,3 MPa: 19 l / min<br>– průtokové množství proudu Rain (při 0,3 MPa): 19 l / min<br>– počáteční bod spolehlivé funkce v l / min.: 12 l / min<br>– min. průtokový tlak: 1,5 bar<br>– při čištění lze pohledový díl horní sprchy sejmout<br>– horní sprcha se dá pro čištění sejmout<br>– montáž: instalace na stěnu<br>– závit přívodu G ½<br>– rozměr přívodů: DN15 | bílá/chrom<br>černá/chrom | 24003400<br>24003600 | 2.024,60<br>2.024,60 |
| **EcoSmart verze k dispozici:**<br>– **Rainmaker Select** horní sprcha 460 1jet EcoSmart 9 l / min se sprchovým ramenem | bílá/chrom | 24013400 | 2.024,60 |
| **volitelné doplňky:**<br>– **ShowerSelect Glass** termostat pod omítku pro 2 spotřebiče | bílá/chrom | 15738400 | 916,60 |
| – **ShowerTablet Select** 700 univerzální termostat na stěnu pro 2 spotřebiče | bílá/chrom | 13184400 | 1.446,20 |

Quick Clean

XXL Performance



Míry na rozměrových náčrtech jsou v mm.

Technická specifikace výrobků a měrné jednotky mohou být změněny.

| | Povrch. úprava | Obj.č. | EUR |
|---|---|---|---|
| **Rainmaker Select** horní sprcha 460 1jet s přívodem od stropu | bílá/chrom | 24002400 | 1.880,00 |
| | černá/chrom | 24002600 | 1.880,00 |



Montáž výrobku zdarma
viz informace iClub – str. 0.0

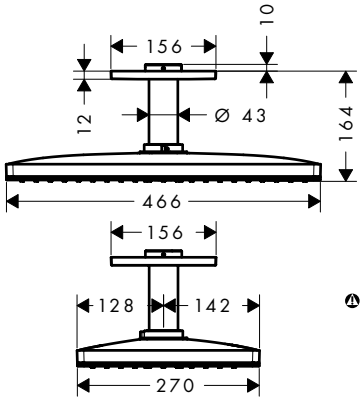


- obsahuje: horní sprcha, přívod od stropu, rozeta
- velikost sprchové hlavice: 466 x 270 mm
- druh proudu: Rain
- materiál disku vodních paprsků: plexisklo
- snadno čistitelný disk vodních paprsků vzhledu skla
- mosazný přívod od stropu
- délka přívodu od stropu: 100 mm
- maximální průtok při 0,3 MPa: 21 l / min
- průtokové množství proudu Rain (při 0,3 MPa): 21 l / min
- počáteční bod spolehlivé funkce v l / min.: 12 l / min
- min. průtokový tlak: 1,5 bar
- při čištění lze pohledový díl horní sprchy sejmout
- horní sprcha se dá pro čištění sejmout
- montáž: na strop
- rozměr přívodů: DN15
- není součástí: základní těleso

**EcoSmart verze k dispozici:**

| | | | |
|---|---|---|---|
| – **Rainmaker Select** horní sprcha 460 1jet EcoSmart 9 l / min s přívodem od stropu | bílá/chrom | 24012400 | 1.880,00 |

**k instalaci nutné:**

| | | | |
|---|---|---|---|
| – **Rainmaker Select** základní těleso pro horní sprchu s přívodem od stropu | | 24010180 | 289,40 |

**volitelné doplňky:**

| | | | |
|---|---|---|---|
| – **ShowerSelect Glass** termostat pod omítku pro 2 spotřebiče | bílá/chrom | 15738400 | 916,60 |
| – **ShowerTablet Select** 700 univerzální termostat na stěnu pro 2 spotřebiče | bílá/chrom | 13184400 | 1.446,20 |

Míry na rozměrových náčrtech jsou v mm.



Technická specifikace výrobků a měrné jednotky mohou být změněny.

## Rainfinity



Montáž výrobku zdarma viz informace iClub – str. 0.0

GOLD AWARD 2019

reddot award 2019 best of the best

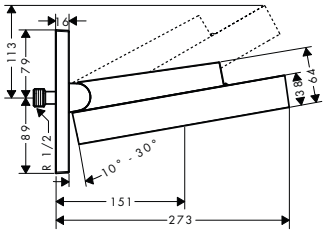


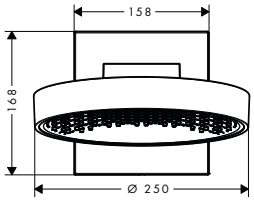


| | Povrch. úprava | Obj.č. | EUR |
|---|---|---|---|
| **Rainfinity** horní sprcha 250 1jet s nástěnným připojením | chrom | 26226000 | 882,50 |
| | matná bílá | 26226700 | 1.147,00 |

Quick Clean

XXL Performance

- obsahuje: horní sprcha, nástěnné připojení
- velikost sprchové hlavice: 250 mm
- druh proudu: PowderRain
- střed disku proudů: 151 mm
- materiál disku vodních paprsků: hliník
- povrchová úprava disku vodních paprsků: grafitově černá
- sprchovou hlavici lze svisle naklápět o 10-30°
- maximální průtok při 0,3 MPa: 19 l / min
- průtokové množství proudu PowderRain (při 0,3 MPa): 19 l / min
- počáteční bod spolehlivé funkce v l / min.: 11,5 l / min
- min. průtokový tlak: 1,4 bar
- horní sprcha se dá pro čištění sejmout
- montáž: instalace na stěnu
- závit přívodu G ½
- rozměr přívodů: DN15
- nevhodné pro průtokový ohřívač
- akcentová barva: grafitová černá

**varianty velikosti k dispozici:**

Montáž výrobku zdarma viz informace iClub – str. 0.0

| | | | |
|---|---|---|---|
| – **Rainfinity** horní sprcha 360 1jet s nástěnným připojením | chrom | 26230000 | 1.010,20 |
| | kartáčovaný bronz | 26230140 | 1.515,40 |
| | kartáčovaný černý chrom | 26230340 | 1.515,40 |
| | matná černá | 26230670 | 1.313,40 |
| | matná bílá | 26230700 | 1.313,40 |
| | leštěný vzhled zlata | 26230990 | 1.515,40 |

**EcoSmart verze k dispozici:**

Montáž výrobku zdarma viz informace iClub – str. 0.0

| | | | |
|---|---|---|---|
| – **Rainfinity** horní sprcha 250 1jet EcoSmart s nástěnným připojením | chrom | 26227000 | 882,50 |
| | matná bílá | 26227700 | 1.147,00 |



Míry na rozměrových náčrtech jsou v mm.



Montáž výrobku zdarma viz informace iClub – str. 0.0

GOLD AWARD 2019 · DESIGN AWARD 2020 · reddot award 2019 best of the best

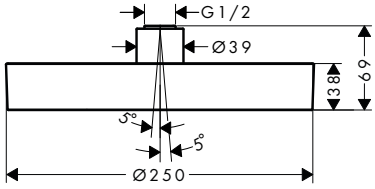


| | Povrch. úprava | Obj.č. | EUR |
|---|---|---|---|
| **Rainfinity** horní sprcha 250 1jet | chrom | 26228000 | 741,70 |
| – velikost sprchové hlavice: 250 mm | kartáčovaný bronz | 26228140 | 1.112,50 |
| – druh proudu: PowderRain | kartáčovaný černý chrom | 26228340 | 1.112,50 |
| – kulový kloub: nastavitelný úhel horní sprchy (2 x 5°) | matná černá | 26228670 | 964,10 |
| – rám: kov | matná bílá | 26228700 | 964,10 |
| – materiál disku vodních paprsků: hliník | leštěný vzhled zlata | 26228990 | 1.112,50 |
| – povrchová úprava disku vodních paprsků: grafitově černá | | | |
| – maximální průtok při 0,3 MPa: 16 l / min | | | |
| – průtokové množství proudu PowderRain (při 0,3 MPa): 16 l / min | | | |
| – počáteční bod spolehlivé funkce v l / min.: 7,9 l / min | | | |
| – min. průtokový tlak: 0,1 MPa | | | |
| – horní sprcha se dá pro čištění sejmout | | | |
| – montáž: strop nebo stěna | | | |
| – závit přívodu G ½ | | | |
| – rozměr přívodů: DN15 | | | |
| – nevhodné pro průtokový ohřívač | | | |
| – akcentová barva: grafitová černá | | | |
| **k instalaci nutné (vyberte položku):** | | | |
| – Sprchové rameno 38,9 cm, hranatá verze | chrom | 27694000 | 219,20 |
| | kartáčovaný bronz | 27694140 | 329,00 |
| | kartáčovaný černý chrom | 27694340 | 329,00 |
| | matná černá | 27694670 | 306,90 |
| | matná bílá | 27694700 | 306,90 |
| | leštěný vzhled zlata | 27694990 | 329,00 |
| – Přívod od stropu S 10 cm | chrom | 27393000 | 66,50 |
| | kartáčovaný bronz | 27393140 | 99,70 |
| | kartáčovaný černý chrom | 27393340 | 99,70 |
| | matná černá | 27393670 | 93,00 |
| | matná bílá | 27393700 | 93,00 |
| | leštěný vzhled zlata | 27393990 | 99,70 |
| – Přívod od stropu S 30 cm | chrom | 27389000 | 94,60 |
| | kartáčovaný bronz | 27389140 | 142,40 |
| | kartáčovaný černý chrom | 27389340 | 142,40 |
| | matná černá | 27389670 | 133,10 |
| | matná bílá | 27389700 | 133,10 |
| | leštěný vzhled zlata | 27389990 | 142,40 |
| **varianty velikosti k dispozici:** | | | |
| – **Rainfinity** horní sprcha 360 1jet | chrom | 26231000 | 869,40 |
| | kartáčovaný bronz | 26231140 | 1.304,30 |
| | kartáčovaný černý chrom | 26231340 | 1.304,30 |
| | matná černá | 26231670 | 1.130,50 |
| | matná bílá | 26231700 | 1.130,50 |
| | leštěný vzhled zlata | 26231990 | 1.304,30 |
| **EcoSmart verze k dispozici:** | | | |
| – **Rainfinity** horní sprcha 250 1jet EcoSmart | chrom | 26229000 | 741,70 |
| | kartáčovaný bronz | 26229140 | 1.059,60 |
| | kartáčovaný černý chrom | 26229340 | 1.059,60 |
| | matná černá | 26229670 | 918,20 |
| | matná bílá | 26229700 | 964,10 |
| | leštěný vzhled zlata | 26229990 | 1.059,60 |

Quick Clean · XXL Performance

Montáž výrobku zdarma viz informace iClub – str. 0.0

Montáž výrobku zdarma viz informace iClub – str. 0.0

Míry na rozměrových náčrtech jsou v mm.



Montáž výrobku zdarma
viz informace iClub – str. 0.0

GOLD AWARD 2019

DESIGN AWARD 2020

reddot award 2019
best of the best

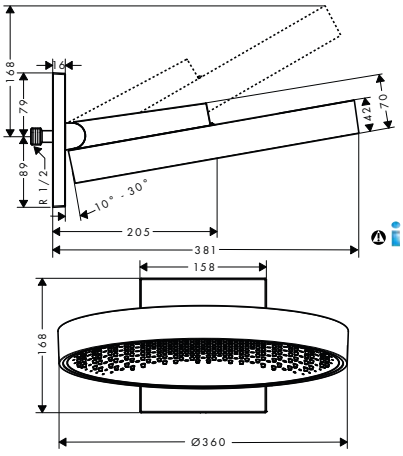


Montáž výrobku zdarma
viz informace iClub – str. 0.0

## **Rainfinity** horní sprcha 360 1jet s nástěnným připojením

- obsahuje: horní sprcha, nástěnné připojení
- velikost sprchové hlavice: 360 mm
- druh proudu: PowderRain
- střed disku proudů: 205 mm
- rám: kov
- materiál disku vodních paprsků: hliník
- povrchová úprava disku vodních paprsků: grafitově černá
- sprchovou hlavici lze svisle naklápět o 10-30°
- maximální průtok při 0,3 MPa: 21 l / min
- průtokové množství proudu PowderRain (při 0,3 MPa): 21 l / min
- počáteční bod spolehlivé funkce v l / min.: 16,5 l / min
- min. průtokový tlak: 0,2 MPa
- horní sprcha se dá pro čištění sejmout
- montáž: instalace na stěnu
- závit přívodu G ½
- rozměr přívodů: DN15

| Povrch. úprava | Obj.č. | EUR |
|---|---|---|
| chrom | 26230000 | 1.010,20 |
| kartáčovaný bronz | 26230140 | 1.515,40 |
| kartáčovaný černý chrom | 26230340 | 1.515,40 |
| matná černá | 26230670 | 1.313,40 |
| matná bílá | 26230700 | 1.313,40 |
| leštěný vzhled zlata | 26230990 | 1.515,40 |

Quick Clean

XXL Performance

**varianty velikosti k dispozici:**

| | | | |
|---|---|---|---|
| – **Rainfinity** horní sprcha 250 1jet s nástěnným připojením | chrom | 26226000 | 882,50 |
| | matná bílá | 26226700 | 1.147,00 |



Míry na rozměrových náčrtech jsou v mm.



Montáž výrobku zdarma
viz informace iClub – str. 0.0

GOLD AWARD 2019

DESIGN AWARD 2020

reddot award 2019
best of the best

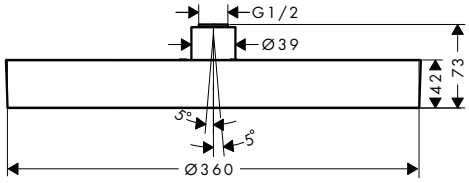


## **Rainfinity** horní sprcha 360 1jet

- velikost sprchové hlavice: 360 mm
- druh proudu: PowderRain
- kulový kloub: nastavitelný úhel horní sprchy (2 x 5°)
- rám: kov
- materiál disku vodních paprsků: hliník
- povrchová úprava disku vodních paprsků: grafitově černá
- maximální průtok při 0,3 MPa: 20,3 l / min
- průtokové množství proudu PowderRain (při 0,3 MPa): 20,3 l / min
- počáteční bod spolehlivé funkce v l / min.: 17,3 l / min
- horní sprcha se dá pro čištění sejmout
- montáž: strop nebo stěna
- závit přívodu G ½
- rozměr přívodů: DN15

| Povrch. úprava | Obj.č. | EUR |
|---|---|---|
| chrom | 26231000 | 869,40 |
| kartáčovaný bronz | 26231140 | 1.304,30 |
| kartáčovaný černý chrom | 26231340 | 1.304,30 |
| matná černá | 26231670 | 1.130,50 |
| matná bílá | 26231700 | 1.130,50 |
| leštěný vzhled zlata | 26231990 | 1.304,30 |

Quick Clean

XXL Performance

**k instalaci nutné (vyberte položku):**

| | | | |
|---|---|---|---|
| – Sprchové rameno 38,9 cm, hranatá verze | chrom | 27694000 | 219,20 |
| | kartáčovaný bronz | 27694140 | 329,00 |
| | kartáčovaný černý chrom | 27694340 | 329,00 |
| | matná černá | 27694670 | 306,90 |
| | matná bílá | 27694700 | 306,90 |
| | leštěný vzhled zlata | 27694990 | 329,00 |
| – Přívod od stropu S 10 cm | chrom | 27393000 | 66,50 |
| | kartáčovaný bronz | 27393140 | 99,70 |
| | kartáčovaný černý chrom | 27393340 | 99,70 |
| | matná černá | 27393670 | 93,00 |
| | matná bílá | 27393700 | 93,00 |
| | leštěný vzhled zlata | 27393990 | 99,70 |
| – Přívod od stropu S 30 cm | chrom | 27389000 | 94,60 |
| | kartáčovaný bronz | 27389140 | 142,40 |
| | kartáčovaný černý chrom | 27389340 | 142,40 |
| | matná černá | 27389670 | 133,10 |
| | matná bílá | 27389700 | 133,10 |
| | leštěný vzhled zlata | 27389990 | 142,40 |

**varianty velikosti k dispozici:**

Montáž výrobku zdarma
viz informace iClub – str. 0.0

| | | | |
|---|---|---|---|
| – **Rainfinity** horní sprcha 250 1jet | chrom | 26228000 | 741,70 |
| | kartáčovaný bronz | 26228140 | 1.112,50 |
| | kartáčovaný černý chrom | 26228340 | 1.112,50 |
| | matná černá | 26228670 | 964,10 |
| | matná bílá | 26228700 | 964,10 |
| | leštěný vzhled zlata | 26228990 | 1.112,50 |

Míry na rozměrových náčrtech jsou v mm.



Montáž výrobku zdarma viz informace iClub – str. 0.0

GOLD AWARD 2019

reddot award 2019 best of the best

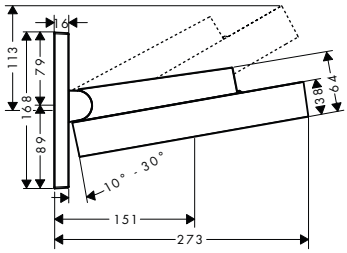


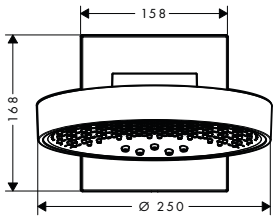


| | Povrch. úprava | Obj.č. | EUR |
|---|---|---|---|
| **Rainfinity** horní sprcha 250 3jet s nástěnným připojením | chrom | 26232000 | 1.266,00 |
| | matná bílá | 26232700 | 1.645,60 |
| – obsahuje: horní sprcha, nástěnné připojení | | | |
| – velikost sprchové hlavice: 250 mm | | | |
| – druh proudu: PowderRain, Intense PowderRain, RainStream | | | |
| – střed disku proudů: 151 mm | | | |
| – rám: kov | | | |
| – materiál disku vodních paprsků: hliník | | | |
| – povrchová úprava disku vodních paprsků: grafitově černá | | | |
| – sprchovou hlavici lze svisle naklápět o 10-30° | | | |
| – maximální průtok při 0,3 MPa: 20 l / min | | | |
| – průtokové množství proudu PowderRain (při 0,3 MPa): 20 l / min | | | |
| – průtok Intense PowderRain (0,3 MPa): 18 l / min | | | |
| – průtokové množství proudu RainStream (při 0,3 MPa): 16 l / min | | | |
| – min. průtokový tlak: 1,7 bar | | | |
| – ovládání třech zón vodních proudů musí být řízeno prostřednictvím 3 ventilů nebo přepínacím ventilem se 3 výtoky | | | |
| – horní sprcha se dá pro čištění sejmout | | | |
| – montáž: nástěnná podomítková instalace na iBox | | | |
| **varianty velikosti k dispozici:** | | | |
| – **Rainfinity** horní sprcha 360 3jet s nástěnným připojením | chrom | 26234000 | 1.393,70 |
| | kartáčovaný bronz | 26234140 | 2.090,60 |
| | kartáčovaný černý chrom | 26234340 | 2.090,60 |
| | matná černá | 26234670 | 1.811,90 |
| | matná bílá | 26234700 | 1.811,90 |
| | leštěný vzhled zlata | 26234990 | 2.090,60 |
| **EcoSmart verze k dispozici:** | | | |
| – **Rainfinity** horní sprcha 250 3jet EcoSmart s nástěnným připojením | chrom | 26233000 | 1.266,00 |
| | matná bílá | 26233700 | 1.645,60 |
| **k instalaci nutné:** | | | |
| – Základní těleso iBox universal | | 01800180 | 147,00 |

Montáž výrobku zdarma viz informace iClub – str. 0.0

Montáž výrobku zdarma viz informace iClub – str. 0.0

Míry na rozměrových náčrtech jsou v mm.

Technická specifikace výrobků a měrné jednotky mohou být změněny.

| | Povrch. úprava | Obj.č. | EUR |
|---|---|---|---|



Montáž výrobku zdarma viz informace iClub – str. 0.0

GOLD AWARD 2019 · DESIGN AWARD 2020 · reddot award 2019 best of the best

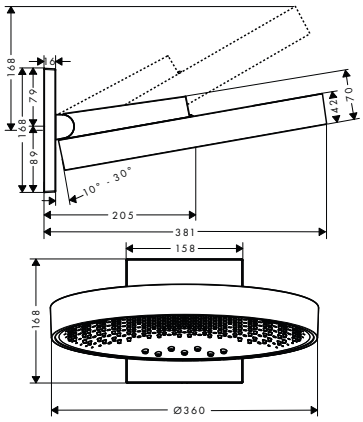


Montáž výrobku zdarma viz informace iClub – str. 0.0

## **Rainfinity** horní sprcha 360 3jet s nástěnným připojením

- obsahuje: horní sprcha, nástěnné připojení
- velikost sprchové hlavice: 360 mm
- druh proudu: PowderRain, Intense PowderRain, RainStream
- střed disku proudů: 205 mm
- rám: kov
- materiál disku vodních paprsků: hliník
- povrchová úprava disku vodních paprsků: grafitově černá
- sprchovou hlavici lze svisle naklápět o 10-30°
- maximální průtok při 0,3 MPa: 28,1 l / min
- průtokové množství proudu PowderRain (při 0,3 MPa): 20 l / min
- průtok Intense PowderRain (0,3 MPa): 18 l / min
- průtokové množství proudu RainStream (při 0,3 MPa): 16 l / min
- počáteční bod spolehlivé funkce v l / min.: 12,2 l / min
- min. průtokový tlak: 1,7 bar
- ovládání třech zón vodních proudů musí být řízeno prostřednictvím 3 ventilů nebo přepínacím ventilem se 3 výtoky
- horní sprcha se dá pro čištění sejmout
- montáž: nástěnná podomítková instalace na iBox
- rozměr přívodů: DN15

| | | | |
|---|---|---|---|
| chrom | | 26234000 | 1.393,70 |
| kartáčovaný bronz | | 26234140 | 2.090,60 |
| kartáčovaný černý | | 26234340 | 2.090,60 |
| chrom matná černá | | 26234670 | 1.811,90 |
| matná bílá | | 26234700 | 1.811,90 |
| leštěný vzhled zlata | | 26234990 | 2.090,60 |

Quick Clean · XXL Performance

**varianty velikosti k dispozici:**

| | | | |
|---|---|---|---|
| – **Rainfinity** horní sprcha 250 3jet s nástěnným připojením | chrom | 26232000 | 1.266,00 |
| | matná bílá | 26232700 | 1.645,60 |

**k instalaci nutné:**

| | | | |
|---|---|---|---|
| – Základní těleso iBox universal | | 01800180 | 147,00 |



Montáž výrobku zdarma viz informace iClub – str. 0.0

GOLD AWARD 2019 · reddot award 2019 best of the best

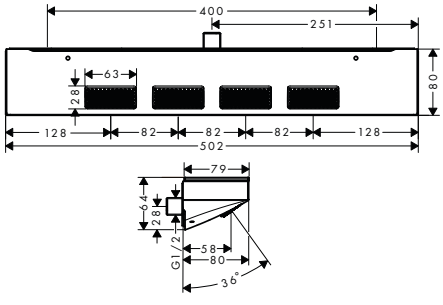


## **Rainfinity** šíjová sprcha 500 1jet s poličkou

- velikost sprchové hlavice: 502 x 80 mm
- druh proudu: PowderRain
- disk proudů: 309 x 28 mm
- oblast použití: využitelné jako horní, zádová nebo boční sprcha
- průtokové množství proudu PowderRain (při 0,3 MPa): 14,5 l / min
- min. průtokový tlak: 1,1 bar
- závit přívodu: G ½
- materiál: kov
- polička z bezpečnostního skla
- povrchová úprava u poličky v barevné variantě -000 = zrcadlové sklo

| | | | |
|---|---|---|---|
| chrom | | 26243000 | 575,50 |
| matná bílá | | 26243700 | 748,00 |

Quick Clean · XXL Performance

Míry na rozměrových náčrtech jsou v mm.

## Raindance Rainmaker

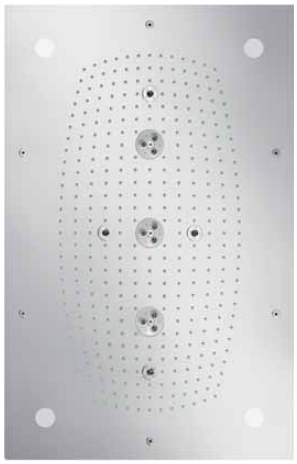

Montáž výrobku zdarma
viz informace iClub – str. 0.0

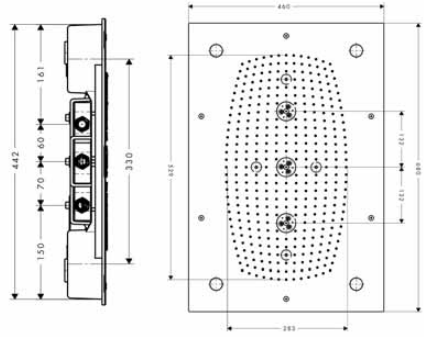

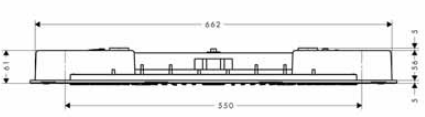



| | Povrch. úprava | Obj.č. | EUR |
|---|---|---|---|
| **Raindance Rainmaker** horní sprcha 680/460 3jet s osvětlením | chrom | 28418000 | 6.107,30 |
| – velikost sprchové hlavice: 680 x 460 mm<br>– druh proudu: RainAir, Whirl, RainAir XL<br>– materiál disku vodních paprsků: kov<br>– maximální průtok při 0,3 MPa: 28,1 l / min<br>– průtokové množství proudu RainAir (při 0,3 MPa): 20 l / min<br>– průtok RainAir XL (při 0,3 MPa): 28,1 l / min<br>– průtokové množství proudu WhrilAir (při 0,3 MPa): 22 l / min<br>– min. průtokový tlak: 3 baru<br>– ovládání třech zón vodních proudů musí být řízeno prostřednictvím 3 ventilů nebo přepínacím ventilem se 3 výtoky<br>– montáž: stropní instalace pod omítku na základní těleso<br>– závit přívodu G ½<br>– rozměr přívodů: DN20<br>– s vestavěným osvětlením<br>– světelný zdroj: LED<br>– napájení: 12 V - DC<br>– transformátor síťový napáječ pod omítku 12 V, 18 W<br>– vstupní napětí: 100 - 240 V AC / 50/60 Hz<br>– výstupní napětí: 12 V - DC<br>– barevná teplota: 2700 K<br>– Bezpečnost je kontrolována a výroba je sledována firmou TÜV SÜD Product Service GmbH<br>– není součástí: základní těleso | | | |
| **k dispozici od ledna 2023** | | | |
| **alternativní velikosti:** | | | |
| – **Raindance Rainmaker** horní sprcha 680/460 3jet bez osvětlení | chrom | 28417000 | 5.121,50 |
| **k instalaci nutné:** | | | |
| – **Raindance Rainmaker** základní těleso pro horní sprchu 680/460 3jet | | 28414180 | 159,90 |
| **volitelné doplňky:** | | | |
| – **ShowerSelect** termostat HighFlow pod omítku pro 1 spotřebič a další výtok | chrom | 15761000 | 677,80 |
| – **ShowerSelect** ventil pod omítku pro 3 spotřebiče | chrom | 15764000 | 489,70 |



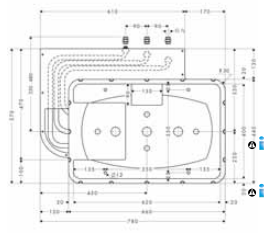

Montáž výrobku zdarma
viz informace iClub – str. 0.0

| | | | |
|---|---|---|---|
| **Raindance Rainmaker** základní těleso pro horní sprchu 680/460 3jet | | 28414180 | 159,90 |
| – rozměr přívodů: G ½ | | | |
| **volitelné doplňky:** | | | |
| – **Raindance Rainmaker** horní sprcha 680/460 3jet s osvětlením | chrom | 28418000 | 6.107,30 |
| – **Raindance Rainmaker** horní sprcha 680/460 3jet bez osvětlení | chrom | 28417000 | 5.121,50 |

Míry na rozměrových náčrtech jsou v mm.

| | Povrch. úprava | Obj.č. | EUR |
|---|---|---|---|



**Montáž výrobku zdarma**
viz informace iClub – str. 0.0

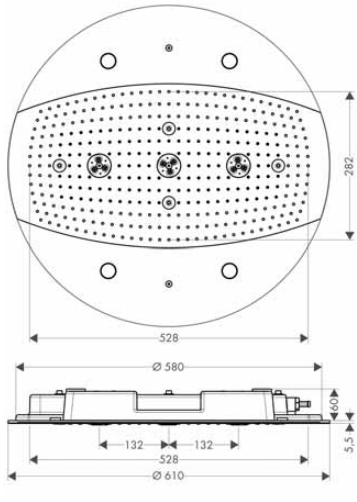


## **Raindance Rainmaker** horní sprcha 600 3jet s osvětlením

chrom — 26117000 — 6.108,10

AirPower · Quick Clean · XXL Performance

**k dispozici od ledna 2023**

- velikost sprchové hlavice: 600 mm
- druh proudu: RainAir, Whirl, RainAir XL
- materiál disku vodních paprsků: kov
- maximální průtok při 0,3 MPa: 25 l / min
- průtokové množství proudu RainAir (při 0,3 MPa): 20,5 l / min
- průtok RainAir XL (při 0,3 MPa): 25 l / min
- průtokové množství proudu WhrilAir (při 0,3 MPa): 20,5 l / min
- min. průtokový tlak: 3 baru
- ovládání třech zón vodních proudů musí být řízeno prostřednictvím 3 ventilů nebo přepínacím ventilem se 3 výtoky
- montáž: stropní instalace pod omítku na základní těleso
- závit přívodu G ½
- rozměr přívodů: DN20
- s vestavěným osvětlením
- světelný zdroj: LED
- napájení: 12 V - DC
- transformátor síťový napáječ pod omítku 12 V, 18 W
- vstupní napětí: 100 - 240 V AC / 50/60 Hz
- výstupní napětí: 12 V - DC
- barevná teplota: 2700 K
- nevhodné pro průtokový ohřívač
- Bezpečnost je kontrolována a výroba je sledována firmou TÜV SÜD Product Service GmbH
- není součástí: základní těleso

**alternativní velikosti:**

- **Raindance Rainmaker** horní sprcha 600 3jet bez osvětlení — chrom — 26115000 — 5.121,70

**k instalaci nutné:**

- **Raindance Rainmaker** základní těleso pro horní sprchu 600 3jet — 28412180 — 144,30

**volitelné doplňky:**

- **ShowerSelect S** ventil pod omítku pro 3 spotřebiče — chrom — 15745000 — 489,70
- **ShowerSelect S** termostat HighFlow pod omítku pro 1 spotřebič a další výtok — chrom — 15742000 — 677,80



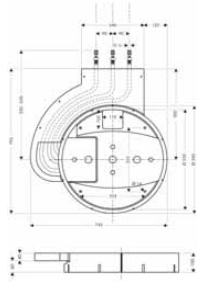

**Montáž výrobku zdarma**
viz informace iClub – str. 0.0

## **Raindance Rainmaker** základní těleso pro horní sprchu 600 3jet

28412180 — 144,30

- rozměr přívodů: G ½

**volitelné doplňky:**

- **Raindance Rainmaker** horní sprcha 600 3jet s osvětlením — chrom — 26117000 — 6.108,10
- **Raindance Rainmaker** horní sprcha 600 3jet bez osvětlení — chrom — 26115000 — 5.121,70

Míry na rozměrových náčrtech jsou v mm.

## Raindance Rainfall

| | Povrch. úprava | Obj.č. | EUR |
|---|---|---|---|
| **Raindance Rainfall** horní sprcha 180 2jet | chrom | 28433000 | 1.635,40 |
| | bílá/chrom | 28433400 | 1.635,40 |



- obsahuje: horní sprcha, nástěnné připojení
- velikost sprchové hlavice: 180 mm
- druh proudu: RainAir, přívalový proud
- materiál disku vodních paprsků: kov
- povrch sprchového dílu ve dvou variantách: chrom nebo bílá
- maximální průtok při 0,3 MPa: 24 l / min
- průtokové množství proudu RainAir (při 0,3 MPa): 17 l / min
- průtokové množství proudu RainFlow (při 0,3 MPa): 24 l / min
- min. průtokový tlak: 0,2 MPa
- napájení dvou zón vodních paprsků se musí provádět dvěma ventily nebo přepínacím ventilem se dvěma výstupy
- montáž: nástěnná podomítková instalace na iBox
- rozměr přívodů: DN15
- není součástí: základní těleso

Montáž výrobku zdarma
viz informace iClub – str. 0.0

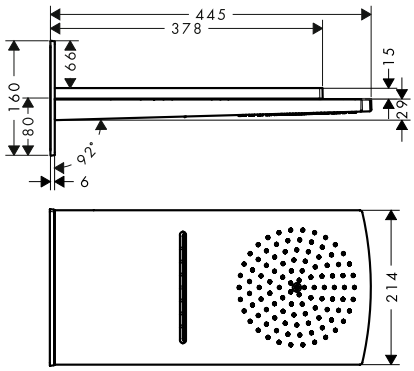


**k instalaci nutné:**

| | | | |
|---|---|---|---|
| – Základní těleso iBox universal | | 01800180 | 147,00 |

**volitelné doplňky:**

| | | | |
|---|---|---|---|
| – **ShowerSelect** termostat HighFlow pod omítku | chrom | 15760000 | 489,70 |
| – **ShowerSelect** ventil pod omítku pro 3 spotřebiče | chrom | 15764000 | 489,70 |

---

| | | | |
|---|---|---|---|
| **Raindance Rainfall** horní sprcha 150 1jet stream | chrom | 26443000 | 306,30 |



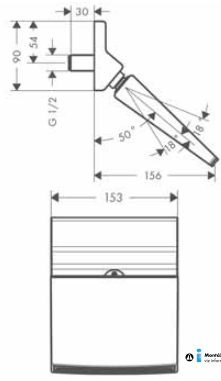


- velikost sprchové hlavice: 153 mm
- druh proudu: Stream
- kulový kloub: nastavitelný úhel horní sprchy
- maximální průtok při 0,3 MPa: 18 l / min
- průtokové množství proudu RainStream (při 0,3 MPa): 18 l / min
- min. průtokový tlak: 1,7 bar
- montáž: instalace na stěnu
- závit přívodu G ½
- rozměr přívodů: DN15

**volitelné doplňky:**

| | | | |
|---|---|---|---|
| – **ShowerSelect** termostat pod omítku pro 1 spotřebič | chrom | 15762000 | 677,80 |

---

| | | | |
|---|---|---|---|
| **Raindance Rainfall** horní sprcha 150 1jet | chrom | 26442000 | 306,30 |



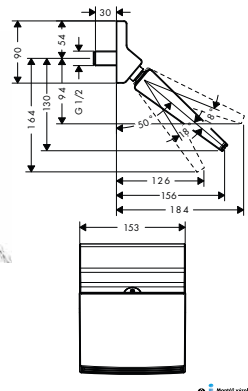


- velikost sprchové hlavice: 153 mm
- druh proudu: RainFlow
- kulový kloub: nastavitelný úhel horní sprchy
- maximální průtok při 0,3 MPa: 18 l / min
- průtokové množství proudu RainFlow (při 0,3 MPa): 18 l / min
- min. průtokový tlak: 1,7 bar
- montáž: instalace na stěnu
- závit přívodu G ½
- rozměr přívodů: DN15

**volitelné doplňky:**

| | | | |
|---|---|---|---|
| – **ShowerSelect** termostat pod omítku pro 1 spotřebič | chrom | 15762000 | 677,80 |

Míry na rozměrových náčrtech jsou v mm.

## Raindance 260 x 260 mm horní sprcha pro instalaci pod omítku

| | Povrch. úprava | Obj.č. | EUR |
|---|---|---|---|
| **Raindance** horní sprcha 260/260 1jet | chrom | 26472000 | 518,40 |



AirPower · Quick Clean · XXL Performance

- velikost sprchové hlavice: 260 x 260 mm
- druh proudu: RainAir
- materiál disku vodních paprsků: kov
- maximální průtok při 0,3 MPa: 15 l / min
- průtokové množství proudu RainAir (při 0,3 MPa): 15 l / min
- min. průtokový tlak: 1,7 bar
- při čištění lze pohledový díl horní sprchy sejmout
- montáž: stropní instalace pod omítku
- závit přívodu G ½
- rozměr přívodů: DN15
- není součástí: základní těleso

**Montáž výrobku zdarma**
viz informace iClub – str. 0.0

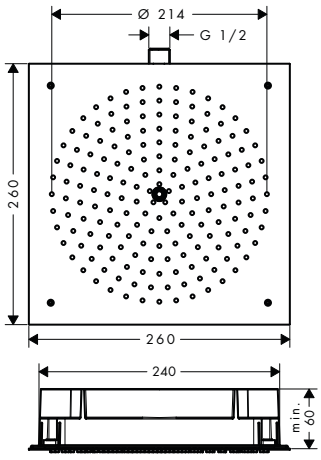


**EcoSmart verze k dispozici:**

| | | | |
|---|---|---|---|
| – **Raindance** horní sprcha 260/260 1jet EcoSmart 9 l / min | chrom | 26481000 | 518,40 |

**k instalaci nutné:**

| | | | |
|---|---|---|---|
| – **Raindance** základní těleso pro horní sprchu 260/260 1jet | | 26471180 | 118,70 |

**volitelné doplňky:**

| | | | |
|---|---|---|---|
| – **ShowerSelect** termostat pod omítku pro 2 spotřebiče | chrom | 15763000 | 738,10 |

| | | | |
|---|---|---|---|
| **Raindance** základní těleso pro horní sprchu 260/260 1jet | | 26471180 | 118,70 |



- rozměr přívodů: G ½

**volitelné doplňky:**

| | | | |
|---|---|---|---|
| – **Raindance** horní sprcha 260/260 1jet | chrom | 26472000 | 518,40 |
| – **Raindance** horní sprcha 260/260 1jet EcoSmart 9 l / min | chrom | 26481000 | 518,40 |

**Montáž výrobku zdarma**
viz informace iClub – str. 0.0

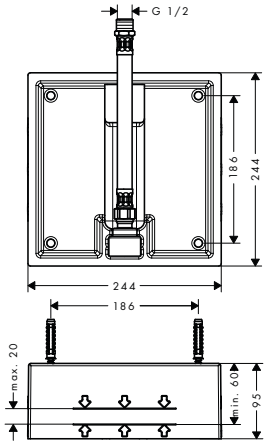


Míry na rozměrových náčrtech jsou v mm.

## Raindance Select S



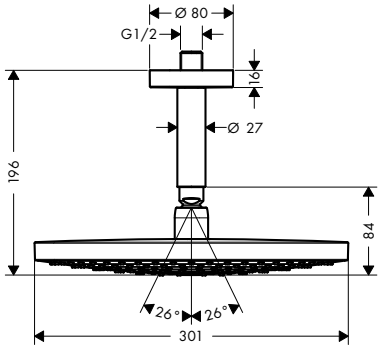


### **Raindance Select S** horní sprcha 300 2jet s přívodem od stropu

- obsahuje: horní sprcha, přívod od stropu
- velikost sprchové hlavice: 301 mm
- druh proudu: Rain, RainAir
- přepínání tlačítkem Select na horní sprše
- kulový kloub: nastavitelný úhel horní sprchy
- materiál disku vodních paprsků: kov
- povrch sprchového dílu ve dvou variantách: chrom nebo bílá
- mosazný přívod od stropu
- délka přívodu od stropu: 100 mm
- maximální průtok při 0,3 MPa: 17 l / min
- průtokové množství proudu Rain (při 0,3 MPa): 17 l / min
- průtokové množství proudu RainAir (při 0,3 MPa): 17 l / min
- min. průtokový tlak: 1,5 bar
- při čištění lze pohledový díl horní sprchy sejmout
- montáž: na strop
- závit přívodu G ½
- rozměr přívodů: DN15
- nevhodné pro průtokový ohřívač

| Povrch. úprava | Obj.č. | EUR |
|---|---|---|
| chrom | 27337000 | 600,20 |
| bílá/chrom | 27337400 | 600,20 |

Select · AirPower · Quick Clean · XXL Performance



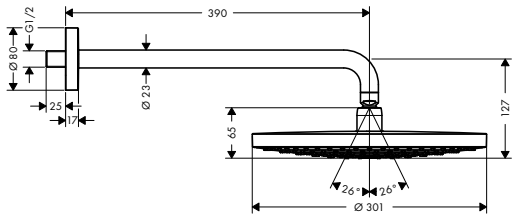


### **Raindance Select S** horní sprcha 300 2jet se sprchovým ramenem

- obsahuje: horní sprcha, sprchové rameno
- velikost sprchové hlavice: 301 mm
- druh proudu: RainAir, Rain
- přepínání tlačítkem Select na horní sprše
- kulový kloub: nastavitelný úhel horní sprchy
- materiál disku vodních paprsků: kov
- povrch sprchového dílu ve dvou variantách: chrom nebo bílá
- délka sprchového ramena 390 mm
- maximální průtok při 0,3 MPa: 17 l / min
- průtokové množství proudu Rain (při 0,3 MPa): 17 l / min
- průtokové množství proudu RainAir (při 0,3 MPa): 17 l / min
- min. průtokový tlak: 1,5 bar
- při čištění lze pohledový díl horní sprchy sejmout
- montáž: instalace na stěnu
- závit přívodu G ½
- rozměr přívodů: DN15

| | | |
|---|---|---|
| chrom | 27378000 | 643,00 |
| bílá/chrom | 27378400 | 643,00 |

Select · AirPower · Quick Clean · XXL Performance



Míry na rozměrových náčrtech jsou v mm.

| | Povrch. úprava | Obj.č. | EUR |
|---|---|---|---|



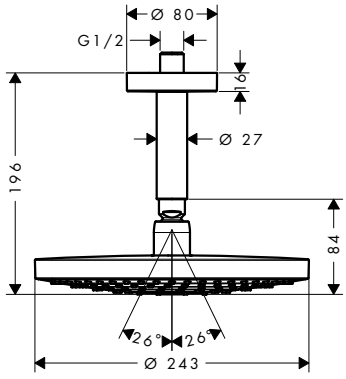


## **Raindance Select S** horní sprcha 240 2jet s přívodem od stropu

- obsahuje: horní sprcha, přívod od stropu
- velikost sprchové hlavice: 243 mm
- druh proudu: RainAir, Rain
- přepínání tlačítkem Select na horní sprše
- kulový kloub: nastavitelný úhel horní sprchy
- materiál disku vodních paprsků: kov
- povrch sprchového dílu ve dvou variantách: chrom nebo bílá
- mosazný přívod od stropu
- délka přívodu od stropu: 100 mm
- maximální průtok při 0,3 MPa: 17 l / min
- průtokové množství proudu Rain (při 0,3 MPa): 17 l / min
- průtokové množství proudu RainAir (při 0,3 MPa): 16 l / min
- min. průtokový tlak: 0,1 MPa
- při čištění lze pohledový díl horní sprchy sejmout
- montáž: na strop
- závit přívodu G ½
- rozměr přívodů: DN15

| | | |
|---|---|---|
| chrom | 26467000 | 457,30 |
| bílá/chrom | 26467400 | 457,30 |

**EcoSmart verze k dispozici:**

- **Raindance Select S** horní sprcha 240 2jet EcoSmart 9 l / min s přívodem od stropu

| | | |
|---|---|---|
| chrom | 26469000 | 457,30 |



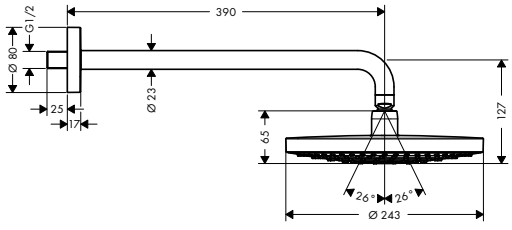


## **Raindance Select S** horní sprcha 240 2jet se sprchovým ramenem

- obsahuje: horní sprcha, sprchové rameno
- velikost sprchové hlavice: 243 mm
- druh proudu: RainAir, Rain
- přepínání tlačítkem Select na horní sprše
- kulový kloub: nastavitelný úhel horní sprchy
- materiál disku vodních paprsků: kov
- povrch sprchového dílu ve dvou variantách: chrom nebo bílá
- délka sprchového ramena 390 mm
- maximální průtok při 0,3 MPa: 17 l / min
- průtokové množství proudu Rain (při 0,3 MPa): 17 l / min
- průtokové množství proudu RainAir (při 0,3 MPa): 16 l / min
- počáteční bod spolehlivé funkce v l / min.: 9 l / min
- min. průtokový tlak: 0,1 MPa
- při čištění lze pohledový díl horní sprchy sejmout
- montáž: instalace na stěnu
- závit přívodu G ½
- rozměr přívodů: DN15

| | | |
|---|---|---|
| chrom | 26466000 | 500,10 |
| bílá/chrom | 26466400 | 500,10 |

**EcoSmart verze k dispozici:**

- **Raindance Select S** horní sprcha 240 2jet EcoSmart 9 l / min se sprchovým ramenem

| | | |
|---|---|---|
| chrom | 26470000 | 500,10 |
| bílá/chrom | 26470400 | 500,10 |

Míry na rozměrových náčrtech jsou v mm.



Technická specifikace výrobků a měrné jednotky mohou být změněny.

| | Povrch. úprava | Obj.č. | EUR |
|---|---|---|---|




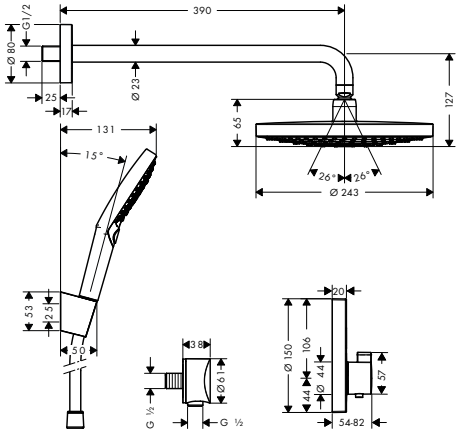


**Raindance Select S** sprchový systém pod omítku s termostatem ShowerSelect S

- obsahuje: horní sprcha, ruční sprcha, sprchový termostat, základní těleso, sprchové rameno, sprchový držák, přípojka hadice, sprchová hadice
- maximální průtok při 0,3 MPa: 17 l / min

**obsah balení:**
- **Raindance Select S** horní sprcha 240 2jet se sprchovým ramenem (# 26466000)
- **Raindance Select S** ruční sprcha 120 3jet (# 26530000)
- **Isiflex** sprchová hadice 125 cm (# 28272000)
- Sprchový držák Porter S (# 28331000)
- **FixFit** přípojka hadice S bez zpětného ventilu (# 27453000)
- **ShowerSelect S** termostat pod omítku pro 2 spotřebiče (# 15743000)
- Základní těleso iBox universal (# 01800180)

| | | |
|---|---|---|
| chrom | 27297000 | 1.430,20 |

## Raindance E






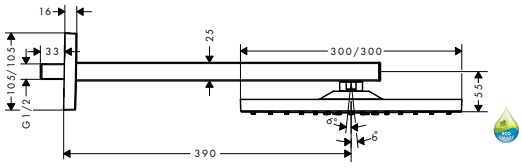


**Raindance E** horní sprcha 300 1jet se sprchovým ramenem

- obsahuje: horní sprcha, sprchové rameno
- velikost sprchové hlavice: 300 x 300 mm
- druh proudu: RainAir
- kulový kloub: nastavitelný úhel horní sprchy
- materiál disku vodních paprsků: kov
- délka sprchového ramena 390 mm
- maximální průtok při 0,3 MPa: 17 l / min
- průtokové množství proudu RainAir (při 0,3 MPa): 17 l / min
- min. průtokový tlak: 1,6 bar
- při čištění lze pohledový díl horní sprchy sejmout
- montáž: instalace na stěnu
- závit přívodu G ½
- rozměr přívodů: DN15

| | | |
|---|---|---|
| chrom | 26238000 | 635,20 |
| kartáčovaný bronz | 26238140 | 952,80 |
| kartáčovaný černý chrom | 26238340 | 952,80 |
| matná černá | 26238670 | 889,40 |
| matná bílá | 26238700 | 889,40 |
| leštěný vzhled zlata | 26238990 | 952,80 |

AirPower · Quick Clean · XXL Performance

**EcoSmart verze k dispozici:**
- **Raindance E** horní sprcha 300 1jet EcoSmart 9 l / min se sprchovým ramenem

| | | |
|---|---|---|
| chrom | 26239000 | 635,20 |

Míry na rozměrových náčrtech jsou v mm.

| | Povrch. úprava | Obj.č. | EUR |
|---|---|---|---|
| **Raindance E** sprchový systém 300 1jet s termostatem ShowerSelect Square | chrom | 27952000 | 1.721,70 |



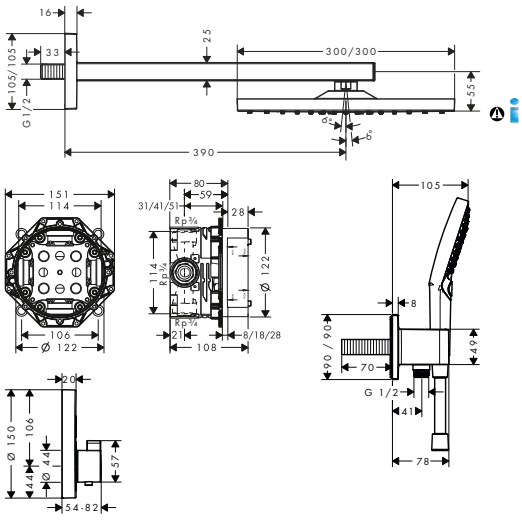


- obsahuje: horní sprcha, ruční sprcha, Termostat, základní těleso, přípojka hadice, sprchová hadice
- velikost sprchové hlavice: 300 x 300 mm
- druh proudu horní sprchy: RainAir
- druh proudu ruční sprchy: PowderRain, Rain, Whirl
- maximální průtok při 0,3 MPa: 17,1 l / min
- min. průtokový tlak: 1,5 bar
- otočný spoj zabraňuje zapletení hadice

**obsah balení:**
- **Raindance E** horní sprcha 300 1jet se sprchovým ramenem (# 26238000)
- **Raindance Select S** ruční sprcha 120 3jet PowderRain (# 26014000)
- **ShowerSelect** termostat pod omítku pro 2 spotřebiče (# 15763000)
- Základní těleso iBox universal (# 01800180)
- **FixFit** přípojka hadice Square se sprchovým držákem (# 26486000)
- **Isiflex** sprchová hadice 125 cm (# 28272000)

| | Povrch. úprava | Obj.č. | EUR |
|---|---|---|---|
| **Raindance E** sprchový systém pro podomítkovou instalaci s termostatem Select | matná černá | 27939670 | 2.327,30 |



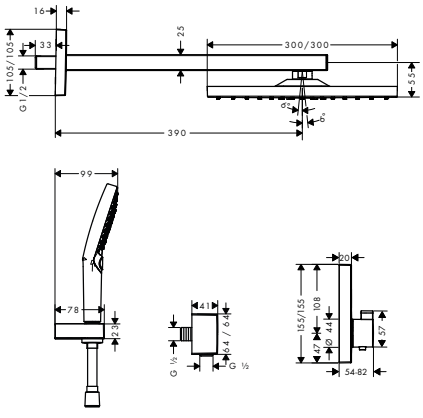


- obsahuje: horní sprcha, ruční sprcha, sprchový termostat, sprchové rameno, sprchový držák, přípojka hadice, sprchová hadice, základní těleso

**obsah balení:**
- **Raindance E** horní sprcha 300 1jet se sprchovým ramenem (# 26238670)
- **Raindance Select S** ruční sprcha 120 3jet (# 26530670)
- **ShowerSelect** termostat pod omítku pro 2 spotřebiče (# 15763670)
- Držák sprchy Porter E (# 28387670)
- **FixFit** přípojka hadice Square se zpětným ventilem (# 26455670)
- **Isiflex** sprchová hadice 125 cm (# 28272670)
- Základní těleso iBox universal (# 01800180)

Míry na rozměrových náčrtech jsou v mm.

| | Povrch. úprava | Obj.č. | EUR |
|---|---|---|---|
| **Raindance E** horní sprcha 300 1jet s přívodem od stropu | chrom | 26250000 | 596,80 |
| | kartáčovaný bronz | 26250140 | 895,20 |
| | kartáčovaný černý chrom | 26250340 | 895,20 |
| | matná černá | 26250670 | 835,60 |
| | matná bílá | 26250700 | 835,60 |
| | leštěný vzhled zlata | 26250990 | 895,20 |



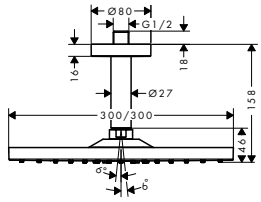


DESIGN AWARD 2018 · DESIGN AWARD 2020

AirPower · Quick Clean · XXL Performance

- obsahuje: horní sprcha, přívod od stropu
- velikost sprchové hlavice: 300 x 300 mm
- druh proudu: RainAir
- kulový kloub: nastavitelný úhel horní sprchy
- materiál disku vodních paprsků: kov
- mosazný přívod od stropu
- délka přívodu od stropu: 158 mm
- maximální průtok při 0,3 MPa: 17 l / min
- průtokové množství proudu RainAir (při 0,3 MPa): 17 l / min
- min. průtokový tlak: 1,4 bar
- při čištění lze pohledový díl horní sprchy sejmout
- montáž: na strop
- závit přívodu G ½
- rozměr přívodů: DN15

**EcoSmart verze k dispozici:**

| | | | |
|---|---|---|---|
| – **Raindance E** horní sprcha 300 1jet EcoSmart 9 l / min s přívodem od stropu | chrom | 26251000 | 596,80 |

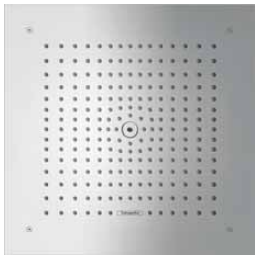

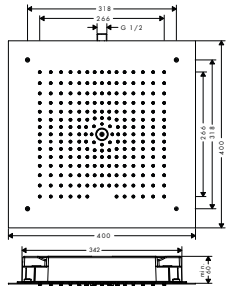


**Raindance E** horní sprcha 400/400 1jet

| | | | |
|---|---|---|---|
| | chrom | 26252000 | 1.010,70 |

AirPower · Quick Clean · XXL Performance

- velikost sprchové hlavice: 400 x 400 mm
- druh proudu: RainAir
- materiál disku vodních paprsků: kov
- maximální průtok při 0,3 MPa: 20 l / min
- průtokové množství proudu RainAir (při 0,3 MPa): 20 l / min
- min. průtokový tlak: 1,2 bar
- při čištění lze pohledový díl horní sprchy sejmout
- montáž: stropní instalace pod omítku
- závit přívodu G ½
- rozměr přívodů: DN15
- není součástí: základní těleso

Montáž výrobku zdarma viz informace iClub – str. 0.0

**EcoSmart verze k dispozici:**

| | | | |
|---|---|---|---|
| – **Raindance E** horní sprcha 400/400 1jet EcoSmart 9 l / min | chrom | 26253000 | 1.010,70 |

Montáž výrobku zdarma viz informace iClub – str. 0.0

**k instalaci nutné:**

| | | | |
|---|---|---|---|
| – **Raindance E** základní těleso pro horní sprchu 400/400 1jet | | 26254180 | 148,20 |

**Raindance E** základní těleso pro horní sprchu 400/400 1jet

| | | | |
|---|---|---|---|
| | | 26254180 | 148,20 |



Montáž výrobku zdarma viz informace iClub – str. 0.0

**volitelné doplňky:**

| | | | |
|---|---|---|---|
| – **Raindance E** horní sprcha 400/400 1jet | chrom | 26252000 | 1.010,70 |
| – **Raindance E** horní sprcha 400/400 1jet EcoSmart 9 l / min | chrom | 26253000 | 1.010,70 |

Montáž výrobku zdarma viz informace iClub – str. 0.0

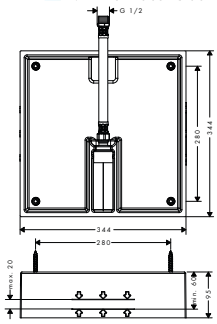


Míry na rozměrových náčrtech jsou v mm.

| | | Povrch. úprava | Obj.č. | EUR |
|---|---|---|---|---|
|  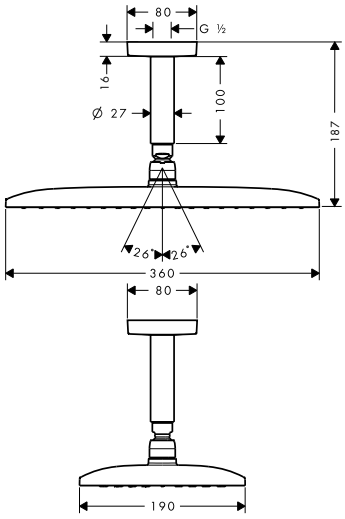  | **Raindance E** horní sprcha 360 1jet s přívodem od stropu<br>– obsahuje: horní sprcha, přívod od stropu<br>– velikost sprchové hlavice: 360 x 190 mm<br>– druh proudu: RainAir<br>– kulový kloub: nastavitelný úhel horní sprchy<br>– materiál disku vodních paprsků: kov<br>– mosazný přívod od stropu<br>– délka přívodu od stropu: 100 mm<br>– maximální průtok při 0,3 MPa: 16,5 l / min<br>– průtokové množství proudu RainAir (při 0,3 MPa): 16,5 l / min<br>– min. průtokový tlak: 1,3 bar<br>– při čištění lze pohledový díl horní sprchy sejmout<br>– montáž: na strop<br>– závit přívodu G ½<br>– rozměr přívodů: DN15 | chrom | 27381000 | 706,80 |
| | **EcoSmart verze k dispozici:**<br>– **Raindance E** horní sprcha 360 1jet EcoSmart 9 l / min s přívodem od stropu | chrom | 26604000 | 706,80 |
|  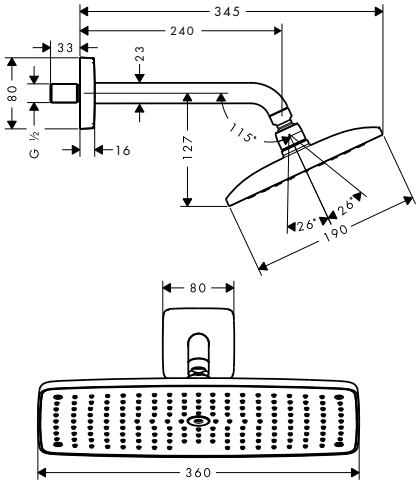  | **Raindance E** horní sprcha 360 1jet se sprchovým ramenem 240 mm<br>– obsahuje: horní sprcha, sprchové rameno<br>– velikost sprchové hlavice: 360 x 190 mm<br>– druh proudu: RainAir<br>– kulový kloub: nastavitelný úhel horní sprchy<br>– materiál disku vodních paprsků: kov<br>– délka sprchového ramena 240 mm<br>– maximální průtok při 0,3 MPa: 16,5 l / min<br>– průtokové množství proudu RainAir (při 0,3 MPa): 16,5 l / min<br>– min. průtokový tlak: 1,3 bar<br>– při čištění lze pohledový díl horní sprchy sejmout<br>– montáž: instalace na stěnu<br>– závit přívodu G ½<br>– rozměr přívodů: DN15 | chrom | 27371000 | 752,40 |

Míry na rozměrových náčrtech jsou v mm.



Technická specifikace výrobků a měrné jednotky mohou být změněny.

| | Povrch. úprava | Obj.č. | EUR |
|---|---|---|---|



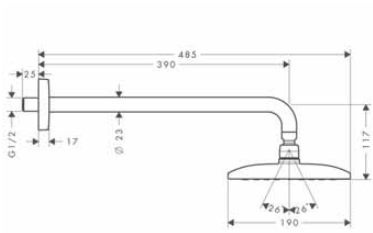


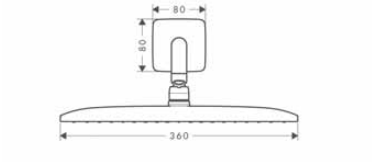


**Raindance E** horní sprcha 360 1jet se sprchovým ramenem 390 mm

chrom | 27376000 | 747,40

AirPower | Quick Clean | XXL Performance

- obsahuje: horní sprcha, sprchové rameno
- velikost sprchové hlavice: 360 x 190 mm
- druh proudu: RainAir
- kulový kloub: nastavitelný úhel horní sprchy
- materiál disku vodních paprsků: kov
- délka sprchového ramena 390 mm
- maximální průtok při 0,3 MPa: 16,5 l / min
- průtokové množství proudu RainAir (při 0,3 MPa): 16,5 l / min
- min. průtokový tlak: 1,3 bar
- při čištění lze pohledový díl horní sprchy sejmout
- montáž: instalace na stěnu
- závit přívodu G ½
- rozměr přívodů: DN15

**EcoSmart verze k dispozici:**

- **Raindance E** horní sprcha 360 1jet EcoSmart 9 l / min se sprchovým ramenem — chrom | 26605000 | 747,40



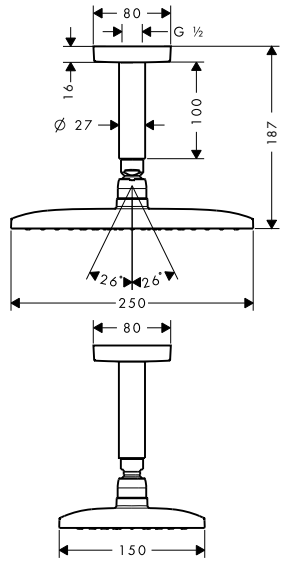


**Raindance E** horní sprcha 240 1jet s přívodem od stropu

chrom | 27380000 | 576,40

AirPower | Quick Clean | XXL Performance

- obsahuje: horní sprcha, přívod od stropu
- velikost sprchové hlavice: 250 x 150 mm
- druh proudu: RainAir
- kulový kloub: nastavitelný úhel horní sprchy
- materiál disku vodních paprsků: kov
- mosazný přívod od stropu
- délka přívodu od stropu: 100 mm
- maximální průtok při 0,3 MPa: 19,5 l / min
- průtokové množství proudu RainAir (při 0,3 MPa): 19,5 l / min
- min. průtokový tlak: 0,1 MPa
- při čištění lze pohledový díl horní sprchy sejmout
- montáž: na strop
- závit přívodu G ½
- rozměr přívodů: DN15

Míry na rozměrových náčrtech jsou v mm.

| | | Povrch. úprava | Obj.č. | EUR |
|---|---|---|---|---|
|  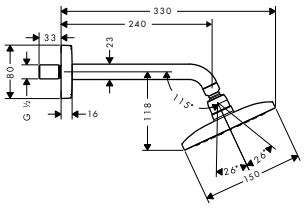 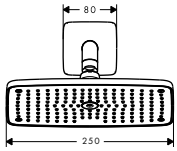 | **Raindance E** horní sprcha 240 1jet se sprchovým ramenem<br>– obsahuje: horní sprcha, sprchové rameno<br>– velikost sprchové hlavice: 250 x 150 mm<br>– druh proudu: RainAir<br>– kulový kloub: nastavitelný úhel horní sprchy<br>– materiál disku vodních paprsků: kov<br>– délka sprchového ramena 240 mm<br>– maximální průtok při 0,3 MPa: 17,6 l / min<br>– průtokové množství proudu RainAir (při 0,3 MPa): 17,6 l / min<br>– min. průtokový tlak: 1,1 bar<br>– při čištění lze pohledový díl horní sprchy sejmout<br>– montáž: instalace na stěnu<br>– závit přívodu G ½<br>– rozměr přívodů: DN15 | chrom | 27370000 | 622,00 |
| | **EcoSmart verze k dispozici:**<br>– **Raindance E** horní sprcha 240 1jet EcoSmart 9 l / min se sprchovým ramenem | chrom | 27375000 | 627,60 |
| **Raindance S** | | | | |
|  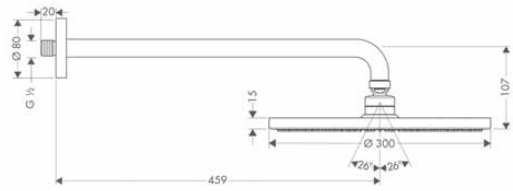 | **Raindance S** horní sprcha 300 1jet se sprchovým ramenem 46 cm<br>– obsahuje: horní sprcha, sprchové rameno<br>– velikost sprchové hlavice: 300 mm<br>– druh proudu: RainAir<br>– kulový kloub: nastavitelný úhel horní sprchy<br>– materiál disku vodních paprsků: kov<br>– délka sprchového ramena 460 mm<br>– maximální průtok při 0,3 MPa: 18 l / min<br>– průtokové množství proudu RainAir (při 0,3 MPa): 18 l / min<br>– min. průtokový tlak: 1,5 bar<br>– při čištění lze pohledový díl horní sprchy sejmout<br>– montáž: instalace na stěnu<br>– závit přívodu G ½<br>– rozměr přívodů: DN15 | chrom | 27492000 | 830,50 |
|  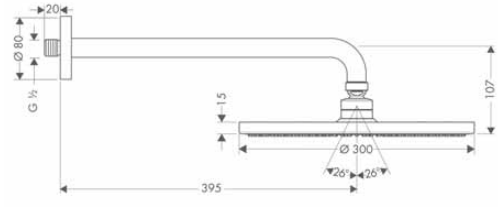 | **Raindance S** horní sprcha 300 1jet se sprchovým ramenem 39 cm<br>– obsahuje: horní sprcha, sprchové rameno<br>– velikost sprchové hlavice: 300 mm<br>– druh proudu: RainAir<br>– kulový kloub: nastavitelný úhel horní sprchy<br>– materiál disku vodních paprsků: kov<br>– délka sprchového ramena 390 mm<br>– maximální průtok při 0,3 MPa: 18 l / min<br>– průtokové množství proudu RainAir (při 0,3 MPa): 18 l / min<br>– min. průtokový tlak: 1,5 bar<br>– při čištění lze pohledový díl horní sprchy sejmout<br>– montáž: instalace na stěnu<br>– závit přívodu G ½<br>– rozměr přívodů: DN15 | chrom | 27493000 | 802,40 |
| | **EcoSmart verze k dispozici:**<br>– **Raindance S** horní sprcha 300 1jet EcoSmart 9 l / min se sprchovým ramenem | chrom | 26601000 | 802,40 |

Míry na rozměrových náčrtech jsou v mm.



Technická specifikace výrobků a měrné jednotky mohou být změněny.

| | Povrch. úprava | Obj.č. | EUR |
|---|---|---|---|
| **Raindance S** horní sprcha 300 1jet s přívodem od stropu | chrom | 27494000 | 758,30 |



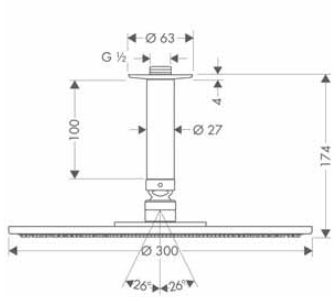


- obsahuje: horní sprcha, přívod od stropu
- velikost sprchové hlavice: 300 mm
- druh proudu: RainAir
- kulový kloub: nastavitelný úhel horní sprchy
- materiál disku vodních paprsků: kov
- délka přívodu od stropu: 100 mm
- maximální průtok při 0,3 MPa: 20 l / min
- průtokové množství proudu RainAir (při 0,3 MPa): 20 l / min
- min. průtokový tlak: 1,5 bar
- při čištění lze pohledový díl horní sprchy sejmout
- montáž: na strop
- závit přívodu G ½
- rozměr přívodů: DN15

**EcoSmart verze k dispozici:**

| | | | |
|---|---|---|---|
| - **Raindance S** horní sprcha 300 1jet EcoSmart 9 l / min s přívodem od stropu | chrom | 26600000 | 758,30 |

| | | | |
|---|---|---|---|
| **Raindance S** horní sprcha 240 1jet PowderRain se sprchovým ramenem | chrom | 27607000 | 480,30 |



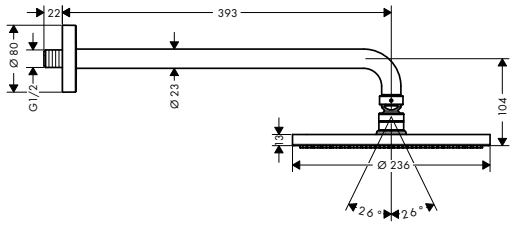


- obsahuje: horní sprcha, sprchové rameno
- velikost sprchové hlavice: 240 mm
- druh proudu: PowderRain
- kulový kloub: nastavitelný úhel horní sprchy
- materiál disku vodních paprsků: kov
- délka sprchového ramena 390 mm
- maximální průtok při 0,3 MPa: 18,1 l / min
- průtokové množství proudu PowderRain (při 0,3 MPa): 18,1 l / min
- počáteční bod spolehlivé funkce v l / min.: 13,6 l / min
- min. průtokový tlak: 1,6 bar
- při čištění lze pohledový díl horní sprchy sejmout
- montáž: instalace na stěnu
- závit přívodu G ½
- rozměr přívodů: DN15

**alternativní velikosti:**

| | | | |
|---|---|---|---|
| - **Raindance S** horní sprcha 240 1jet PowderRain s přívodem od stropu | chrom | 27620000 | 443,20 |
| - **Raindance S** horní sprcha 240 1jet PowderRain | chrom | 27623000 | 406,20 |
| | matná černá | 27623670 | 571,10 |
| | matná bílá | 27623700 | 571,10 |

Míry na rozměrových náčrtech jsou v mm.

| | Povrch. úprava | Obj.č. | EUR |
|---|---|---|---|




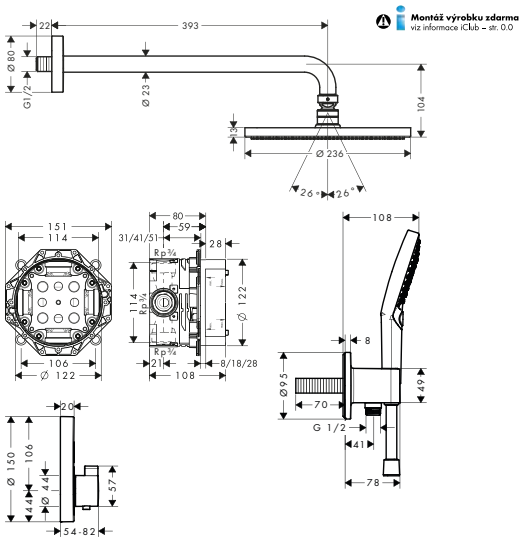


## **Raindance S** sprchový systém 240 1jet PowderRain s termostatem ShowerSelect S

- obsahuje: horní sprcha, ruční sprcha, sprchový termostat, základní těleso, přípojka hadice, sprchová hadice
- velikost sprchové hlavice: 240 mm
- druh proudu horní sprchy: PowderRain
- druh proudu ruční sprchy: PowderRain, Rain, Whirl
- maximální průtok při 0,3 MPa: 18,1 l / min
- min. průtokový tlak: 0,1 MPa
- otočný spoj zabraňuje zapletení hadice

**obsah balení:**
- **Raindance S** horní sprcha 240 1jet PowderRain se sprchovým ramenem (# 27607000)
- **Raindance Select S** ruční sprcha 120 3jet PowderRain (# 26014000)
- **ShowerSelect S** termostat pod omítku pro 2 spotřebiče (# 15743000)
- Základní těleso iBox universal (# 01800180)
- **FixFit** přípojka hadice S se sprchovým držákem (# 26487000)
- **Isiflex** sprchová hadice 125 cm (# 28272000)

| | | |
|---|---|---|
| chrom | 27951000 | 1.566,70 |

XXL Performance



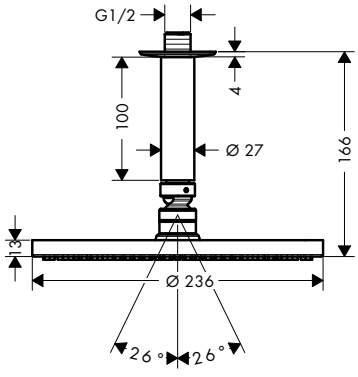


## **Raindance S** horní sprcha 240 1jet PowderRain s přívodem od stropu

- obsahuje: horní sprcha, přívod od stropu
- velikost sprchové hlavice: 240 mm
- druh proudu: PowderRain
- kulový kloub: nastavitelný úhel horní sprchy
- materiál disku vodních paprsků: kov
- délka přívodu od stropu: 100 mm
- maximální průtok při 0,3 MPa: 18 l / min
- průtokové množství proudu PowderRain (při 0,3 MPa): 18 l / min
- min. průtokový tlak: 0,1 MPa
- při čištění lze pohledový díl horní sprchy sejmout
- montáž: na strop
- závit přívodu G ½
- rozměr přívodů: DN15

| | | |
|---|---|---|
| chrom | 27620000 | 443,20 |

Quick Clean

XXL Performance

**alternativní velikosti:**

| | | |
|---|---|---|
| **Raindance S** horní sprcha 240 1jet PowderRain se sprchovým ramenem | chrom | 27607000 | 480,30 |
| **Raindance S** horní sprcha 240 1jet PowderRain | chrom | 27623000 | 406,20 |
| | matná černá | 27623670 | 571,10 |
| | matná bílá | 27623700 | 571,10 |

Míry na rozměrových náčrtech jsou v mm.



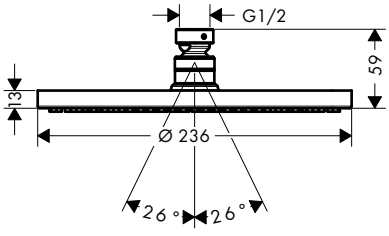


| | Povrch. úprava | Obj.č. | EUR |
|---|---|---|---|
| **Raindance S** horní sprcha 240 1jet PowderRain | chrom | 27623000 | 406,20 |
| | matná černá | 27623670 | 571,10 |
| | matná bílá | 27623700 | 571,10 |

- velikost sprchové hlavice: 240 mm
- druh proudu: PowderRain
- kulový kloub: nastavitelný úhel horní sprchy
- materiál disku vodních paprsků: kov
- maximální průtok při 0,3 MPa: 18 l / min
- průtokové množství proudu PowderRain (při 0,3 MPa): 18 l / min
- min. průtokový tlak: 0,1 MPa
- při čištění lze pohledový díl horní sprchy sejmout
- montáž: strop nebo stěna
- závit přívodu G ½
- rozměr přívodů: DN15

| | | | |
|---|---|---|---|
| **alternativní velikosti:** | | | |
| - **Raindance S** horní sprcha 240 1jet PowderRain se sprchovým ramenem | chrom | 27607000 | 480,30 |
| - **Raindance S** horní sprcha 240 1jet PowderRain s přívodem od stropu | chrom | 27620000 | 443,20 |
| **volitelné doplňky:** | | | |
| - Sprchové rameno 38,9 cm | chrom | 27413000 | 98,20 |
| | matná černá | 27413670 | 137,40 |
| | matná bílá | 27413700 | 137,40 |
| - Přívod od stropu 10 cm | chrom | 27479000 | 66,30 |
| | matná černá | 27479670 | 92,70 |
| | matná bílá | 27479700 | 92,70 |

NOVÉ






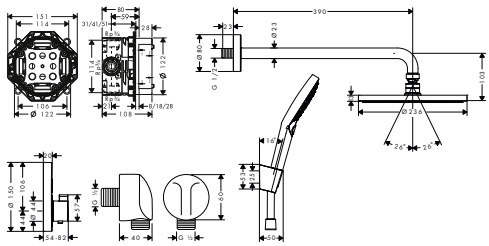

| | | | |
|---|---|---|---|
| **Raindance S** sprchový systém 240 1jet PowderRain s termostatem ShowerSelect S | matná černá | 27959670 | 2.109,90 |

- obsahuje: horní sprcha, ruční sprcha, Termostat, základní těleso, přípojka hadice, sprchový držák, sprchová hadice
- velikost sprchové hlavice: 240 mm
- druh proudu horní sprchy: PowderRain
- druh proudu ruční sprchy: Rain, RainAir, Whirl
- min. průtokový tlak: 0,1 MPa
- otočný spoj zabraňuje zapletení hadice

**obsah balení:**
- **Raindance S** horní sprcha 240 1jet PowderRain (# 27623670)
- Sprchové rameno 38,9 cm (# 27413670)
- **Raindance Select S** ruční sprcha 120 3jet (# 26530670)
- **ShowerSelect S** termostat pod omítku pro 2 spotřebiče (# 15743670)
- Základní těleso iBox universal (# 01800180)
- Sprchový držák Porter S (# 28331670)
- **FixFit** přípojka hadice E bez zpětného ventilu (# 27454670)
- **Isiflex** sprchová hadice 125 cm (# 28272670)

Míry na rozměrových náčrtech jsou v mm.

| | Povrch. úprava | Obj.č. | EUR |
|---|---|---|---|



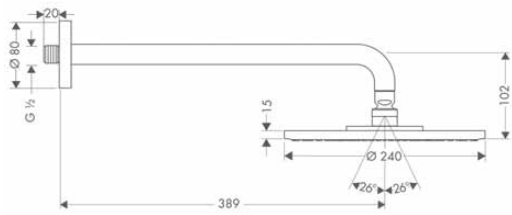


**Raindance S** horní sprcha 240 1jet se sprchovým ramenem

- obsahuje: horní sprcha, sprchové rameno
- velikost sprchové hlavice: 240 mm
- druh proudu: RainAir
- kulový kloub: nastavitelný úhel horní sprchy
- materiál disku vodních paprsků: kov
- délka sprchového ramena 390 mm
- maximální průtok při 0,3 MPa: 18 l / min
- průtokové množství proudu RainAir (při 0,3 MPa): 18 l / min
- počáteční bod spolehlivé funkce v l / min.: 10 l / min
- min. průtokový tlak: 0,1 MPa
- při čištění lze pohledový díl horní sprchy sejmout
- montáž: instalace na stěnu
- závit přívodu G ½
- rozměr přívodů: DN15

**obsah balení:**
- Sprchové rameno 38,9 cm (# 27413000)

| | | | |
|---|---|---|---|
| | chrom | 27474000 | 669,30 |

**EcoSmart verze k dispozici:**

| | | | |
|---|---|---|---|
| - **Raindance S** horní sprcha 240 1jet EcoSmart 9 l / min se sprchovým ramenem | chrom | 27461000 | 675,10 |



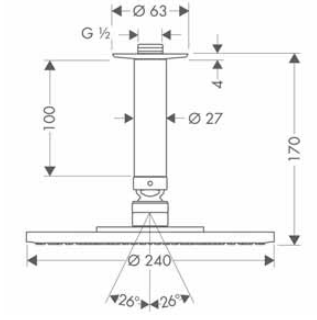


**Raindance S** horní sprcha 240 1jet s přívodem od stropu

- obsahuje: horní sprcha, přívod od stropu
- velikost sprchové hlavice: 240 mm
- druh proudu: RainAir
- kulový kloub: nastavitelný úhel horní sprchy
- materiál disku vodních paprsků: kov
- délka přívodu od stropu: 100 mm
- maximální průtok při 0,3 MPa: 18 l / min
- průtokové množství proudu RainAir (při 0,3 MPa): 18 l / min
- min. průtokový tlak: 0,1 MPa
- montáž: na strop
- závit přívodu G ½
- rozměr přívodů: DN15

| | | | |
|---|---|---|---|
| | chrom | 27477000 | 621,70 |

**EcoSmart verze k dispozici:**

| | | | |
|---|---|---|---|
| - **Raindance S** horní sprcha 240 1jet EcoSmart 9 l / min s přívodem od stropu | chrom | 27463000 | 627,30 |



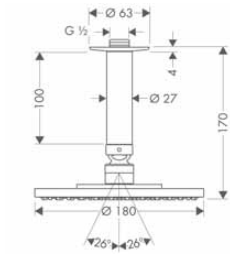


**Raindance S** horní sprcha 180 1jet s přívodem od stropu

- obsahuje: horní sprcha, přívod od stropu
- velikost sprchové hlavice: 180 mm
- druh proudu: RainAir
- kulový kloub: nastavitelný úhel horní sprchy
- materiál disku vodních paprsků: kov
- délka přívodu od stropu: 100 mm
- maximální průtok při 0,3 MPa: 18 l / min
- průtokové množství proudu RainAir (při 0,3 MPa): 18 l / min
- min. průtokový tlak: 1,2 bar
- montáž: na strop
- závit přívodu G ½
- rozměr přívodů: DN15

| | | | |
|---|---|---|---|
| | chrom | 27478000 | 468,80 |

Míry na rozměrových náčrtech jsou v mm.

## Raindance Classic

| | Povrch. úprava | Obj.č. | EUR |
|---|---|---|---|
| **Raindance Classic** horní sprcha 240 1jet se sprchovým ramenem | chrom | 27424000 | 785,20 |
| | chrom/vzhled zlata | 27424090 | 981,30 |




- obsahuje: horní sprcha, sprchové rameno
- velikost sprchové hlavice: 270 mm
- druh proudu: RainAir
- kulový kloub: nastavitelný úhel horní sprchy
- materiál disku vodních paprsků: kov
- délka sprchového ramena 390 mm
- maximální průtok při 0,3 MPa: 19 l / min
- průtokové množství proudu RainAir (při 0,3 MPa): 19 l / min
- min. průtokový tlak: 0,1 MPa
- při čištění lze pohledový díl horní sprchy sejmout
- montáž: instalace na stěnu
- závit přívodu G ½
- rozměr přívodů: DN15

| | | | |
|---|---|---|---|
| **Raindance Classic** horní sprcha 240 1jet s přívodem od stropu | chrom | 27405000 | 738,20 |
| | chrom/vzhled zlata | 27405090 | 922,70 |




- obsahuje: horní sprcha, přívod od stropu
- velikost sprchové hlavice: 270 mm
- druh proudu: RainAir
- kulový kloub: nastavitelný úhel horní sprchy
- materiál disku vodních paprsků: kov
- délka přívodu od stropu: 100 mm
- maximální průtok při 0,3 MPa: 19 l / min
- průtokové množství proudu RainAir (při 0,3 MPa): 19 l / min
- min. průtokový tlak: 0,1 MPa
- při čištění lze pohledový díl horní sprchy sejmout
- montáž: na strop
- závit přívodu G ½
- rozměr přívodů: DN15

Míry na rozměrových náčrtech jsou v mm.

## Pulsify S

| | | Povrch. úprava | Obj.č. | EUR |
|---|---|---|---|---|
| NOVÉ | **Pulsify S** horní sprcha 260 2jet s nástěnným připojením | chrom | 24150000 | 528,10 |
| | | matná černá | 24150670 | 686,50 |
| | | matná bílá | 24150700 | 686,50 |






**k dispozici od ledna 2023**




reddot winner 2021

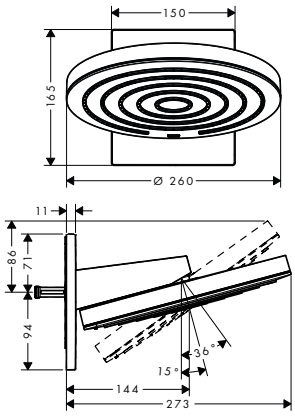


- obsahuje: horní sprcha, nástěnné připojení
- velikost sprchové hlavice: 260 mm
- druh proudu: PowderRain, Intense PowderRain
- Fast Drain vyprázdní horní sprchu při náklonu od 10°
- kulový kloub: nastavitelný úhel horní sprchy
- materiál disku vodních paprsků: plast
- povrchová úprava disku vodních paprsků: grafitově černá
- maximální průtok při 0,3 MPa: 11,3 l / min
- průtokové množství proudu PowderRain (při 0,3 MPa): 11,3 l / min
- průtok Intense PowderRain (0,3 MPa): 7,2 l / min
- počáteční bod spolehlivé funkce v l / min.: 6,3 l / min
- min. průtokový tlak: 1,4 bar
- horní sprcha se dá pro čištění sejmout
- vhodné pro průtokový ohřívač s výkonem od 18 kW
- není součástí: základní těleso
- akcentová barva: grafitová černá

**EcoSmart verze k dispozici:**

| | | | |
|---|---|---|---|
| NOVÉ | – **Pulsify S** horní sprcha 260 2jet EcoSmart s nástěnným připojením | chrom | 24151000 | 528,10 |
| | | matná černá | 24151670 | 686,50 |
| | | matná bílá | 24151700 | 686,50 |

**k instalaci nutné:**

| | | | |
|---|---|---|---|
| – Základní těleso iBox universal | | 01800180 | 147,00 |

| | | | | |
|---|---|---|---|---|
| NOVÉ | **Pulsify S** horní sprcha 260 1jet | chrom | 24140000 | 280,90 |
| | | matná černá | 24140670 | 365,20 |
| | | matná bílá | 24140700 | 365,20 |






**k dispozici od ledna 2023**




reddot winner 2021

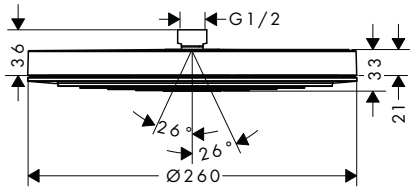


- velikost sprchové hlavice: 260 mm
- druh proudu: PowderRain
- Fast Drain vyprázdní horní sprchu při náklonu od 10°
- kulový kloub: nastavitelný úhel horní sprchy
- materiál disku vodních paprsků: plast
- povrchová úprava disku vodních paprsků: grafitově černá
- maximální průtok při 0,3 MPa: 12,3 l / min
- průtokové množství proudu PowderRain (při 0,3 MPa): 12,3 l / min
- počáteční bod spolehlivé funkce v l / min.: 6,9 l / min
- min. průtokový tlak: 0,1 MPa
- montáž: strop nebo stěna
- závit přívodu G ½
- rozměr přívodů: DN15
- nevhodné pro průtokový ohřívač
- akcentová barva: grafitová černá

**varianty velikosti k dispozici:**

| | | | | |
|---|---|---|---|---|
| NOVÉ | – **Pulsify S** horní sprcha 105 1jet | chrom | 24130000 | 95,50 |
| | | matná černá | 24130670 | 124,20 |
| | | matná bílá | 24130700 | 124,20 |

**EcoSmart verze k dispozici:**

| | | | | |
|---|---|---|---|---|
| NOVÉ | – **Pulsify S** horní sprcha 260 1jet EcoSmart | chrom | 24141000 | 280,90 |
| | | matná černá | 24141670 | 365,20 |
| | | matná bílá | 24141700 | 365,20 |

**volitelné doplňky:**

| | | | | |
|---|---|---|---|---|
| NOVÉ | – **Pulsify** nástěnné připojení pro horní sprchu 260 | chrom | 24149000 | 89,90 |
| | | matná černá | 24149670 | 116,90 |
| | | matná bílá | 24149700 | 116,90 |

Míry na rozměrových náčrtech jsou v mm.

| | Povrch. úprava | Obj.č. | EUR |
|---|---|---|---|
| **Pulsify S** horní sprcha 105 1jet | chrom | 24130000 | 95,50 |
| | matná černá | 24130670 | 124,20 |
| | matná bílá | 24130700 | 124,20 |

NOVÉ



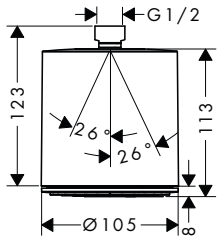


- velikost sprchové hlavice: 105 mm
- druh proudu: PowderRain
- kulový kloub: nastavitelný úhel horní sprchy
- materiál disku vodních paprsků: plast
- povrchová úprava disku vodních paprsků: grafitově černá
- maximální průtok při 0,3 MPa: 11,7 l / min
- průtokové množství proudu PowderRain (při 0,3 MPa): 11,7 l / min
- počáteční bod spolehlivé funkce v l / min.: 5,6 l / min
- závit přívodu G ½
- rozměr přívodů: DN15
- nevhodné pro průtokový ohřívač
- akcentová barva: grafitová černá

Adjustable Shower Head | Quick Clean | XXL Performance

**varianty velikosti k dispozici:**

NOVÉ

| | | |
|---|---|---|
| - **Pulsify S** horní sprcha 260 1jet | chrom | 24140000 | 280,90 |
| | matná černá | 24140670 | 365,20 |
| | matná bílá | 24140700 | 365,20 |

**EcoSmart verze k dispozici:**

NOVÉ

| | | |
|---|---|---|
| - **Pulsify S** horní sprcha 105 1jet Green | chrom | 24132000 | 95,50 |
| | matná černá | 24132670 | 124,20 |
| | matná bílá | 24132700 | 124,20 |

**volitelné doplňky:**

NOVÉ

| | | |
|---|---|---|
| - **Pulsify** nástěnné připojení pro horní sprchu 105 | chrom | 24139000 | 56,20 |
| | matná černá | 24139670 | 73,10 |
| | matná bílá | 24139700 | 73,10 |

## Croma Select E

| | Povrch. úprava | Obj.č. | EUR |
|---|---|---|---|
| **Croma Select E** horní sprcha 180 2jet | chrom | 26524000 | 282,30 |
| | bílá/chrom | 26524400 | 282,30 |



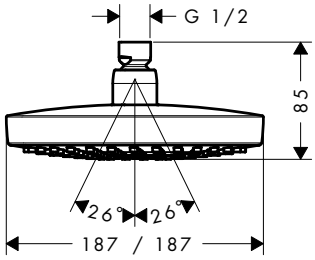


- velikost sprchové hlavice: 187 x 187 mm
- druh proudu: Rain, IntenseRain
- přepínání tlačítkem Select na horní sprše
- kulový kloub: nastavitelný úhel horní sprchy
- materiál disku vodních paprsků: plast
- maximální průtok při 0,3 MPa: 17 l / min
- průtokové množství proudu Rain (při 0,3 MPa): 17 l / min
- průtok při proudu IntenseRain (při 0,3 MPa): 16 l / min
- min. průtokový tlak: 0,1 MPa
- při čištění lze pohledový díl horní sprchy sejmout
- montáž: strop nebo stěna
- závit přívodu G ½
- rozměr přívodů: DN15

Select | Quick Clean | XXL Performance

**EcoSmart verze k dispozici:**

| | | |
|---|---|---|
| - **Croma Select E** horní sprcha 180 2jet EcoSmart 9 l / min | chrom | 26528000 | 282,30 |
| | bílá/chrom | 26528400 | 282,30 |

**volitelné doplňky:**

| | | |
|---|---|---|
| - Sprchové rameno E 38,9 cm | chrom | 27446000 | 98,20 |
| - Přívod od stropu E 10 cm | chrom | 27467000 | 66,30 |

Míry na rozměrových náčrtech jsou v mm.

| | Povrch. úprava | Obj.č. | EUR |
|---|---|---|---|



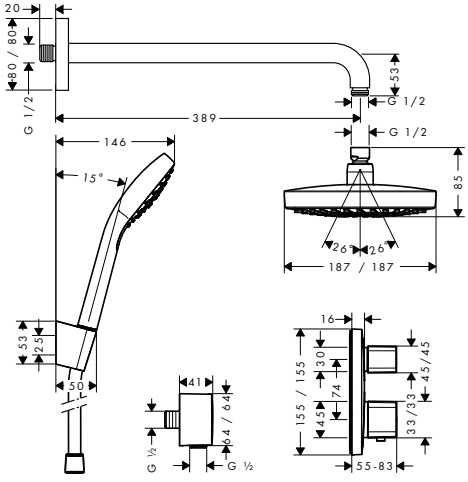


## Croma Select E

**Croma Select E** sprchový systém pod omítku s termostatem Ecostat E

- obsahuje: horní sprcha, ruční sprcha, sprchový termostat, základní těleso, sprchové rameno, sprchový držák, přípojka hadice, sprchová hadice
- maximální průtok při 0,3 MPa: 17 l / min

| | | | |
|---|---|---|---|
| | chrom | 27294000 | 962,90 |

**obsah balení:**
- **Croma Select E** horní sprcha 180 2jet (# 26524000)
- **Croma E** ruční sprcha 1jet (# 26814400)
- Sprchové rameno E 38,9 cm (# 27446000)
- **Isiflex** sprchová hadice 125 cm (# 28272000)
- Sprchový držák Porter S (# 28331000)
- **FixFit** přípojka hadice se zpětným ventilem (# 26457000)
- **Ecostat E** termostat pod omítku pro 2 spotřebiče (# 15708000)
- Základní těleso iBox universal (# 01800180)

## Croma Select S



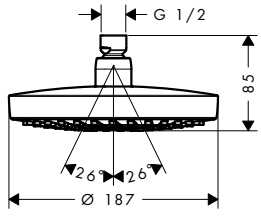


**Croma Select S** horní sprcha 180 2jet

- velikost sprchové hlavice: 187 mm
- druh proudu: Rain, IntenseRain
- přepínání tlačítkem Select na horní sprše
- kulový kloub: nastavitelný úhel horní sprchy
- materiál disku vodních paprsků: plast
- maximální průtok při 0,3 MPa: 17 l / min
- průtokové množství proudu Rain (při 0,3 MPa): 17 l / min
- průtok při proudu IntenseRain (při 0,3 MPa): 16 l / min
- min. průtokový tlak: 0,1 MPa
- při čištění lze pohledový díl horní sprchy sejmout
- montáž: strop nebo stěna
- závit přívodu G ½
- rozměr přívodů: DN15

| | | |
|---|---|---|
| chrom | 26522000 | 282,30 |
| bílá/chrom | 26522400 | 282,30 |

Select · Quick Clean · XXL Performance

**EcoSmart verze k dispozici:**
- **Croma Select S** horní sprcha 180 2jet EcoSmart 9 l / min

| | | |
|---|---|---|
| chrom | 26523000 | 282,30 |

**volitelné doplňky:**

| | | |
|---|---|---|
| – Sprchové rameno 38,9 cm | chrom | 27413000 | 98,20 |
| – Přívod od stropu 10 cm | chrom | 27479000 | 66,30 |

Míry na rozměrových náčrtech jsou v mm.



Technická specifikace výrobků a měrné jednotky mohou být změněny.

| | Povrch. úprava | Obj.č. | EUR |
|---|---|---|---|



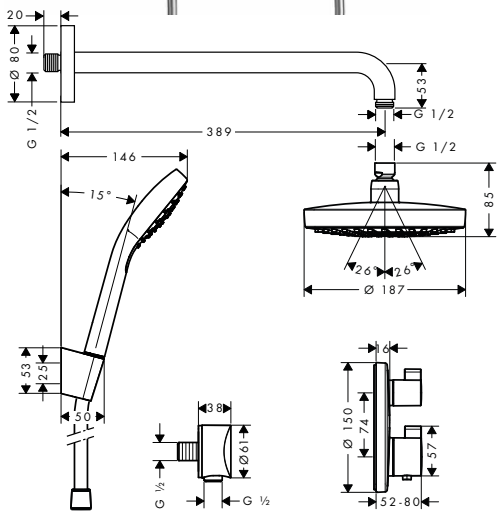


**Croma Select S** sprchový systém pod omítku s termostatem Ecostat S

- obsahuje: horní sprcha, ruční sprcha, sprchový termostat, základní těleso, sprchové rameno, sprchový držák, přípojka hadice, sprchová hadice
- maximální průtok při 0,3 MPa: 17 l / min

**obsah balení:**
- **Croma Select S** horní sprcha 180 2jet (# 26522000)
- Sprchové rameno 38,9 cm (# 27413000)
- **Croma S** ruční sprcha Croma Select S 110 1jet (# 26804400)
- **Isiflex** sprchová hadice 125 cm (# 28272000)
- Sprchový držák Porter S (# 28331000)
- **FixFit** přípojka hadice S bez zpětného ventilu (# 27453000)
- **Ecostat S** termostat pod omítku pro 2 spotřebiče (# 15758000)
- Základní těleso iBox universal (# 01800180)

| | | | |
|---|---|---|---|
| chrom | 27295000 | 962,90 |

## Croma E



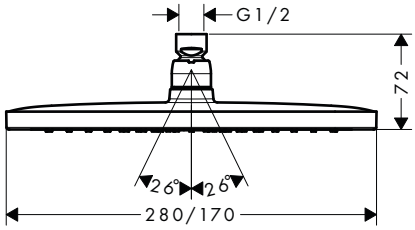


**Croma E** horní sprcha 280 1jet

- velikost sprchové hlavice: 280 x 170 mm
- druh proudu: RainAir
- kulový kloub: nastavitelný úhel horní sprchy
- materiál disku vodních paprsků: kov
- maximální průtok při 0,3 MPa: 18,3 l / min
- počáteční bod spolehlivé funkce v l / min.: 9,8 l / min
- min. průtokový tlak: 1,1 bar
- při čištění lze pohledový díl horní sprchy sejmout
- montáž: strop nebo stěna
- závit přívodu G ½
- rozměr přívodů: DN15

| | | | |
|---|---|---|---|
| chrom | 26257000 | 378,80 |

AirPower · Quick Clean · XXL Performance

**EcoSmart verze k dispozici:**

| | | | |
|---|---|---|---|
| - **Croma E** horní sprcha 280 1jet EcoSmart | chrom | 26258000 | 378,80 |

**volitelné doplňky:**

| | | | |
|---|---|---|---|
| - Přívod od stropu E 30 cm | chrom | 27388000 | 94,60 |
| - Přívod od stropu E 10 cm | chrom | 27467000 | 66,30 |
| - Sprchové rameno E 38,9 cm | chrom | 27446000 | 98,20 |

Míry na rozměrových náčrtech jsou v mm.

| | Povrch. úprava | Obj.č. | EUR |
|---|---|---|---|

NOVÉ



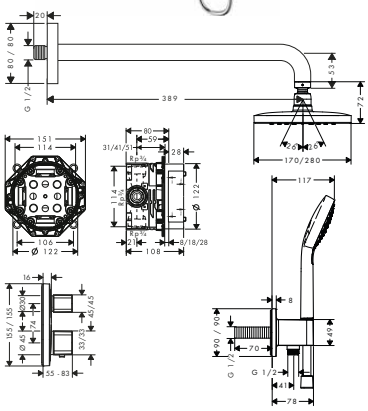

## Croma E sprchový systém 280 1jet s termostatem Ecostat E

- obsahuje: horní sprcha, ruční sprcha, sprchové rameno, Termostat, základní těleso, přípojka hadice, sprchová hadice
- velikost sprchové hlavice: 280 x 170 mm
- druh proudu horní sprchy: RainAir
- druh proudu ruční sprchy: Rain, IntenseRain, Turbo Rain
- maximální průtok při 0,3 MPa: 18,3 l / min
- min. průtokový tlak: 0,1 MPa
- otočný spoj zabraňuje zapletení hadice

| | | |
|---|---|---|
| chrom | 27953000 | 1.321,20 |

AirPower · XXL Performance

**obsah balení:**
- **Croma E** horní sprcha 280 1jet (# 26257000)
- Sprchové rameno E 38,9 cm (# 27446000)
- **Croma Select E** ruční sprcha Vario (# 26812400)
- **Ecostat E** termostat pod omítku pro 2 spotřebiče (# 15708000)
- Základní těleso iBox universal (# 01800180)
- **FixFit** přípojka hadice E se sprchovým držákem (# 26485000)
- **Isiflex** sprchová hadice 125 cm (# 28272000)

## Croma






## Croma horní sprcha 280 1jet

- velikost sprchové hlavice: 280 mm
- druh proudu: RainAir
- kulový kloub: nastavitelný úhel horní sprchy
- materiál disku vodních paprsků: kov
- maximální průtok při 0,3 MPa: 15,6 l / min
- průtokové množství proudu RainAir (při 0,3 MPa): 15,6 l / min
- počáteční bod spolehlivé funkce v l / min.: 9,5 l / min
- min. průtokový tlak: 1,5 bar
- při čištění lze pohledový díl horní sprchy sejmout
- montáž: strop nebo stěna
- závit přívodu G ½
- rozměr přívodů: DN15

| | | |
|---|---|---|
| chrom | 26220000 | 379,30 |
| kartáčovaný bronz | 26220140 | 568,90 |
| kartáčovaný černý chrom | 26220340 | 568,90 |
| matná černá | 26220670 | 531,00 |
| matná bílá | 26220700 | 531,00 |
| leštěný vzhled zlata | 26220990 | 568,90 |

AirPower · Quick Clean · XXL Performance

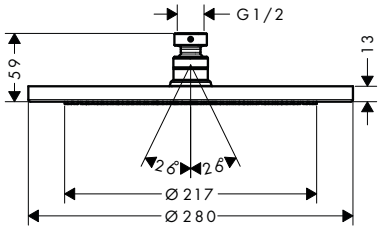


**EcoSmart verze k dispozici:**
- **Croma** horní sprcha 280 1jet EcoSmart 9 l / min

| | | |
|---|---|---|
| chrom | 26221000 | 381,60 |
| kartáčovaný bronz | 26221140 | 572,40 |
| kartáčovaný černý chrom | 26221340 | 572,40 |
| matná černá | 26221670 | 534,30 |
| matná bílá | 26221700 | 534,30 |
| leštěný vzhled zlata | 26221990 | 572,40 |

**volitelné doplňky:**
- Sprchové rameno 38,9 cm

| | | |
|---|---|---|
| chrom | 27413000 | 98,20 |
| kartáčovaný bronz | 27413140 | 147,20 |
| kartáčovaný černý chrom | 27413340 | 147,20 |
| matná černá | 27413670 | 137,40 |
| matná bílá | 27413700 | 137,40 |
| leštěný vzhled zlata | 27413990 | 147,20 |

- Přívod od stropu 10 cm

| | | |
|---|---|---|
| chrom | 27479000 | 66,30 |
| kartáčovaný bronz | 27479140 | 99,30 |
| kartáčovaný černý chrom | 27479340 | 99,30 |
| matná černá | 27479670 | 92,70 |
| matná bílá | 27479700 | 92,70 |
| leštěný vzhled zlata | 27479990 | 99,30 |

Míry na rozměrových náčrtech jsou v mm.

| | Povrch. úprava | Obj.č. | EUR |
|---|---|---|---|

NOVÉ





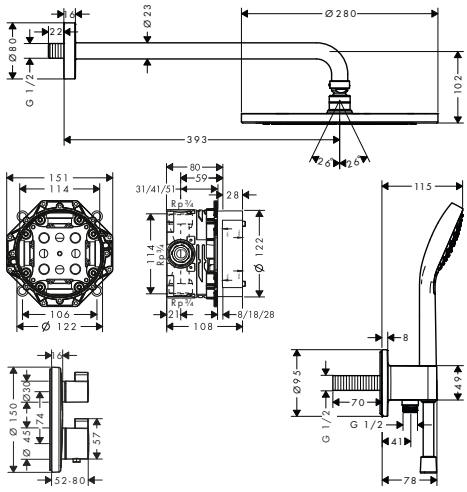


## **Croma** sprchový systém 280 1jet s termostatem Ecostat S

chrom | 27954000 | 1.321,70

AirPower | XXL Performance

- obsahuje: horní sprcha, ruční sprcha, sprchové rameno, Termostat, základní těleso, přípojka hadice, sprchová hadice
- velikost sprchové hlavice: 280 mm
- druh proudu horní sprchy: RainAir
- druh proudu ruční sprchy: Rain, IntenseRain, Turbo Rain
- maximální průtok při 0,3 MPa: 15,6 l / min
- min. průtokový tlak: 0,1 MPa
- otočný spoj zabraňuje zapletení hadice

**obsah balení:**
- **Croma** horní sprcha 280 1jet (# 26220000)
- Sprchové rameno 38,9 cm (# 27413000)
- **Croma Select S** ruční sprcha Vario (# 26802400)
- **Ecostat S** termostat pod omítku pro 2 spotřebiče (# 15758000)
- Základní těleso iBox universal (# 01800180)
- **FixFit** přípojka hadice S se sprchovým držákem (# 26487000)
- **Isiflex** sprchová hadice 125 cm (# 28272000)

NOVÉ





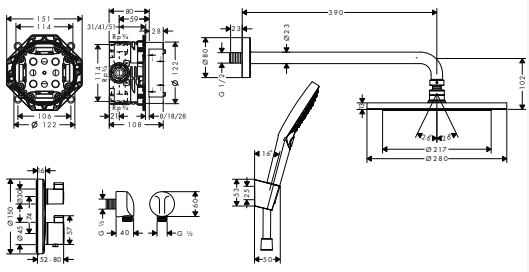


## **Croma** sprchový systém 280 1jet s termostatem Ecostat S

matná černá | 27961670 | 1.800,20

AirPower | XXL Performance

- obsahuje: horní sprcha, ruční sprcha, sprchové rameno, Termostat, základní těleso, přípojka hadice, sprchový držák, sprchová hadice
- velikost sprchové hlavice: 280 mm
- druh proudu horní sprchy: RainAir
- druh proudu ruční sprchy: Rain, RainAir, Whirl
- min. průtokový tlak: 0,1 MPa
- otočný spoj zabraňuje zapletení hadice

**obsah balení:**
- **Croma** horní sprcha 280 1jet (# 26220670)
- Sprchové rameno 38,9 cm (# 27413670)
- **Raindance Select S** ruční sprcha 120 3jet (# 26530670)
- **Ecostat S** termostat pod omítku pro 2 spotřebiče (# 15758670)
- Základní těleso iBox universal (# 01800180)
- Sprchový držák Porter S (# 28331670)
- **FixFit** přípojka hadice E bez zpětného ventilu (# 27454670)
- **Isiflex** sprchová hadice 125 cm (# 28272670)

Míry na rozměrových náčrtech jsou v mm.

| | Povrch. úprava | Obj.č. | EUR |
|---|---|---|---|
| **Croma** horní sprcha 220 1jet | chrom | 26464000 | 265,80 |



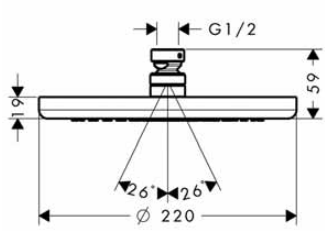


- velikost sprchové hlavice: 220 mm
- druh proudu: RainAir
- kulový kloub: nastavitelný úhel horní sprchy
- materiál disku vodních paprsků: kov
- maximální průtok při 0,3 MPa: 19 l / min
- průtokové množství proudu RainAir (při 0,3 MPa): 19 l / min
- počáteční bod spolehlivé funkce v l / min.: 10,5 l / min
- min. průtokový tlak: 0,1 MPa
- při čištění lze pohledový díl horní sprchy sejmout
- montáž: strop nebo stěna
- závit přívodu G ½
- rozměr přívodů: DN15

**EcoSmart verze k dispozici:**

| | | | |
|---|---|---|---|
| – **Croma** horní sprcha 220 1jet EcoSmart 9 l / min | chrom | 26465000 | 265,80 |

**volitelné doplňky:**

| | | | |
|---|---|---|---|
| – Sprchové rameno 38,9 cm | chrom | 27413000 | 98,20 |
| – Přívod od stropu 10 cm | chrom | 27479000 | 66,30 |

## Croma 100

| | | | |
|---|---|---|---|
| **Croma 100** horní sprcha Multi | chrom | 27443000 | 91,40 |



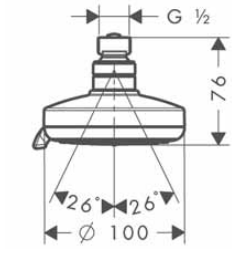


- velikost sprchové hlavice: 100 mm
- druh proudu: Rain, MonoRain, masážní proud
- otočné přepínání na horní sprše
- kulový kloub: nastavitelný úhel horní sprchy
- materiál disku vodních paprsků: plast
- šedý sprchový díl
- maximální průtok při 0,3 MPa: 20 l / min
- průtokové množství proudu Rain (při 0,3 MPa): 20 l / min
- průtokové množství proudu Mono (při 0,3 MPa): 15 l / min
- průtokové množství masážního proudu (při 0,3 MPa): 14 l / min
- min. průtokový tlak: 1,2 bar
- montáž: strop nebo stěna
- závit přívodu G ½
- rozměr přívodů: DN15

**volitelné doplňky:**

| | | | |
|---|---|---|---|
| – Sprchové rameno 128 mm | chrom | 27411000 | 25,50 |

Míry na rozměrových náčrtech jsou v mm.

| | Povrch. úprava | Obj.č. | EUR |
|---|---|---|---|



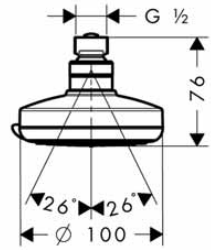


**Croma 100** horní sprcha Vario — chrom — 27441000 — 58,50

- velikost sprchové hlavice: 100 mm
- druh proudu: Rain, proud pro smývání šamponu, normální proud, masážní proud
- otočné přepínání na horní sprše
- kulový kloub: nastavitelný úhel horní sprchy
- materiál disku vodních paprsků: plast
- šedý sprchový díl
- maximální průtok při 0,3 MPa: 22 l / min
- průtokové množství proudu Rain (při 0,3 MPa): 22 l / min
- průtokové množství proudu pro šampon (při 0,3 MPa): 17 l / min
- průtokové množství normálního proudu (při 0,3 MPa): 20 l / min
- průtokové množství masážního proudu (při 0,3 MPa): 11 l / min
- min. průtokový tlak: 1,2 bar
- montáž: strop nebo stěna
- závit přívodu G ½
- rozměr přívodů: DN15

**EcoSmart verze k dispozici:**

- **Croma 100** horní sprcha Vario EcoSmart 9 l / min — chrom — 28462000 — 66,90

**volitelné doplňky:**

- Sprchové rameno 128 mm — chrom — 27411000 — 25,50

## Crometta E



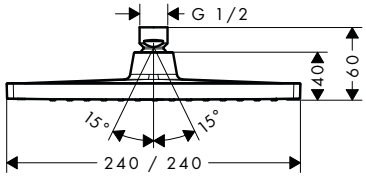


**Crometta E** horní sprcha 240 1jet — chrom — 26726000 — 238,70

- velikost sprchové hlavice: 240 x 240 mm
- druh proudu: Rain
- kulový kloub: nastavitelný úhel horní sprchy
- materiál disku vodních paprsků: plast
- maximální průtok při 0,3 MPa: 18 l / min
- průtokové množství proudu Rain (při 0,3 MPa): 18 l / min
- počáteční bod spolehlivé funkce v l / min.: 11,5 l / min
- min. průtokový tlak: 0,1 MPa
- montáž: strop nebo stěna
- závit přívodu G ½
- rozměr přívodů: DN15
- nevhodné pro průtokový ohřívač

**EcoSmart verze k dispozici:**

- **Crometta E** horní sprcha 240 1jet EcoSmart 9 l / min — chrom — 26727000 — 241,10

**alternativní velikosti:**

- **Crometta E** horní sprcha 240 1jet nízkotlaká — chrom — 26722000 — 238,70

Míry na rozměrových náčrtech jsou v mm.

| | Povrch. úprava | Obj.č. | EUR |
|---|---|---|---|

NOVÉ



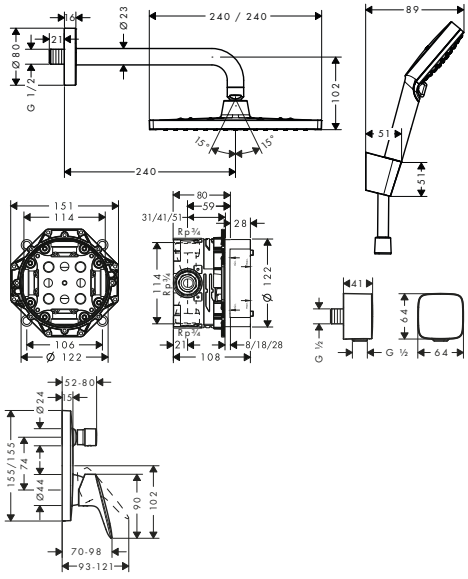





**Cromet ta E** sprchový systém 240 1jet s pákovou baterií — chrom — 27957000 — 711,10

XXL Performance

- obsahuje: horní sprcha, ruční sprcha, sprchové rameno, páková vanová baterie, základní těleso, přípojka hadice, sprchový držák, sprchová hadice
- velikost sprchové hlavice: 240 x 240 mm
- druh proudu horní sprchy: Rain
- druh proudu ruční sprchy: Rain, IntenseRain
- maximální průtok při 0,3 MPa: 18 l / min
- min. průtokový tlak: 0,1 MPa
- otočný spoj zabraňuje zapletení hadice

**obsah balení:**
- **Cromet ta E** horní sprcha 240 1jet (# 26726000)
- Sprchové rameno 241 mm (# 27409000)
- **Cromet ta** ruční sprcha Vario (# 26330400)
- **Logis** Páková vanová baterie pod omítku (# 71405000)
- Základní těleso iBox universal (# 01800180)
- Sprchový držák Porter S (# 28331000)
- **FixFit** přípojka hadice se zpětným ventilem (# 26457000)
- **Isiflex** sprchová hadice 125 cm (# 28272000)

## Cromet ta S



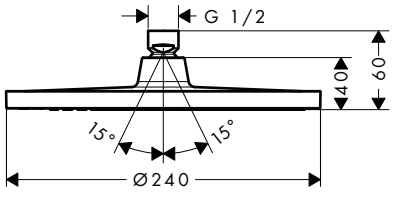


**Cromet ta S** horní sprcha 240 1jet — chrom — 26723000 — 238,70

Quick Clean

XXL Performance

- velikost sprchové hlavice: 240 mm
- druh proudu: Rain
- kulový kloub: nastavitelný úhel horní sprchy
- materiál disku vodních paprsků: plast
- maximální průtok při 0,3 MPa: 18 l / min
- průtokové množství proudu Rain (při 0,3 MPa): 18 l / min
- min. průtokový tlak: 0,1 MPa
- montáž: strop nebo stěna
- závit přívodu G ½
- rozměr přívodů: DN15
- nevhodné pro průtokový ohřívač

**EcoSmart verze k dispozici:**
- **Cromet ta S** horní sprcha 240 1jet EcoSmart 9 l / min — chrom — 26724000 — 241,10

**alternativní velikosti:**
- **Cromet ta S** horní sprcha 240 1jet nízkotlaká — chrom — 26725000 — 238,70

Míry na rozměrových náčrtech jsou v mm.

| | Povrch. úprava | Obj.č. | EUR |
|---|---|---|---|

NOVÉ





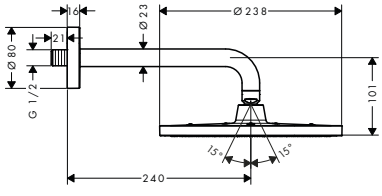


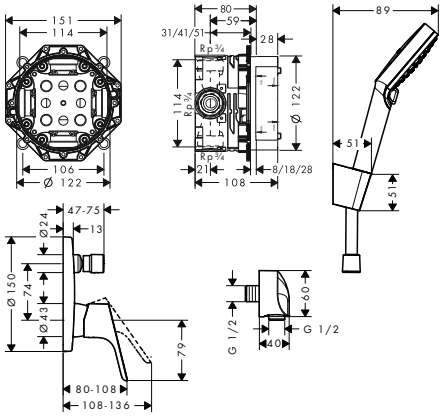


**Crometta S** sprchový systém 240 1jet s pákovou baterií — chrom — 27958000 — 766,50

XXL Performance

- obsahuje: horní sprcha, ruční sprcha, sprchové rameno, páková vanová baterie, základní těleso, přípojka hadice, sprchový držák, sprchová hadice
- velikost sprchové hlavice: 240 mm
- druh proudu horní sprchy: Rain
- druh proudu ruční sprchy: Rain, IntenseRain
- min. průtokový tlak: 0,1 MPa
- otočný spoj zabraňuje zapletení hadice

**obsah balení:**
- **Crometta S** horní sprcha 240 1jet (# 26723000)
- Sprchové rameno 241 mm (# 27409000)
- **Crometta** ruční sprcha Vario (# 26330400)
- **Focus** Páková vanová baterie pod omítku (# 31945000)
- Základní těleso iBox universal (# 01800180)
- Sprchový držák Porter S (# 28331000)
- **FixFit** přípojka hadice S se zpětným ventilem (# 27456000)
- **Isiflex** sprchová hadice 125 cm (# 28272000)

## Crometta 85



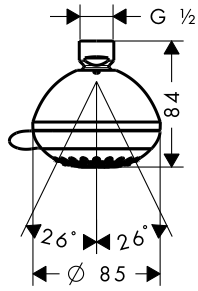


**Crometta 85** horní sprcha Multi — chrom — 28425000 — 64,50

Quick Clean

- velikost sprchové hlavice: 85 mm
- druh proudu: MonoRain, normální proud, masážní proud
- otočné přepínání na horní sprše
- kulový kloub: nastavitelný úhel horní sprchy
- materiál disku vodních paprsků: plast
- šedý sprchový díl
- maximální průtok při 0,3 MPa: 15 l / min
- průtokové množství proudu Mono (při 0,3 MPa): 13 l / min
- průtokové množství normálního proudu (při 0,3 MPa): 15 l / min
- průtokové množství masážního proudu (při 0,3 MPa): 13 l / min
- min. průtokový tlak: 0,1 MPa
- montáž: strop nebo stěna
- závit přívodu G ½
- rozměr přívodů: DN15

**volitelné doplňky:**
- Sprchové rameno 128 mm — chrom — 27411000 — 25,50

Míry na rozměrových náčrtech jsou v mm.

| | | Povrch. úprava | Obj.č. | EUR |
|---|---|---|---|---|
|  | 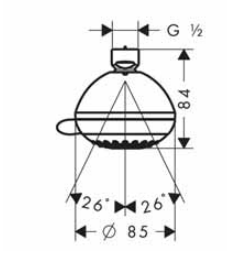 | | | |
| **Crometta 85** horní sprcha Vario<br>– velikost sprchové hlavice: 85 mm<br>– druh proudu: normální proud, Vario jet<br>– otočné přepínání na horní sprše<br>– kulový kloub: nastavitelný úhel horní sprchy<br>– materiál disku vodních paprsků: plast<br>– šedý sprchový díl<br>– maximální průtok při 0,3 MPa: 18 l / min<br>– průtokové množství normálního proudu (při 0,3 MPa): 18 l / min<br>– velikost průtoku při 0,3 MPa cca 14 l / min<br>– min. průtokový tlak: 0,5 baru<br>– montáž: strop nebo stěna<br>– závit přívodu G ½<br>– rozměr přívodů: DN15 | | chrom | 28424000 | 52,10 |
| **volitelné doplňky:** | | | | |
| – Sprchové rameno 128 mm | | chrom | 27411000 | 25,50 |
|  | 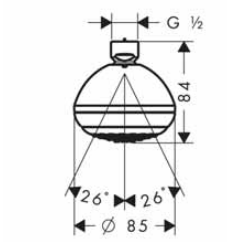 | | | |
| **Crometta 85** horní sprcha 1jet Green 6 l / min<br>– velikost sprchové hlavice: 85 mm<br>– druh proudu: normální proud<br>– kulový kloub: nastavitelný úhel horní sprchy<br>– materiál disku vodních paprsků: plast<br>– šedý sprchový díl<br>– maximální průtok při 0,3 MPa: 5,7 l / min<br>– průtokové množství normálního proudu (při 0,3 MPa): 5,7 l / min<br>– min. průtokový tlak: 0,1 MPa<br>– montáž: strop nebo stěna<br>– závit přívodu G ½<br>– rozměr přívodů: DN15 | | chrom | 28423000 | 51,30 |
| **volitelné doplňky:** | | | | |
| – Sprchové rameno 128 mm | | chrom | 27411000 | 25,50 |

Míry na rozměrových náčrtech jsou v mm.

## Vernis Blend

| | | Povrch. úprava | Obj.č. | EUR |
|---|---|---|---|---|
| NOVÉ | **Vernis Blend** horní sprcha 200 1jet<br>– velikost sprchové hlavice: 205 mm<br>– druh proudu: Rain<br>– kulový kloub: nastavitelný úhel horní sprchy<br>– materiál disku vodních paprsků: plast<br>– maximální průtok při 0,3 MPa: 12,4 l / min<br>– počáteční bod spolehlivé funkce v l / min.: 5,2 l / min<br>– min. průtokový tlak: 0,1 MPa<br>– horní sprcha se dá pro čištění sejmout<br>– montáž: strop nebo stěna<br>– závit přívodu G ½<br>– rozměr přívodů: DN15 | chrom<br>matná černá | 26271000<br>26271670 | 112,40<br>157,30 |
| | **EcoSmart verze k dispozici:** | | | |
| NOVÉ | – **Vernis Blend** horní sprcha 200 1jet EcoSmart | chrom<br>matná černá | 26277000<br>26277670 | 112,40<br>157,30 |
| NOVÉ | – **Vernis Blend** horní sprcha 200 1jet Green | chrom | 26093000 | 112,40 |
| | **alternativní velikosti:** | | | |
| NOVÉ | – **Vernis Blend** horní sprcha 200 1jet LowPressure | chrom | 26095000 | 112,40 |
| | **volitelné doplňky:** | | | |
| NOVÉ | – **Vernis Blend** sprchové rameno 24 cm | chrom<br>matná černá | 27809000<br>27809670 | 52,90<br>74,00 |
| NOVÉ | – **Vernis Blend** přívod od stropu 10 cm | chrom<br>matná černá | 27804000<br>27804670 | 50,70<br>70,90 |
| NOVÉ | – **Vernis Blend** přívod od stropu 30 cm | chrom<br>matná černá | 27805000<br>27805670 | 67,50<br>94,40 |

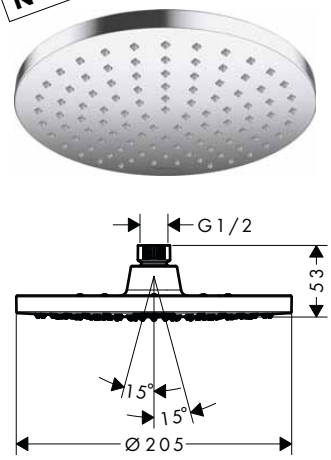


| | | Povrch. úprava | Obj.č. | EUR |
|---|---|---|---|---|
| NOVÉ | **Vernis Blend** horní sprcha 200 1jet pro projekty (12 ks)<br>– velikost sprchové hlavice: 205 mm<br>– druh proudu: Rain<br>– kulový kloub: nastavitelný úhel horní sprchy<br>– materiál disku vodních paprsků: plast<br>– maximální průtok při 0,3 MPa: 12,4 l / min<br>– počáteční bod spolehlivé funkce v l / min.: 5,2 l / min<br>– min. průtokový tlak: 0,1 MPa<br>– horní sprcha se dá pro čištění sejmout<br>– montáž: strop nebo stěna<br>– závit přívodu G ½<br>– rozměr přívodů: DN15<br>– počet kusů v balení volitelných částí: 1 kus<br>– balení: 12 kusů | chrom | 26365000 | 1.320,20 |
| | **obsah balení:** | | | |
| NOVÉ | – **Vernis Blend** horní sprcha 200 1jet (# 26271000) | | | |
| | **volitelné doplňky:** | | | |
| NOVÉ | – **Vernis Blend** sprchové rameno 24 cm | chrom | 27809000 | 52,90 |
| NOVÉ | – **Vernis Blend** přívod od stropu 10 cm | chrom | 27804000 | 50,70 |
| NOVÉ | – **Vernis Blend** přívod od stropu 30 cm | chrom | 27805000 | 67,50 |

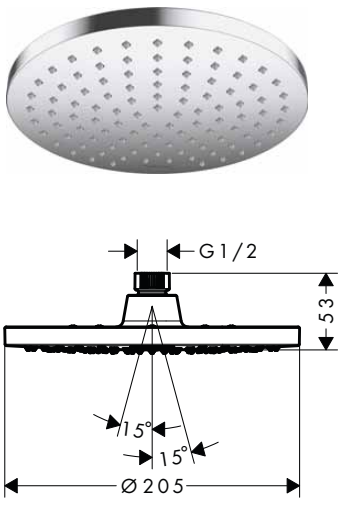


Míry na rozměrových náčrtech jsou v mm.

Technická specifikace výrobků a měrné jednotky mohou být změněny.

## Vernis Shape

| | | Povrch. úprava | Obj.č. | EUR |
|---|---|---|---|---|
| NOVÉ |  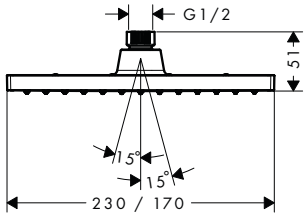  **Vernis Shape** horní sprcha 230 1jet<br>– velikost sprchové hlavice: 230 x 170 mm<br>– druh proudu: Rain<br>– kulový kloub: nastavitelný úhel horní sprchy<br>– materiál disku vodních paprsků: plast<br>– maximální průtok při 0,3 MPa: 12,4 l / min<br>– počáteční bod spolehlivé funkce v l / min.: 5,2 l / min<br>– min. průtokový tlak: 0,1 MPa<br>– horní sprcha se dá pro čištění sejmout<br>– montáž: strop nebo stěna<br>– závit přívodu G ½<br>– rozměr přívodů: DN15 | chrom<br>matná černá | 26281000<br>26281670 | 112,40<br>157,30 |
| | **EcoSmart verze k dispozici:** | | | |
| NOVÉ | – **Vernis Shape** horní sprcha 230 1jet EcoSmart | chrom<br>matná černá | 26283000<br>26283670 | 112,40<br>157,30 |
| NOVÉ | – **Vernis Shape** horní sprcha 230 1jet Green | chrom | 26094000 | 112,40 |
| | **alternativní velikosti:** | | | |
| NOVÉ | – **Vernis Shape** horní sprcha 200 1jet LowPressure | chrom | 26096000 | 112,40 |
| | **volitelné doplňky:** | | | |
| NOVÉ | – **Vernis Shape** sprchové rameno 24 cm | chrom<br>matná černá | 26405000<br>26405670 | 52,90<br>74,00 |
| NOVÉ | – **Vernis Shape** přívod od stropu 10 cm | chrom<br>matná černá | 26406000<br>26406670 | 50,70<br>70,90 |
| NOVÉ | – **Vernis Shape** přívod od stropu 30 cm | chrom<br>matná černá | 26407000<br>26407670 | 67,50<br>94,40 |

| | | | | |
|---|---|---|---|---|
| NOVÉ |   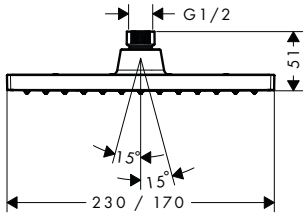  **Vernis Shape** horní sprcha 230 1jet pro projekty (12 ks)<br>– velikost sprchové hlavice: 230 x 170 mm<br>– druh proudu: Rain<br>– kulový kloub: nastavitelný úhel horní sprchy<br>– materiál disku vodních paprsků: plast<br>– maximální průtok při 0,3 MPa: 12,4 l / min<br>– počáteční bod spolehlivé funkce v l / min.: 5,2 l / min<br>– min. průtokový tlak: 0,1 MPa<br>– horní sprcha se dá pro čištění sejmout<br>– montáž: strop nebo stěna<br>– závit přívodu G ½<br>– rozměr přívodů: DN15<br>– počet kusů v balení volitelných částí: 1 kus<br>– balení: 12 kusů | chrom | 26579000 | 1.320,20 |
| | **obsah balení:** | | | |
| NOVÉ | – **Vernis Shape** horní sprcha 230 1jet (# 26281000) | | | |
| | **volitelné doplňky:** | | | |
| NOVÉ | – **Vernis Shape** sprchové rameno 24 cm | chrom | 26405000 | 52,90 |
| NOVÉ | – **Vernis Shape** přívod od stropu 10 cm | chrom | 26406000 | 50,70 |
| NOVÉ | – **Vernis Shape** přívod od stropu 30 cm | chrom | 26407000 | 67,50 |

Míry na rozměrových náčrtech jsou v mm.

## Clubmaster



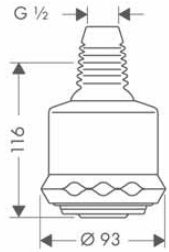


| | Povrch. úprava | Obj.č. | EUR |
|---|---|---|---|
| **Clubmaster** horní sprcha 3jet | chrom | 28496000 | 239,90 |

- velikost sprchové hlavice: 93 mm
- druh proudu: jemný proud, normální proud, masážní proud
- otočné přepínání na horní sprše
- kulový kloub: nastavitelný úhel horní sprchy
- materiál disku vodních paprsků: plast
- šedý sprchový díl
- maximální průtok při 0,3 MPa: 19 l / min
- průtokové množství jemného proudu: 17 l / min
- průtokové množství normálního proudu (při 0,3 MPa): 19 l / min
- průtokové množství masážního proudu (při 0,3 MPa): 12 l / min
- min. průtokový tlak: 0,2 MPa
- montáž: instalace na stěnu
- závit přívodu G ½
- rozměr přívodů: DN15

Quick Clean

**volitelné doplňky:**

| | | | |
|---|---|---|---|
| - Sprchové rameno 100 mm | chrom | 27438000 | 84,60 |
| - Sprchové rameno 128 mm | chrom | 27411000 | 25,50 |

## Sprchová ramena pro horní sprchy



DESIGN AWARD 2020

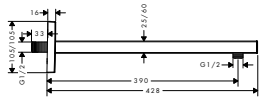


| | | | |
|---|---|---|---|
| Sprchové rameno 38,9 cm, hranatá verze | chrom | 27694000 | 219,20 |
| | kartáčovaný bronz | 27694140 | 329,00 |
| | kartáčovaný černý chrom | 27694340 | 329,00 |
| | matná černá | 27694670 | 306,90 |
| | matná bílá | 27694700 | 306,90 |
| | leštěný vzhled zlata | 27694990 | 329,00 |

- délka: 390 mm
- pohledová instalace
- způsob připojení: G ½

NOVÉ



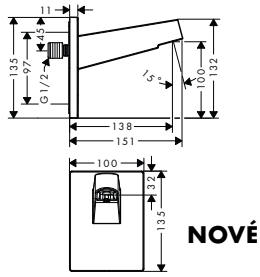


NOVÉ

NOVÉ

| | | | |
|---|---|---|---|
| **Pulsify** nástěnné připojení pro horní sprchu 260 | chrom | 24149000 | 89,90 |
| | matná černá | 24149670 | 116,90 |
| | matná bílá | 24149700 | 116,90 |

- materiál: plast
- způsob připojení: G ½

**k dispozici od ledna 2023**

**volitelné doplňky:**

| | | | |
|---|---|---|---|
| - **Pulsify S** horní sprcha 260 1jet | chrom | 24140000 | 280,90 |
| | matná černá | 24140670 | 365,20 |
| | matná bílá | 24140700 | 365,20 |
| - **Pulsify S** horní sprcha 260 1jet EcoSmart | chrom | 24141000 | 280,90 |
| | matná černá | 24141670 | 365,20 |
| | matná bílá | 24141700 | 365,20 |

DESIGN AWARD 2021

reddot winner 2021

NOVÉ



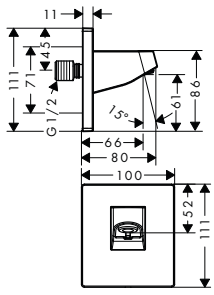


NOVÉ

NOVÉ

| | | | |
|---|---|---|---|
| **Pulsify** nástěnné připojení pro horní sprchu 105 | chrom | 24139000 | 56,20 |
| | matná černá | 24139670 | 73,10 |
| | matná bílá | 24139700 | 73,10 |

- materiál: plast
- způsob připojení: G ½

**volitelné doplňky:**

| | | | |
|---|---|---|---|
| - **Pulsify S** horní sprcha 105 1jet | chrom | 24130000 | 95,50 |
| | matná černá | 24130670 | 124,20 |
| | matná bílá | 24130700 | 124,20 |
| - **Pulsify S** horní sprcha 105 1jet Green | chrom | 24132000 | 95,50 |
| | matná černá | 24132670 | 124,20 |
| | matná bílá | 24132700 | 124,20 |

DESIGN AWARD 2021

reddot winner 2021

Míry na rozměrových náčrtech jsou v mm.

Technická specifikace výrobků a měrné jednotky mohou být změněny.

| | Povrch. úprava | Obj.č. | EUR |
|---|---|---|---|
|  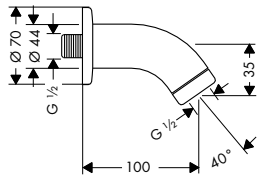  | | | |
| **Sprchové rameno 100 mm**<br>– délka: 100 mm<br>– pohledová instalace<br>– materiál: mosaz<br>– způsob připojení: G ½ | chrom | 27438000 | 84,60 |
| **volitelné doplňky:**<br>– **Clubmaster** horní sprcha 3jet | chrom | 28496000 | 239,90 |
|  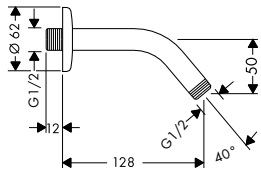  | | | |
| **Sprchové rameno 128 mm**<br>– délka: 128 mm<br>– pohledová instalace<br>– materiál: mosaz<br>– způsob připojení: G ½ | chrom | 27411000 | 25,50 |
|  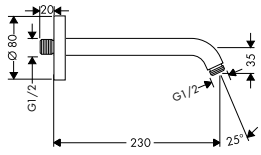  | | | |
| **Sprchové rameno 230 mm**<br>– délka: 230 mm<br>– pohledová instalace<br>– materiál: mosaz<br>– způsob připojení: G ½ | chrom | 27412000 | 69,50 |
| NOVÉ  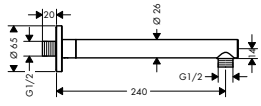  | | | |
| **Vernis Blend** sprchové rameno 24 cm<br>– délka: 240 mm<br>– pohledová instalace<br>– materiál: mosaz<br>– verze: úhel 90°<br>– způsob připojení: G ½ | chrom<br>matná černá | 27809000<br>27809670 | 52,90<br>74,00 |
|  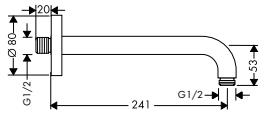  | | | |
| **Sprchové rameno 241 mm**<br>– délka: 241 mm<br>– pohledová instalace<br>– materiál: mosaz<br>– verze: úhel 90°<br>– způsob připojení: G ½ | chrom | 27409000 | 69,50 |
|  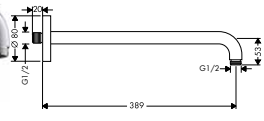  | | | |
| **Sprchové rameno 38,9 cm**<br>– délka: 389 mm<br>– pohledová instalace<br>– materiál: mosaz<br>– verze: úhel 90°<br>– způsob připojení: G ½ | chrom<br>kartáčovaný bronz<br>kartáčovaný černý<br>chrom<br>matná černá<br>matná bílá<br>leštěný vzhled zlata | 27413000<br>27413140<br>27413340<br><br>27413670<br>27413700<br>27413990 | 98,20<br>147,20<br>147,20<br><br>137,40<br>137,40<br>147,20 |

Míry na rozměrových náčrtech jsou v mm.

| | Povrch. úprava | Obj.č. | EUR |
|---|---|---|---|
| NOVÉ<br> 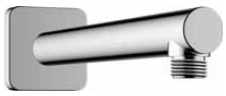 <br> 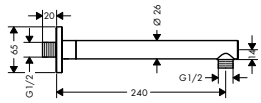 | | | |
| **Vernis Shape** sprchové rameno 24 cm<br>– délka: 240 mm<br>– Ø dříku: 26 mm<br>– pohledová instalace<br>– materiál: mosaz<br>– verze: úhel 90°<br>– způsob připojení: G ½ | chrom<br>matná černá | 26405000<br>26405670 | 52,90<br>74,00 |
|  <br> 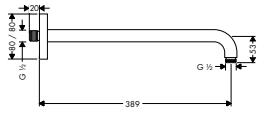 | | | |
| Sprchové rameno E 38,9 cm<br>– délka: 389 mm<br>– pohledová instalace<br>– materiál: mosaz<br>– verze: úhel 90°<br>– způsob připojení: G ½ | chrom | 27446000 | 98,20 |
| **Přívody od stropu pro horní sprchy** | | | |
|  <br> 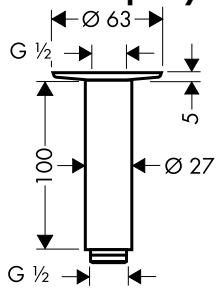 | | | |
| Přívod od stropu 10 cm<br>– délka: 100 mm<br>– Ø dříku: 27 mm<br>– účel použití: použitelné také jako prodloužení<br>– pohledová instalace<br>– materiál: mosaz<br>– způsob připojení: G ½ | chrom<br>kartáčovaný bronz<br>kartáčovaný černý<br>chrom<br>matná černá<br>matná bílá<br>leštěný vzhled zlata | 27479000<br>27479140<br>27479340<br><br>27479670<br>27479700<br>27479990 | 66,30<br>99,30<br>99,30<br><br>92,70<br>92,70<br>99,30 |
|  <br>DESIGN AWARD 2020<br> 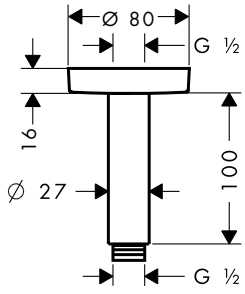 | | | |
| Přívod od stropu S 10 cm<br>– délka: 100 mm<br>– Ø dříku: 27 mm<br>– účel použití: použitelné také jako prodloužení<br>– pohledová instalace<br>– materiál: mosaz<br>– způsob připojení: G ½ | chrom<br>kartáčovaný bronz<br>kartáčovaný černý<br>chrom<br>matná černá<br>matná bílá<br>leštěný vzhled zlata | 27393000<br>27393140<br>27393340<br><br>27393670<br>27393700<br>27393990 | 66,50<br>99,70<br>99,70<br><br>93,00<br>93,00<br>99,70 |
| NOVÉ<br>  <br> 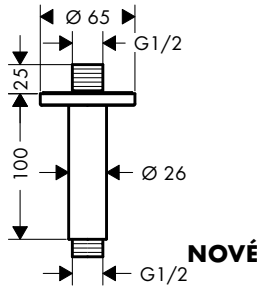 | | | |
| **Vernis Blend** přívod od stropu 10 cm<br>– délka: 100 mm<br>– Ø dříku: 26 mm<br>– pohledová instalace<br>– materiál: mosaz<br>– způsob připojení: G ½ | chrom<br>matná černá | 27804000<br>27804670 | 50,70<br>70,90 |
| **varianty velikosti k dispozici:**<br>– **Vernis Blend** přívod od stropu 30 cm **NOVÉ** | chrom<br>matná černá | 27805000<br>27805670 | 67,50<br>94,40 |
|  <br>DESIGN AWARD 2020<br> 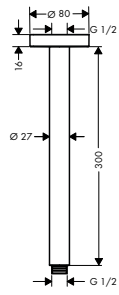 | | | |
| Přívod od stropu S 30 cm<br>– délka: 300 mm<br>– Ø dříku: 27 mm<br>– pohledová instalace<br>– materiál: mosaz<br>– způsob připojení: G ½ | chrom<br>kartáčovaný bronz<br>kartáčovaný černý<br>chrom<br>matná černá<br>matná bílá<br>leštěný vzhled zlata | 27389000<br>27389140<br>27389340<br><br>27389670<br>27389700<br>27389990 | 94,60<br>142,40<br>142,40<br><br>133,10<br>133,10<br>142,40 |

Míry na rozměrových náčrtech jsou v mm.

Technická specifikace výrobků a měrné jednotky mohou být změněny.

## Horní sprchy

| | | Povrch. úprava | Obj.č. | EUR |
|---|---|---|---|---|
|  | 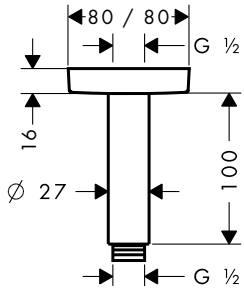 | **Přívod od stropu E 10 cm**<br>– délka: 100 mm<br>– Ø dříku: 27 mm<br>– účel použití: použitelné také jako prodloužení<br>– pohledová instalace<br>– materiál: mosaz<br>– způsob připojení: G ½ | chrom | 27467000 | 66,30 |
| NOVÉ<br>  | 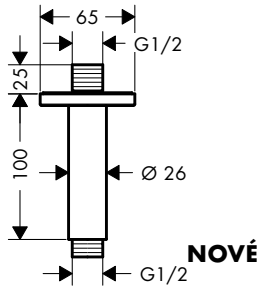 | **Vernis Shape** přívod od stropu 10 cm<br>– délka: 100 mm<br>– Ø dříku: 26 mm<br>– pohledová instalace<br>– materiál: mosaz<br>– způsob připojení: G ½ | chrom<br>matná černá | 26406000<br>26406670 | 50,70<br>70,90 |
| | | **varianty velikosti k dispozici:**<br>– **Vernis Shape** přívod od stropu 30 cm | chrom<br>matná černá | 26407000<br>26407670 | 67,50<br>94,40 |
|  | 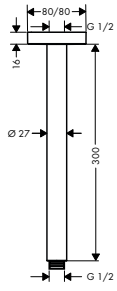 | **Přívod od stropu E 30 cm**<br>– délka: 300 mm<br>– Ø dříku: 27 mm<br>– pohledová instalace<br>– materiál: mosaz<br>– způsob připojení: G ½ | chrom | 27388000 | 94,60 |

## Boční sprchy

| | | | | | |
|---|---|---|---|---|---|
|  | 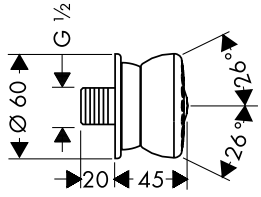 | **Bodyvette** boční sprcha 1jet<br>– velikost sprchové hlavice: 60 mm<br>– druh proudu: normální proud<br>– šedý sprchový díl<br>– kulový kloub: boční sprcha s nastavitelným úhlem<br>– rozeta: kulatá<br>– maximální průtok při 0,3 MPa: 5 l / min<br>– průtok při normálním proudu (při 0,3 MPa): 5 l / min<br>– min. průtokový tlak: 0,1 MPa<br>– závit přívodu: G ½ | chrom | 28466000 | 119,40<br>Quick Clean |
| | | **alternativní velikosti:**<br>– **Bodyvette** Boční sprcha 1jet Stop | chrom | 28467000 | 138,10 |

Míry na rozměrových náčrtech jsou v mm.

# Showerpipe a sprchové panely

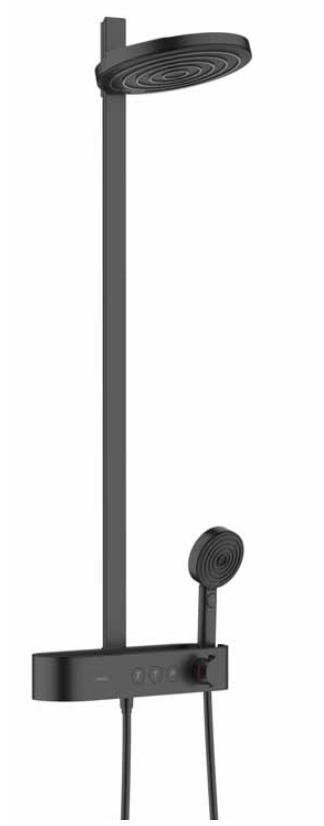




| | | | | | |
|---|---|---|---|---|---|
| Rainmaker Select Showerpipe | strana 226 |  | Rainfinity Showerpipe | strana 228 |  |
| Raindance Select E / Raindance E Showerpipe | strana 229 |  | Raindance Select S / Raindance S Showerpipe | strana 237 |  |
| Pulsify S Showerpipe | strana 243 |  | Croma Select S Showerpipe | strana 246 |  |
| Croma Select E Showerpipe | strana 255 |  | Croma E Showerpipe | strana 259 |  |
| Croma Showerpipe | strana 261 |  | Crometta S / Crometta E Showerpipe | strana 264 |  |
| Vernis Blend Showerpipe | strana 272 |  | Vernis Shape Showerpipe | strana 276 |  |

hansgrohe Showerpipe

# Přehled linií produktů

| | **Rainmaker Select** | **Rainfinity** | **Raindance Select E** | | |
|---|---|---|---|---|---|
| |  | 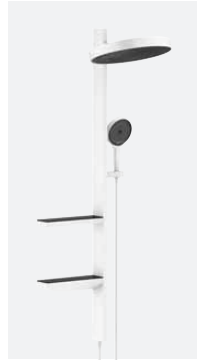 | 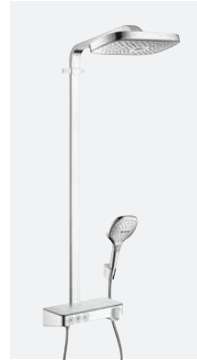 | 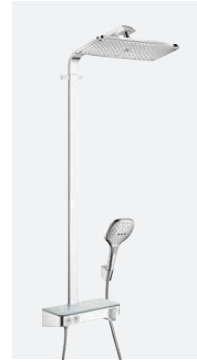 |  |
| | Showerpipe 460 3jet | Showerpipe 360 1jet | Showerpipe 300 3jet | Showerpipe 300 1jet | Showerpipe 300 1jet |
| Povrchová úprava | -400 | -000, -700 | -000, -400 | -000, -400 | -000 |
| Standardní provedení | 27 l/min | 19,6 l/min | 19 l/min | 16,9 l/min | 16 l/min |
| EcoSmart | ■ | | | | ■ |
| Green | | | | | |
| K vaně | | | | | |
| Páková baterie | | | | | |
| Reno | | | | | |
| Otočné sprchové rameno | | | | | |
| Zkracovatelná stupačka | | | | | |
| Select | ■ | ■ | ■ | ■ | ■ |
| QuickClean | ■ | ■ | ■ | ■ | ■ |
| XXL Performance | ■ | ■ | ■ | ■ | ■ |
| CoolContact | ■ | | ■ | ■ | ■ |
| Regulace průtoku vody | | | | | |
| Rychlé vyprázdnění | | | | | |
| AirPower | | | ■ | ■ | ■ |
| PowderRain | | ■ | | | |
| | strana 226 | strana 228 | strana 229 | | strana 232 |

■ K dispozici v závislosti na modelu

| Raindance E | | Raindance Select S | | Raindance S | |
|---|---|---|---|---|---|
|  | 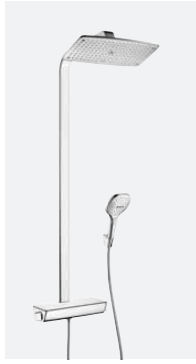 | 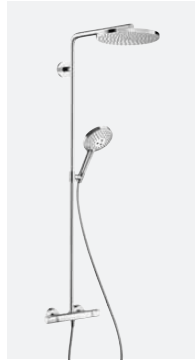 | 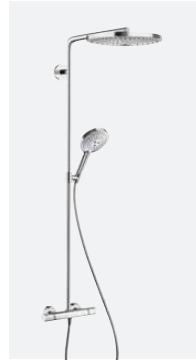 | 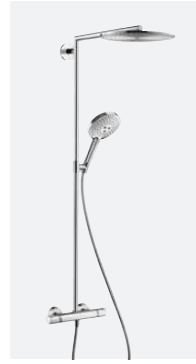 |  |
| Showerpipe 300 1jet | Showerpipe 360 1jet | Showerpipe 240 1jet PowderRain | Showerpipe 300 2jet | Showerpipe 300 1jet | Showerpipe 240 1jet |
| -000 | -000, -400 | -000, -140, -340 -670, -700, -990 | -000, -400 | -000 | -000 |
| 16 l/min | 15 l/min | 16 l/min | 15 l/min | 16 l/min | 16 l/min |
| ■ | | | | | ■ |
| | | | | | |
| | ■ | | | | ■ |
| | | | | | |
| | | | | | |
| | | ■ | ■ | ■ | ■ |
| | | ■ | ■ | ■ | ■ |
| ■ | ■ | ■ | ■ | ■ | ■ |
| ■ | ■ | ■ | ■ | ■ | ■ |
| ■ | ■ | ■ | ■ | ■ | ■ |
| ■ | ■ | | | | |
| | | | | | |
| | | | | | |
| ■ | ■ | | ■ | ■ | ■ |
| | | ■ | | | |
| strana 232 | | strana 237 | | strana 240 | |

hansgrohe Showerpipe

# Přehled linií produktů

| | **Pulsify S** | | **Croma Select S** | | **Croma Select E** |
|---|---|---|---|---|---|
| | 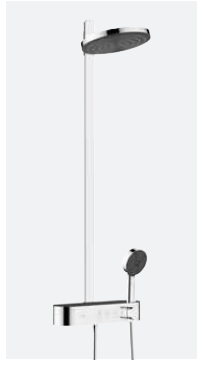 | 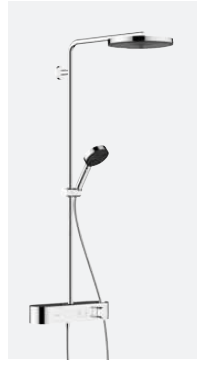 | 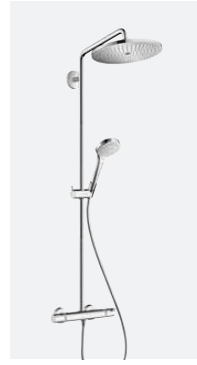 | 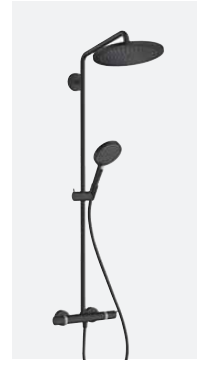 | 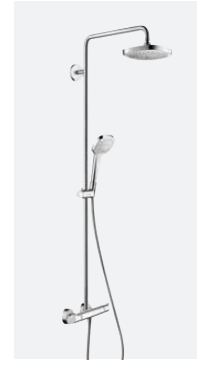 |
| | Showerpipe 260 2jet | Showerpipe 260 1jet | Showerpipe 280 1jet | Showerpipe 280 1jet | Showerpipe 180 2jet |
| Povrchová úprava | -000, -670, -700 | -000 | -000 | -140, -340<br>-670, -700, -990 | -400 |
| Standardní provedení | 12,9 l/min | 10,9 l/min | 16 l/min | 14,5 l/min | 16 l/min |
| EcoSmart | ■ | ■ | ■ | ■ | ■ |
| Green | | | | | |
| K vaně | | ■ | ■ | | ■ |
| Páková baterie | | | ■ | | ■ |
| Reno | | | ■ | | |
| Otočné sprchové rameno | | ■ | ■ | ■ | ■ |
| Zkracovatelná stupačka | ■ | ■ | ■ | ■ | ■ |
| Select | ■ | ■ | | ■ | ■ |
| QuickClean | ■ | ■ | ■ | ■ | ■ |
| XXL Performance | ■ | ■ | ■ | ■ | ■ |
| CoolContact | ■ | ■ | | | |
| Regulace průtoku vody | ■ | ■ | | | |
| Rychlé vyprázdnění | ■ | ■ | | | |
| AirPower | | | ■ | ■ | |
| PowderRain | ■ | ■ | | | |
| | strana 243 | | strana 246 | | strana 255 |

■ K dispozici v závislosti na modelu

| **Croma E** | **Croma** | **Crometta S** | **Crometta E** | **Vernis Blend** | **Vernis Shape** |
|---|---|---|---|---|---|
|  | 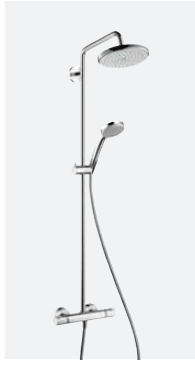 | 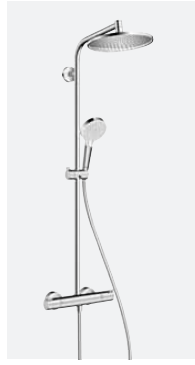 | 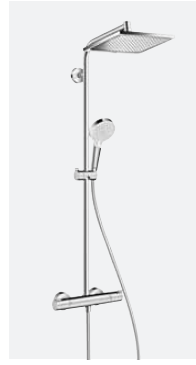 | 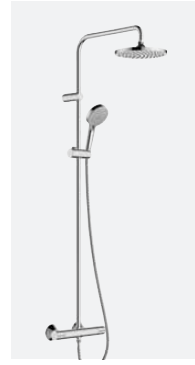 | 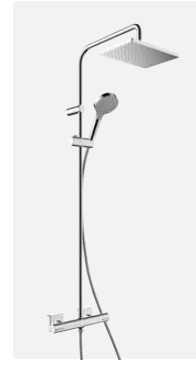 |
| Showerpipe 280 1jet | Showerpipe 220 1jet | Showerpipe 240 1jet | Showerpipe 240 1jet | Showerpipe 200 1jet | Showerpipe 230 1jet |
| -000 | -000 | -000 | -000 | -000, -670 | -000, -670 |
| 15 l/min | 15 l/min | 16 l/min | 15 l/min | 15,9 l/min | 15,9 l/min |
| ■ | ■ | ■ | ■ | ■ | ■ |
| | | | | ■ | ■ |
| ■ | ■ | ■ | ■ | ■ | ■ |
| | ■ | ■ | ■ | | |
| | ■ | ■ | ■ | ■ | ■ |
| ■ | ■ | | | | |
| ■ | ■ | ■ | ■ | | |
| ■ | | | | | |
| ■ | ■ | ■ | ■ | ■ | ■ |
| ■ | ■ | ■ | ■ | ■ | ■ |
| ■ | | | | | |
| | | | | | |
| | | | | | |
| ■ | ■ | | | | |
| | | | | | |
| strana 259 | strana 261 | strana 264 | strana 268 | strana 272 | strana 276 |

## Rainmaker Select Showerpipe



Montáž výrobku zdarma
viz informace iClub – str. 0.0

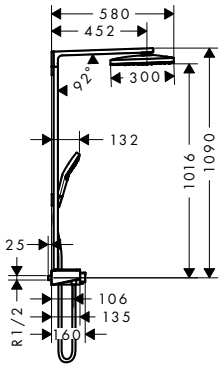


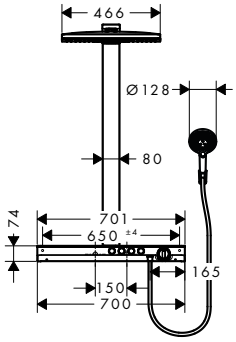


Montáž výrobku zdarma
viz informace iClub – str. 0.0

| | Povrch. úprava | Obj.č. | EUR |
|---|---|---|---|
| **Rainmaker Select** Showerpipe 460 3jet s termostatem | bílá/chrom | 27106400 | 4.627,30 |

Cool Contact · Select · Quick Clean · XXL Performance

- obsahuje: horní sprcha, ruční sprcha, sprchový termostat, sprchová hadice, sprchový držák, sprchová tyč
- horní sprcha Rainmaker Select 460 3jet
- velikost sprchové hlavice horní sprchy: 460 x 300 mm
- druh proudu horní sprchy: Rain, MonoRain, RainStream
- pohodlné přepínání tlačítkem Select
- snadno čistitelný disk vodních paprsků vzhledu skla
- druh proudu ruční sprchy: Rain, RainAir, Whirl
- polička z bezpečnostního skla
- povrchová úprava poličky: bílá
- maximální průtok při 0,3 MPa: 27 l / min
- min. průtokový tlak: 1,5 bar
- provozní tlak vody: min. 0,15 MPa/ max. 1,0 MPa
- průměr tyče: 80 mm
- délka sprchového ramena horní sprchy: 450 mm
- CoolContact termostat: Zabraňuje zahřívání krytu, takže sprchování je ještě bezpečnější.
- termostat ShowerTablet Select 700
- bezpečnostní pojistka při 40°C
- nastavitelné omezení teplé vody
- pohodlné přepínání tlačítkem Select
- současné použití 4 spotřebičů
- způsob montáže: instalace na stěnu
- rozměr přívodů DN15
- závit přívodu G ½
- rozteč středů 150 ± 18 mm

**obsah balení:**
- **Raindance Select S** ruční sprcha 120 3jet (# 26530400)
- Sprchový držák Porter S (# 28331000)
- **Isiflex** sprchová hadice 160 cm (# 28276000)

| | | | |
|---|---|---|---|
| **EcoSmart verze k dispozici:** | | | |
| – **Rainmaker Select** Showerpipe 460 3jet EcoSmart 9 l / min s termostatem | bílá/chrom | 27029400 | 4.627,30 |

Míry na rozměrových náčrtech jsou v mm.

| | Povrch. úprava | Obj.č. | EUR |
|---|---|---|---|



Montáž výrobku zdarma
viz informace iClub – str. 0.0

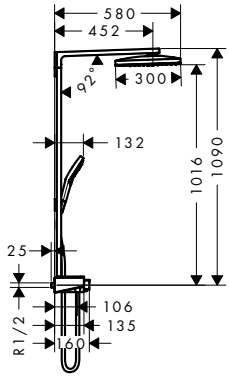


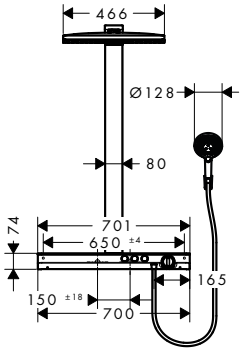


## **Rainmaker Select** Showerpipe 460 2jet s termostatem

bílá/chrom | 27109400 | 4.049,00

Cool Contact · Select · Quick Clean · XXL Performance

- obsahuje: horní sprcha, ruční sprcha, sprchový termostat, sprchová hadice, sprchový držák, sprchová tyč
- horní sprcha Rainmaker Select 460 2jet
- velikost sprchové hlavice horní sprchy: 460 x 300 mm
- druh proudu horní sprchy: Rain, RainStream
- snadno čistitelný disk vodních paprsků vzhledu skla
- druh proudu ruční sprchy: RainAir, Rain, Whirl
- poličko z bezpečnostního skla
- povrchová úprava poličky: bílá
- maximální průtok při 0,3 MPa: 27 l / min
- průtok přívodem k ruční sprše (při 0,3 MPa): 14 l / min
- min. průtokový tlak: 1,5 bar
- provozní tlak vody: min. 0,15 MPa/ max. 1,0 MPa
- průměr tyče: 80 mm
- délka sprchového ramena horní sprchy: 450 mm
- CoolContact termostat: Zabraňuje zahřívání krytu, takže sprchování je ještě bezpečnější.
- termostat ShowerTablet Select 700
- bezpečnostní pojistka při 40 °C
- nastavitelné omezení teplé vody
- pohodlné přepínání tlačítkem Select
- současné použití 3 spotřebičů
- způsob montáže: instalace na stěnu
- rozměr přívodů DN15
- závit přívodu G ½
- rozteč středů 150 ± 18 mm

**obsah balení:**

- **Raindance Select S** ruční sprcha 120 3jet (# 26530400)
- **Isiflex** sprchová hadice 160 cm (# 28276000)
- Sprchový držák Porter S (# 28331000)

**EcoSmart verze k dispozici:**

Montáž výrobku zdarma
viz informace iClub – str. 0.0

- **Rainmaker Select** Showerpipe 460 2jet EcoSmart 9 l / min s termostatem | bílá/chrom | 27028400 | 4.049,00

## Rainfinity Showerpipe

| | Povrch. úprava | Obj.č. | EUR |
|---|---|---|---|

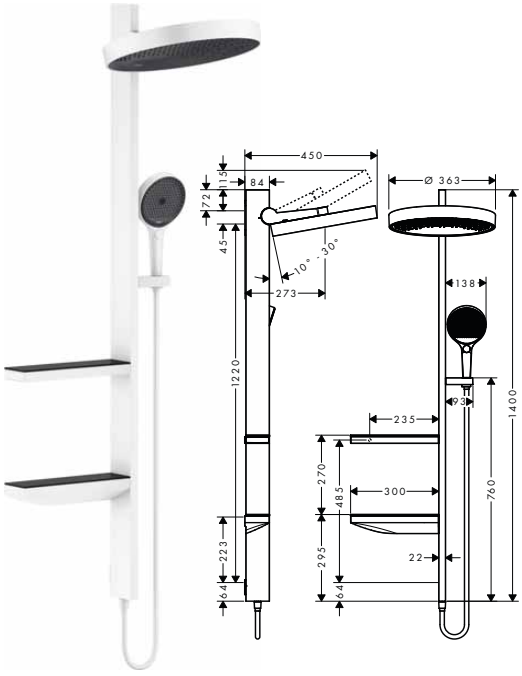


GOLD AWARD 2019

reddot award 2019 best of the best

### Rainfinity Showerpipe 360 1jet s podomítkovou instalací

chrom 26842000 1.522,30
matná bílá 26842700 1.978,80

Select | Quick Clean | XXL Performance

- obsahuje: horní sprcha, ruční sprcha, sprchový držák, sprchová hadice, poličky, sprchová tyč
- horní sprcha Rainfinity 360 1jet
- velikost sprchové hlavice horní sprchy: 360 mm
- druh proudu horní sprchy: PowderRain
- povrchová úprava disku vodních paprsků: grafitově černá
- druh proudu ruční sprchy: MonoRain, PowderRain, Intense PowderRain
- plynule nastavitelný úhel držáku sprchy
- rameno sprchy vertikálně nastavitelné o 10-30°
- polička z bezpečnostního skla
- povrchová úprava u poličky v barevné variantě -000 = zrcadlové sklo
- je zapotřebí termostat pro 2 spotřebiče
- maximální průtok při 0,3 MPa: 19,6 l / min
- průtok přívodem k ruční sprše (při 0,3 MPa): 11,2 l / min
- min. průtokový tlak: 0,24 MPa
- způsob montáže: instalace na stěnu
- průměr tyče: 22 mm
- izolované vedení vody
- přívod vody: polička s integrovaným připojením
- rozměr přívodů: DN15
- závit přívodu G ½
- minimální provozní tlak: 0,24 MPa
- maximální provozní tlak: 6 barů

**obsah balení:**
- **Rainfinity** ruční sprcha 130 3jet (# 26864XXX)
- **Isiflex** sprchová hadice 160 cm (# 28276XXX)

**k instalaci nutné:**

Montáž výrobku zdarma viz informace iClub – str. 0.0
- **Rainfinity** základní těleso pro showerpipe 360 1jet s podomítkovou instalací — 26840180 — 140,80

Montáž výrobku zdarma viz informace iClub – str. 0.0
- **RainSelect** termostat pro podomítkovou instalaci pro 2 spotřebiče — chrom 15380000 — 1.361,90; matná bílá 15380700 — 1.770,40

Montáž výrobku zdarma viz informace iClub – str. 0.0
- **RainSelect** základní těleso pro 2 spotřebiče — 15310180 — 743,30



Montáž výrobku zdarma viz informace iClub – str. 0.0

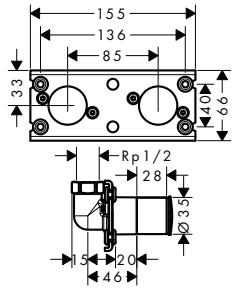


### Rainfinity základní těleso pro showerpipe 360 1jet s podomítkovou instalací

26840180 140,80

- vhodné pro Showerpipe 360 1jet pro podomítkovou montáž
- s odhlučněním
- poloha přípojů je stanovena předem, proto je montáž jednoduchá
- snadné upevnění
- rozměr přívodů: G ½

**volitelné doplňky:**
- **Rainfinity** Showerpipe 360 1jet s podomítkovou instalací — chrom 26842000 — 1.522,30; matná bílá 26842700 — 1.978,80

Míry na rozměrových náčrtech jsou v mm.

## Raindance Select E Showerpipe



**Montáž výrobku zdarma**
viz informace iClub – str. 0.0

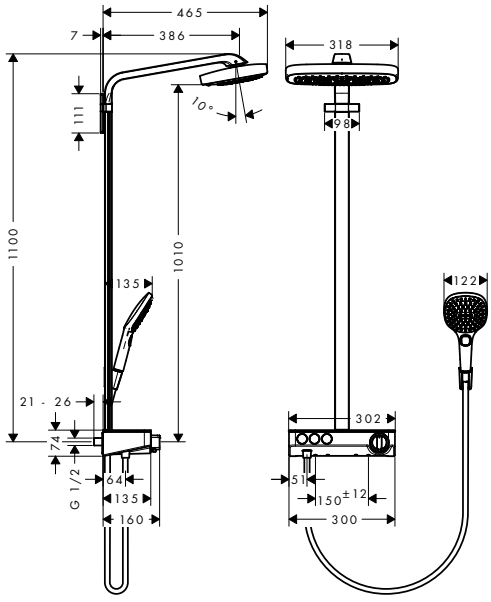


| | Povrch. úprava | Obj.č. | EUR |
|---|---|---|---|
| **Raindance Select E** | chrom | 27127000 | 2.423,50 |
| Showerpipe 300 2jet | bílá/chrom | 27127400 | 2.423,50 |
| s termostatem ShowerTablet Select 300 | | | |

Cool Contact · Select · AirPower · Quick Clean · XXL Performance

- obsahuje: horní sprcha, ruční sprcha, sprchový termostat, sprchová hadice, sprchový držák, sprchová tyč
- horní sprcha Raindance Select E 300 3jet
- velikost sprchové hlavice horní sprchy: 300 x 190 mm
- druh proudu horní sprchy: RainAir, Rain, RainStream
- pohodlné přepínání tlačítkem Select
- povrch sprchového dílu ve dvou variantách: chrom nebo bílá
- druh proudu ruční sprchy: RainAir, Rain, Whirl
- polička z bezpečnostního skla
- povrchová úprava poličky je při odstínu -000 = zrcadlové sklo, při odstínu -400 = bílé sklo
- maximální průtok při 0,3 MPa: 19 l / min
- průtok při proudu RainAir (při 0,3 MPa): 16 l / min
- průtok při proudu Rain (při 0,3 MPa): 16 l / min
- průtok při proudu RainStream (při 0,3 MPa): 19 l / min
- min. průtokový tlak: 0,2 MPa
- provozní tlak vody: min. 2 bary/max. 10 barů
- průměr tyče: 40 mm
- délka sprchového ramena horní sprchy: 380 mm
- CoolContact termostat: Zabraňuje zahřívání krytu, takže sprchování je ještě bezpečnější.
- termostat ShowerTablet Select 300
- bezpečnostní pojistka při 40 °C
- nastavitelné omezení teplé vody
- pohodlné přepínání tlačítkem Select
- způsob montáže: instalace na stěnu
- rozměr přívodů DN15
- závit přívodu G ½
- rozteč středů 150 mm ± 12 mm
- při montáži na stávající připojení G ¾ je zapotřebí adaptér # 02026000

**obsah balení:**
- **Raindance Select E** 120 ruční sprcha 3jet (# 26520XXX)
- Sprchový držák Porter S (# 28331000)
- **Isiflex** sprchová hadice 160 cm (# 28276000)

**volitelné doplňky:**

| | | | |
|---|---|---|---|
| – Adaptéry etážek G ¾ pro renovaci | chrom | 02026000 | 36,30 |



Míry na rozměrových náčrtech jsou v mm.



**Montáž výrobku zdarma**
viz informace iClub – str. 0.0

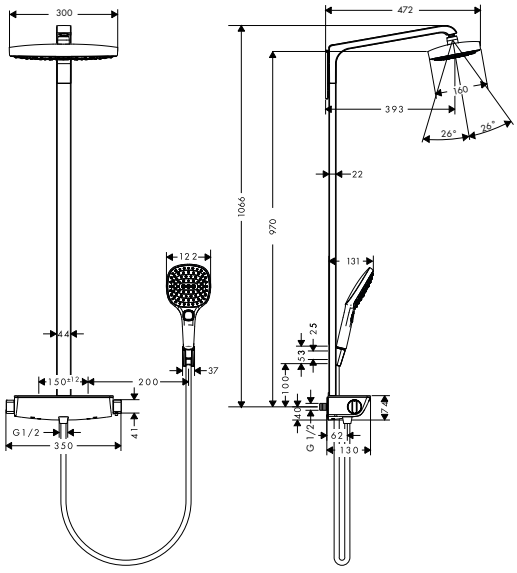


## Raindance Select E

Showerpipe 300 2jet EcoSmart 9 l / min s termostatem

- obsahuje: horní sprcha, ruční sprcha, sprchový termostat, sprchová hadice, sprchový držák
- horní sprcha Raindance Select E 300 2jet
- velikost sprchové hlavice horní sprchy: 300 x 160 mm
- druh proudu horní sprchy: Rain, RainAir
- pohodlné přepínání tlačítkem Select
- kulový kloub: nastavitelný úhel horní sprchy
- povrch sprchového dílu ve dvou variantách: chrom nebo bílá
- políčka z bezpečnostního skla
- povrchová úprava políčky: chrom nebo bílá
- maximální průtok při 0,3 MPa: 9 l / min
- průtok při proudu RainAir (při 0,3 MPa): 9 l / min
- průtok při proudu Rain (při 0,3 MPa): 9 l / min
- min. průtokový tlak: 1,2 bar
- provozní tlak vody: 1,2 bar/ max. 10 bar
- délka sprchového ramena horní sprchy: 393 mm
- CoolContact termostat: Zabraňuje zahřívání krytu, takže sprchování je ještě bezpečnější.
- termostat Ecostat Select
- bezpečnostní pojistka při 40°C
- nastavitelné omezení teplé vody
- ovládání spotřebičů otočením rukojeti
- způsob montáže: instalace na stěnu
- rozměr přívodů DN15
- závit přívodu G ½
- rozteč středů 150 mm ± 12 mm
- při montáži na stávající připojení G ¾ je zapotřebí adaptér # 02026000

**obsah balení:**

- **Raindance Select E** ruční sprcha 120 3jet EcoSmart 9 l / min (# 26521XXX)
- Sprchový držák Porter S (# 28331000)
- **Isiflex** sprchová hadice 160 cm (# 28276000)

**volitelné doplňky:**

- Adaptéry etážek G ¾ pro renovaci
- Podložka pro nástěnnou tyč HG Raindance Select

| Povrch. úprava | Obj.č. | EUR |
|---|---|---|
| chrom | 27282000 | 1.869,80 |
| bílá/chrom | 27282400 | 1.869,80 |
| chrom | 02026000 | 36,30 |
| chrom | 95960000 | 31,20 |

Cool Contact · Select · AirPower · EcoSmart · Quick Clean · XXL Performance

Míry na rozměrových náčrtech jsou v mm.



**Montáž výrobku zdarma**
viz informace iClub – str. 0.0

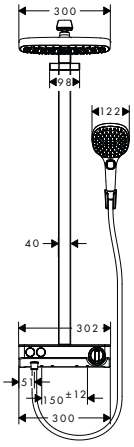


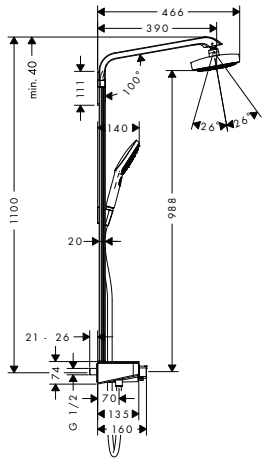


Montáž výrobku zdarma
viz informace iClub – str. 0.0

## Raindance Select E

Showerpipe 300 2jet
s termostatem ShowerTablet
Select 300

- obsahuje: horní sprcha, ruční sprcha, sprchový termostat, sprchová hadice, sprchový držák, sprchová tyč
- horní sprcha Raindance Select E 300 2jet
- velikost sprchové hlavice horní sprchy: 300 x 160 mm
- druh proudu horní sprchy: RainAir, Rain
- pohodlné přepínání tlačítkem Select
- kulový kloub: nastavitelný úhel horní sprchy
- povrch sprchového dílu ve dvou variantách: chrom nebo bílá
- druh proudu ruční sprchy: RainAir, Rain, Whirl
- políčka z bezpečnostního skla
- povrchová úprava poličky je při odstínu -000 = zrcadlové sklo, při odstínu -400 = bílé sklo
- maximální průtok při 0,3 MPa: 16 l / min
- průtok při proudu RainAir (při 0,3 MPa): 16 l / min
- průtok při proudu Rain (při 0,3 MPa): 16 l / min
- min. průtokový tlak: 1,5 bar
- provozní tlak vody: min. 0,15 MPa/ max. 1,0 MPa
- průměr tyče: 40 mm
- nástěnný držák ruční sprchy
- délka sprchového ramena horní sprchy: 380 mm
- CoolContact termostat: Zabraňuje zahřívání krytu, takže sprchování je ještě bezpečnější.
- termostat ShowerTablet Select 300
- bezpečnostní pojistka při 40 °C
- nastavitelné omezení teplé vody
- pohodlné přepínání tlačítkem Select
- způsob montáže: instalace na stěnu
- rozměr přívodů DN15
- závit přívodu G ½
- rozteč středů 150 mm ± 12 mm
- při montáži na stávající připojení G ¾ je zapotřebí adaptér # 02026000

**obsah balení:**
- **Raindance Select E** 120 ruční sprcha 3jet (# 26520XXX)
- Sprchový držák Porter S (# 28331000)
- **Isiflex** sprchová hadice 160 cm (# 28276000)

| | Povrch. úprava | Obj.č. | EUR |
|---|---|---|---|
| | chrom | 27126000 | 2.045,00 |
| | bílá/chrom | 27126400 | 2.045,00 |

Cool Contact · Select · AirPower · Quick Clean · XXL Performance

**EcoSmart verze k dispozici:**

| | | | |
|---|---|---|---|
| **Raindance Select E** Showerpipe 300 2jet EcoSmart 9 l / min s termostatem ShowerTablet Select 300 | chrom | 27283000 | 2.045,00 |
| | bílá/chrom | 27283400 | 2.045,00 |

**volitelné doplňky:**

| | | | |
|---|---|---|---|
| Adaptéry etážek G ¾ pro renovaci | chrom | 02026000 | 36,30 |



Míry na rozměrových náčrtech jsou v mm.

## Raindance E Showerpipe



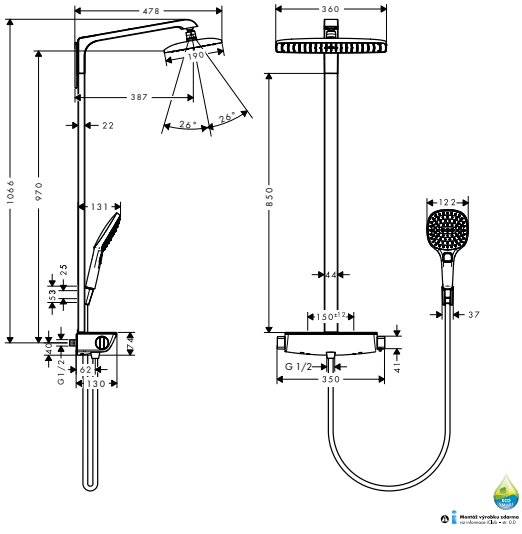


| | Povrch. úprava | Obj.č. | EUR |
|---|---|---|---|
| **Raindance E** Showerpipe 360 1jet s termostatem | chrom | 27112000 | 1.722,20 |
| | bílá/chrom | 27112400 | 1.722,20 |

Cool Contact · Select · AirPower · Quick Clean · XXL Performance

- obsahuje: horní sprcha, ruční sprcha, sprchový termostat, sprchová hadice, sprchový držák, sprchová tyč
- horní sprcha Raindance E 360 Air
- velikost sprchové hlavice horní sprchy: 360 x 190 mm
- druh proudu horní sprchy: RainAir
- kulový kloub: nastavitelný úhel horní sprchy
- druh proudu ruční sprchy: RainAir, Rain, Whirl
- polička z bezpečnostního skla
- povrchová úprava poličky: chrom nebo bílá
- povrchová úprava poličky je při odstínu -000 = zrcadlové sklo, při odstínu -400 = bílé sklo
- maximální průtok při 0,3 MPa: 15 l / min
- min. průtokový tlak: 0,1 MPa
- provozní tlak vody: min. 0,1 MPa/ max. 1,0 MPa
- průměr tyče: 44 mm
- délka sprchového ramena horní sprchy: 380 mm
- CoolContact termostat: Zabraňuje zahřívání krytu, takže sprchování je ještě bezpečnější.
- termostat Ecostat Select
- bezpečnostní pojistka při 40°C
- nastavitelné omezení teplé vody
- ovládání spotřebičů otočením rukojeti
- v provozu může být vždy jen jeden spotřebič
- způsob montáže: instalace na stěnu
- rozměr přívodů DN15
- závit přívodu G ½
- rozteč středů 150 mm ± 12 mm
- při montáži na stávající připojení G ¾ je zapotřebí adaptér # 02026000

**obsah balení:**

- **Raindance E** horní sprcha 360 1jet s přívodem od stropu (# 27381000)
- **Raindance Select E** 120 ruční sprcha 3jet (# 26520XXX)
- Sprchový držák Porter S (# 28331000)
- **Isiflex** sprchová hadice 160 cm (# 28276000)

| **EcoSmart verze k dispozici:** | | | |
|---|---|---|---|
| – **Raindance E** Showerpipe 360 1jet EcoSmart 9 l / min s termostatem | chrom | 27286000 | 1.722,20 |
| | bílá/chrom | 27286400 | 1.722,20 |

| **volitelné doplňky:** | | | |
|---|---|---|---|
| – Adaptéry etážek G ¾ pro renovaci | chrom | 02026000 | 36,30 |
| – Podložka pro nástěnnou tyč HG Raindance Select | chrom | 95960000 | 31,20 |

Míry na rozměrových náčrtech jsou v mm.



**Montáž výrobku zdarma**
viz informace iClub – str. 0.0

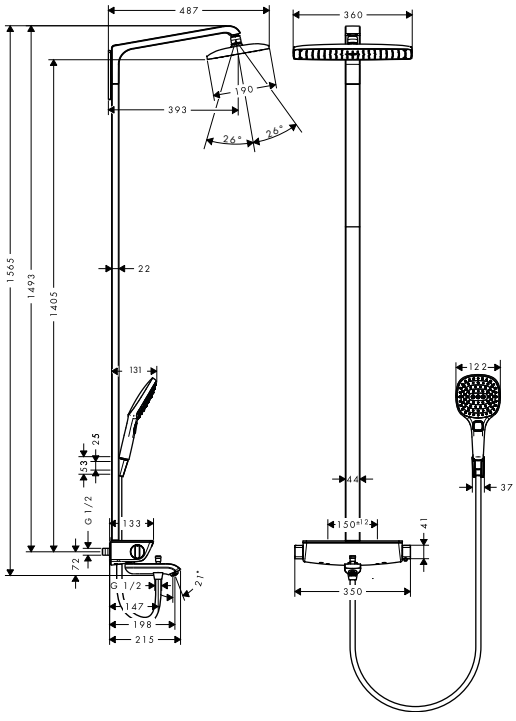


## **Raindance E** Showerpipe 360 1jet s vanovým termostatem

- obsahuje: horní sprcha, ruční sprcha, vanový termostat, sprchová hadice, sprchový držák
- horní sprcha Raindance E 360 Air
- velikost sprchové hlavice horní sprchy: 360 x 190 mm
- druh proudu horní sprchy: RainAir
- kulový kloub: nastavitelný úhel horní sprchy
- druh proudu ruční sprchy: RainAir, Rain, Whirl
- políčka z bezpečnostního skla
- povrchová úprava poličky je při odstínu -000 = zrcadlové sklo, při odstínu -400 = bílé sklo
- maximální průtok při 0,3 MPa: 20 l / min
- průtok při proudu RainAir (při 0,3 MPa): 15 l / min
- průtok vanovým výtokem: 20 l / min
- min. průtokový tlak: 1,3 bar
- provozní tlak vody: min. 1,3 baru/ max. 10 barů
- průměr tyče: 44 mm
- délka sprchového ramena horní sprchy: 380 mm
- CoolContact termostat: Zabraňuje zahřívání krytu, takže sprchování je ještě bezpečnější.
- termostat Ecostat Select
- bezpečnostní pojistka při 40 °C
- nastavitelné omezení teplé vody
- ovládání spotřebičů otočením rukojeti
- způsob montáže: instalace na stěnu
- rozměr přívodů DN15
- závit přívodu G ½
- rozteč středů 150 mm ± 12 mm
- zpětný ventil
- při montáži na stávající připojení G ¾ je zapotřebí adaptér # 02026000

**obsah balení:**
- **Raindance Select E** 120 ruční sprcha 3jet (# 26520XXX)
- Sprchový držák Porter S (# 28331000)
- **Isiflex** sprchová hadice 160 cm (# 28276000)

| | Povrch. úprava | Obj.č. | EUR |
|---|---|---|---|
| | chrom | 27113000 | 1.876,70 |
| | bílá/chrom | 27113400 | 1.876,70 |

Cool Contact · Select · AirPower · Quick Clean · XXL Performance

**volitelné doplňky:**

| | | | |
|---|---|---|---|
| – Adaptéry etážek G ¾ pro renovaci | chrom | 02026000 | 36,30 |
| – Podložka pro nástěnnou tyč HG Raindance Select | chrom | 95960000 | 31,20 |

| | Povrch. úprava | Obj.č. | EUR |
|---|---|---|---|
| **Raindance E** Showerpipe 360 1jet s termostatem ShowerTablet Select 300 | chrom | 27288000 | 2.045,00 |
| | bílá/chrom | 27288400 | 2.045,00 |



Cool Contact · Select · AirPower · Quick Clean · XXL Performance

- obsahuje: horní sprcha, ruční sprcha, sprchový termostat, sprchová hadice, sprchový držák, sprchová tyč
- horní sprcha Raindance E 360 Air
- velikost sprchové hlavice horní sprchy: 360 x 190 mm
- druh proudu horní sprchy: RainAir
- kulový kloub: nastavitelný úhel horní sprchy
- druh proudu ruční sprchy: RainAir, Rain, Whirl
- polička z bezpečnostního skla
- povrchová úprava poličky je při odstínu -000 = zrcadlové sklo, při odstínu -400 = bílé sklo
- maximální průtok při 0,3 MPa: 16,9 l / min
- min. průtokový tlak: 0,08 MPa (hydrodynamický tlak)
- provozní tlak vody: min. 0,8 bar/ max. 5 bar
- průměr tyče: 40 mm
- délka sprchového ramena horní sprchy: 380 mm
- CoolContact termostat: Zabraňuje zahřívání krytu, takže sprchování je ještě bezpečnější.
- termostat ShowerTablet Select 300
- bezpečnostní pojistka při 40°C
- nastavitelné omezení teplé vody
- pohodlné přepínání tlačítkem Select
- způsob montáže: instalace na stěnu
- rozměr přívodů DN15
- závit přívodu G ½
- rozteč středů 150 mm ± 12 mm
- při montáži na stávající připojení G ¾ je zapotřebí adaptér # 02026000

**Montáž výrobku zdarma**
viz informace iClub – str. 0.0

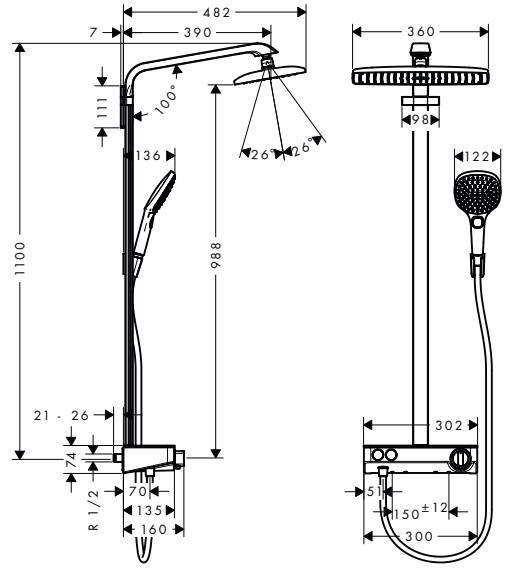


**obsah balení:**
- **Raindance E** horní sprcha 360 1jet s přívodem od stropu (# 27381000)
- **Raindance Select E** 120 ruční sprcha 3jet (# 26520XXX)
- Sprchový držák Porter S (# 28331000)
- **Isiflex** sprchová hadice 160 cm (# 28276000)

**volitelné doplňky:**

| | | | |
|---|---|---|---|
| – Adaptéry etážek G ¾ pro renovaci | chrom | 02026000 | 36,30 |



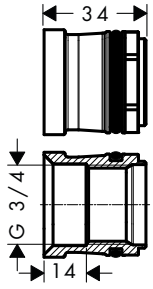


| | | | |
|---|---|---|---|
| Adaptéry etážek G ¾ pro renovaci | chrom | 02026000 | 36,30 |

- pohledová instalace
- přizpůsobení pro montáž na stávající etážky G ½ x G ¾
- rozměr přívodů G ¾

Míry na rozměrových náčrtech jsou v mm.



Montáž výrobku zdarma
viz informace iClub – str. 0.0

DESIGN AWARD 2018

reddot award 2018 winner

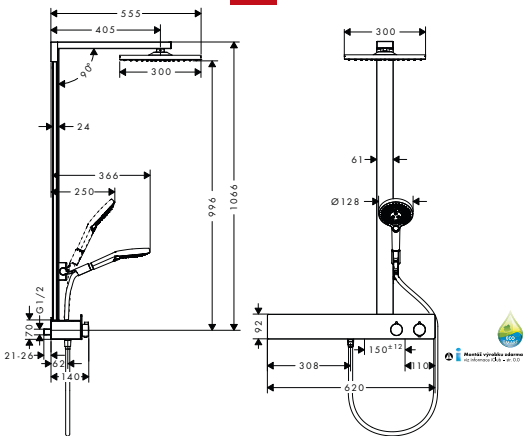


| | Povrch. úprava | Obj.č. | EUR |
|---|---|---|---|
| **Raindance E** Showerpipe 300 1jet s termostatem ShowerTablet 600 | chrom | 27363000 | 1.967,10 |

Cool Contact · Select · AirPower · Quick Clean · XXL Performance

- obsahuje: horní sprcha, ruční sprcha, sprchový termostat, sprchová hadice, jezdec, sprchová tyč
- horní sprcha Raindance E 300 Air 1jet
- velikost sprchové hlavice horní sprchy: 300 x 300 mm
- druh proudu horní sprchy: RainAir
- kulový kloub: nastavitelný úhel horní sprchy
- úhel sklonu měnitelný o 90°, jezdec je možno natočit vlevo a vpravo, nahoru a dolů
- druh proudu ruční sprchy: Rain, RainAir, Whirl
- povrchová úprava poličky: eloxovaný hliník
- maximální průtok při 0,3 MPa: 16 l / min
- min. průtokový tlak: 1,5 bar
- provozní tlak vody: min. 0,15 MPa/ max. 1,0 MPa
- průměr tyče: 61 mm
- délka sprchového ramena horní sprchy: 405 mm
- CoolContact termostat: Zabraňuje zahřívání krytu, takže sprchování je ještě bezpečnější.
- termostat ShowerTablet 600
- bezpečnostní pojistka při 40 °C
- ovládání spotřebičů otočením rukojeti
- v provozu může být vždy jen jeden spotřebič
- způsob montáže: instalace na stěnu
- rozměr přívodů DN15
- závit přívodu G ½
- rozteč středů 150 mm ± 12 mm

**obsah balení:**
- **Raindance Select S** ruční sprcha 120 3jet (# 26530000)
- **Isiflex** sprchová hadice 160 cm (# 28276000)

| | | | |
|---|---|---|---|
| **EcoSmart verze k dispozici:** | | | |
| - **Raindance E** Showerpipe 300 1jet EcoSmart 9 l / min s termostatem ShowerTablet 600 | chrom | 27364000 | 1.967,10 |
| **volitelné doplňky:** | | | |
| - **Casetta** polička na mýdlo E | chrom | 26511000 | 77,10 |



Míry na rozměrových náčrtech jsou v mm.

| | Povrch. úprava | Obj.č. | EUR |
|---|---|---|---|



Montáž výrobku zdarma
viz informace iClub – str. 0.0

DESIGN AWARD 2018

reddot award 2018 winner

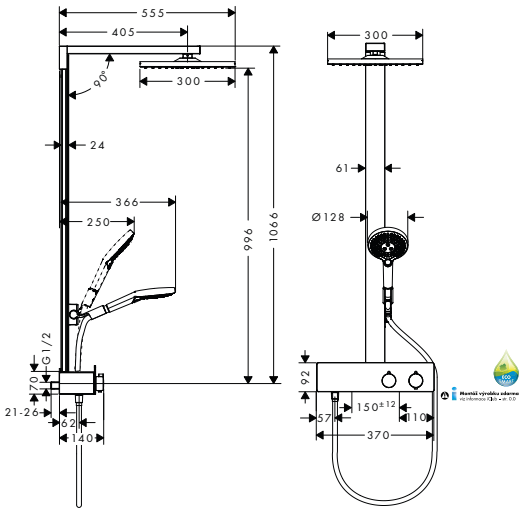


## **Raindance E** Showerpipe 300 1jet s termostatem ShowerTablet 350

| | | | |
|---|---|---|---|
| chrom | 27361000 | | 1.684,20 |

Cool Contact · Select · AirPower · Quick Clean · XXL Performance

- obsahuje: horní sprcha, ruční sprcha, sprchový termostat, sprchová hadice, jezdec, sprchová tyč
- horní sprcha Raindance E 300 Air 1jet
- velikost sprchové hlavice horní sprchy: 300 x 300 mm
- druh proudu horní sprchy: RainAir
- kulový kloub: nastavitelný úhel horní sprchy
- úhel sklonu měnitelný o 90°, jezdec je možno natočit vlevo a vpravo, nahoru a dolů
- druh proudu ruční sprchy: RainAir, Rain, Whirl
- povrchová úprava poličky: eloxovaný hliník
- maximální průtok při 0,3 MPa: 16 l / min
- min. průtokový tlak: 1,5 bar
- provozní tlak vody: min. 0,15 MPa/ max. 1,0 MPa
- průměr tyče: 61 mm
- délka sprchového ramena horní sprchy: 405 mm
- CoolContact termostat: Zabraňuje zahřívání krytu, takže sprchování je ještě bezpečnější.
- termostat ShowerTablet 350
- bezpečnostní pojistka při 40°C
- ovládání spotřebičů otočením rukojeti
- v provozu může být vždy jen jeden spotřebič
- způsob montáže: instalace na stěnu
- rozměr přívodů DN15
- závit přívodu G ½
- rozteč středů 150 mm ± 12 mm

**obsah balení:**
- **Raindance Select S** ruční sprcha 120 3jet (# 26530000)
- **Isiflex** sprchová hadice 160 cm (# 28276000)

**EcoSmart verze k dispozici:**

| | | | |
|---|---|---|---|
| – **Raindance E** Showerpipe 300 1jet EcoSmart 9 l / min s termostatem ShowerTablet 350 | chrom | 27362000 | 1.684,20 |

**volitelné doplňky:**

| | | | |
|---|---|---|---|
| – **Casetta** polička na mýdlo E | chrom | 26511000 | 77,10 |

Míry na rozměrových náčrtech jsou v mm.



Technická specifikace výrobků a měrné jednotky mohou být změněny.

## Raindance Select S Showerpipe



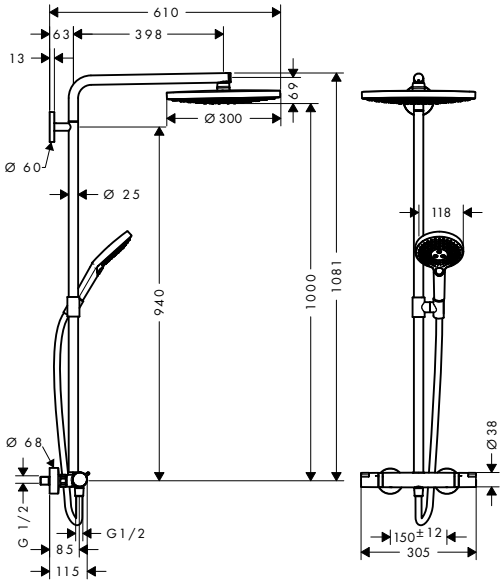


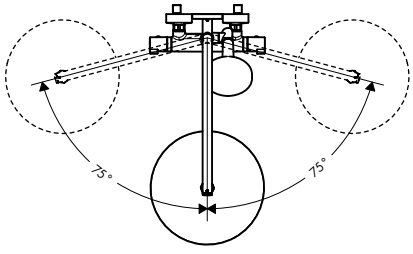


### Raindance Select S

Showerpipe 300 2jet
s termostatem

- obsahuje: horní sprcha, ruční sprcha, sprchový termostat, sprchová hadice, jezdec, sprchová tyč
- horní sprcha Raindance Select S 300 2jet
- velikost sprchové hlavice horní sprchy: 300 mm
- druh proudu horní sprchy: RainAir, Rain
- pohodlné přepínání tlačítkem Select
- povrch sprchového dílu ve dvou variantách: chrom nebo bílá
- druh proudu ruční sprchy: RainAir, Rain, Whirl
- maximální průtok při 0,3 MPa: 15 l / min
- min. průtokový tlak: 0,1 MPa
- provozní tlak vody: min. 0,1 MPa/ max. 1,0 MPa
- trubka se dá výškově zkrátit
- průměr tyče: 25 mm
- držák ruční sprchy s nastavitelnou výškou
- délka sprchového ramena horní sprchy: 460 mm
- otočné sprchové rameno
- termostat Ecostat Comfort
- bezpečnostní pojistka při 40 °C
- nastavitelné omezení teplé vody
- ovládání spotřebičů otočením rukojeti
- vhodné pro průtokový ohřívač s výkonem
- způsob montáže: instalace na stěnu
- rozměr přívodů DN15
- závit přívodu G ½
- rozteč středů 150 mm ± 12 mm

**obsah balení:**

- **Raindance Select S** ruční sprcha 120 3jet (# 26530XXX)
- **Isiflex** sprchová hadice 160 cm (# 28276000)

**volitelné doplňky:**

- podložka pod Showerpipe

| Povrch. úprava | Obj.č. | EUR |
|---|---|---|
| chrom | 27133000 | 1.438,00 |
| bílá/chrom | 27133400 | 1.438,00 |
| chrom | 95239000 | 12,40 |

Select · AirPower · Quick Clean · XXL Performance



Míry na rozměrových náčrtech jsou v mm.



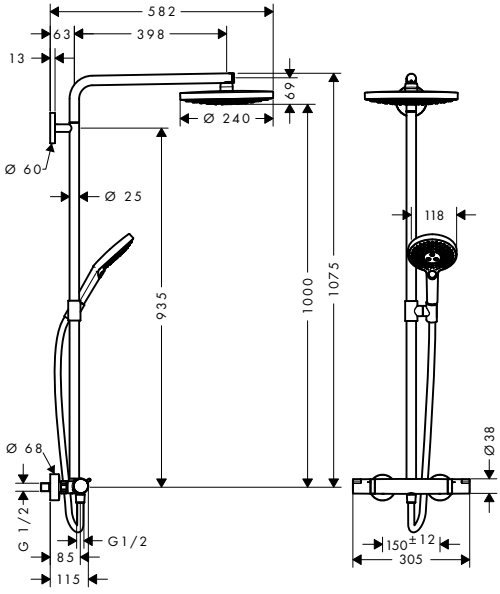


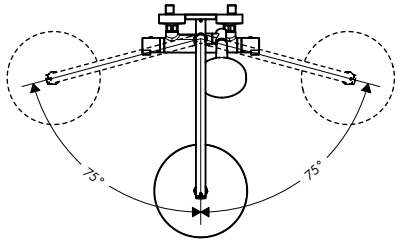


| | Povrch. úprava | Obj.č. | EUR |
|---|---|---|---|
| **Raindance Select S**<br>Showerpipe 240 2jet<br>s termostatem | chrom | 27129000 | 1.211,00 |
| | bílá/chrom | 27129400 | 1.211,00 |

Select · AirPower · Quick Clean · XXL Performance

- obsahuje: horní sprcha, ruční sprcha, sprchový termostat, sprchová hadice, jezdec, sprchová tyč
- horní sprcha Raindance Select S 240 2jet
- velikost sprchové hlavice horní sprchy: 240 mm
- druh proudu horní sprchy: RainAir, Rain
- pohodlné přepínání tlačítkem Select
- povrch sprchového dílu ve dvou variantách: chrom nebo bílá
- druh proudu ruční sprchy: RainAir, Rain, Whirl
- maximální průtok při 0,3 MPa: 15 l / min
- min. průtokový tlak: 0,1 MPa
- provozní tlak vody: min. 0,1 MPa/ max. 1,0 MPa
- trubka se dá výškově zkrátit
- průměr tyče: 25 mm
- držák ruční sprchy s nastavitelnou výškou
- délka sprchového ramena horní sprchy: 398 mm
- otočné sprchové rameno
- termostat Ecostat Comfort
- bezpečnostní pojistka při 40°C
- nastavitelné omezení teplé vody
- ovládání spotřebičů otočením rukojeti
- vhodné pro průtokový ohřívač s výkonem
- způsob montáže: instalace na stěnu
- rozměr přívodů DN15
- závit přívodu G ½
- rozteč středů 150 mm ± 12 mm

**obsah balení:**
- **Raindance Select S** ruční sprcha 120 3jet (# 26530XXX)
- **Isiflex** sprchová hadice 160 cm (# 28276000)

**volitelné doplňky:**

| | | | |
|---|---|---|---|
| – podložka pod Showerpipe | chrom | 95239000 | 12,40 |

Míry na rozměrových náčrtech jsou v mm.



Technická specifikace výrobků a měrné jednotky mohou být změněny.



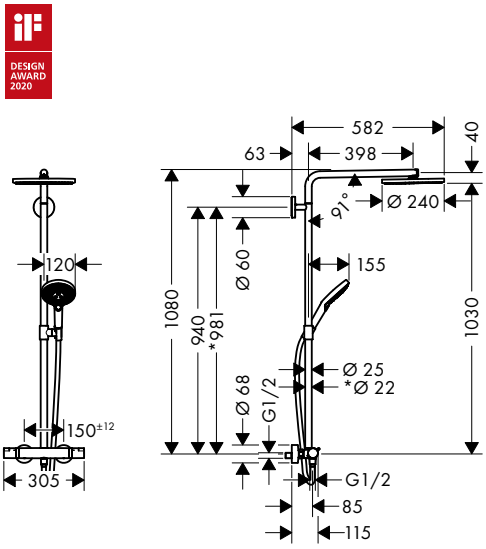


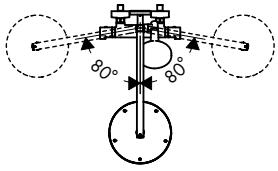


*2763367X
*2763370X

## Raindance Select S

Showerpipe 240 1jet
PowderRain s termostatem

- obsahuje: horní sprcha, ruční sprcha, sprchový termostat, sprchová hadice, jezdec, sprchová tyč
- horní sprcha Raindance S240 P
- velikost sprchové hlavice horní sprchy: 240 mm
- druh proudu horní sprchy: PowderRain
- druh proudu ruční sprchy: Rain, PowderRain, Whirl
- maximální průtok při 0,3 MPa: 16 l / min
- průtok přívodem k ruční sprše (při 0,3 MPa): 10,6 l / min
- průtokové množství proudu PowderRain (při 0,3 MPa): 16 l / min
- min. průtokový tlak: 1,5 bar
- provozní tlak vody: min. 0,1 MPa/ max. 1,0 MPa
- trubka se dá výškově zkrátit
- držák ruční sprchy s nastavitelnou výškou
- délka sprchového ramena horní sprchy: 460 mm
- otočné sprchové rameno
- termostat Ecostat Comfort
- bezpečnostní pojistka při 40 °C
- nastavitelné omezení teplé vody
- ovládání spotřebičů otočením rukojeti
- způsob montáže: instalace na stěnu
- rozměr přívodů DN15
- závit přívodu G ½
- rozteč středů 150 mm ± 12 mm

**obsah balení:**

- **Raindance Select S** ruční sprcha 120 3jet PowderRain (# 26014XXX)
- **Isiflex** sprchová hadice 160 cm (# 28276XXX)

**volitelné doplňky:**

| | Povrch. úprava | Obj.č. | EUR |
|---|---|---|---|
| – podložka pod Showerpipe | chrom | 95239000 | 12,40 |

| Povrch. úprava | Obj.č. | EUR |
|---|---|---|
| chrom | 27633000 | 1.110,00 |
| kartáčovaný bronz | 27633140 | 1.665,00 |
| kartáčovaný černý chrom | 27633340 | 1.665,00 |
| matná černá | 27633670 | 1.553,90 |
| matná bílá | 27633700 | 1.553,90 |
| leštěný vzhled zlata | 27633990 | 1.665,00 |

Select · Quick Clean · XXL Performance



Míry na rozměrových náčrtech jsou v mm.

Technická specifikace výrobků a měrné jednotky mohou být změněny.

## Raindance S Showerpipe



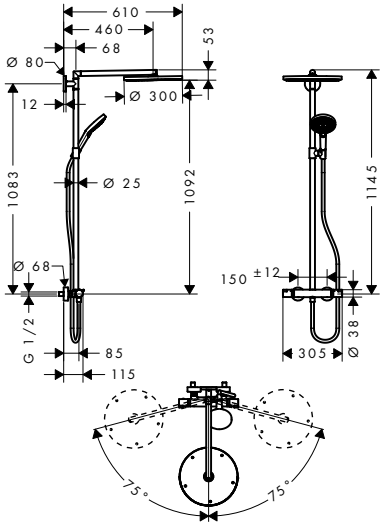


| | Povrch. úprava | Obj.č. | EUR |
|---|---|---|---|
| **Raindance S** Showerpipe 300 1jet s termostatem | chrom | 27114000 | 1.254,20 |

Select · AirPower · Quick Clean · XXL Performance

- obsahuje: horní sprcha, ruční sprcha, sprchový termostat, sprchová hadice, jezdec, sprchová tyč
- horní sprcha Raindance S 300 Air
- velikost sprchové hlavice horní sprchy: 300 mm
- druh proudu horní sprchy: RainAir
- povrch sprchového modulu: chrom
- druh proudu ruční sprchy: Rain, RainAir, Whirl
- maximální průtok při 0,3 MPa: 16 l / min
- min. průtokový tlak: 0,2 MPa
- provozní tlak vody: min. 2 bary/ max. 10 barů
- trubka se dá výškově zkrátit
- průměr tyče: 25 mm
- držák ruční sprchy s nastavitelnou výškou
- délka sprchového ramena horní sprchy: 460 mm
- otočné sprchové rameno
- termostat Ecostat Comfort
- bezpečnostní pojistka při 40°C
- nastavitelné omezení teplé vody
- ovládání spotřebičů otočením rukojeti
- vhodné pro průtokový ohřívač s výkonem
- způsob montáže: instalace na stěnu
- rozměr přívodů DN15
- závit přívodu G ½
- rozteč středů 150 mm ± 12 mm

**obsah balení:**
- **Raindance Select S** ruční sprcha 120 3jet (# 26530000)
- **Isiflex** sprchová hadice 160 cm (# 28276000)

**volitelné doplňky:**

| | | | |
|---|---|---|---|
| – Podložka pro vyrovnání obkladů | chrom | 98681000 | 16,30 |

Míry na rozměrových náčrtech jsou v mm.



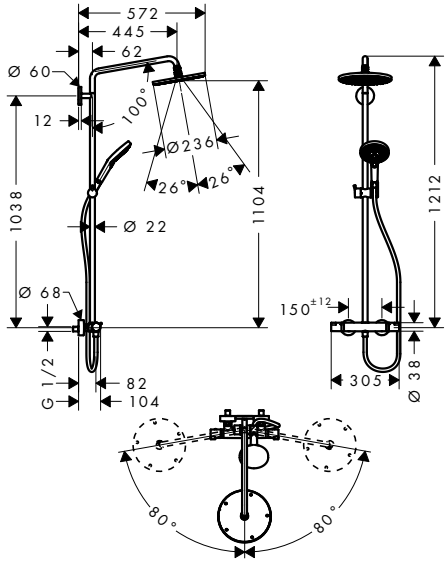


| | Povrch. úprava | Obj.č. | EUR |
|---|---|---|---|
| **Raindance S** Showerpipe 240 1jet s termostatem | chrom | 27115000 | 1.003,50 |

Select · AirPower · Quick Clean · XXL Performance

- obsahuje: horní sprcha, ruční sprcha, sprchový termostat, sprchová hadice, jezdec, sprchová tyč
- horní sprcha Raindance S 240 Air
- velikost sprchové hlavice horní sprchy: 236 mm
- druh proudu horní sprchy: RainAir
- kulový kloub: nastavitelný úhel horní sprchy
- druh proudu ruční sprchy: RainAir, Rain, Whirl
- maximální průtok při 0,3 MPa: 16 l / min
- průtok při proudu RainAir (při 0,3 MPa): 16 l / min
- min. průtokový tlak: 0,1 MPa
- provozní tlak vody: min. 0,1 MPa/max. 1,0 MPa
- trubka se dá výškově zkrátit
- průměr tyče: 22 mm
- držák ruční sprchy s nastavitelnou výškou
- délka sprchového ramena horní sprchy: 460 mm
- otočné sprchové rameno
- termostat Ecostat Comfort
- bezpečnostní pojistka při 40 °C
- nastavitelné omezení teplé vody
- ovládání spotřebičů otočením rukojeti
- v provozu může být vždy jen jeden spotřebič
- způsob montáže: instalace na stěnu
- rozměr přívodů DN15
- závit přívodu G ½
- rozteč středů 150 mm ± 12 mm

**obsah balení:**
- **Raindance Select S** ruční sprcha 120 3jet (# 26530000)
- **Isiflex** sprchová hadice 160 cm (# 28276000)

**EcoSmart verze k dispozici:**

| | | | |
|---|---|---|---|
| - **Raindance S** Showerpipe 240 1jet EcoSmart 9 l / min s termostatem | chrom | 27116000 | 1.003,50 |

**volitelné doplňky:**

| | | | |
|---|---|---|---|
| - podložka pod Showerpipe | chrom | 95239000 | 12,40 |



Míry na rozměrových náčrtech jsou v mm.



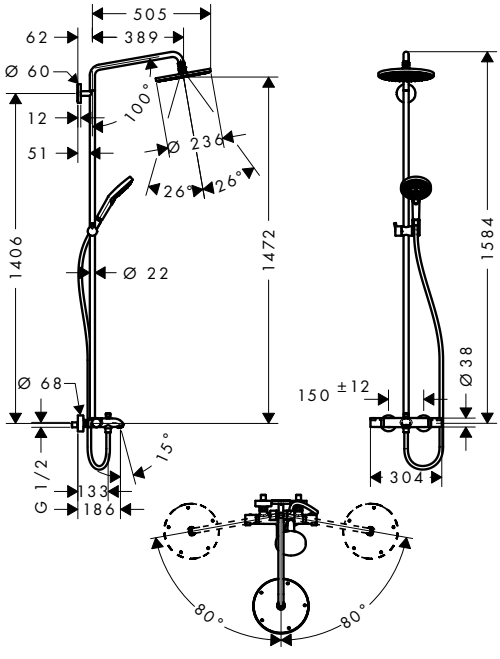


| | Povrch. úprava | Obj.č. | EUR |
|---|---|---|---|
| **Raindance S** Showerpipe 240 1jet s vanovým termostatem | chrom | 27117000 | 1.269,60 |

- obsahuje: horní sprcha, ruční sprcha, vanový termostat, sprchová hadice, jezdec, sprchová tyč
- horní sprcha Raindance S 240 Air
- velikost sprchové hlavice horní sprchy: 236 mm
- druh proudu horní sprchy: RainAir
- kulový kloub: nastavitelný úhel horní sprchy
- povrch sprchového modulu: chrom
- druh proudu ruční sprchy: Rain, RainAir, Whirl
- průtok při proudu RainAir (při 0,3 MPa): 17 l / min
- průtok vanovým výtokem: 20 l / min
- min. průtokový tlak: 0,1 MPa
- provozní tlak vody: min. 0,1 MPa/ max. 1,0 MPa
- trubka se dá výškově zkrátit
- průměr tyče: 22 mm
- držák ruční sprchy s nastavitelnou výškou
- délka sprchového ramena horní sprchy: 460 mm
- otočné sprchové rameno
- termostat Ecostat Comfort
- bezpečnostní pojistka při 40°C
- nastavitelné omezení teplé vody
- ovládání spotřebičů otočením rukojeti
- způsob montáže: instalace na stěnu
- rozměr přívodů DN15
- závit přívodu G ½
- rozteč středů 150 mm ± 12 mm

**obsah balení:**
- **Raindance Select S** ruční sprcha 120 3jet (# 26530000)
- **Isiflex** sprchová hadice 200 cm (# 28274000)

**volitelné doplňky:**

| | | | |
|---|---|---|---|
| – podložka pod Showerpipe | chrom | 95239000 | 12,40 |

Míry na rozměrových náčrtech jsou v mm.



Technická specifikace výrobků a měrné jednotky mohou být změněny.

## Pulsify S Showerpipe

NOVÉ






reddot winner 2021

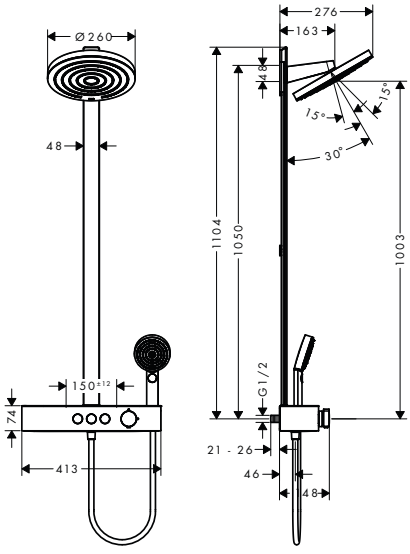


| | Povrch. úprava | Obj.č. | EUR |
|---|---|---|---|
| **Pulsify S** Showerpipe 260 2jet s termostatem ShowerTablet Select 400 | chrom | 24240000 | 943,80 |
| | matná černá | 24240670 | 1.226,90 |
| | matná bílá | 24240700 | 1.226,90 |

Fast Drain · Water Flow Control · Cool Contact · Select · Quick Clean · XXL Performance

**k dispozici od ledna 2023**

- obsahuje: horní sprcha, ruční sprcha, sprchový termostat, sprchová tyč, sprchová hadice
- horní sprcha Pulsify 260 2jet
- velikost sprchové hlavice horní sprchy: 260 mm
- druh proudu horní sprchy: PowderRain, Intense PowderRain
- kulový kloub: horní sprcha nastavitelná v úhlu 10-30°
- povrchová úprava disku vodních paprsků: grafitově černá
- druh proudu ruční sprchy: PowderRain, IntenseRain, masážní proud
- Fast Drain vyprázdní horní sprchu při náklonu od 10°
- sprchovou hlavici lze sejmout
- plastová polička
- maximální průtok při 0,3 MPa: 12,9 l / min
- min. průtokový tlak: 1,3 bar
- trubka se dá výškově zkrátit
- délka sprchového ramena horní sprchy: 163 mm
- CoolContact termostat: Zabraňuje zahřívání krytu, takže sprchování je ještě bezpečnější.
- termostat ShowerTablet Select 400
- současné použití 3 spotřebičů
- způsob montáže: instalace na stěnu
- rozteč středů 150 mm ± 12 mm
- termostat je dodáván s tlačítky s označením ruční sprcha, PowderRain, Intense PowderRain
- Funkce Eco: ovládání průtoku vody jej reguluje až o 30 %

**obsah balení:**

NOVÉ – **Pulsify S** horní sprcha 260 2jet s nástěnným připojením (# 24150XXX)

NOVÉ – **Pulsify Select S** ruční sprcha 105 3jet Relaxation (# 24110XXX)

– **Isiflex** sprchová hadice 160 cm (# 28276XXX)

**EcoSmart verze k dispozici:**

| | | | |
|---|---|---|---|
| NOVÉ – **Pulsify S** Showerpipe 260 2jet EcoSmart s termostatem ShowerTablet Select 400 | chrom | 24241000 | 943,80 |
| | matná černá | 24241670 | 1.226,90 |
| | matná bílá | 24241700 | 1.226,90 |



Míry na rozměrových náčrtech jsou v mm.

Technická specifikace výrobků a měrné jednotky mohou být změněny.

| | Povrch. úprava | Obj.č. | EUR |
|---|---|---|---|

NOVÉ



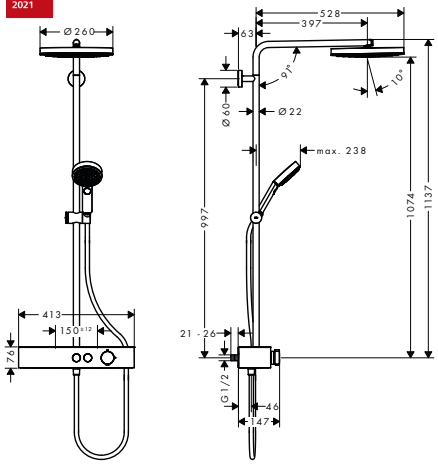


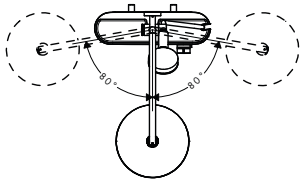


## **Pulsify S** Showerpipe 260 1jet s termostatem ShowerTablet Select 400

chrom | 24220000 | 831,40

Push slider | Fast Drain | Water Flow Control | Cool Contact | Select | Quick Clean | XXL Performance

**k dispozici od ledna 2023**

- obsahuje: horní sprcha, ruční sprcha, sprchový termostat, sprchová tyč, jezdec, sprchová hadice
- horní sprcha Pulsify 260 1jet
- velikost sprchové hlavice horní sprchy: 260 mm
- druh proudu horní sprchy: PowderRain
- kulový kloub: nastavitelný úhel horní sprchy
- druh proudu ruční sprchy: PowderRain, IntenseRain, masážní proud
- Fast Drain vyprázdní horní sprchu při náklonu od 10°
- sprchovou hlavici lze sejmout
- plastová polička
- maximální průtok při 0,3 MPa: 10,9 l / min
- min. průtokový tlak: 1,2 bar
- trubka se dá výškově zkrátit
- výškově nastavitelný držák ruční sprchy s jezdcem Push s aretací tlačítkem
- délka sprchového ramena horní sprchy: 398 mm
- otočné sprchové rameno
- CoolContact termostat: Zabraňuje zahřívání krytu, takže sprchování je ještě bezpečnější.
- termostat ShowerTablet Select 400
- bezpečnostní pojistka při 40°C
- nastavitelné omezení teplé vody
- pohodlné přepínání tlačítkem Select
- současné použití 2 spotřebičů
- způsob montáže: instalace na stěnu
- rozteč středů 150 mm ± 12 mm
- zpětný ventil
- Termostat je dodáván s klapkami s označením ruční sprcha a horní sprcha
- Funkce Eco: ovládání průtoku vody jej reguluje až o 30 %
- počet spotřebičů: 2 spotřebiče

**obsah balení:**

NOVÉ
- **Pulsify S** horní sprcha 260 1jet (# 24140000)

NOVÉ
- **Isiflex** sprchová hadice 160 cm (# 28276000)

**EcoSmart verze k dispozici:**

NOVÉ
- **Pulsify S** Showerpipe 260 1jet EcoSmart s termostatem ShowerTablet Select 400 — chrom | 24221000 | 831,40

Míry na rozměrových náčrtech jsou v mm.

NOVÉ

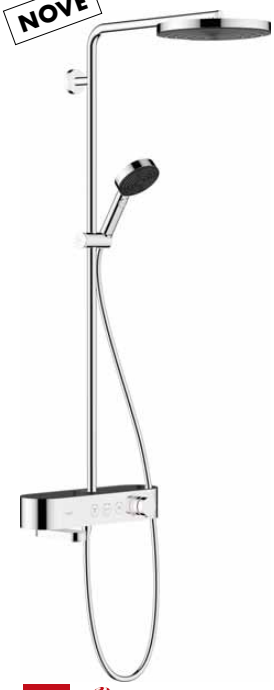

DESIGN AWARD 2021

reddot winner 2021

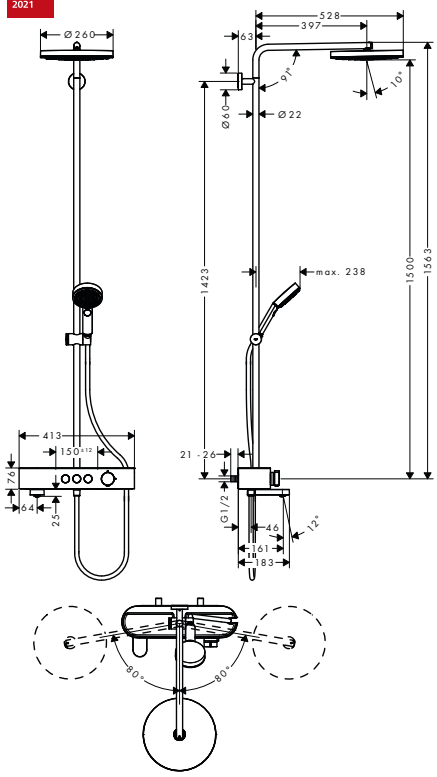


## Pulsify S Showerpipe 260 1jet s vanovým termostatem ShowerTablet 400

| Povrch. úprava | Obj.č. | EUR |
|---|---|---|
| chrom | 24230000 | 893,20 |

Push slider · Rotatable Bath Spout · Fast Drain · Water Flow Control · Cool Contact · Select · Quick Clean · XXL Performance

**k dispozici od ledna 2023**

- obsahuje: horní sprcha, ruční sprcha, vanový termostat, sprchová tyč, jezdec, sprchová hadice
- horní sprcha Pulsify 260 1jet
- velikost sprchové hlavice horní sprchy: 260 mm
- druh proudu horní sprchy: PowderRain
- kulový kloub: nastavitelný úhel horní sprchy
- druh proudu ruční sprchy: PowderRain, IntenseRain, masážní proud
- Fast Drain vyprázdní horní sprchu při náklonu od 10°
- sprchovou hlavici lze sejmout
- plastová polička
- trubka se dá výškově zkrátit
- výškově nastavitelný držák ruční sprchy s jezdcem Push s aretací tlačítkem
- délka sprchového ramena horní sprchy: 398 mm
- otočné sprchové rameno
- CoolContact termostat: Zabraňuje zahřívání krytu, takže sprchování je ještě bezpečnější.
- termostat ShowerTablet Select 400
- bezpečnostní pojistka při 40 °C
- nastavitelné omezení teplé vody
- pohodlné přepínání tlačítkem Select
- současné použití 3 spotřebičů
- způsob montáže: instalace na stěnu
- rozteč středů 150 mm ± 12 mm
- zpětný ventil
- Termostat je dodáván s klapkami s označením horní sprcha, vana a ruční sprcha
- Funkce Eco: ovládání průtoku vody jej reguluje až o 30 %
- montáž: instalace na stěnu

**obsah balení:**

NOVÉ – **Pulsify S** horní sprcha 260 1jet (# 24140000)

NOVÉ – **Pulsify Select S** ruční sprcha 105 3jet Relaxation (# 24110000)

– **Isiflex** sprchová hadice 160 cm (# 28276000)



Míry na rozměrových náčrtech jsou v mm.

Technická specifikace výrobků a měrné jednotky mohou být změněny.

## Croma Select S Showerpipe



reddot award 2017 winner

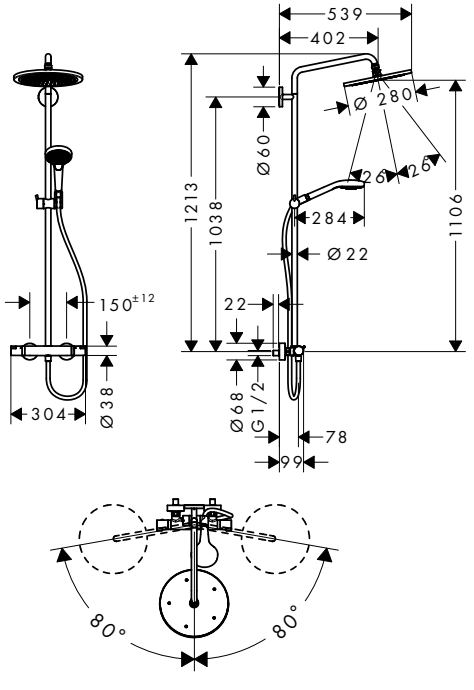





| | Povrch. úprava | Obj.č. | EUR |
|---|---|---|---|
| **Croma Select S** Showerpipe 280 1jet s termostatem | chrom | 26790000 | 902,20 |

AirPower · Quick Clean · XXL Performance

- obsahuje: horní sprcha, ruční sprcha, sprchový termostat, sprchová hadice, jezdec, sprchová tyč
- horní sprcha Croma 280
- velikost sprchové hlavice horní sprchy: 280 mm
- druh proudu horní sprchy: RainAir
- kulový kloub: nastavitelný úhel horní sprchy
- druh proudu ruční sprchy: masážní proud, IntenseRain, SoftRain
- maximální průtok při 0,3 MPa: 16 l / min
- průtok přívodem k ruční sprše (při 0,3 MPa): 16 l / min
- průtok při proudu RainAir (při 0,3 MPa): 16 l / min
- min. průtokový tlak: 0,1 MPa
- provozní tlak vody: min. 0,1 MPa/ max. 1,0 MPa
- trubka se dá výškově zkrátit
- průměr tyče: 22 mm
- držák ruční sprchy s nastavitelnou výškou
- délka sprchového ramena horní sprchy: 400 mm
- otočné sprchové rameno
- termostat Ecostat Comfort
- bezpečnostní pojistka při 40°C
- nastavitelné omezení teplé vody
- ovládání spotřebičů otočením rukojeti
- vhodné pro průtokový ohřívač s výkonem
- způsob montáže: instalace na stěnu
- rozměr přívodů DN15
- závit přívodu G ½
- rozteč středů 150 mm ± 12 mm

**obsah balení:**
- **Croma** horní sprcha 280 1jet (# 26220000)
- **Croma Select S** ruční sprcha Multi (# 26800400)
- **Isiflex** sprchová hadice 160 cm (# 28276000)

**EcoSmart verze k dispozici:**

| | | | |
|---|---|---|---|
| **Croma Select S** Showerpipe 280 1jet EcoSmart 9 l / min s termostatem | chrom | 26794000 | 904,50 |

**volitelné doplňky:**

| | | | |
|---|---|---|---|
| podložka pod Showerpipe | chrom | 95239000 | 12,40 |

Míry na rozměrových náčrtech jsou v mm.



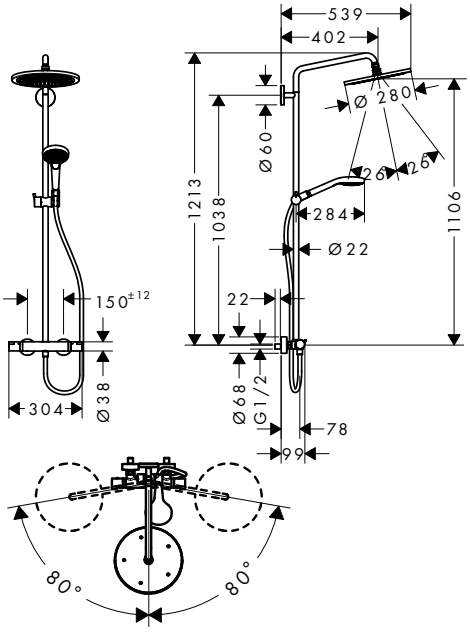


## Croma Select S Showerpipe 280 1jet s termostatem a ruční sprchou Raindance Select S 120 3jet

- obsahuje: horní sprcha, ruční sprcha, sprchový termostat, sprchová hadice, jezdec, sprchová tyč
- horní sprcha Croma 280
- velikost sprchové hlavice horní sprchy: 280 mm
- druh proudu horní sprchy: RainAir
- kulový kloub: nastavitelný úhel horní sprchy
- druh proudu ruční sprchy: RainAir, Rain, Whirl
- maximální průtok při 0,3 MPa: 15 l / min
- průtok přívodem k ruční sprše (při 0,3 MPa): 14,5 l / min
- průtok při proudu RainAir (při 0,3 MPa): 15 l / min
- průtok při proudu Rain (při 0,3 MPa): 11 l / min
- min. průtokový tlak: 0,1 MPa
- minimální provozní tlak: 0,1 MPa
- maximální provozní tlak: 1,0 MPa
- trubka se dá výškově zkrátit
- průměr tyče: 22 mm
- držák ruční sprchy s nastavitelnou výškou
- délka sprchového ramena horní sprchy: 400 mm
- otočné sprchové rameno
- termostat Ecostat Comfort
- bezpečnostní pojistka při 40 °C
- nastavitelné omezení teplé vody
- ovládání spotřebičů otočením rukojeti
- vhodné pro průtokový ohřívač s výkonem
- způsob montáže: instalace na stěnu
- rozměr přívodů DN15
- závit přívodu G ½
- rozteč středů 150 mm ± 12 mm
- zpětný ventil
- počet spotřebičů: 2 spotřebiče

**obsah balení:**
- **Croma** horní sprcha 280 1jet (# 26220XXX)
- **Raindance Select S** ruční sprcha 120 3jet (# 26530XXX)
- **Isiflex** sprchová hadice 160 cm (# 28276XXX)

| | Povrch. úprava | Obj.č. | EUR |
|---|---|---|---|
| | kartáčovaný bronz | 26890140 | 1.415,10 |
| | kartáčovaný černý chrom | 26890340 | 1.415,10 |
| | matná černá | 26890670 | 1.321,30 |
| | matná bílá | 26890700 | 1.321,30 |
| | leštěný vzhled zlata | 26890990 | 1.415,10 |

**EcoSmart verze k dispozici:**

| | | | |
|---|---|---|---|
| - **Croma Select S** Showerpipe 280 1jet EcoSmart 9 l / min s termostatem a ruční sprchou Raindance Select S 120 3jet | kartáčovaný bronz | 26891140 | 1.418,80 |
| | kartáčovaný černý chrom | 26891340 | 1.418,80 |
| | matná černá | 26891670 | 1.324,90 |
| | matná bílá | 26891700 | 1.324,90 |
| | leštěný vzhled zlata | 26891990 | 1.418,80 |

**volitelné doplňky:**

| | | | |
|---|---|---|---|
| - podložka pod Showerpipe | chrom | 95239000 | 12,40 |

Míry na rozměrových náčrtech jsou v mm.

| | Povrch. úprava | Obj.č. | EUR |
|---|---|---|---|



## **Croma Select S** Showerpipe 280 1jet s vanovým termostatem

chrom 26792000 1.098,10

AirPower · Quick Clean · XXL Performance

- obsahuje: horní sprcha, ruční sprcha, vanový termostat, sprchová hadice, jezdec, sprchová tyč
- horní sprcha Croma 280
- velikost sprchové hlavice horní sprchy: 280 mm
- druh proudu horní sprchy: RainAir
- kulový kloub: nastavitelný úhel horní sprchy
- povrch sprchového modulu: chrom
- druh proudu ruční sprchy: masážní proud, IntenseRain, SoftRain
- průtok při proudu RainAir (při 0,3 MPa): 16 l / min
- průtok vanovým výtokem: 20 l / min
- min. průtokový tlak: 0,1 MPa
- minimální provozní tlak: 0,1 MPa
- maximální provozní tlak: 1,0 MPa
- trubka se dá výškově zkrátit
- průměr tyče: 22 mm
- držák ruční sprchy s nastavitelnou výškou
- otočné sprchové rameno
- termostat Ecostat Comfort
- bezpečnostní pojistka při 40°C
- nastavitelné omezení teplé vody
- ovládání spotřebičů otočením rukojeti
- způsob montáže: instalace na stěnu
- rozměr přívodů DN15
- závit přívodu G ½
- rozteč středů 150 mm ± 12 mm
- zpětný ventil
- počet spotřebičů: 3 spotřebiče

**obsah balení:**
- **Croma** horní sprcha 280 1jet (# 26220000)
- **Croma Select S** ruční sprcha Multi (# 26800400)
- **Isiflex** sprchová hadice 200 cm (# 28274000)

**volitelné doplňky:**
- podložka pod Showerpipe — chrom — 95239000 — 12,40

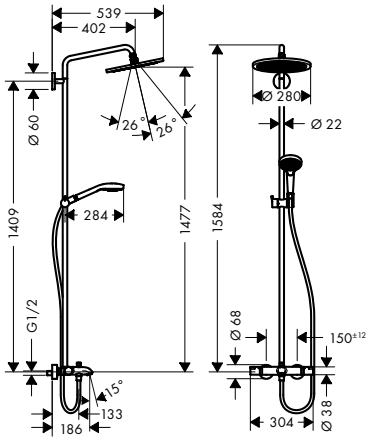


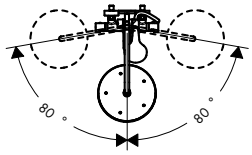


Míry na rozměrových náčrtech jsou v mm.



Technická specifikace výrobků a měrné jednotky mohou být změněny.



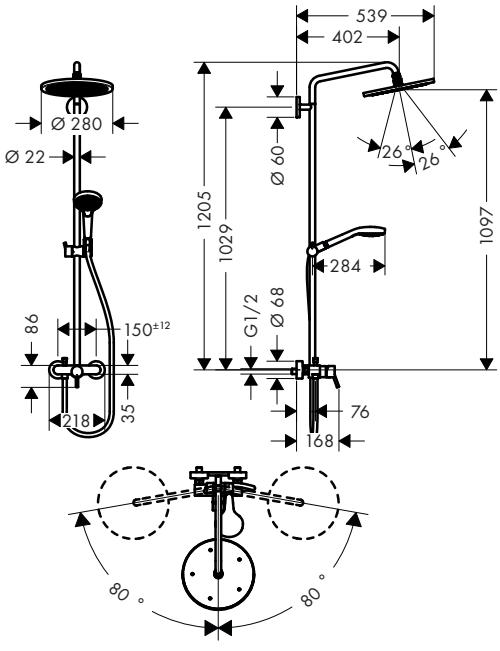


| | Povrch. úprava | Obj.č. | EUR |
|---|---|---|---|
| **Croma Select S** Showerpipe 280 1jet s pákovou baterií | chrom | 26791000 | 862,80 |

AirPower · Quick Clean · XXL Performance

- obsahuje: horní sprcha, ruční sprcha, páková sprchová baterie, sprchová hadice, jezdec, sprchová tyč
- horní sprcha Croma 280
- velikost sprchové hlavice horní sprchy: 280 mm
- druh proudu horní sprchy: RainAir
- kulový kloub: nastavitelný úhel horní sprchy
- maximální průtok při 0,3 MPa: 15 l / min
- průtok při proudu RainAir (při 0,3 MPa): 15 l / min
- min. průtokový tlak: 0,1 MPa
- provozní tlak vody: min. 0,1 MPa/ max. 1,0 MPa
- trubka se dá výškově zkrátit
- průměr tyče: 22 mm
- držák ruční sprchy s nastavitelnou výškou
- délka sprchového ramena horní sprchy: 400 mm
- otočné rameno sprchy
- způsob montáže: instalace na stěnu
- rozměr přívodů DN15
- závit přívodu G ½
- rozteč středů 150 mm ± 12 mm
- keramická kartuše
- nastavitelné omezení teploty

**obsah balení:**
- **Croma** horní sprcha 280 1jet (# 26220000)
- **Croma Select S** ruční sprcha Multi (# 26800400)
- **Isiflex** sprchová hadice 160 cm (# 28276000)

**volitelné doplňky:**

| | | | |
|---|---|---|---|
| - podložka pod Showerpipe | chrom | 95239000 | 12,40 |



Míry na rozměrových náčrtech jsou v mm.

| | Povrch. úprava | Obj.č. | EUR |
|---|---|---|---|



## **Croma Select S** Showerpipe 280 1jet Reno

| | | |
|---|---|---|
| chrom | 26793000 | 810,60 |

AirPower · Quick Clean · XXL Performance

- obsahuje: horní sprcha, ruční sprcha, sprchová hadice, držák ruční sprchy, sprchová tyč
- horní sprcha Croma 280
- velikost sprchové hlavice horní sprchy: 280 mm
- druh proudu horní sprchy: RainAir
- kulový kloub: nastavitelný úhel horní sprchy
- druh proudu ruční sprchy: masážní proud, IntenseRain, SoftRain
- průtok při proudu RainAir (při 0,3 MPa): 10 l / min
- min. průtokový tlak: 1,5 bar
- způsob montáže: instalace na stěnu
- trubka se dá výškově zkrátit
- průměr tyče: 22 mm
- držák ruční sprchy s nastavitelnou výškou
- délka sprchového ramena: 400 mm
- otočné rameno sprchy
- přívod vody: Isiflex sprchová hadice 80 cm
- rozměr přívodů: DN15
- závit přívodu G ½
- minimální provozní tlak: 0,15 MPa
- maximální provozní tlak: 1,0 MPa

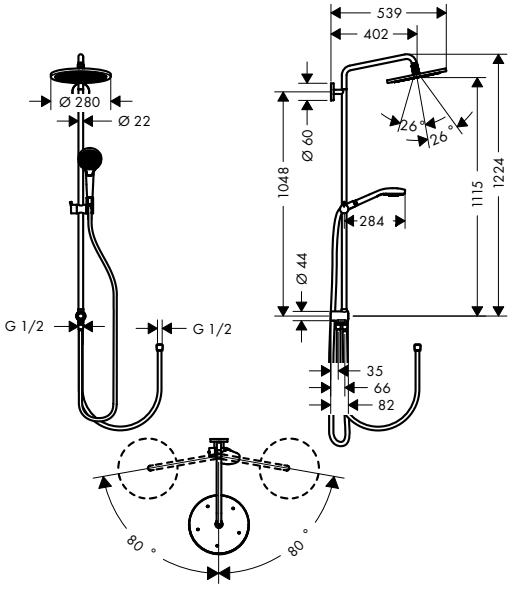


**obsah balení:**
- **Croma** horní sprcha 280 1jet (# 26220000)
- **Croma Select S** ruční sprcha Multi (# 26800400)
- **Isiflex** sprchová hadice 160 cm (# 28276000)

**volitelné doplňky:**

| | | | |
|---|---|---|---|
| – podložka pod Showerpipe | chrom | 95239000 | 12,40 |

Míry na rozměrových náčrtech jsou v mm.



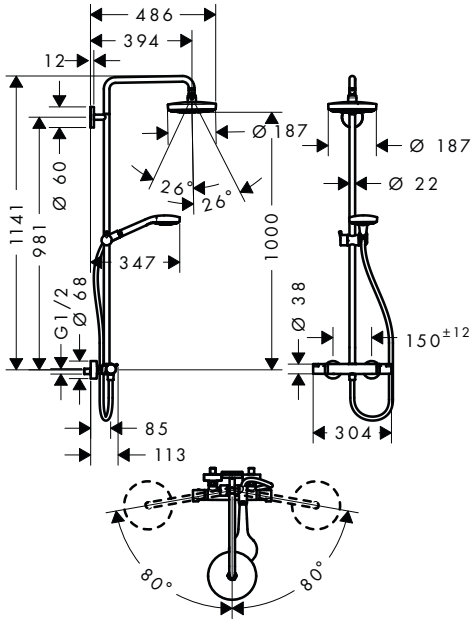


| | Povrch. úprava | Obj.č. | EUR |
|---|---|---|---|
| **Croma Select S** Showerpipe 180 2jet s termostatem | bílá/chrom | 27253400 | 807,90 |

- obsahuje: horní sprcha, ruční sprcha, sprchový termostat, sprchová hadice, jezdec, sprchová tyč
- horní sprcha Croma Select S 180 2jet
- velikost sprchové hlavice horní sprchy: 180 mm
- druh proudu horní sprchy: Rain, IntenseRain
- pohodlné přepínání tlačítkem Select
- kulový kloub: nastavitelný úhel horní sprchy
- druh proudu ruční sprchy: masážní proud, IntenseRain, SoftRain
- průtok při proudu IntenseRain (při 0,3 MPa): 16 l / min
- průtok při proudu Rain (při 0,3 MPa): 16 l / min
- min. průtokový tlak: 0,1 MPa
- provozní tlak vody: min. 1,1 bar/ max. 10 barů
- trubka se dá výškově zkrátit
- průměr tyče: 22 mm
- držák ruční sprchy s nastavitelnou výškou
- délka sprchového ramena horní sprchy: 400 mm
- otočné sprchové rameno
- termostat Ecostat Comfort
- bezpečnostní pojistka při 40 °C
- nastavitelné omezení teplé vody
- ovládání spotřebičů otočením rukojeti
- způsob montáže: instalace na stěnu
- rozměr přívodů DN15
- závit přívodu G ½
- rozteč středů 150 mm ± 12 mm

**obsah balení:**
- **Croma Select S** horní sprcha 180 2jet (# 26522400)
- **Croma Select S** ruční sprcha Multi (# 26800400)
- **Isiflex** sprchová hadice 160 cm (# 28276000)

| | | | |
|---|---|---|---|
| **EcoSmart verze k dispozici:** | | | |
| - **Croma Select S** Showerpipe 180 2jet EcoSmart 9 l / min s termostatem | bílá/chrom | 27254400 | 807,90 |
| **volitelné doplňky:** | | | |
| - podložka pod Showerpipe | chrom | 95239000 | 12,40 |



Míry na rozměrových náčrtech jsou v mm.

| | Povrch. úprava | Obj.č. | EUR |
|---|---|---|---|



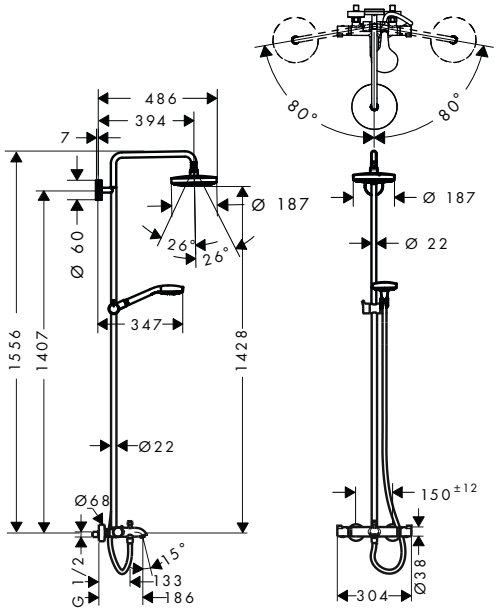


**Croma Select S** Showerpipe 180 2jet s vanovým termostatem — bílá/chrom — 27351400 — 1.020,40

- obsahuje: horní sprcha, ruční sprcha, vanový termostat, sprchová hadice, jezdec, sprchová tyč
- horní sprcha Croma Select S 180 2jet
- velikost sprchové hlavice horní sprchy: 180 mm
- druh proudu horní sprchy: Rain, IntenseRain
- pohodlné přepínání tlačítkem Select
- kulový kloub: nastavitelný úhel horní sprchy
- druh proudu ruční sprchy: masážní proud, IntenseRain, SoftRain
- průtok při proudu IntenseRain (při 0,3 MPa): 17 l / min
- průtok při proudu Rain (při 0,3 MPa): 17 l / min
- průtok vanovým výtokem: 20 l / min
- min. průtokový tlak: 0,1 MPa
- provozní tlak vody: min. 0,1 MPa/ max. 1,0 MPa
- trubka se dá výškově zkrátit
- průměr tyče: 22 mm
- držák ruční sprchy s nastavitelnou výškou
- otočné sprchové rameno
- termostat Ecostat Comfort
- bezpečnostní pojistka při 40°C
- nastavitelné omezení teplé vody
- ovládání spotřebičů otočením rukojeti
- způsob montáže: instalace na stěnu
- rozměr přívodů DN15
- závit přívodu G ½
- rozteč středů 150 mm ± 12 mm

**obsah balení:**
- **Croma Select S** horní sprcha 180 2jet (# 26522400)
- **Croma Select S** ruční sprcha Multi (# 26800400)
- **Isiflex** sprchová hadice 200 cm (# 28274000)

**volitelné doplňky:**
- podložka pod Showerpipe — chrom — 95239000 — 12,40

Míry na rozměrových náčrtech jsou v mm.



Technická specifikace výrobků a měrné jednotky mohou být změněny.



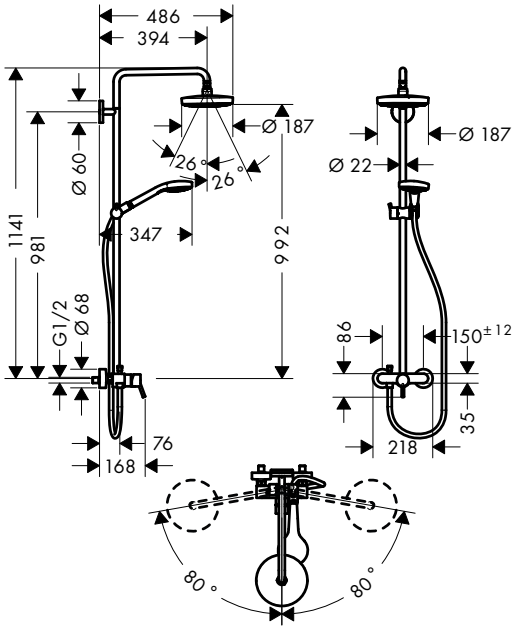


| | Povrch. úprava | Obj.č. | EUR |
|---|---|---|---|
| **Croma Select S** Showerpipe 180 2jet s pákovou baterií | bílá/chrom | 27255400 | 765,30 |

- obsahuje: horní sprcha, ruční sprcha, páková sprchová baterie, sprchová hadice, jezdec, sprchová tyč
- horní sprcha Croma Select S 180 2jet
- velikost sprchové hlavice horní sprchy: 180 mm
- druh proudu horní sprchy: Rain, IntenseRain
- pohodlné přepínání tlačítkem Select
- kulový kloub: nastavitelný úhel horní sprchy
- druh proudu ruční sprchy: masážní proud, IntenseRain, SoftRain
- průtok při proudu IntenseRain (při 0,3 MPa): 16 l / min
- průtok při proudu Rain (při 0,3 MPa): 16 l / min
- min. průtokový tlak: 0,1 MPa
- provozní tlak vody: min. 0,15 MPa/ max. 1,0 MPa
- průměr tyče: 22 mm
- držák ruční sprchy s nastavitelnou výškou
- délka sprchového ramena horní sprchy: 400 mm
- otočné rameno sprchy
- způsob montáže: instalace na stěnu
- rozměr přívodů DN15
- závit přívodu G ½
- rozteč středů 150 mm ± 12 mm
- keramická kartuše
- nastavitelné omezení teploty

**obsah balení:**
- **Croma Select S** horní sprcha 180 2jet (# 26522400)
- **Croma Select S** ruční sprcha Multi (# 26800400)
- **Isiflex** sprchová hadice 160 cm (# 28276000)

| | | | |
|---|---|---|---|
| **volitelné doplňky:** | | | |
| – podložka pod Showerpipe | chrom | 95239000 | 12,40 |



Míry na rozměrových náčrtech jsou v mm.

| | Povrch. úprava | Obj.č. | EUR |
|---|---|---|---|



## **Croma Select S** SemiPipe Multi s termostatem

bílá/chrom | 27247400 | 396,80

- obsahuje: ruční sprcha, sprchový termostat, sprchová hadice, jezdec, sprchová tyč
- druh proudu ruční sprchy: masážní proud, IntenseRain, SoftRain
- nástěnnou tyč lze použít i jako madlo
- maximální průtok při 0,3 MPa: 16 l / min
- průtok přívodem k ruční sprše (při 0,3 MPa): 16 l / min
- min. průtokový tlak: 0,1 MPa
- minimální provozní tlak: 0,1 MPa
- maximální provozní tlak: 1,0 MPa
- nástěnná tyč: 1000 mm
- průměr tyče: 25 mm
- držák ruční sprchy s nastavitelnou výškou
- termostat Ecostat Comfort
- bezpečnostní pojistka při 40°C
- nastavitelné omezení teplé vody
- ovládání spotřebičů otočením rukojeti
- vhodné pro průtokový ohřívač s výkonem
- způsob montáže: instalace na stěnu
- rozměr přívodů DN15
- závit přívodu G ½
- rozteč středů 150 mm ± 12 mm
- počet spotřebičů: 1 spotřebič

**obsah balení:**
- **Croma Select S** ruční sprcha Multi (# 26800400)
- **Isiflex** sprchová hadice 160 cm (# 28276000)

**volitelné doplňky:**
- podložka pod Showerpipe | chrom | 95239000 | 12,40

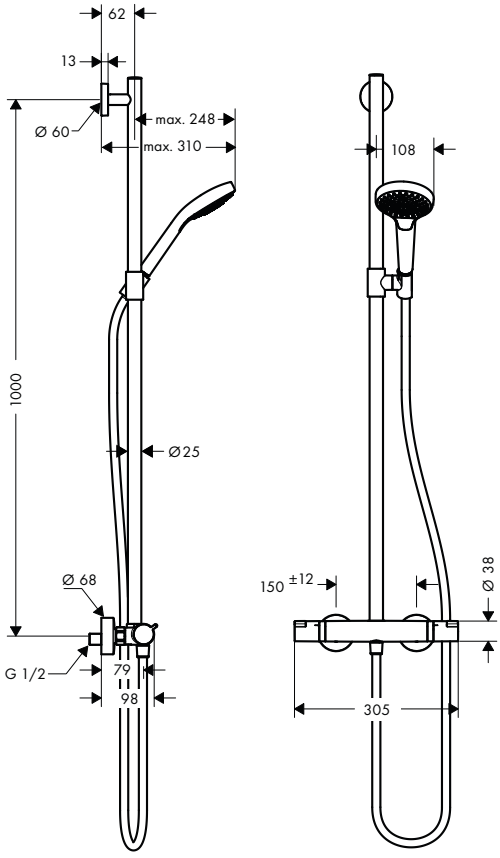


Míry na rozměrových náčrtech jsou v mm.



Technická specifikace výrobků a měrné jednotky mohou být změněny.

## Croma Select E Showerpipe



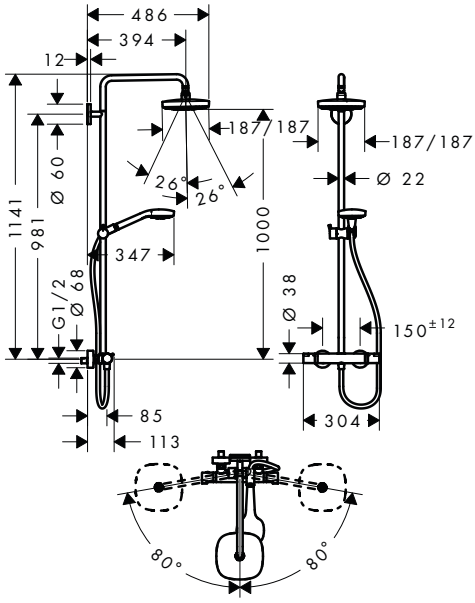


| | Povrch. úprava | Obj.č. | EUR |
|---|---|---|---|
| **Croma Select E** Showerpipe 180 2jet s termostatem | bílá/chrom | 27256400 | 807,90 |

- obsahuje: horní sprcha, ruční sprcha, sprchový termostat, sprchová hadice, jezdec, sprchová tyč
- horní sprcha Croma Select E 180 2jet
- velikost sprchové hlavice horní sprchy: 180 mm x 180 mm
- druh proudu horní sprchy: Rain, IntenseRain
- pohodlné přepínání tlačítkem Select
- kulový kloub: nastavitelný úhel horní sprchy
- druh proudu ruční sprchy: masážní proud, IntenseRain, SoftRain
- sprchovou hlavici lze sejmout
- průtok při proudu IntenseRain (při 0,3 MPa): 16 l / min
- průtok při proudu Rain (při 0,3 MPa): 16 l / min
- min. průtokový tlak: 1,1 bar
- minimální provozní tlak: 1,1 bar
- maximální provozní tlak: 1,0 MPa
- trubka se dá výškově zkrátit
- průměr tyče: 22 mm
- držák ruční sprchy s nastavitelnou výškou
- délka sprchového ramena horní sprchy: 400 mm
- otočné sprchové rameno
- termostat Ecostat Comfort
- bezpečnostní pojistka při 40 °C
- nastavitelné omezení teplé vody
- ovládání spotřebičů otočením rukojeti
- vhodné pro průtokový ohřívač s výkonem
- způsob montáže: instalace na stěnu
- rozměr přívodů DN15
- závit přívodu G ½
- rozteč středů 150 mm ± 12 mm
- zpětný ventil
- počet spotřebičů: 2 spotřebiče

**obsah balení:**
- **Croma Select E** horní sprcha 180 2jet (# 26524400)
- **Croma Select E** ruční sprcha Multi (# 26810400)
- **Isiflex** sprchová hadice 160 cm (# 28276000)

**EcoSmart verze k dispozici:**

| | | | |
|---|---|---|---|
| - **Croma Select E** Showerpipe 180 2jet EcoSmart 9 l / min s termostatem | bílá/chrom | 27257400 | 807,90 |

**volitelné doplňky:**

| | | | |
|---|---|---|---|
| - podložka pod Showerpipe | chrom | 95239000 | 12,40 |



Míry na rozměrových náčrtech jsou v mm.

| | Povrch. úprava | Obj.č. | EUR |
|---|---|---|---|



## **Croma Select E** Showerpipe 180 2jet s vanovým termostatem

bílá/chrom | 27352400 | 1.020,40

- obsahuje: horní sprcha, ruční sprcha, vanový termostat, sprchová hadice, jezdec, sprchová tyč
- horní sprcha Croma Select E 180 2jet
- velikost sprchové hlavice horní sprchy: 180 mm x 180 mm
- druh proudu horní sprchy: Rain, IntenseRain
- kulový kloub: nastavitelný úhel horní sprchy
- druh proudu ruční sprchy: masážní proud, IntenseRain, SoftRain
- maximální průtok při 0,3 MPa: 18 l / min
- průtok přívodem k ruční sprše (při 0,3 MPa): 15 l / min
- průtok při proudu IntenseRain (při 0,3 MPa): 17 l / min
- průtok při proudu Rain (při 0,3 MPa): 17 l / min
- průtok vanovým výtokem: 20 l / min
- min. průtokový tlak: 0,1 MPa
- provozní tlak vody: min. 0,1 MPa/ max. 1,0 MPa
- trubka se dá výškově zkrátit
- průměr tyče: 22 mm
- držák ruční sprchy s nastavitelnou výškou
- otočné sprchové rameno
- termostat Ecostat Comfort
- bezpečnostní pojistka při 40°C
- nastavitelné omezení teplé vody
- ovládání spotřebičů otočením rukojeti
- vhodné pro průtokový ohřívač s výkonem
- způsob montáže: instalace na stěnu
- rozměr přívodů DN15
- závit přívodu G ½
- rozteč středů 150 mm ± 12 mm

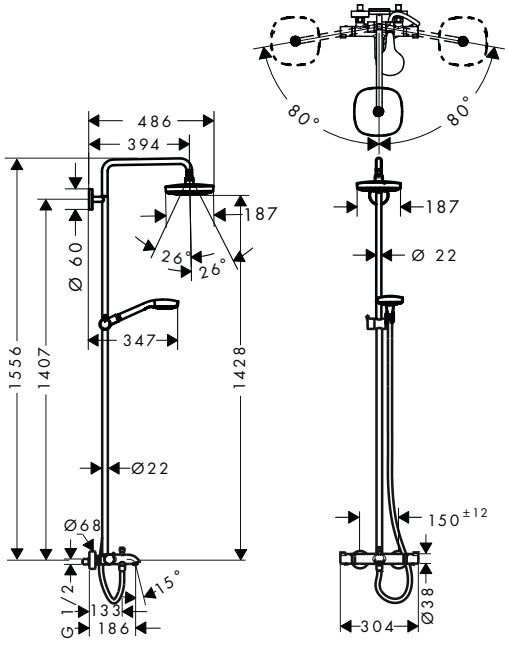


**obsah balení:**
- **Croma Select E** horní sprcha 180 2jet (# 26524400)
- **Croma Select E** ruční sprcha Multi (# 26810400)
- **Isiflex** sprchová hadice 200 cm (# 28274000)

**volitelné doplňky:**

- podložka pod Showerpipe | chrom | 95239000 | 12,40

Míry na rozměrových náčrtech jsou v mm.



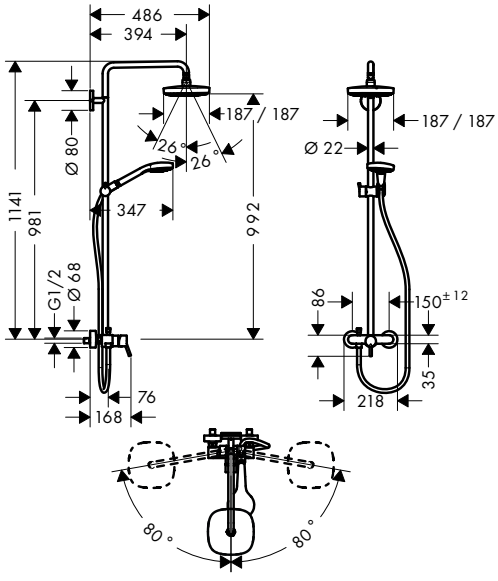


| | Povrch. úprava | Obj.č. | EUR |
|---|---|---|---|
| **Croma Select E** Showerpipe 180 2jet s pákovou baterií | bílá/chrom | 27258400 | 765,30 |

- obsahuje: horní sprcha, ruční sprcha, páková sprchová baterie, sprchová hadice, jezdec, sprchová tyč
- horní sprcha Croma Select E 180 2jet
- velikost sprchové hlavice horní sprchy: 180 mm x 180 mm
- druh proudu horní sprchy: Rain, IntenseRain
- kulový kloub: nastavitelný úhel horní sprchy
- druh proudu ruční sprchy: masážní proud, IntenseRain, SoftRain
- průtok při proudu IntenseRain (při 0,3 MPa): 16 l / min
- průtok při proudu Rain (při 0,3 MPa): 16 l / min
- min. průtokový tlak: 0,1 MPa
- provozní tlak vody: min. 0,1 MPa/ max. 1,0 MPa
- trubka se dá výškově zkrátit
- průměr tyče: 22 mm
- držák ruční sprchy s nastavitelnou výškou
- délka sprchového ramena horní sprchy: 400 mm
- otočné rameno sprchy
- způsob montáže: instalace na stěnu
- rozměr přívodů DN15
- závit přívodu G ½
- rozteč středů 150 mm ± 12 mm
- keramická kartuše
- nastavitelné omezení teploty

**obsah balení:**
- **Croma Select E** horní sprcha 180 2jet (# 26524400)
- **Croma Select E** ruční sprcha Multi (# 26810400)
- **Isiflex** sprchová hadice 160 cm (# 28276000)

| | | | |
|---|---|---|---|
| **volitelné doplňky:** | | | |
| – podložka pod Showerpipe | chrom | 95239000 | 12,40 |



Míry na rozměrových náčrtech jsou v mm.

| | Povrch. úprava | Obj.č. | EUR |
|---|---|---|---|



## **Croma Select E** SemiPipe Multi s termostatem

bílá/chrom | 27248400 | 396,80

- obsahuje: ruční sprcha, sprchový termostat, sprchová hadice, jezdec, sprchová tyč
- druh proudu ruční sprchy: masážní proud, IntenseRain, SoftRain
- nástěnnou tyč lze použít i jako madlo
- maximální průtok při 0,3 MPa: 16 l / min
- průtok přívodem k ruční sprše (při 0,3 MPa): 16 l / min
- min. průtokový tlak: 0,1 MPa
- minimální provozní tlak: 0,1 MPa
- maximální provozní tlak: 1,0 MPa
- nástěnná tyč: 1000 mm
- průměr tyče: 25 mm
- držák ruční sprchy s nastavitelnou výškou
- termostat Ecostat Comfort
- bezpečnostní pojistka při 40°C
- nastavitelné omezení teplé vody
- ovládání spotřebičů otočením rukojeti
- způsob montáže: instalace na stěnu
- rozměr přívodů DN15
- závit přívodu G ½
- rozteč středů 150 mm ± 12 mm

**obsah balení:**
- **Croma Select E** ruční sprcha Multi (# 26810400)
- **Isiflex** sprchová hadice 160 cm (# 28276000)

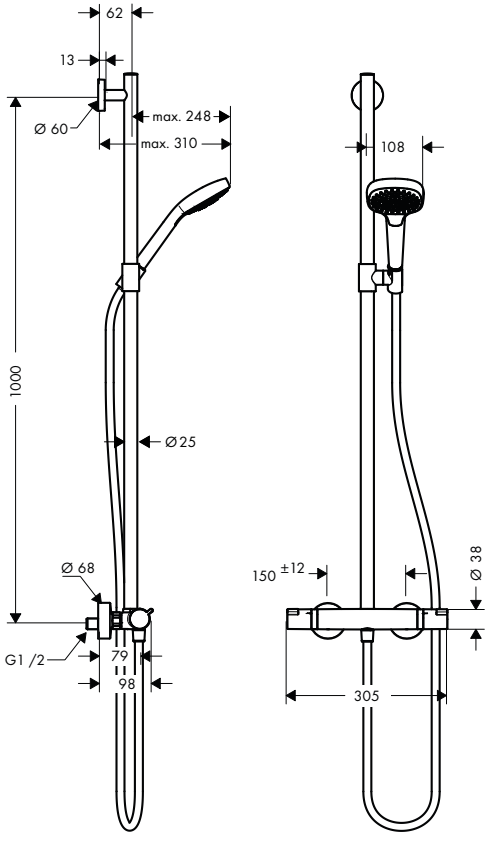


**volitelné doplňky:**
- podložka pod Showerpipe | chrom | 95239000 | 12,40

Míry na rozměrových náčrtech jsou v mm.



Technická specifikace výrobků a měrné jednotky mohou být změněny.

## Croma E Showerpipe



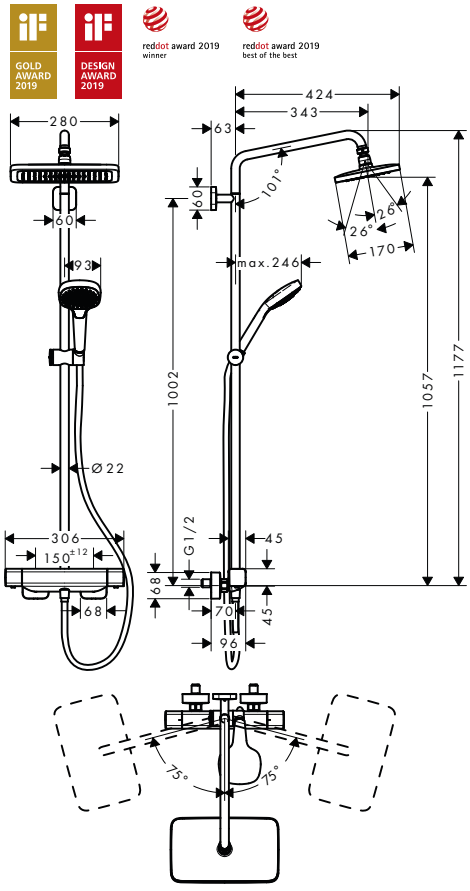


| | Povrch. úprava | Obj.č. | EUR |
|---|---|---|---|
| **Croma E** Showerpipe 280 1jet se sprchovým termostatem | chrom | 27630000 | 853,60 |

- obsahuje: horní sprcha, ruční sprcha, sprchový termostat, sprchová hadice, jezdec, sprchová tyč
- horní sprcha Croma E 280 1jet
- velikost sprchové hlavice horní sprchy: 280 x 170 mm
- druh proudu horní sprchy: RainAir
- kulový kloub: nastavitelný úhel horní sprchy
- povrch sprchového modulu: chrom
- druh proudu ruční sprchy: masážní proud, IntenseRain, SoftRain
- maximální průtok při 0,3 MPa: 15 l / min
- průtok přívodem k ruční sprše (při 0,3 MPa): 7,8 l / min
- min. průtokový tlak: 1,7 bar
- provozní tlak vody: min. 1,7 baru/ max. 10 barů
- trubka se dá výškově zkrátit
- průměr tyče: 22 mm
- výškově nastavitelný držák ruční sprchy s jezdcem Push s aretací tlačítkem
- délka sprchového ramena horní sprchy: 340 mm
- otočné sprchové rameno
- CoolContact termostat: Zabraňuje zahřívání krytu, takže sprchování je ještě bezpečnější.
- termostat Ecostat E
- bezpečnostní pojistka při 40 °C
- vhodné pro průtokový ohřívač s výkonem
- způsob montáže: instalace na stěnu
- závit přívodu G ½
- rozteč středů 150 mm ± 12 mm

**obsah balení:**
- **Croma E** horní sprcha 280 1jet (# 26257000)
- **Ecostat E** sprchový termostat na stěnu (# 15773000)
- **Croma Select E** ruční sprcha Multi (# 26810400)
- **Isiflex** sprchová hadice 160 cm (# 28276000)

**EcoSmart verze k dispozici:**

| | | | |
|---|---|---|---|
| **Croma E** Showerpipe 280 1jet EcoSmart se sprchovým termostatem | chrom | 27660000 | 853,60 |



Míry na rozměrových náčrtech jsou v mm.

| | Povrch. úprava | Obj.č. | EUR |
|---|---|---|---|
| **Croma E** Showerpipe 280 1jet s vanovým termostatem | chrom | 27687000 | 1.052,10 |



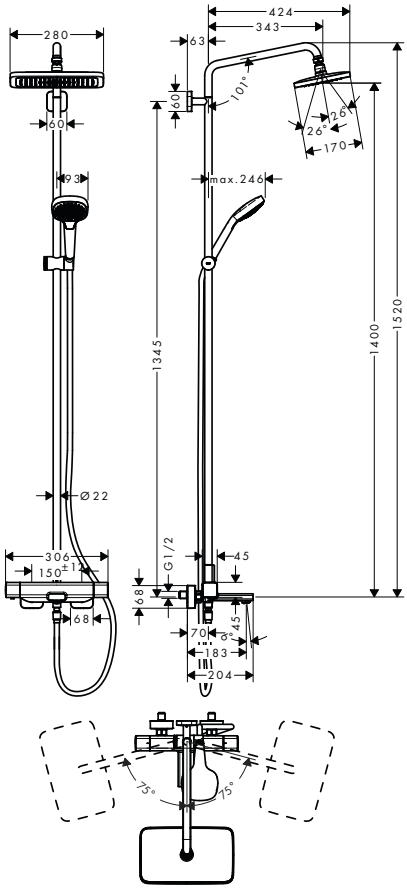


- obsahuje: horní sprcha, ruční sprcha, vanový termostat, sprchová hadice, jezdec, sprchová tyč
- velikost sprchové hlavice horní sprchy: 280 x 170 mm
- druh proudu horní sprchy: RainAir
- kulový kloub: nastavitelný úhel horní sprchy
- povrch sprchového modulu: chrom
- druh proudu ruční sprchy: masážní proud, IntenseRain, SoftRain
- maximální průtok při 0,3 MPa: 20,3 l / min
- průtok přívodem k ruční sprše (při 0,3 MPa): 13,6 l / min
- průtok při proudu RainAir (při 0,3 MPa): 15 l / min
- průtok vanovým výtokem: 20 l / min
- min. průtokový tlak: 1,7 bar
- provozní tlak vody: min. 1,7 baru/ max. 10 barů
- průměr tyče: 22 mm
- výškově nastavitelný držák ruční sprchy s jezdcem Push s aretací tlačítkem
- otočné sprchové rameno
- CoolContact termostat: Zabraňuje zahřívání krytu, takže sprchování je ještě bezpečnější.
- termostat Ecostat E
- bezpečnostní pojistka při 40°C
- způsob montáže: instalace na stěnu
- závit přívodu G ½
- rozteč středů 150 mm ± 12 mm

**obsah balení:**
- **Croma E** horní sprcha 280 1jet (# 26257000)
- **Croma Select E** ruční sprcha Multi (# 26810400)
- **Ecostat E** vanový termostat na stěnu (# 15774000)
- **Isiflex** sprchová hadice 160 cm (# 28276000)

Míry na rozměrových náčrtech jsou v mm.


Technická specifikace výrobků a měrné jednotky mohou být změněny.

## Croma Showerpipe



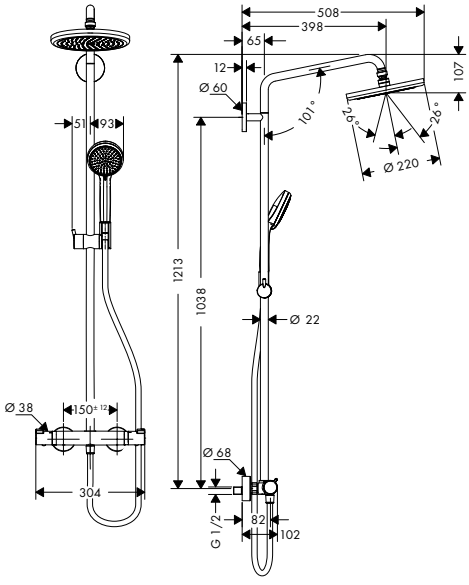


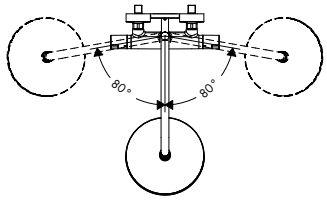


| | Povrch. úprava | Obj.č. | EUR |
|---|---|---|---|
| **Croma** Showerpipe 220 1jet s termostatem | chrom | 27185000 | 797,70 |

AirPower · Quick Clean · XXL Performance

- obsahuje: horní sprcha, ruční sprcha, sprchový termostat, sprchová hadice, jezdec, sprchová tyč
- horní sprcha Croma 220
- velikost sprchové hlavice horní sprchy: 220 mm
- druh proudu horní sprchy: RainAir
- kulový kloub: nastavitelný úhel horní sprchy
- druh proudu ruční sprchy: Rain, masážní proud, proud pro smývání šamponu, normální proud
- maximální průtok při 0,3 MPa: 15 l / min
- min. průtokový tlak: 1,2 bar
- provozní tlak vody: 1,2 bar/ max. 10 bar
- trubka se dá výškově zkrátit
- průměr tyče: 22 mm
- držák ruční sprchy s nastavitelnou výškou
- délka sprchového ramena horní sprchy: 400 mm
- otočné sprchové rameno
- termostat Ecostat Comfort
- bezpečnostní pojistka při 40 °C
- nastavitelné omezení teplé vody
- ovládání spotřebičů otočením rukojeti
- v provozu může být vždy jen jeden spotřebič
- způsob montáže: instalace na stěnu
- rozměr přívodů DN15
- závit přívodu G ½
- rozteč středů 150 mm ± 12 mm

**obsah balení:**
- **Croma** horní sprcha 220 1jet (# 26464000)
- **Croma 100** ruční sprcha Vario (# 28535000)
- **Isiflex** sprchová hadice 160 cm (# 28276000)

**EcoSmart verze k dispozici:**

| | | | |
|---|---|---|---|
| - **Croma** Showerpipe 220 1jet EcoSmart 9 l / min s termostatem | chrom | 27188000 | 797,70 |

**volitelné doplňky:**

| | | | |
|---|---|---|---|
| - podložka pod Showerpipe | chrom | 95239000 | 12,40 |



Míry na rozměrových náčrtech jsou v mm.

| | Povrch. úprava | Obj.č. | EUR |
|---|---|---|---|



## **Croma** Showerpipe 220 1jet s vanovým termostatem

| | | | |
|---|---|---|---|
| | chrom | 27223000 | 1.036,10 |

AirPower · Quick Clean · XXL Performance

- obsahuje: horní sprcha, ruční sprcha, vanový termostat, sprchová hadice, jezdec, sprchová tyč
- horní sprcha Croma 220
- velikost sprchové hlavice horní sprchy: 220 mm
- druh proudu horní sprchy: RainAir
- kulový kloub: nastavitelný úhel horní sprchy
- povrch sprchového modulu: chrom
- druh proudu ruční sprchy: Rain, masážní proud, proud pro smývání šamponu, normální proud
- průtok při proudu RainAir (při 0,3 MPa): 17 l / min
- průtok vanovým výtokem: 20 l / min
- min. průtokový tlak: 0,1 MPa
- provozní tlak vody: min. 0,1 MPa/ max. 1,0 MPa
- průměr tyče: 22 mm
- držák ruční sprchy s nastavitelnou výškou
- otočné sprchové rameno
- termostat Ecostat Comfort
- bezpečnostní pojistka při 40°C
- nastavitelné omezení teplé vody
- ovládání spotřebičů otočením rukojeti
- způsob montáže: instalace na stěnu
- rozměr přívodů DN15
- závit přívodu G ½
- rozteč středů 150 mm ± 12 mm

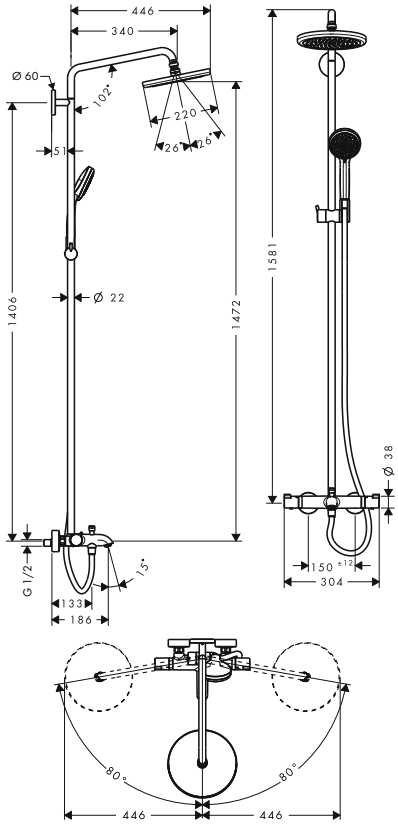





**obsah balení:**
- **Croma** horní sprcha 220 1jet (# 26464000)
- **Croma 100** ruční sprcha Vario (# 28535000)
- **Isiflex** sprchová hadice 200 cm (# 28274000)

**volitelné doplňky:**

| | | | |
|---|---|---|---|
| – podložka pod Showerpipe | chrom | 95239000 | 12,40 |

Míry na rozměrových náčrtech jsou v mm.

| | Povrch. úprava | Obj.č. | EUR |
|---|---|---|---|
| **Croma** Showerpipe 220 1jet s pákovou baterií | chrom | 27222000 | 749,60 |

AirPower · Quick Clean · XXL Performance

- obsahuje: horní sprcha, ruční sprcha, páková sprchová baterie, sprchová hadice, jezdec, sprchová tyč
- horní sprcha Croma 220
- velikost sprchové hlavice horní sprchy: 220 mm
- druh proudu horní sprchy: RainAir
- kulový kloub: nastavitelný úhel horní sprchy
- povrch sprchového modulu: chrom
- druh proudu ruční sprchy: Rain, masážní proud, proud pro smývání šamponu, normální proud
- průtok při proudu RainAir (při 0,3 MPa): 16 l / min
- min. průtokový tlak: 0,1 MPa
- provozní tlak vody: min. 0,1 MPa/ max. 1,0 MPa
- trubka se dá výškově zkrátit
- průměr tyče: 22 mm
- držák ruční sprchy s nastavitelnou výškou
- délka sprchového ramena horní sprchy: 400 mm
- otočné rameno sprchy
- způsob montáže: instalace na stěnu
- rozměr přívodů DN15
- závit přívodu G ½
- rozteč středů 150 mm ± 12 mm
- keramická kartuše
- nastavitelné omezení teploty

**obsah balení:**
- **Croma** horní sprcha 220 1jet (# 26464000)
- **Croma 100** ruční sprcha Vario (# 28535000)
- **Isiflex** sprchová hadice 160 cm (# 28276000)



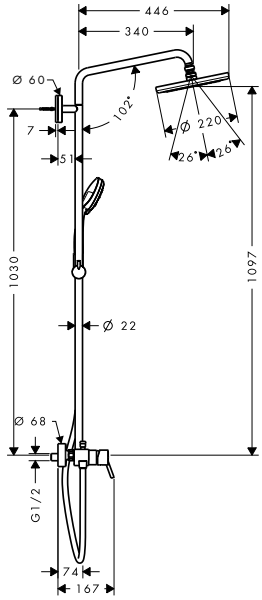


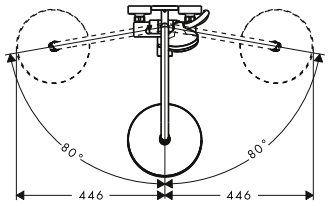


**volitelné doplňky:**

| | | | |
|---|---|---|---|
| - podložka pod Showerpipe | chrom | 95239000 | 12,40 |

Míry na rozměrových náčrtech jsou v mm.

## Crometta S Showerpipe



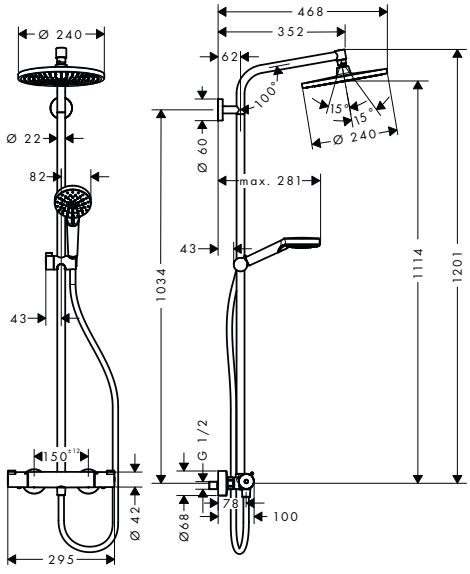


| | Povrch. úprava | Obj.č. | EUR |
|---|---|---|---|
| **Crometta S** Showerpipe 240 1jet s termostatem | chrom | 27267000 | 516,50 |

Quick Clean | XXL Performance

- obsahuje: horní sprcha, ruční sprcha, sprchový termostat, sprchová hadice, jezdec, sprchová tyč
- horní sprcha Crometta S 240
- velikost sprchové hlavice horní sprchy: 240 mm
- druh proudu horní sprchy: Rain
- kulový kloub: nastavitelný úhel horní sprchy
- držák sprchy s možností nastavení úhlu sklonu o 45°
- druh proudu ruční sprchy: Rain, IntenseRain
- maximální průtok při 0,3 MPa: 16 l / min
- průtok při proudu Rain (při 0,3 MPa): 16 l / min
- min. průtokový tlak: 1,2 bar
- provozní tlak vody: 1,2 bar/ max. 10 bar
- trubka se dá výškově zkrátit
- průměr tyče: 22 mm
- držák ruční sprchy s nastavitelnou výškou
- délka sprchového ramena horní sprchy: 350 mm
- termostat Ecostat 1001 CL
- bezpečnostní pojistka při 40°C
- nastavitelné omezení teplé vody
- ovládání spotřebičů otočením rukojeti
- způsob montáže: instalace na stěnu
- rozměr přívodů DN15
- závit přívodu G ½
- rozteč středů 150 mm ± 12 mm

**obsah balení:**
- **Crometta S** horní sprcha 240 1jet (# 26723000)
- **Crometta** ruční sprcha Vario (# 26330400)
- **Isiflex** sprchová hadice 160 cm (# 28276000)

| | | | |
|---|---|---|---|
| **EcoSmart verze k dispozici:** | | | |
| – **Crometta S** Showerpipe 240 1jet EcoSmart 9 l / min s termostatem | chrom | 27268000 | 519,00 |
| **volitelné doplňky:** | | | |
| – podložka pod Showerpipe | chrom | 95239000 | 12,40 |
| – Stoupací trubice Showerpipe 1450 mm | chrom | 96770000 | 220,70 |

Míry na rozměrových náčrtech jsou v mm.



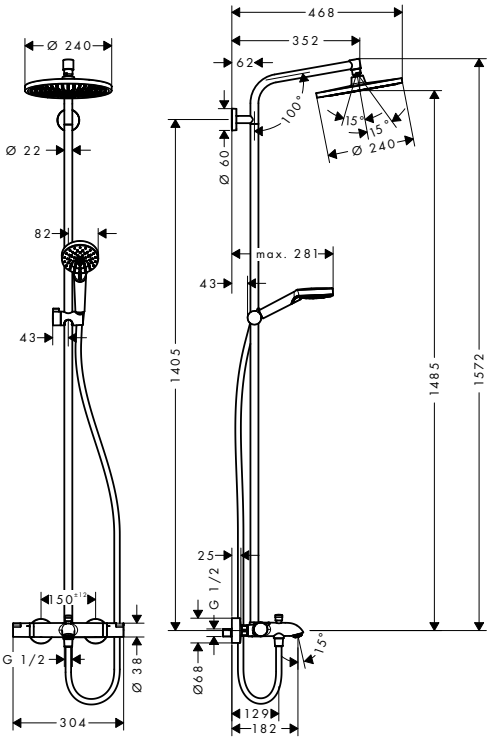


| | Povrch. úprava | Obj.č. | EUR |
|---|---|---|---|
| **Crometta S** Showerpipe 240 1jet s vanovým termostatem | chrom | 27320000 | 715,30 |

- obsahuje: horní sprcha, ruční sprcha, vanový termostat, sprchová hadice, jezdec, sprchová tyč
- horní sprcha Crometta S 240
- velikost sprchové hlavice horní sprchy: 240 mm
- druh proudu horní sprchy: Rain
- kulový kloub: nastavitelný úhel horní sprchy
- držák sprchy s možností nastavení úhlu sklonu o 45°
- povrch sprchového modulu: chrom
- druh proudu ruční sprchy: Rain, IntenseRain
- průtok při proudu Rain (při 0,3 MPa): 17 l / min
- průtok vanovým výtokem: 20 l / min
- min. průtokový tlak: 0,1 MPa
- provozní tlak vody: min. 0,1 MPa/max. 1,0 MPa
- trubka se dá výškově zkrátit
- průměr tyče: 22 mm
- držák ruční sprchy s nastavitelnou výškou
- délka sprchového ramena horní sprchy: 350 mm
- termostat Ecostat Comfort
- bezpečnostní pojistka při 40 °C
- nastavitelné omezení teplé vody
- ovládání spotřebičů otočením rukojeti
- způsob montáže: instalace na stěnu
- rozměr přívodů DN15
- závit přívodu G ½
- rozteč středů 150 mm ± 12 mm

**obsah balení:**
- **Crometta S** horní sprcha 240 1jet (# 26723000)
- **Crometta** ruční sprcha Vario (# 26330400)
- **Isiflex** sprchová hadice 200 cm (# 28274000)

**volitelné doplňky:**

| | | | |
|---|---|---|---|
| - podložka pod Showerpipe | chrom | 95239000 | 12,40 |



Míry na rozměrových náčrtech jsou v mm.

| | Povrch. úprava | Obj.č. | EUR |
|---|---|---|---|
| **Crometta S** Showerpipe 240 1jet s pákovou baterií | chrom | 27269000 | 476,80 |



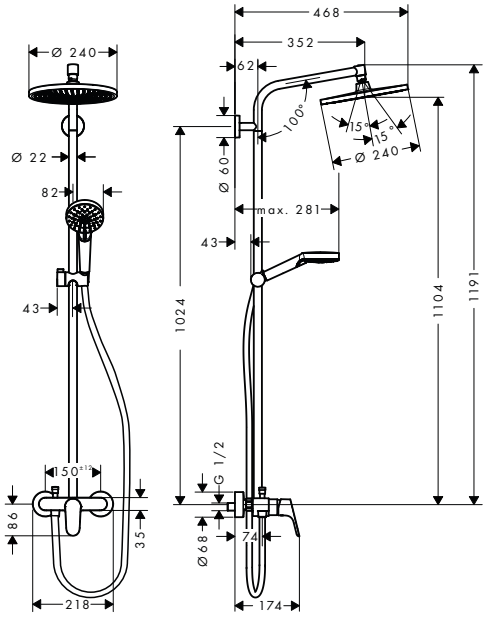


- obsahuje: horní sprcha, ruční sprcha, páková sprchová baterie, sprchová hadice, jezdec, sprchová tyč
- horní sprcha Crometta S 240
- velikost sprchové hlavice horní sprchy: 240 mm
- druh proudu horní sprchy: Rain
- kulový kloub: nastavitelný úhel horní sprchy
- držák sprchy s možností nastavení úhlu sklonu o 45°
- povrch sprchového modulu: chrom
- druh proudu ruční sprchy: Rain, IntenseRain
- průtok při proudu Rain (při 0,3 MPa): 15 l / min
- min. průtokový tlak: 1,8 bar
- provozní tlak vody: 1,8 bar / max. 10 bar
- trubka se dá výškově zkrátit
- průměr tyče: 22 mm
- držák ruční sprchy s nastavitelnou výškou
- délka sprchového ramena horní sprchy: 350 mm
- způsob montáže: instalace na stěnu
- rozměr přívodů DN15
- závit přívodu G ½
- rozteč středů 150 mm ± 12 mm
- keramická kartuše
- předem nastavitelné omezení teplé vody

**obsah balení:**
- **Crometta S** horní sprcha 240 1jet (# 26723000)
- **Crometta** ruční sprcha Vario (# 26330400)
- **Isiflex** sprchová hadice 160 cm (# 28276000)

| **volitelné doplňky:** | | | |
|---|---|---|---|
| – podložka pod Showerpipe | chrom | 95239000 | 12,40 |

Míry na rozměrových náčrtech jsou v mm.



Technická specifikace výrobků a měrné jednotky mohou být změněny.

| | Povrch. úprava | Obj.č. | EUR |
|---|---|---|---|
| **Crometta S** Showerpipe 240 1jet EcoSmart 9 l / min Reno | chrom | 27270000 | 423,80 |



- obsahuje: horní sprcha, ruční sprcha, sprchová tyč, držák ruční sprchy, sprchová hadice
- horní sprcha Crometta S 240
- velikost sprchové hlavice horní sprchy: 240 mm
- druh proudu horní sprchy: Rain
- povrch sprchového modulu: chrom
- kulový kloub: nastavitelný úhel horní sprchy
- druh proudu ruční sprchy: Rain, IntenseRain
- držák sprchy s možností nastavení úhlu sklonu o 45°
- maximální průtok při 0,3 MPa: 9 l / min
- průtok při proudu Rain (při 0,3 MPa): 9 l / min
- min. průtokový tlak: 0,1 MPa
- způsob montáže: instalace na stěnu
- trubka se dá výškově zkrátit
- průměr tyče: 22 mm
- držák ruční sprchy s nastavitelnou výškou
- délka sprchového ramena: 350 mm
- přívod vody: Isiflex sprchová hadice 80 cm
- rozměr přívodů: DN15
- závit přívodu G ½
- minimální provozní tlak: 0,1 MPa
- maximální provozní tlak: 1,0 MPa

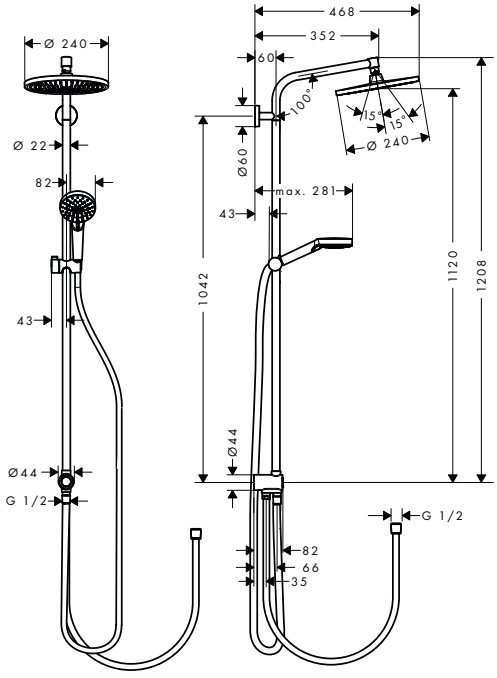


**obsah balení:**
- **Crometta S** horní sprcha 240 1jet EcoSmart 9 l / min (# 26724000)
- **Crometta** ruční sprcha Vario EcoSmart 9 l / min (# 26332400)
- **Isiflex** sprchová hadice 160 cm (# 28276000)

**volitelné doplňky:**

| | | | |
|---|---|---|---|
| - podložka pod Showerpipe | chrom | 95239000 | 12,40 |

Míry na rozměrových náčrtech jsou v mm.

## Crometta E Showerpipe



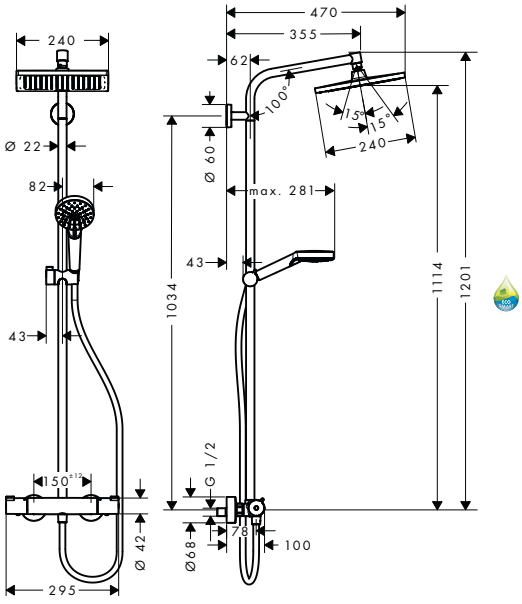


| | Povrch. úprava | Obj.č. | EUR |
|---|---|---|---|
| **Crometta E** Showerpipe 240 1jet s termostatem | chrom | 27271000 | 516,50 |

Quick Clean | XXL Performance

- obsahuje: horní sprcha, ruční sprcha, sprchový termostat, sprchová hadice, jezdec, sprchová tyč
- horní sprcha Crometta E 240
- velikost sprchové hlavice horní sprchy: 240 x 240 mm
- druh proudu horní sprchy: Rain
- kulový kloub: nastavitelný úhel horní sprchy
- držák sprchy s možností nastavení úhlu sklonu o 45°
- povrch sprchového modulu: chrom
- druh proudu ruční sprchy: Rain, IntenseRain
- průtok při proudu Rain (při 0,3 MPa): 15 l / min
- min. průtokový tlak: 1,2 bar
- provozní tlak vody: 1,2 bar/ max. 10 bar
- trubka se dá výškově zkrátit
- průměr tyče: 22 mm
- držák ruční sprchy s nastavitelnou výškou
- délka sprchového ramena horní sprchy: 350 mm
- termostat Ecostat 1001 CL
- bezpečnostní pojistka při 40°C
- nastavitelné omezení teplé vody
- ovládání spotřebičů otočením rukojeti
- způsob montáže: instalace na stěnu
- rozměr přívodů DN15
- závit přívodu G ½
- rozteč středů 150 mm ± 12 mm

**obsah balení:**
- **Crometta E** horní sprcha 240 1jet (# 26726000)
- **Crometta** ruční sprcha Vario (# 26330400)
- **Isiflex** sprchová hadice 160 cm (# 28276000)

| | | | |
|---|---|---|---|
| **EcoSmart verze k dispozici:** | | | |
| – **Crometta E** Showerpipe 240 1jet EcoSmart s termostatem | chrom | 27281000 | 519,00 |
| **volitelné doplňky:** | | | |
| – podložka pod Showerpipe | chrom | 95239000 | 12,40 |
| – Stoupací trubice Showerpipe 1450 mm | chrom | 96770000 | 220,70 |

Míry na rozměrových náčrtech jsou v mm.



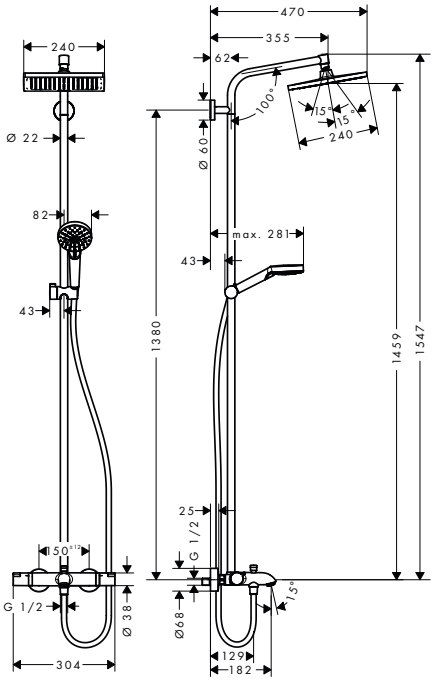


| | Povrch. úprava | Obj.č. | EUR |
|---|---|---|---|
| **Crometta E** Showerpipe 240 1jet s vanovým termostatem | chrom | 27298000 | 715,30 |

- obsahuje: horní sprcha, ruční sprcha, vanový termostat, sprchová hadice, jezdec, sprchová tyč
- horní sprcha Crometta E 240
- velikost sprchové hlavice horní sprchy: 240 x 240 mm
- druh proudu horní sprchy: Rain
- kulový kloub: nastavitelný úhel horní sprchy
- držák sprchy s možností nastavení úhlu sklonu o 45°
- povrch sprchového modulu: chrom
- druh proudu ruční sprchy: Rain, IntenseRain
- průtok při proudu Rain (při 0,3 MPa): 17 l / min
- průtok vanovým výtokem: 20 l / min
- min. průtokový tlak: 0,1 MPa
- provozní tlak vody: min. 0,1 MPa/max. 1,0 MPa
- trubka se dá výškově zkrátit
- průměr tyče: 22 mm
- držák ruční sprchy s nastavitelnou výškou
- délka sprchového ramena horní sprchy: 350 mm
- termostat Ecostat Comfort
- bezpečnostní pojistka při 40°C
- nastavitelné omezení teplé vody
- ovládání spotřebičů otočením rukojeti
- způsob montáže: instalace na stěnu
- rozměr přívodů DN15
- závit přívodu G ½
- rozteč středů 150 mm ± 12 mm

**obsah balení:**
- **Crometta E** horní sprcha 240 1jet (# 26726000)
- **Crometta** ruční sprcha Vario (# 26330400)
- **Isiflex** sprchová hadice 200 cm (# 28274000)

| **volitelné doplňky:** | | | |
|---|---|---|---|
| - podložka pod Showerpipe | chrom | 95239000 | 12,40 |



Míry na rozměrových náčrtech jsou v mm.

| | Povrch. úprava | Obj.č. | EUR |
|---|---|---|---|



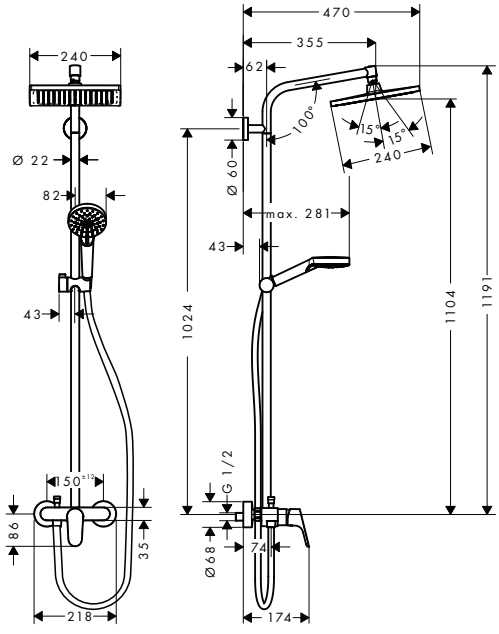


**Crometta E** Showerpipe 240 1jet s pákovou baterií — chrom — 27284000 — 476,80

– obsahuje: horní sprcha, ruční sprcha, páková sprchová baterie, sprchová hadice, jezdec, sprchová tyč
– horní sprcha Crometta E 240
– velikost sprchové hlavice horní sprchy: 240 x 240 mm
– druh proudu horní sprchy: Rain
– kulový kloub: nastavitelný úhel horní sprchy
– držák sprchy s možností nastavení úhlu sklonu o 45°
– povrch sprchového modulu: chrom
– druh proudu ruční sprchy: Rain, IntenseRain
– maximální průtok při 0,3 MPa: 15 l / min
– průtok při proudu Rain (při 0,3 MPa): 15 l / min
– min. průtokový tlak: 1,8 bar
– provozní tlak vody: 1,8 bar / max. 10 bar
– trubka se dá výškově zkrátit
– průměr tyče: 22 mm
– držák ruční sprchy s nastavitelnou výškou
– délka sprchového ramena horní sprchy: 350 mm
– způsob montáže: instalace na stěnu
– rozměr přívodů DN15
– závit přívodu G ½
– rozteč středů 150 mm ± 12 mm
– keramická kartuše
– předem nastavitelné omezení teplé vody

**obsah balení:**
– **Crometta E** horní sprcha 240 1jet (# 26726000)
– **Crometta** ruční sprcha Vario (# 26330400)
– **Isiflex** sprchová hadice 160 cm (# 28276000)

**volitelné doplňky:**

| | | | |
|---|---|---|---|
| – podložka pod Showerpipe | chrom | 95239000 | 12,40 |
| – Stoupací trubice Showerpipe 1450 mm | chrom | 96770000 | 220,70 |

Míry na rozměrových náčrtech jsou v mm.


Technická specifikace výrobků a měrné jednotky mohou být změněny.

| | Povrch. úprava | Obj.č. | EUR |
|---|---|---|---|
| **Crometta E** Showerpipe 240 1jet EcoSmart 9 l / min Reno | chrom | 27289000 | 423,80 |



- obsahuje: horní sprcha, ruční sprcha, sprchová tyč, držák ruční sprchy, sprchová hadice
- horní sprcha Crometta E 240
- velikost sprchové hlavice horní sprchy: 240 x 240 mm
- druh proudu horní sprchy: Rain
- povrch sprchového modulu: chrom
- kulový kloub: nastavitelný úhel horní sprchy
- druh proudu ruční sprchy: Rain, IntenseRain
- držák sprchy s možností nastavení úhlu sklonu o 45°
- maximální průtok při 0,3 MPa: 9 l / min
- průtok při proudu Rain (při 0,3 MPa): 9 l / min
- min. průtokový tlak: 0,1 MPa
- způsob montáže: instalace na stěnu
- trubka se dá výškově zkrátit
- průměr tyče: 22 mm
- držák ruční sprchy s nastavitelnou výškou
- délka sprchového ramena: 350 mm
- přívod vody: Isiflex sprchová hadice 80 cm
- rozměr přívodů: DN15
- závit přívodu G ½
- minimální provozní tlak: 0,1 MPa
- maximální provozní tlak: 1,0 MPa

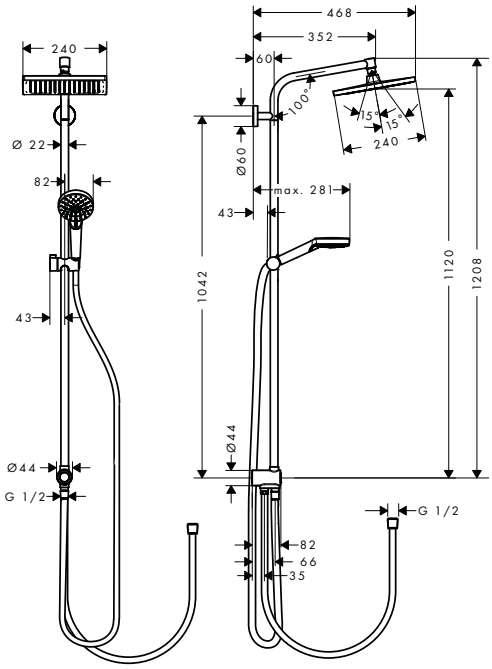


**obsah balení:**
- **Crometta E** horní sprcha 240 1jet EcoSmart 9 l / min (# 26727000)
- **Crometta** ruční sprcha Vario EcoSmart 9 l / min (# 26332400)
- **Isiflex** sprchová hadice 160 cm (# 28276000)

**volitelné doplňky:**

| | | | |
|---|---|---|---|
| - podložka pod Showerpipe | chrom | 95239000 | 12,40 |



Míry na rozměrových náčrtech jsou v mm.

## Vernis Blend Showerpipe

| | | Povrch. úprava | Obj.č. | EUR |
|---|---|---|---|---|
| NOVÉ | **Vernis Blend** Showerpipe 200 1jet s termostatem | chrom | 26276000 | 432,70 |
| | | matná černá | 26276670 | 605,70 |

Quick Clean | XXL Performance



- obsahuje: horní sprcha, ruční sprcha, sprchový termostat, sprchová hadice, jezdec
- horní sprcha Vernis Blend 200 1jet
- velikost sprchové hlavice horní sprchy: 205 mm
- druh proudu horní sprchy: Rain
- kulový kloub: nastavitelný úhel horní sprchy
- druh proudu ruční sprchy: Rain, IntenseRain
- maximální průtok při 0,3 MPa: 15,2 l / min
- průtok přívodem k ruční sprše (při 0,3 MPa): 15,2 l / min
- průtok při proudu Rain (při 0,3 MPa): 12,4 l / min
- min. průtokový tlak: 0,1 MPa
- minimální provozní tlak: 0,1 MPa
- maximální provozní tlak: 1,0 MPa
- průměr tyče: 19 mm
- výškově nastavitelný držák ruční sprchy s jezdcem Push s aretací tlačítkem
- délka sprchového ramena horní sprchy: 426 mm
- termostat Vernis
- bezpečnostní pojistka při 40 °C
- nastavitelné omezení teplé vody
- ovládání spotřebičů otočením rukojeti
- způsob montáže: instalace na stěnu
- rozměr přívodů DN15
- závit přívodu G ½
- rozteč středů 150 mm ± 12 mm
- zpětný ventil

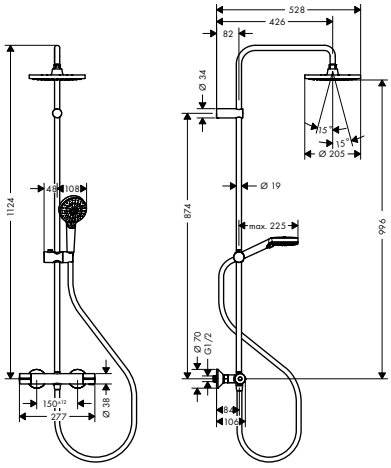


**obsah balení:**

NOVÉ – **Vernis Blend** horní sprcha 200 1jet (# 26271XXX)

NOVÉ – **Vernis Blend** ruční sprcha 100 Vario (# 26270XXX)

– **Metaflex** sprchová hadice 160 cm (# 28266000)

**EcoSmart verze k dispozici:**

| | | | | |
|---|---|---|---|---|
| NOVÉ | – **Vernis Blend** Showerpipe 200 1jet EcoSmart s termostatem | chrom | 26089000 | 432,70 |
| | | matná černá | 26089670 | 605,60 |
| NOVÉ | – **Vernis Blend** Showerpipe 200 1jet Green s termostatem | chrom | 26318000 | 432,70 |

Míry na rozměrových náčrtech jsou v mm.

NOVÉ

2x



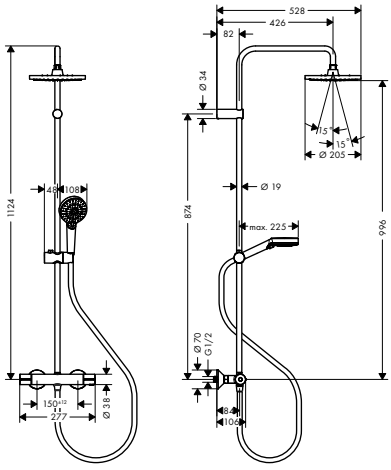


| | Povrch. úprava | Obj.č. | EUR |
|---|---|---|---|
| **Vernis Blend** Showerpipe 200 1jet s termostatem pro projekty (2 ks) | chrom | 26285000 | 848,30 |

Quick Clean · XXL Performance

- obsahuje: horní sprcha, ruční sprcha, sprchový termostat, sprchová hadice, jezdec
- horní sprcha Vernis Blend 200 1jet
- velikost sprchové hlavice horní sprchy: 205 mm
- druh proudu horní sprchy: Rain
- kulový kloub: nastavitelný úhel horní sprchy
- druh proudu ruční sprchy: Rain, IntenseRain
- maximální průtok při 0,3 MPa: 15,2 l / min
- průtok přívodem k ruční sprše (při 0,3 MPa): 15,2 l / min
- průtok při proudu Rain (při 0,3 MPa): 12,4 l / min
- min. průtokový tlak: 0,1 MPa
- minimální provozní tlak: 0,1 MPa
- maximální provozní tlak: 1,0 MPa
- průměr tyče: 19 mm
- výškově nastavitelný držák ruční sprchy s jezdcem Push s aretací tlačítkem
- délka sprchového ramena horní sprchy: 426 mm
- termostat Vernis
- bezpečnostní pojistka při 40 °C
- nastavitelné omezení teplé vody
- ovládání spotřebičů otočením rukojeti
- způsob montáže: instalace na stěnu
- rozměr přívodů DN15
- závit přívodu G ½
- rozteč středů 150 mm ± 12 mm
- zpětný ventil
- balení: 2 kusy

**obsah balení:**

NOVÉ

- **Vernis Blend** Showerpipe 200 1jet s termostatem (# 26276000)



Míry na rozměrových náčrtech jsou v mm.

| | | Povrch. úprava | Obj.č. | EUR |
|---|---|---|---|---|
| NOVÉ | **Vernis Blend** Showerpipe 200 1jet s vanovým termostatem<br>– obsahuje: horní sprcha, ruční sprcha, vanový termostat, sprchová hadice, sprchový držák<br>– horní sprcha Vernis Blend 200 1jet<br>– velikost sprchové hlavice horní sprchy: 205 mm<br>– druh proudu horní sprchy: Rain<br>– kulový kloub: nastavitelný úhel horní sprchy<br>– druh proudu ruční sprchy: Rain, IntenseRain<br>– maximální průtok při 0,3 MPa: 20 l / min<br>– průtok přívodem k ruční sprše (při 0,3 MPa): 15,2 l / min<br>– průtok při proudu Rain (při 0,3 MPa): 12,4 l / min<br>– min. průtokový tlak: 0,1 MPa<br>– minimální provozní tlak: 0,1 MPa<br>– maximální provozní tlak: 1,0 MPa<br>– průměr tyče: 19 mm<br>– výškově nastavitelný držák ruční sprchy s jezdcem Push s aretací tlačítkem<br>– délka sprchového ramena horní sprchy: 426 mm<br>– termostat Vernis<br>– bezpečnostní pojistka při 40 °C<br>– nastavitelné omezení teplé vody<br>– ovládání spotřebičů otočením rukojeti<br>– způsob montáže: instalace na stěnu<br>– rozměr přívodů DN15<br>– závit přívodu G ½<br>– rozteč středů 150 mm ± 12 mm<br>– zpětný ventil | chrom | 26274000 | 561,80 |
| NOVÉ<br>NOVÉ | **obsah balení:**<br>– **Vernis Blend** horní sprcha 200 1jet (# 26271000)<br>– **Vernis Blend** ruční sprcha 100 Vario (# 26270000)<br>– **Metaflex** sprchová hadice 160 cm (# 28266000) | | | |
| NOVÉ | **EcoSmart verze k dispozici:**<br>– **Vernis Blend** Showerpipe 200 1jet EcoSmart s vanovým termostatem | chrom | 26079000 | 561,80 |

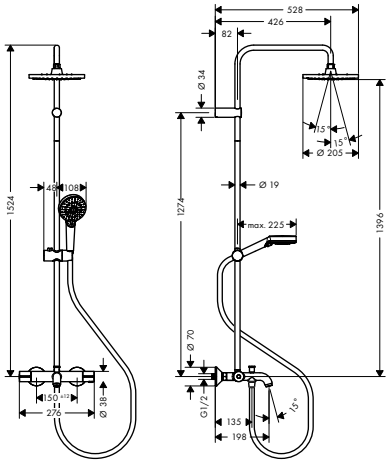


Míry na rozměrových náčrtech jsou v mm.



Technická specifikace výrobků a měrné jednotky mohou být změněny.

NOVÉ



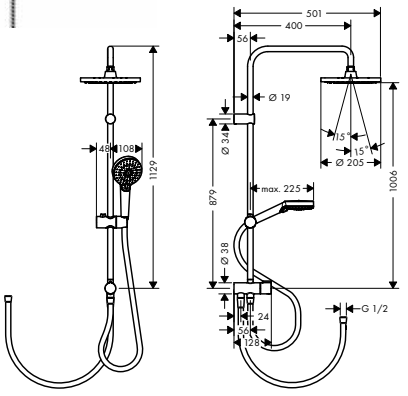


| | | Povrch. úprava | Obj.č. | EUR |
|---|---|---|---|---|
| | **Vernis Blend** Showerpipe 200 1jet Reno | chrom | 26272000 | 354,00 |
| | | matná černá | 26272670 | 495,60 |

Quick Clean | XXL Performance

- obsahuje: horní sprcha, ruční sprcha, sprchová hadice, držák ruční sprchy
- horní sprcha Vernis Blend 200 1jet
- velikost sprchové hlavice horní sprchy: 205 mm
- druh proudu horní sprchy: Rain
- kulový kloub: nastavitelný úhel horní sprchy
- druh proudu ruční sprchy: Rain, IntenseRain
- maximální průtok při 0,3 MPa: 15,2 l / min
- průtok přívodem k ruční sprše (při 0,3 MPa): 15,2 l / min
- průtok při proudu Rain (při 0,3 MPa): 12,4 l / min
- min. průtokový tlak: 0,1 MPa
- způsob montáže: instalace na stěnu
- průměr tyče: 19 mm
- výškově nastavitelný držák ruční sprchy s jezdcem Push s aretací tlačítkem
- délka sprchového ramena: 400 mm
- přívod vody: sprchová hadice Metaflex 80 cm a 160 cm
- rozměr přívodů: DN15
- závit přívodu G ½
- minimální provozní tlak: 0,1 MPa
- maximální provozní tlak: 1,0 MPa

**obsah balení:**

- **Vernis Blend** horní sprcha 200 1jet (# 26271XXX)
- **Vernis Blend** ruční sprcha 100 Vario (# 26270XXX)
- **Metaflex** sprchová hadice 160 cm (# 28266000)

NOVÉ

NOVÉ

**EcoSmart verze k dispozici:**

| | | | |
|---|---|---|---|
| **Vernis Blend** Showerpipe 200 1jet Reno EcoSmart | chrom | 26099000 | 354,00 |
| | matná černá | 26099670 | 495,60 |

NOVÉ



Míry na rozměrových náčrtech jsou v mm.

## Vernis Shape Showerpipe

NOVÉ



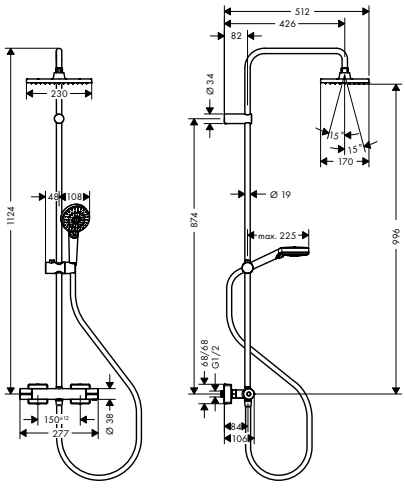


| | Povrch. úprava | Obj.č. | EUR |
|---|---|---|---|
| **Vernis Shape** Showerpipe 230 1jet s termostatem | chrom | 26286000 | 432,70 |
| | matná černá | 26286670 | 605,70 |

Quick Clean | XXL Performance

- obsahuje: horní sprcha, ruční sprcha, sprchový termostat, sprchová hadice, jezdec
- horní sprcha Vernis Shape 230 1jet
- velikost sprchové hlavice horní sprchy: 230 x 170 mm
- druh proudu horní sprchy: Rain
- kulový kloub: nastavitelný úhel horní sprchy
- druh proudu ruční sprchy: Rain, IntenseRain
- maximální průtok při 0,3 MPa: 15,2 l / min
- průtok přívodem k ruční sprše (při 0,3 MPa): 15,2 l / min
- průtok při proudu Rain (při 0,3 MPa): 12,4 l / min
- min. průtokový tlak: 0,1 MPa
- minimální provozní tlak: 0,1 MPa
- maximální provozní tlak: 1,0 MPa
- průměr tyče: 19 mm
- výškově nastavitelný držák ruční sprchy s jezdcem Push s aretací tlačítkem
- délka sprchového ramena horní sprchy: 426 mm
- termostat Vernis
- bezpečnostní pojistka při 40 °C
- nastavitelné omezení teplé vody
- ovládání spotřebičů otočením rukojeti
- způsob montáže: instalace na stěnu
- rozměr přívodů DN15
- závit přívodu G ½
- rozteč středů 150 mm ± 12 mm
- zpětný ventil

**obsah balení:**

NOVÉ – **Vernis Shape** horní sprcha 230 1jet (# 26281XXX)

NOVÉ – **Vernis Blend** ruční sprcha 100 Vario (# 26270XXX)

– **Metaflex** sprchová hadice 160 cm (# 28266000)

**EcoSmart verze k dispozici:**

| | | | |
|---|---|---|---|
| NOVÉ – **Vernis Shape** Showerpipe 230 1jet EcoSmart s termostatem | chrom | 26097000 | 432,70 |
| | matná černá | 26097670 | 605,70 |
| NOVÉ – **Vernis Shape** Showerpipe 230 1jet Green s termostatem | chrom | 26319000 | 432,70 |

Míry na rozměrových náčrtech jsou v mm.

| | Povrch. úprava | Obj.č. | EUR |
|---|---|---|---|

NOVÉ

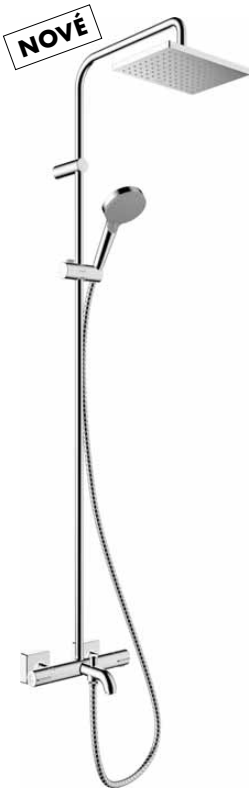

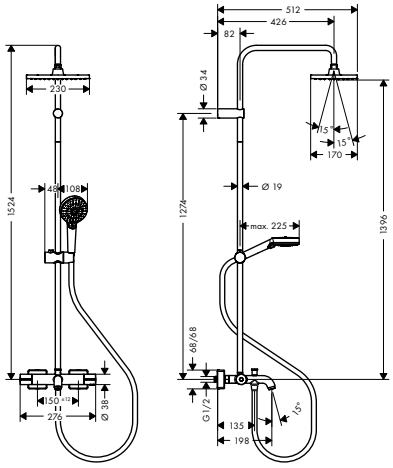


**Vernis Shape** Showerpipe 230 1jet s vanovým termostatem — chrom — 26284000 — 561,80

Quick Clean · XXL Performance

- obsahuje: horní sprcha, ruční sprcha, vanový termostat, sprchová hadice, jezdec
- horní sprcha Vernis Shape 230 1jet
- velikost sprchové hlavice horní sprchy: 230 x 170 mm
- druh proudu horní sprchy: Rain
- kulový kloub: nastavitelný úhel horní sprchy
- druh proudu ruční sprchy: Rain, IntenseRain
- maximální průtok při 0,3 MPa: 20 l / min
- průtok přívodem k ruční sprše (při 0,3 MPa): 15,2 l / min
- průtok při proudu Rain (při 0,3 MPa): 12,4 l / min
- min. průtokový tlak: 0,1 MPa
- provozní tlak vody: min. 0,1 MPa/ max. 1,0 MPa
- průměr tyče: 19 mm
- výškově nastavitelný držák ruční sprchy s jezdcem Push s aretací tlačítkem
- délka sprchového ramena horní sprchy: 426 mm
- termostat Vernis
- bezpečnostní pojistka při 40 °C
- nastavitelné omezení teplé vody
- ovládání spotřebičů otočením rukojeti
- vhodné pro průtokový ohřívač s výkonem
- způsob montáže: instalace na stěnu
- rozměr přívodů DN15
- závit přívodu G ½
- rozteč středů 150 mm ± 12 mm

**obsah balení:**

NOVÉ – **Vernis Shape** horní sprcha 230 1jet (# 26281000)

NOVÉ – **Vernis Blend** ruční sprcha 100 Vario (# 26270000)

– **Metaflex** sprchová hadice 160 cm (# 28266000)

**EcoSmart verze k dispozici:**

NOVÉ – **Vernis Shape** Showerpipe 230 1jet EcoSmart s vanovým termostatem — chrom — 26098000 — 561,80



Míry na rozměrových náčrtech jsou v mm.

NOVÉ

2x



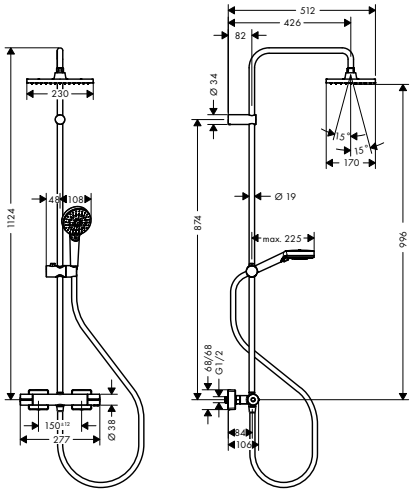


NOVÉ

| | Povrch. úprava | Obj.č. | EUR |
|---|---|---|---|
| **Vernis Shape** Showerpipe 230 1jet se sprchovým termostatem pro projekty (2 ks) | chrom | 26287000 | 848,30 |

Quick Clean

XXL Performance

- obsahuje: horní sprcha, ruční sprcha, sprchový termostat, sprchová hadice, jezdec
- horní sprcha Vernis Shape 230 1jet
- velikost sprchové hlavice horní sprchy: 230 x 170 mm
- druh proudu horní sprchy: Rain
- kulový kloub: nastavitelný úhel horní sprchy
- druh proudu ruční sprchy: Rain, IntenseRain
- maximální průtok při 0,3 MPa: 15,2 l / min
- průtok přívodem k ruční sprše (při 0,3 MPa): 15,2 l / min
- průtok při proudu Rain (při 0,3 MPa): 12,4 l / min
- min. průtokový tlak: 0,1 MPa
- minimální provozní tlak: 0,1 MPa
- maximální provozní tlak: 1,0 MPa
- průměr tyče: 19 mm
- výškově nastavitelný držák ruční sprchy s jezdcem Push s aretací tlačítkem
- délka sprchového ramena horní sprchy: 426 mm
- termostat Vernis
- bezpečnostní pojistka při 40°C
- nastavitelné omezení teplé vody
- ovládání spotřebičů otočením rukojeti
- způsob montáže: instalace na stěnu
- rozměr přívodů DN15
- závit přívodu G ½
- rozteč středů 150 mm ± 12 mm
- zpětný ventil
- balení: 2 kusy

**obsah balení:**
- **Vernis Shape** Showerpipe 230 1jet s termostatem (# 26286000)

Míry na rozměrových náčrtech jsou v mm.

NOVÉ

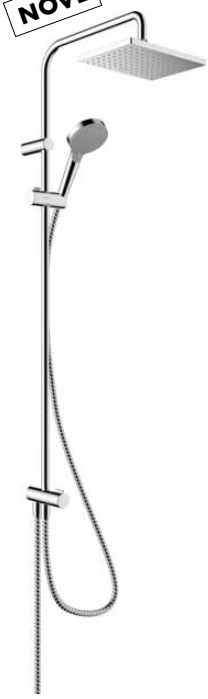

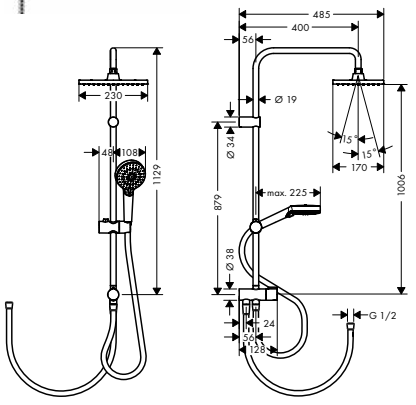


| | | Povrch. úprava | Obj.č. | EUR |
|---|---|---|---|---|
| | **Vernis Shape** Showerpipe 230 1jet Reno | chrom | 26282000 | 354,00 |
| | | matná černá | 26282670 | 495,60 |

Quick Clean | XXL Performance

- obsahuje: horní sprcha, ruční sprcha, sprchová hadice, držák ruční sprchy
- horní sprcha Vernis Shape 230 1jet
- velikost sprchové hlavice horní sprchy: 230 x 170 mm
- druh proudu horní sprchy: Rain
- kulový kloub: nastavitelný úhel horní sprchy
- druh proudu ruční sprchy: Rain, IntenseRain
- maximální průtok při 0,3 MPa: 15,2 l / min
- průtok přívodem k ruční sprše (při 0,3 MPa): 15,2 l / min
- průtok při proudu Rain (při 0,3 MPa): 12,4 l / min
- min. průtokový tlak: 0,1 MPa
- způsob montáže: instalace na stěnu
- průměr tyče: 19 mm
- výškově nastavitelný držák ruční sprchy s jezdcem Push s aretací tlačítkem
- délka sprchového ramena: 400 mm
- přívod vody: sprchová hadice Metaflex 80 cm a 160 cm
- rozměr přívodů: DN15
- závit přívodu G ½
- minimální provozní tlak: 0,1 MPa
- maximální provozní tlak: 1,0 MPa

**obsah balení:**

- **Vernis Shape** horní sprcha 230 1jet (# 26281XXX)
- **Vernis Blend** ruční sprcha 100 Vario (# 26270XXX)
- **Metaflex** sprchová hadice 160 cm (# 28266000)

NOVÉ

NOVÉ

**EcoSmart verze k dispozici:**

| | | | |
|---|---|---|---|
| **Vernis Shape** Showerpipe 230 1jet Reno EcoSmart | chrom | 26289000 | 354,00 |
| | matná černá | 26289670 | 495,60 |

NOVÉ

Míry na rozměrových náčrtech jsou v mm.

Technická specifikace výrobků a měrné jednotky mohou být změněny.

## Raindance sprchové panely



**Montáž výrobku zdarma**
viz informace iClub – str. 0.0

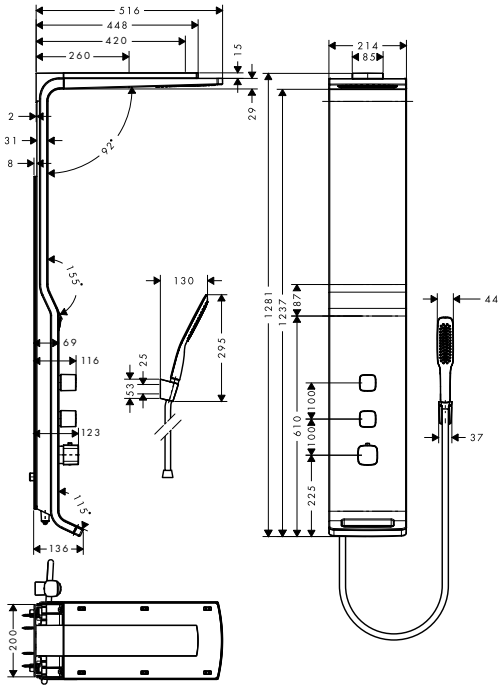


| | Povrch. úprava | Obj.č. | EUR |
|---|---|---|---|
| **Raindance** sprchový panel Lift 180 2jet na stěnu | matný chrom | 27008000 | 3.092,30 |
| | bílá/chrom | 27008400 | 3.092,30 |

AirPower · Quick Clean · XXL Performance

- obsahuje: sprchový panel, horní sprcha, tyčová ruční sprcha, sprchová hadice, sprchový držák
- horní sprcha Raindance S 180 Air
- velikost sprchové hlavice: 180 mm
- druh proudu (horní sprcha): RainAir, přívalový proud
- délka sprchového ramena: 420 mm
- výškové nastavení: 200 mm
- průtok při proudu RainAir (při 0,3 MPa): 14 l / min
- průtok při přívalovém proudu (při 0,3 MPa): 17 l / min
- min. průtokový tlak: 2,2 baru
- bezpečnostní pojistka na 40 °C
- předem nastavitelné omezení teplé vody
- izolované vedení vody
- rozteč středů: 150 mm ± 12 mm
- závit přívodu G ½
- způsob montáže: instalace na stěnu
- vhodné pro průtokový ohřívač

**obsah balení:**
- Sprchový držák Porter S (# 28331000)
- **Isiflex** sprchová hadice 160 cm (# 28276000)

**volitelné doplňky:**

| | | | |
|---|---|---|---|
| - **Raindance** sada pro montáž do rohu pro sprchový panel Raindance Lift 180 2jet s instalací na stěnu | | 27999000 | 257,10 |

Míry na rozměrových náčrtech jsou v mm.

# Termostatické baterie, ventily








Termostatické baterie
a kombinace na stěnu
strana 288



Termostatické baterie
pod omítku
strana 304



Termostaty hansgrohe

# Přehled linií produktů

| | ShowerTablet Select | | Ecostat Select | Ecostat E |
|---|---|---|---|---|
| |  |  |  |  |
| Povrchová úprava | -000, -400 | -000, -670, -700 | -000, -400 | -000 |
| Standardní provedení | ■ | ■ | ■ | ■ |
| S vanovým výtokem | ■ | ■ | ■ | ■ |
| Se sprchovým držákem | | ■ | | |
| Odkládací plocha | ■ | ■ | ■ | |
| Bezpečnostní pojistka na 40 °C | ■ | ■ | ■ | ■ |
| Nastavitelné omezení teploty | ■ | ■ | ■ | ■ |
| Tlacítko Ecostop | | | | ■ |
| Select | ■ | ■ | | |
| Regulace průtoku vody | | ■ | | |
| CoolContact | ■ | ■ | ■ | ■ |
| | strana 288 | strana 291 | strana 292 | strana 295 |

| | RainSelect | Shower Select Glass | Shower Select | Shower Select S |
|---|---|---|---|---|
| |  |  |  |  |
| Povrchová úprava | -000, -140, -340, -400<br>-600, -670, -700, -990 | -400 | -000, -140, -340<br>-670, -700, -990 | -000, -140, -340<br>-670, -700, -990 |
| Standardní provedení | ■ | ■ | ■ | ■ |
| Varianta s ventilem | | | ■ | ■ |
| Se sprchovým držákem | ■ | | ■ | |
| Zákl. teleso iBox universal | | ■ | ■ | ■ |
| Bezpečnostní pojistka na 40 °C | ■ | ■ | ■ | ■ |
| Nastavitelné omezení teploty | ■ | ■ | ■ | ■ |
| Počet spotřebičů | 2-5 | 1-4 | 1-4 | 1-4 |
| Select | ■ | ■ | ■ | ■ |
| | strana 304 | strana 310 | strana 314 | strana 318 |

■ K dispozici v závislosti na modelu

| **Ecostat** | **Ecostat** | |
|---|---|---|
|  |  |  |
| -000, -140, -340<br>-670, -700, -990 | -000 | -000 |
| ■ | ■ | ■ |
| ■ | ■ | ■ |
| | | |
| | | |
| ■ | ■ | ■ |
| ■ | ■ | ■ |
| | | |
| | | |
| | | |
| | | |
| strana 297 | strana 302 | strana 303 |

| **Ecostat Square** | **Ecostat E** | **Ecostat S** |
|---|---|---|
|  |  |  |
| -000, -140, -340<br>-670, -700, -990 | -000 | -000, -140, -340<br>-670, -700, -990 |
| ■ | ■ | ■ |
| | | |
| | | |
| ■ | ■ | ■ |
| ■ | ■ | ■ |
| ■ | ■ | ■ |
| 1-4 | 1-2 | 1-2 |
| | | |
| strana 323 | strana 324 | strana 325 |

hansgrohe vrchní sady montované na iBox universal pod omítku

# Přehled možností instalace pod omítku





**1 SPOTŘEBIČ**



ShowerSelect, termostatická baterie



**ShowerSelect**
termostatická baterie
# 15762, -000
skleněný povrch
# 15737, -400

ShowerSelect, baterie



**ShowerSelect**
baterie
# 15767, -000

Ecostat, termostatická baterie



**Ecostat**
termostatická baterie
pro 1 spotřebič
# 15712, -000



**Ecostat E**
termostatická baterie
# 15707, -000

ShowerSelect, termostatická baterie



**ShowerSelect S**
termostatická baterie
# 15744, -000

ShowerSelect, baterie



**ShowerSelect S**
baterie
# 15747, -000

Ecostat, termostatická baterie



**Ecostat S**
termostatická baterie
# 15757, -000

Budete schopní uspokojit všechny požadavky svých zákazníků – a pomoci jim s dodržením rozpočtu – díky kompletnímu sortimentu výrobků pod omítku značky hansgrohe, které jsou určeny pro jeden až čtyři spotřebiče. Volba začíná ovládáním: mají se sprchy a druhy proudu ovládat konvenčně otočením, nebo zcela snadno stiskem tlačítka? Vaši zákazníci mají také úplnou svobodu designu: ShowerSelect je nyní k dispozici také v kulatém designu a jako baterie. Termostaty Ecostat jsou k dispozici kruhové a nyní také jako čtvercové se zaoblenými rohy. Mnoho možností pro atraktivní instalace, které budou nádherně ladit s Vaší koupelnou.





## 2 SPOTŘEBIČE



### ShowerSelect, termostatická baterie



**ShowerSelect**
termostatická baterie
#15763, -000
skleněný povrch
#15738, -400



**ShowerSelect**
termostatická baterie
s jednotkou s přípojkou
**Fixfit** a držákem
#15765, -000

### ShowerSelect, baterie



**ShowerSelect**
baterie
#15768, -000

### Ecostat, termostatická baterie



**Ecostat**
termostatická baterie
pro 2 spotřebiče
#15714, -000



**Ecostat E**
termostatická baterie
#15708, -000

### ShowerSelect, termostatická baterie



**ShowerSelect S**
termostatická baterie
#15743, -000

### ShowerSelect, baterie



**ShowerSelect S**
baterie
#15748, -000

### Ecostat, termostatická baterie



**Ecostat S**
termostatická baterie
#15758, -000



**3 SPOTŘEBIČE**



ShowerSelect



**ShowerSelect**
ventil
15764, -000



**ShowerSelect**
termostatická baterie HighFlow
15760, -000

ShowerSelect



**ShowerSelect S**
ventil
15745, -000



**ShowerSelect S**
termostatická baterie HighFlow
15741, -000

Ecostat, termostatická baterie



**Trio/Quattro S**
Uzavírací / přepínací ventil
15932, -000



**Ecostat S**
termostatická baterie HighFlow
15756, -000
termostatická baterie
15755, -000 (bez zobrazení)



**Uzavírací ventil S**
15972, -000



## 4 SPOTŘEBIČE





ShowerSelect



**ShowerSelect**
ventil
15764, -000



**ShowerSelect**
termostatická baterie HighFlow
15761, -000

ShowerSelect



**ShowerSelect S**
ventil
15745, -000



**ShowerSelect S**
termostatická baterie HighFlow
15742, -000

Ecostat, termostatická baterie



**Trio/Quattro S**
uzavírací a přepínací ventil
15932, -000



**Uzavírací ventil S**
15972, -000



**Ecostat S**
termostatická baterie HighFlow
15756, -000



**Uzavírací ventil S**
15972, -000

## Termostaty a termostatové kombinace na stěnu



**Montáž výrobku zdarma**
viz informace iClub – str. 0.0

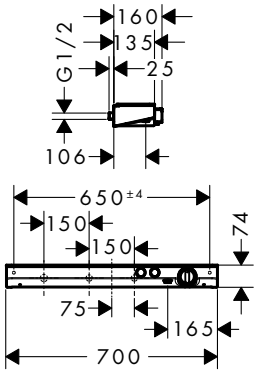


| | Povrch. úprava | Obj.č. | EUR |
|---|---|---|---|
| **ShowerTablet Select** 700<br>univerzální termostat na stěnu pro 2 spotřebiče | chrom | 13184000 | 1.446,20 |
| | bílá/chrom | 13184400 | 1.446,20 |

Cool Contact | Select

- 2 spotřebiče
- současné použití 2 spotřebičů
- rozteč středů: 150 mm
- CoolContact termostat: Zabraňuje zahřívání krytu, takže sprchování je ještě bezpečnější.
- maximální průtok při 0,3 MPa: 28 l / min
- průtok přívodem k ruční sprše (při 0,3 MPa): 14 l / min
- průtok horním výstupem: 28 l / min
- ventil Select Start/Stop pro ovládání spotřebičů, termostatická kartuše, vody, zabudovaná funkce uzavírání
- bezpečnostní pojistka při 40°C
- nastavitelné omezení teploty
- s izolovaným vedením vody
- zpětný ventil
- s odhlučněním
- materiál rukojetí: kov
- polička z bezpečnostního skla
- povrchová úprava poličky je při odstínu -000 = zrcadlové sklo, při odstínu -400 = bílé sklo
- napájení jednoho externího spotřebiče je možné z podomítkového přívodu G ½
- způsob připojení: G ½
- minimální provozní tlak: 0,1 MPa
- maximální provozní tlak: 1,0 MPa
- obsahuje filtr nečistot
- termostat je dodáván s tlačítky proud Rain large a ruční sprcha

**volitelné doplňky:**

Montáž výrobku zdarma viz informace iClub – str. 0.0

| | | | |
|---|---|---|---|
| – **Rainmaker Select** horní sprcha 460 1jet s přívodem od stropu | bílá/chrom | 24002400 | 1.880,00 |
| – **Rainmaker Select** horní sprcha 460 1jet se sprchovým ramenem | bílá/chrom | 24003400 | 2.024,60 |

Míry na rozměrových náčrtech jsou v mm.

| | Povrch. úprava | Obj.č. | EUR |
|---|---|---|---|



**Montáž výrobku zdarma**
viz informace iClub – str. 0.0

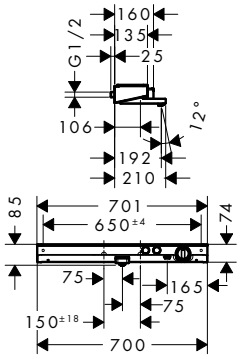


## **ShowerTablet Select** 700
vanový termostat na stěnu

- výtok 192 mm
- 2 spotřebiče
- současné použití 2 spotřebičů
- rozteč středů: 150 ± 18 mm
- CoolContact termostat: Zabraňuje zahřívání krytu, takže sprchování je ještě bezpečnější.
- maximální průtok při 0,3 MPa: 20 l / min
- průtok vanovým výtokem (při 0,3 MPa): 20 l / min
- průtok přívodem k ruční sprše (při 0,3 MPa): 15 l / min
- minimální provozní tlak: 0,1 MPa
- maximální provozní tlak: 1,0 MPa
- ventil Select Start/Stop pro ovládání spotřebičů, termostatická kartuše, vody, zabudovaná funkce uzavírání
- bezpečnostní pojistka při 40 °C
- nastavitelné omezení teploty
- s izolovaným vedením vody
- zpětný ventil
- s vestavěnou bezpečnostní kombinací EN1717
- s odhlučněním
- materiál rukojetí: kov
- políčka z bezpečnostního skla
- povrchová úprava poličky je při odstínu -000 = zrcadlové sklo, při odstínu -400 = bílé sklo
- způsob připojení: G ½
- obsahuje filtr nečistot
- termostat je dodáván s tlačítky ruční sprcha a vana

| | | |
|---|---|---|
| chrom | 13183000 | 1.735,20 |

Cool Contact · Select · AirPower · Quick Clean



**Montáž výrobku zdarma**
viz informace iClub – str. 0.0

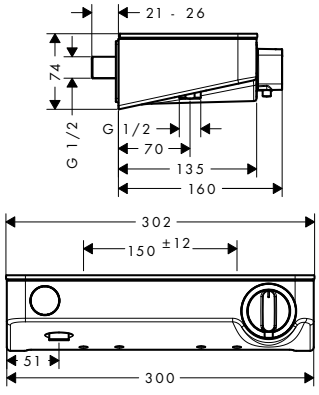


## **ShowerTablet Select** 300
sprchový termostat na stěnu

- 1 spotřebič
- rozteč středů: 150 mm ± 12 mm
- CoolContact termostat: Zabraňuje zahřívání krytu, takže sprchování je ještě bezpečnější.
- maximální průtok při 0,3 MPa: 14 l / min
- průtok přívodem k ruční sprše (při 0,3 MPa): 14 l / min
- termostatická kartuše, ventil Select Start/Stop pro ovládání spotřebičů
- bezpečnostní pojistka při 40 °C
- nastavitelné omezení teploty
- s izolovaným vedením vody
- zpětný ventil
- s odhlučněním
- materiál rukojetí: kov
- políčka z bezpečnostního skla
- povrchová úprava poličky je při odstínu -000 = zrcadlové sklo, při odstínu -400 = bílé sklo
- při montáži na stávající připojení G ¾ je zapotřebí adaptér # 02026000
- způsob připojení: G ½
- minimální provozní tlak: 0,1 MPa
- maximální provozní tlak: 1,0 MPa
- obsahuje filtr nečistot
- termostat je dodáván s tlačítkem ruční sprcha

| | | |
|---|---|---|
| chrom | 13171000 | 576,50 |
| bílá/chrom | 13171400 | 576,50 |

Cool Contact · Select

**volitelné doplňky:**

| | | | |
|---|---|---|---|
| – Adaptéry etážek G ¾ pro renovaci | chrom | 02026000 | 36,30 |



Míry na rozměrových náčrtech jsou v mm.

| | Povrch. úprava | Obj.č. | EUR |
|---|---|---|---|
| **ShowerTablet Select** 300<br>vanový termostat na stěnu | chrom<br>bílá/chrom | 13151000<br>13151400 | 770,90<br>770,90 |



**Montáž výrobku zdarma**
viz informace iClub – str. 0.0

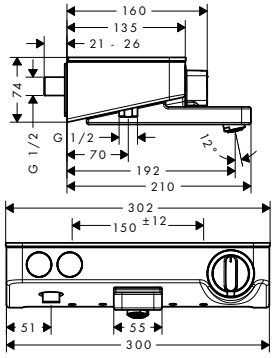


- výtok 192 mm
- 2 spotřebiče
- současné použití 2 spotřebičů
- rozteč středů: 150 mm ± 12 mm
- CoolContact termostat: Zabraňuje zahřívání krytu, takže sprchování je ještě bezpečnější.
- maximální průtok při 0,3 MPa: 20 l / min
- průtok vanovým výtokem (při 0,3 MPa): 20 l / min
- průtok přívodem k ruční sprše (při 0,3 MPa): 16 l / min
- minimální provozní tlak: 0,1 MPa
- maximální provozní tlak: 1,0 MPa
- termostatická kartuše, ventil Select Start/Stop pro ovládání spotřebičů
- bezpečnostní pojistka při 40°C
- nastavitelné omezení teploty
- s izolovaným vedením vody
- zpětný ventil
- s vestavěnou bezpečnostní kombinací EN1717
- s odhlučněním
- materiál rukojetí: kov
- políčka z bezpečnostního skla
- povrchová úprava poličky je při odstínu -000 = zrcadlové sklo, při odstínu -400 = bílé sklo
- při montáži na stávající připojení G ¾ je zapotřebí adaptér # 02026000
- způsob připojení: G ½
- obsahuje filtr nečistot
- termostat je dodáván s tlačítky ruční sprcha a vana

**volitelné doplňky:**

| | | | |
|---|---|---|---|
| – Adaptéry etážek G ¾ pro renovaci | chrom | 02026000 | 36,30 |



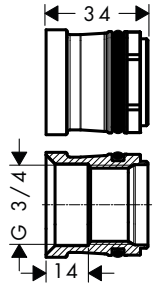


## Adaptéry etážek G ¾ pro renovaci

| | | |
|---|---|---|
| chrom | 02026000 | 36,30 |

- pohledová instalace
- přizpůsobení pro montáž na stávající etážky G ½ x G ¾
- rozměr přívodů G ¾

Míry na rozměrových náčrtech jsou v mm.

| | Povrch. úprava | Obj.č. | EUR |
|---|---|---|---|
| **ShowerTablet Select** sprchový termostat 400 na stěnu | chrom | 24360000 | 383,60 |
| | matná černá | 24360670 | 498,70 |
| | matná bílá | 24360700 | 498,70 |

NOVÉ



DESIGN AWARD 2021 reddot winner 2021

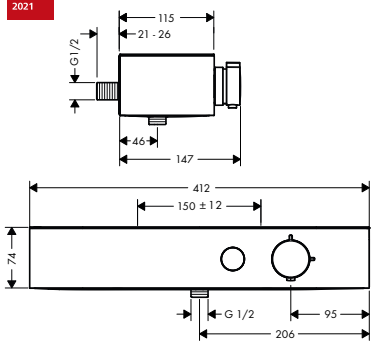


- ovládání průtoku vody jej reguluje až o 30 %
- 1 spotřebič
- ovládání teploty a průtoku vody
- rozteč středů: 150 mm ± 12 mm
- CoolContact termostat: Zabraňuje zahřívání krytu, takže sprchování je ještě bezpečnější.
- maximální průtok při 0,3 MPa: 16,7 l / min
- bezpečnostní pojistka při 40 °C
- nastavitelné omezení teploty
- s izolovaným vedením vody
- zpětný ventil
- s odhlučněním
- vhodné pro průtokový ohřívač
- materiál rukojetí: plast
- plastová polička
- povrchová úprava poličky: matná černá
- způsob připojení: G ½
- obsahuje filtr nečistot
- termostat je dodáván s tlačítkem ruční sprcha

| | Povrch. úprava | Obj.č. | EUR |
|---|---|---|---|
| **ShowerTablet Select** vanový termostat 400 na stěnu | chrom | 24340000 | 463,80 |
| | matná černá | 24340670 | 602,90 |
| | matná bílá | 24340700 | 602,90 |

NOVÉ



DESIGN AWARD 2021 reddot winner 2021

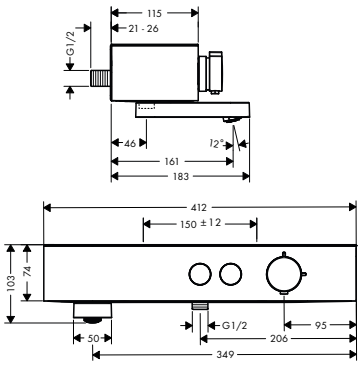


- otočný vanový výtok
- ovládání průtoku vody jej reguluje až o 30 %
- 2 spotřebiče
- současné použití 2 spotřebičů
- ovládání teploty a průtoku vody
- pohodlné zapnutí a vypnutí 2 spotřebičů tlačítkem Select
- rozteč středů: 150 mm ± 12 mm
- CoolContact termostat: Zabraňuje zahřívání krytu, takže sprchování je ještě bezpečnější.
- bezpečnostní pojistka při 40 °C
- nastavitelné omezení teploty
- s izolovaným vedením vody
- zpětný ventil
- s vestavěnou bezpečnostní kombinací EN1717
- s odhlučněním
- vhodné pro průtokový ohřívač
- plastová polička
- způsob připojení: G ½
- obsahuje filtr nečistot
- termostat je dodáván s tlačítky ruční sprcha a vana

Míry na rozměrových náčrtech jsou v mm.

| | Povrch. úprava | Obj.č. | EUR |
|---|---|---|---|

NOVÉ



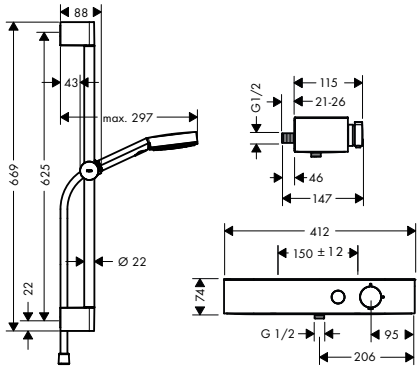


## **Pulsify Select S** sprchová souprava 105 3jet Relaxation s ruční sprchou, termostatem, sprchovou tyčí 65 cm, jezdcem a sprchovou hadicí

chrom | 24260000 | 483,20

Push slider | Cool Contact | Select | XXL Performance

- obsahuje: ruční sprcha, sprchový termostat, sprchová tyč, jezdec, sprchová hadice
- velikost sprchové hlavice: 105 mm
- pohodlné přepínání tlačítkem Select
- druh proudu ruční sprchy: PowderRain, IntenseRain, masážní proud
- maximální průtok při 0,3 MPa: 11,4 l / min
- profil tyče: kulatý
- průměr tyče: 22 mm
- otočný spoj zabraňuje zapletení hadice
- CoolContact termostat: Zabraňuje zahřívání krytu, takže sprchování je ještě bezpečnější.

**obsah balení:**

NOVÉ – **Pulsify Select S** ruční sprcha 105 3jet Relaxation (# 24110000)

NOVÉ – **ShowerTablet Select** sprchový termostat 400 na stěnu (# 24360000)

NOVÉ – **Unica** sprchová tyč Pulsify S 65 cm s jezdcem Push a sprchovou hadicí (# 24400000)

**varianty velikosti k dispozici:**

NOVÉ – **Pulsify Select S** sprchová souprava 105 3jet Relaxation s ruční sprchou, termostatem, sprchovou tyčí 90 cm, jezdcem a sprchovou hadicí — chrom | 24270000 | 500,00



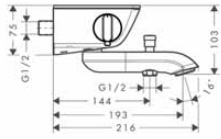


Montáž výrobku zdarma
viz informace iClub – str. 0.0

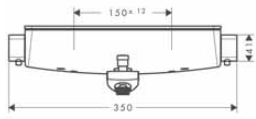


## **Ecostat Select** vanový termostat na stěnu

chrom | 13141000 | 576,50
bílá/chrom | 13141400 | 576,50

Cool Contact | AirPower | Quick Clean

- výtok 193 mm
- 2 spotřebiče
- rozteč středů: 150 mm ± 12 mm
- CoolContact termostat: Zabraňuje zahřívání krytu, takže sprchování je ještě bezpečnější.
- maximální průtok při 0,3 MPa: 20 l / min
- průtok vanovým výtokem (při 0,3 MPa): 20 l / min
- průtok přívodem k ruční sprše (při 0,3 MPa): 12 l / min
- minimální provozní tlak: 0,1 MPa
- maximální provozní tlak: 1,0 MPa
- termostatická kartuše, keramický ventil 180°
- bezpečnostní pojistka při 40°C
- nastavitelné omezení teploty
- s izolovaným vedením vody
- zpětný ventil
- s vestavěnou bezpečnostní kombinací EN1717
- s odhlučněním
- materiál rukojetí: kov
- polička z bezpečnostního skla
- při montáži na stávající připojení G ¾ je zapotřebí adaptér # 02026000
- povrchová úprava poličky je při odstínu -000 = zrcadlové sklo, při odstínu -400 = bílé sklo
- způsob připojení: etážky
- obsahuje filtr nečistot

**volitelné doplňky:**

- Adaptéry etážek G ¾ pro renovaci — chrom | 02026000 | 36,30

Míry na rozměrových náčrtech jsou v mm.



Technická specifikace výrobků a měrné jednotky mohou být změněny.



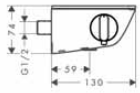


Montáž výrobku zdarma
viz informace iClub – str. 0.0

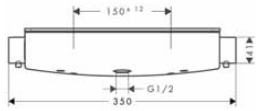


| | Povrch. úprava | Obj.č. | EUR |
|---|---|---|---|
| **Ecostat Select** sprchový termostat na stěnu | chrom | 13161000 | 444,00 |
| | bílá/chrom | 13161400 | 444,00 |

Cool Contact

- 1 spotřebič
- regulace průtoku pro 1 spotřebič
- rozteč středů: 150 mm ± 12 mm
- CoolContact termostat: Zabraňuje zahřívání krytu, takže sprchování je ještě bezpečnější.
- tlačítko Ecostop omezující spotřebu vody na 10 l / min
- maximální průtok při 0,3 MPa: 12 l / min
- průtok přívodem k ruční sprše (při 0,3 MPa): 12 l / min
- termostatická kartuše, keramický ventil 180°
- bezpečnostní pojistka při 40 °C
- nastavitelné omezení teploty
- s izolovaným vedením vody
- zpětný ventil
- s odhlučněním
- police z bezpečnostního skla
- při montáži na stávající připojení G ¾ je zapotřebí adaptér # 02026000
- povrchová úprava police je při odstínu -000 = zrcadlové sklo, při odstínu -400 = bílé sklo
- způsob připojení: etážky
- minimální provozní tlak: 0,1 MPa
- maximální provozní tlak: 1,0 MPa
- obsahuje filtr nečistot

**volitelné doplňky:**

| | | | |
|---|---|---|---|
| – Adaptéry etážek G ¾ pro renovaci | chrom | 02026000 | 36,30 |



Míry na rozměrových náčrtech jsou v mm.



**Montáž výrobku zdarma**
viz informace iClub – str. 0.0

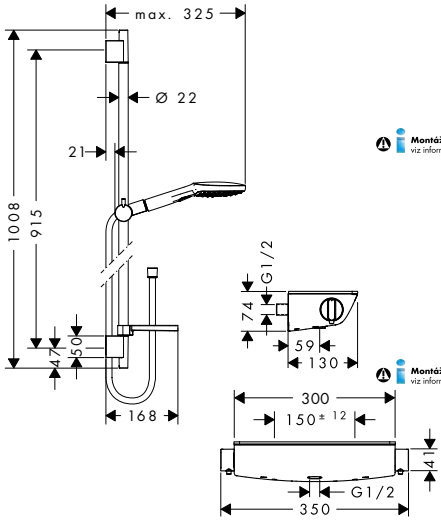


Montáž výrobku zdarma viz informace iClub – str. 0.0

Montáž výrobku zdarma viz informace iClub – str. 0.0

| | Povrch. úprava | Obj.č. | EUR |
|---|---|---|---|
| **Raindance Select E** 120 sprchová souprava na stěnu s termostatem Ecostat Select a sprchovou tyčí 90 cm | chrom | 27039000 | 600,50 |
| | bílá/chrom | 27039400 | 600,50 |

Cool Contact · Select · AirPower · XXL Performance

- obsahuje: ruční sprcha, sprchový termostat, sprchová tyč, jezdec, miska na mýdlo, sprchová hadice
- velikost sprchové hlavice: 120 mm
- pohodlné přepínání tlačítkem Select
- druh proudu ruční sprchy: Rain, RainAir, Whirl
- maximální průtok při 0,3 MPa: 13,8 l / min
- min. průtokový tlak: 0,1 MPa
- profil tyče: kulatý
- průměr tyče: 22 mm
- otočný spoj zabraňuje zapletení hadice
- úhel sklonu měnitelný o 90°, jezdec je možno natočit vlevo a vpravo, nahoru a dolů
- při montáži na stávající připojení G ¾ je zapotřebí adaptér # 02026000
- CoolContact termostat: Zabraňuje zahřívání krytu, takže sprchování je ještě bezpečnější.

**obsah balení:**
- **Ecostat Select** sprchový termostat na stěnu (# 13161XXX)
- **Raindance Select E** 120 ruční sprcha 3jet (# 26520XXX)
- **Unica** S Puro sprchová tyč 90 cm se sprchovou hadicí (# 28631000)
- **Casetta** miska na mýdlo E (# 26519000)

**varianty velikosti k dispozici:**

| | | | |
|---|---|---|---|
| – **Raindance Select E** 120 sprchová souprava na stěnu s termostatem Ecostat Select a sprchovou tyčí 65 cm | chrom | 27038000 | 591,20 |
| | bílá/chrom | 27038400 | 591,20 |

**volitelné doplňky:**

| | | | |
|---|---|---|---|
| – Adaptéry etážek G ¾ pro renovaci | chrom | 02026000 | 36,30 |

Míry na rozměrových náčrtech jsou v mm.



Technická specifikace výrobků a měrné jednotky mohou být změněny.

| | Povrch. úprava | Obj.č. | EUR |
|---|---|---|---|
| **Raindance Select S** 150 sprchová souprava na stěnu s termostatem Ecostat Select a sprchovou tyčí 90 cm | chrom | 27037000 | 659,50 |
| | bílá/chrom | 27037400 | 659,50 |



**Montáž výrobku zdarma**
viz informace iClub – str. 0.0

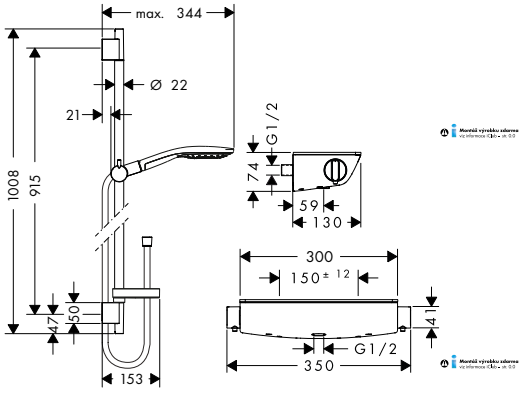


- obsahuje: ruční sprcha, sprchový termostat, sprchová tyč, jezdec, miska na mýdlo, sprchová hadice
- velikost sprchové hlavice: 150 mm
- pohodlné přepínání tlačítkem Select
- druh proudu ruční sprchy: RainAir, CaresseAir, Mix
- maximální průtok při 0,3 MPa: 16 l / min
- min. průtokový tlak: 0,1 MPa
- profil tyče: kulatý
- průměr tyče: 22 mm
- otočný spoj zabraňuje zapletení hadice
- úhel sklonu měnitelný o 90°, jezdec je možno natočit vlevo a vpravo, nahoru a dolů
- při montáži na stávající připojení G ¾ je zapotřebí adaptér # 02026000
- CoolContact termostat: Zabraňuje zahřívání krytu, takže sprchování je ještě bezpečnější.

**obsah balení:**
- **Ecostat Select** sprchový termostat na stěnu (# 13161XXX)
- **Raindance Select S** ruční sprcha 150 3jet (# 28587XXX)
- **Unica** S Puro sprchová tyč 90 cm se sprchovou hadicí (# 28631000)
- **Casetta** miska na mýdlo S Puro (# 28679000)

**varianty velikosti k dispozici:**

| | | | |
|---|---|---|---|
| - **Raindance Select S** 150 sprchová souprava na stěnu s termostatem Ecostat Select a sprchovou tyčí 65 cm | chrom | 27036000 | 650,30 |
| | bílá/chrom | 27036400 | 650,30 |

**volitelné doplňky:**

| | | | |
|---|---|---|---|
| - Adaptéry etážek G ¾ pro renovaci | chrom | 02026000 | 36,30 |

| | | | |
|---|---|---|---|
| **Ecostat E** sprchový termostat na stěnu | chrom | 15773000 | 324,70 |



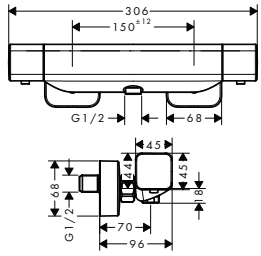


- 1 spotřebič
- rozteč středů: 150 mm ± 12 mm
- CoolContact termostat: Zabraňuje zahřívání krytu, takže sprchování je ještě bezpečnější.
- tlačítko EcoStop omezuje spotřebu vody na 9 l / min
- maximální průtok při 0,3 MPa: 28,6 l / min
- termostatická kartuše pro regulaci teploty
- bezpečnostní pojistka při 40 °C
- nastavitelné omezení teploty
- s izolovaným vedením vody
- zpětný ventil
- s odhlučněním
- vhodné pro průtokový ohřívač
- materiál rukojetí: kov
- způsob připojení: etážky
- minimální provozní tlak: 0,1 MPa
- maximální provozní tlak: 1,0 MPa
- obsahuje filtr nečistot

Míry na rozměrových náčrtech jsou v mm.

| | Povrch. úprava | Obj.č. | EUR |
|---|---|---|---|



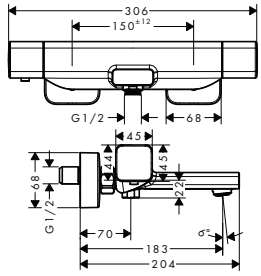


reddot award 2019 winner

## **Ecostat E** vanový termostat na stěnu

- výtok 183 mm
- 2 spotřebiče
- rozteč středů: 150 mm ± 12 mm
- CoolContact termostat: Zabraňuje zahřívání krytu, takže sprchování je ještě bezpečnější.
- maximální průtok při 0,3 MPa: 18,6 l / min
- průtok vanovým výtokem (při 0,3 MPa): 18,6 l / min
- průtok přívodem k ruční sprše (při 0,3 MPa): 15,4 l / min
- minimální provozní tlak: 0,1 MPa
- maximální provozní tlak: 1,0 MPa
- termostatická kartuše pro regulaci teploty
- bezpečnostní pojistka při 40°C
- nastavitelné omezení teploty
- zpětný ventil
- s vestavěnou bezpečnostní kombinací EN1717
- s odhlučněním
- materiál rukojetí: kov
- způsob připojení: etážky
- obsahuje filtr nečistot

| | | |
|---|---|---|
| chrom | 15774000 | 396,80 |

Cool Contact · Quick Clean



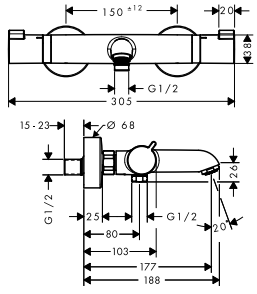


iF DESIGN AWARD 2020

## **Ecostat** vanový termostat Comfort na stěnu

- výtok 177 mm
- 2 spotřebiče
- rozteč středů: 150 mm ± 12 mm
- druh proudu baterie: normální proud
- průtok vanovým výtokem (při 0,3 MPa): 20 l / min
- průtok přívodem k ruční sprše (při 0,3 MPa): 16 l / min
- minimální provozní tlak: 0,1 MPa
- maximální provozní tlak: 1,0 MPa
- termostatická kartuše, uzavírací a přepínací ventil s regulací průtoku
- bezpečnostní pojistka při 40°C
- nastavitelné omezení teploty
- zpětný ventil
- s odhlučněním
- materiál rukojetí: kov
- způsob připojení: etážky
- obsahuje filtr nečistot

| | | |
|---|---|---|
| chrom | 13114000 | 359,60 |
| kartáčovaný bronz | 13114140 | 539,20 |
| kartáčovaný černý chrom | 13114340 | 539,20 |
| matná černá | 13114670 | 503,30 |
| matná bílá | 13114700 | 503,30 |
| leštěný vzhled zlata | 13114990 | 539,20 |

AirPower · Quick Clean

Míry na rozměrových náčrtech jsou v mm.

| | Povrch. úprava | Obj.č. | EUR |
|---|---|---|---|
| **Ecostat** sprchový termostat comfort na stěnu | chrom | 13116000 | 281,60 |
| | kartáčovaný bronz | 13116140 | 422,30 |
| | kartáčovaný černý chrom | 13116340 | 422,30 |
| | matná černá | 13116670 | 394,00 |
| | matná bílá | 13116700 | 394,00 |
| | leštěný vzhled zlata | 13116990 | 422,30 |



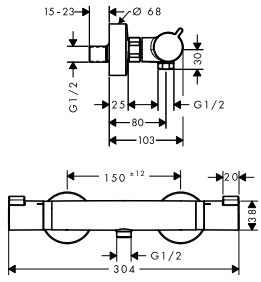


DESIGN AWARD 2020

- 1 spotřebič
- rozteč středů: 150 mm ± 12 mm
- tlačítko Ecostop omezující spotřebu vody na 10 l / min
- maximální průtok při 0,3 MPa: 17 l / min
- průtok přívodem k ruční sprše (při 0,3 MPa): 17 l / min
- termostatická kartuše, keramický ventil 180°
- bezpečnostní pojistka při 40 °C
- nastavitelné omezení teploty
- zpětný ventil
- s odhlučněním
- materiál rukojetí: kov
- způsob připojení: etážky
- minimální provozní tlak: 0,1 MPa
- maximální provozní tlak: 1,0 MPa
- obsahuje filtr nečistot

---

| | | | |
|---|---|---|---|
| **Ecostat** Comfort Care vanový termostat na stěnu s prodlouženými rukojeťmi | chrom | 13115000 | 387,80 |



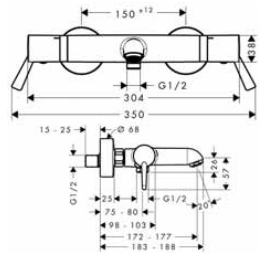


Quick Clean

- větší písmo pro větší přehlednost
- uživatelsky optimalizovaná délka rukojeti
- výtok 172 mm - 177 mm
- 2 spotřebiče
- rozteč středů: 150 mm ± 12 mm
- průtok vanovým výtokem (při 0,3 MPa): 23 l / min
- průtok přívodem k ruční sprše (při 0,3 MPa): 15 l / min
- minimální provozní tlak: 0,1 MPa
- maximální provozní tlak: 1,0 MPa
- termostatická kartuše, uzavírací a přepínací ventil s regulací průtoku
- bezpečnostní pojistka při 40 °C
- nastavitelné omezení teploty
- zpětný ventil
- s odhlučněním
- materiál rukojetí: kov
- způsob připojení: etážky
- obsahuje filtr nečistot

---

| | | | |
|---|---|---|---|
| **Ecostat** Comfort Care sprchový termostat na stěnu s prodlouženými rukojeťmi | chrom | 13117000 | 309,70 |



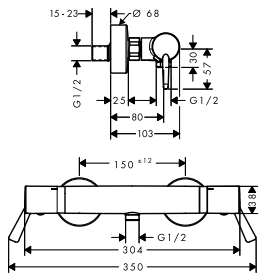


- větší písmo pro větší přehlednost
- uživatelsky optimalizovaná délka rukojeti
- 1 spotřebič
- rozteč středů: 150 mm ± 12 mm
- průtok přívodem k ruční sprše (při 0,3 MPa): 17 l / min
- termostatická kartuše, keramický ventil 180°
- bezpečnostní pojistka při 40 °C
- nastavitelné omezení teploty
- zpětný ventil
- s odhlučněním
- materiál rukojetí: kov
- způsob připojení: etážky
- minimální provozní tlak: 0,1 MPa
- maximální provozní tlak: 1,0 MPa
- obsahuje filtr nečistot

Míry na rozměrových náčrtech jsou v mm.

Technická specifikace výrobků a měrné jednotky mohou být změněny.

| | Povrch. úprava | Obj.č. | EUR |
|---|---|---|---|

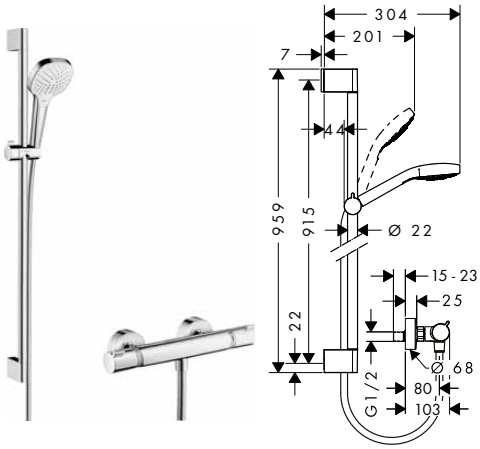


**Croma Select E** Vario sprchová souprava na stěnu s termostatem Ecostat Comfort a sprchovou tyčí 90 cm

- obsahuje: ruční sprcha, sprchový termostat, sprchová tyč, jezdec, sprchová hadice
- velikost sprchové hlavice: 110 mm
- pohodlné přepínání tlačítkem Select
- druh proudu ruční sprchy: Rain, Turbo Rain, IntenseRain
- maximální průtok při 0,3 MPa: 15 l / min
- min. průtokový tlak: 0,1 MPa
- profil tyče: kulatý
- průměr tyče: 22 mm
- otočný spoj zabraňuje zapletení hadice
- držák sprchy s možností nastavení úhlu sklonu o 45°

**obsah balení:**
- **Ecostat** sprchový termostat comfort na stěnu (# 13116000)
- **Croma Select E** ruční sprcha Vario (# 26812400)
- **Unica** sprchová tyč Croma 90 cm (# 26506000)
- **Isiflex** sprchová hadice 160 cm (# 28276000)

| | Povrch. úprava | Obj.č. | EUR |
|---|---|---|---|
| | bílá/chrom | 27082400 | 331,70 |

**varianty velikosti k dispozici:**

| | Povrch. úprava | Obj.č. | EUR |
|---|---|---|---|
| - **Croma Select E** Vario sprchová souprava na stěnu s termostatem Ecostat Comfort a sprchovou tyčí 65 cm | bílá/chrom | 27081400 | 324,90 |

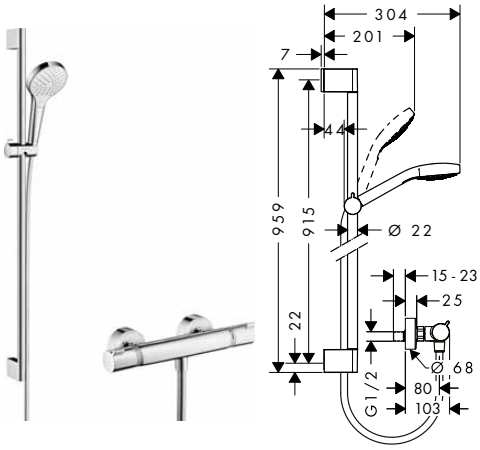


**Croma Select S** Vario sprchová souprava na stěnu s termostatem Ecostat Comfort a sprchovou tyčí 90 cm

- obsahuje: ruční sprcha, sprchový termostat, sprchová tyč, jezdec, sprchová hadice
- velikost sprchové hlavice: 110 mm
- pohodlné přepínání tlačítkem Select
- druh proudu ruční sprchy: Rain, IntenseRain, Turbo Rain
- maximální průtok při 0,3 MPa: 15 l / min
- min. průtokový tlak: 0,1 MPa
- profil tyče: kulatý
- průměr tyče: 22 mm
- otočný spoj zabraňuje zapletení hadice
- držák sprchy s možností nastavení úhlu sklonu o 45°

**obsah balení:**
- **Croma Select S** ruční sprcha Vario (# 26802400)
- **Unica** sprchová tyč Croma 90 cm se sprchovou hadicí (# 26504000)
- **Ecostat** sprchový termostat comfort na stěnu (# 13116000)

| | Povrch. úprava | Obj.č. | EUR |
|---|---|---|---|
| | bílá/chrom | 27014400 | 331,70 |

**varianty velikosti k dispozici:**

| | Povrch. úprava | Obj.č. | EUR |
|---|---|---|---|
| - **Croma Select S** Vario sprchová souprava na stěnu s termostatem Ecostat Comfort a sprchovou tyčí 65 cm | bílá/chrom | 27013400 | 324,90 |

Míry na rozměrových náčrtech jsou v mm.



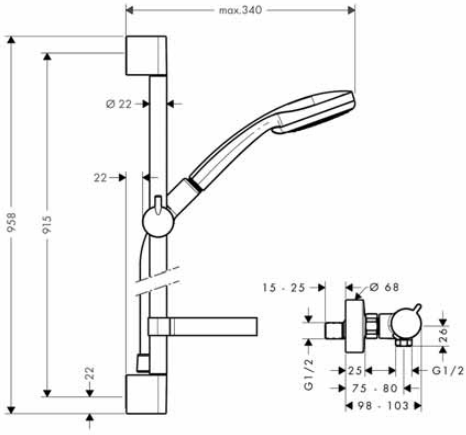


| | Povrch. úprava | Obj.č. | EUR |
|---|---|---|---|
| **Croma 100** Multi sprchová souprava na stěnu s termostatem Ecostat Comfort a sprchovou tyčí 90 cm | chrom | 27085000 | 402,20 |
| – obsahuje: ruční sprcha, sprchový termostat, sprchová tyč, jezdec, miska na mýdlo, sprchová hadice<br>– druh proudu horní sprchy: Rain, MonoRain, masážní proud<br>– přepínání druhů proudu otočením disku vodních paprsků<br>– maximální průtok při 0,3 MPa: 17 l / min<br>– min. průtokový tlak: 0,1 MPa<br>– profil tyče: kulatý<br>– průměr tyče: 22 mm<br>– otočný spoj zabraňuje zapletení hadice<br>– úhel sklonu měnitelný o 90°, jezdec je možno natočit vlevo a vpravo, nahoru a dolů | | | |
| **obsah balení:**<br>– **Ecostat** sprchový termostat comfort na stěnu (# 13116000)<br>– **Croma 100** ruční sprcha Multi (# 28536000)<br>– **Unica** sprchová tyč C 90 cm se sprchovou hadicí (# 27610000)<br>– **Casetta** miska na mýdlo C (# 28678000) | | | |
| **varianty velikosti k dispozici:** | | | |
| – **Croma 100** Multi sprchová souprava na stěnu s termostatem Ecostat Comfort a sprchovou tyčí 65 cm | chrom | 27086000 | 375,10 |
| **volitelné doplňky:** | | | |
| – Podložka pro vyrovnání obkladů | chrom | 97450000 | 9,90 |



Míry na rozměrových náčrtech jsou v mm.



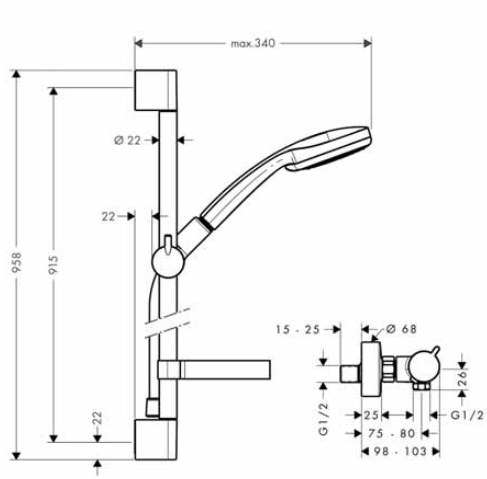


| | Povrch. úprava | Obj.č. | EUR |
|---|---|---|---|
| **Croma 100** Vario sprchová souprava na stěnu s termostatem Ecostat Comfort a sprchovou tyčí 90 cm<br>– obsahuje: ruční sprcha, sprchový termostat, sprchová tyč, jezdec, miska na mýdlo, sprchová hadice<br>– velikost sprchové hlavice: 100 mm<br>– přepínání druhů proudu otočením disku vodních paprsků<br>– druh proudu ruční sprchy: normální proud, Rain, masážní proud, proud pro smývání šamponu<br>– maximální průtok při 0,3 MPa: 18 l / min<br>– min. průtokový tlak: 0,1 MPa<br>– profil tyče: kulatý<br>– průměr tyče: 22 mm<br>– otočný spoj zabraňuje zapletení hadice<br>– úhel sklonu měnitelný o 90°, jezdec je možno natočit vlevo a vpravo, nahoru a dolů | chrom | 27035000 | 375,60 |
| **obsah balení:**<br>– **Croma 100** ruční sprcha Vario (# 28535000)<br>– **Unica** sprchová tyč C 90 cm se sprchovou hadicí (# )<br>– **Ecostat** sprchový termostat comfort na stěnu (# 13116000)<br>– **Casetta** miska na mýdlo C (# 28678000) | | | |
| **varianty velikosti k dispozici:**<br>– **Croma 100** Vario sprchová souprava na stěnu s termostatem Ecostat Comfort a sprchovou tyčí 65 cm | chrom | 27034000 | 367,60 |
| **EcoSmart verze k dispozici:**<br>– **Croma 100** Vario Ecosmart 9 l / min sprchová souprava na stěnu s termostatem Ecostat Comfort a sprchovou tyčí 90 cm | chrom | 27033000 | 382,00 |
| **volitelné doplňky:**<br>– Podložka pro vyrovnání obkladů | chrom | 97450000 | 9,90 |

Míry na rozměrových náčrtech jsou v mm.

| | Povrch. úprava | Obj.č. | EUR |
|---|---|---|---|
| **Croma 100** Vario sprchová souprava na stěnu s termostatem Ecostat Comfort a sprchovou tyčí 65 cm | chrom | 27034000 | 367,60 |



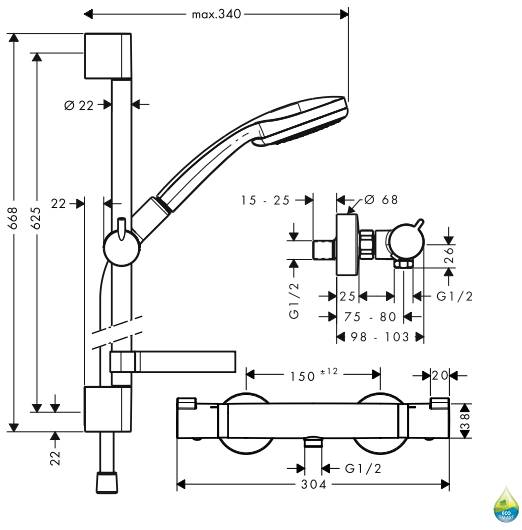


- obsahuje: ruční sprcha, sprchový termostat, sprchová tyč, jezdec, miska na mýdlo, sprchová hadice
- velikost sprchové hlavice: 100 mm
- přepínání druhů proudu otočením disku vodních paprsků
- druh proudu ruční sprchy: normální proud, Rain, masážní proud, proud pro smývání šamponu
- maximální průtok při 0,3 MPa: 18 l / min
- min. průtokový tlak: 0,1 MPa
- profil tyče: kulatý
- průměr tyče: 22 mm
- otočný spoj zabraňuje zapletení hadice
- úhel sklonu měnitelný o 90°, jezdec je možno natočit vlevo a vpravo, nahoru a dolů

**obsah balení:**
- **Ecostat** sprchový termostat comfort na stěnu (# 13116000)
- **Croma 100** ruční sprcha Vario (# 28535000)
- **Unica** sprchová tyč C 65 cm se sprchovou hadicí (# 27611000)
- **Casetta** miska na mýdlo C (# 28678000)

| **varianty velikosti k dispozici:** | | | |
|---|---|---|---|
| - **Croma 100** Vario sprchová souprava na stěnu s termostatem Ecostat Comfort a sprchovou tyčí 90 cm | chrom | 27035000 | 375,60 |
| **EcoSmart verze k dispozici:** | | | |
| - **Croma 100** Vario EcoSmart 9 l / min sprchová souprava na stěnu s termostatem Ecostat Comfort a sprchovou tyčí 65 cm | chrom | 27032000 | 374,10 |

Míry na rozměrových náčrtech jsou v mm.

Technická specifikace výrobků a měrné jednotky mohou být změněny.

| | Povrch. úprava | Obj.č. | EUR |
|---|---|---|---|



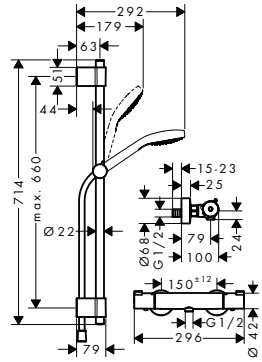


## **Croma Select S** sprchový systém na stěnu Vario s termostatem Ecostat 1001 CL a sprchovou tyčí 72 cm

bílá/chrom | 27833400 | 279,20

- obsahuje: ruční sprcha, sprchový termostat, sprchová tyč, jezdec, sprchová hadice
- velikost sprchové hlavice: 110 mm
- pohodlné přepínání tlačítkem Select
- druh proudu ruční sprchy: Rain, IntenseRain, Turbo Rain
- maximální průtok při 0,3 MPa: 14,7 l / min
- min. průtokový tlak: 1,2 bar
- profil tyče: kulatý
- průměr tyče: 22 mm
- variabilní vzdálenost otvorů: 400 - 660 mm
- otočný spoj zabraňuje zapletení hadice
- úhel sklonu měnitelný o 90°, jezdec je možno natočit vlevo a vpravo, nahoru a dolů
- opěrky na stěnu z plastu

**obsah balení:**
- **Croma Select S** ruční sprcha Vario (# 26802400)
- **Ecostat** 1001 CL sprchový termostat na stěnu (# 13211000)
- **Unica** sprchová tyč Varia 72 cm (# 27355000)
- **Isiflex** sprchová hadice 160 cm (# 28276000)



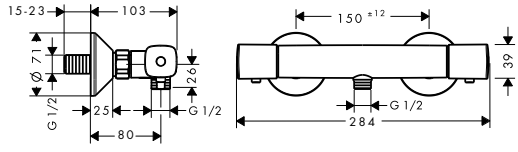


## **Ecostat** Universal sprchový termostat na stěnu

chrom | 13122000 | 252,80

- 1 spotřebič
- rozteč středů: 150 mm ± 12 mm
- tlačítko Ecostop omezující spotřebu vody na 10 l / min
- maximální průtok při 0,3 MPa: 17 l / min
- průtok přívodem k ruční sprše (při 0,3 MPa): 16 l / min
- termostatická kartuše, keramický ventil 180°
- bezpečnostní pojistka při 40°C
- nastavitelné omezení teploty
- zpětný ventil
- s odhlučněním
- způsob připojení: etážky
- minimální provozní tlak: 0,1 MPa
- maximální provozní tlak: 1,0 MPa
- obsahuje filtr nečistot

Míry na rozměrových náčrtech jsou v mm.

| | Povrch. úprava | Obj.č. | EUR |
|---|---|---|---|



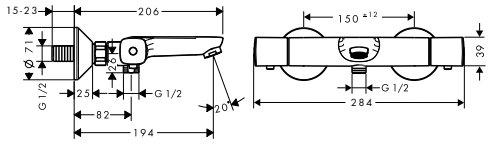


**Ecostat** Universal vanový termostat na stěnu

chrom | 13123000 | 323,00

- výtok 194 mm
- 2 spotřebiče
- rozteč středů: 150 mm ± 12 mm
- průtok vanovým výtokem (při 0,3 MPa): 20 l / min
- průtok přívodem k ruční sprše (při 0,3 MPa): 16 l / min
- minimální provozní tlak: 0,1 MPa
- maximální provozní tlak: 1,0 MPa
- termostatická kartuše, uzavírací a přepínací ventil s regulací průtoku
- bezpečnostní pojistka při 40 °C
- nastavitelné omezení teploty
- zpětný ventil
- s odhlučněním
- způsob připojení: etážky
- obsahuje filtr nečistot



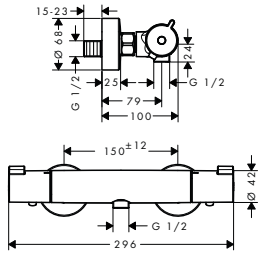


**Ecostat** 1001 CL sprchový termostat na stěnu

chrom | 13211000 | 197,50

- 1 spotřebič
- rozteč středů: 150 mm ± 12 mm
- tlačítko Ecostop omezující spotřebu vody na 10 l / min
- maximální průtok při 0,3 MPa: 16 l / min
- průtok přívodem k ruční sprše (při 0,3 MPa): 16 l / min
- termostatická kartuše, keramický ventil 180°
- bezpečnostní pojistka při 40 °C
- nastavitelné omezení teploty
- zpětný ventil
- s odhlučněním
- materiál rukojetí: kov
- způsob připojení: etážky
- minimální provozní tlak: 0,1 MPa
- maximální provozní tlak: 1,0 MPa
- obsahuje filtr nečistot



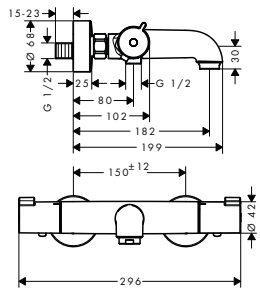


**Ecostat** 1001 CL vanový termostat na stěnu

chrom | 13201000 | 250,50

- výtok 182 mm
- 2 spotřebiče
- rozteč středů: 150 mm ± 12 mm
- druh proudu baterie: normální proud
- maximální průtok při 0,3 MPa: 20 l / min
- průtok vanovým výtokem (při 0,3 MPa): 20 l / min
- průtok přívodem k ruční sprše (při 0,3 MPa): 16 l / min
- minimální provozní tlak: 0,1 MPa
- maximální provozní tlak: 1,0 MPa
- termostatická kartuše, uzavírací a přepínací ventil
- bezpečnostní pojistka při 40 °C
- nastavitelné omezení teploty
- zpětný ventil
- s odhlučněním
- materiál rukojetí: kov
- způsob připojení: etážky
- obsahuje filtr nečistot



Míry na rozměrových náčrtech jsou v mm.

| | Povrch. úprava | Obj.č. | EUR |
|---|---|---|---|



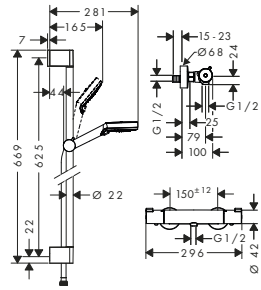


**Crometta** Vario sprchová souprava na stěnu s termostatem Ecostat 1001 CL a sprchovou tyčí 65 cm

bílá/chrom 27812400 245,00

- obsahuje: ruční sprcha, sprchový termostat, sprchová tyč, jezdec, sprchová hadice
- druh proudu horní sprchy: Rain, IntenseRain
- přepínání druhů proudu otočením disku vodních paprsků
- maximální průtok při 0,3 MPa: 14 l / min
- min. průtokový tlak: 0,1 MPa
- průměr tyče: 22 mm
- otočný spoj zabraňuje zapletení hadice
- úhel sklonu měnitelný o 90°, jezdec je možno natočit vlevo a vpravo, nahoru a dolů

**obsah balení:**
- **Crometta** ruční sprcha Vario (# 26330400)
- **Ecostat** 1001 CL sprchový termostat na stěnu (# 13211000)
- **Unica** sprchová tyč Croma 65 cm (# 26505000)
- **Isiflex** sprchová hadice 160 cm (# 28276000)

**varianty velikosti k dispozici:**

- **Crometta** Vario sprchová souprava na stěnu s termostatem Ecostat 1001 CL a sprchovou tyčí 90 cm — bílá/chrom 27813400 255,60

## RainSelect termostaty pod omítku



Montáž výrobku zdarma
viz informace iClub – str. 0.0

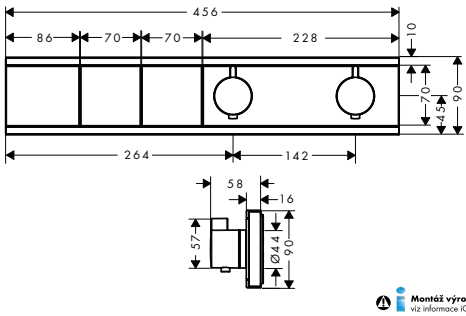


Montáž výrobku zdarma
viz informace iClub – str. 0.0

**RainSelect** termostat pro podomítkovou instalaci pro 2 spotřebiče

| | | |
|---|---|---|
| chrom | 15380000 | 1.361,90 |
| kartáčovaný bronz | 15380140 | 2.042,80 |
| kartáčovaný černý chrom | 15380340 | 2.042,80 |
| matná černá | 15380670 | 1.770,40 |
| matná bílá | 15380700 | 1.770,40 |
| leštěný vzhled zlata | 15380990 | 2.042,80 |

- regulace průtoku vody až o 50% a zabudovaná funkce uzavírání
- 2 spotřebiče
- pohodlné zapnutí a vypnutí 2 spotřebičů tlačítkem Select
- současné použití více spotřebičů
- maximální průtok při 0,3 MPa: 19,6 l / min
- termostatická kartuše, vody, zabudovaná funkce uzavírání, ventil Select Start/Stop pro ovládání spotřebičů
- bezpečnostní pojistka při 40°C
- nastavitelné omezení teploty
- zpětný ventil
- způsob připojení: základní těleso
- minimální provozní tlak: 0,1 MPa
- maximální provozní tlak: 1,0 MPa
- termostat je dodáván s tlačítky ruční sprcha a proud PowderRain

**k instalaci nutné:**

- **RainSelect** základní těleso pro 2 spotřebiče — 15310180 743,30

Míry na rozměrových náčrtech jsou v mm.

| | Povrch. úprava | Obj.č. | EUR |
|---|---|---|---|
| **RainSelect** termostat pod omítku pro 2 spotřebiče | chrom | 15355000 | 1.482,10 |
| | bílá/chrom | 15355400 | 1.482,10 |
| | černá/chrom | 15355600 | 1.482,10 |



Montáž výrobku zdarma
viz informace iClub – str. 0.0

reddot award 2017 winner

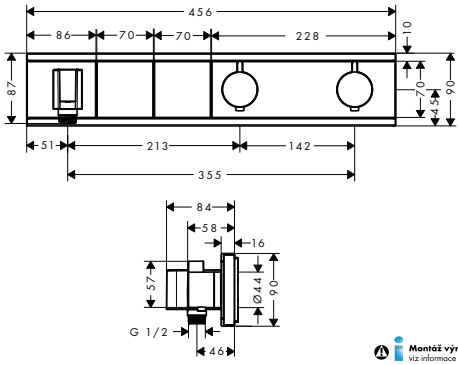


- obsahuje: Termostat, sprchový držák
- regulace průtoku vody až o 50% a zabudovaná funkce uzavírání
- 2 spotřebiče
- pohodlné zapnutí a vypnutí 2 spotřebičů tlačítkem Select
- současné použití více spotřebičů
- maximální průtok při 0,3 MPa: 38 l / min
- průtokové množství na spotřebič: 26 l / min
- Průtokové množství při otevření všech spotřebičů: 38 l / min
- termostatická kartuše, ventil Select Start/Stop pro ovládání spotřebičů
- bezpečnostní pojistka při 40 °C
- nastavitelné omezení teploty
- zpětný ventil
- matky hadice: pro sprchové hadice s kónickou nebo válcovou matkou na obou koncích
- způsob připojení: základní těleso
- minimální provozní tlak: 0,1 MPa
- maximální provozní tlak: 1,0 MPa
- termostat je dodáván s tlačítky proud Rain large a ruční sprcha

**k instalaci nutné:**

| | | | |
|---|---|---|---|
| – **RainSelect** základní těleso pro 2 spotřebiče | | 15310180 | 743,30 |

Montáž výrobku zdarma
viz informace iClub – str. 0.0



**RainSelect** základní těleso pro 2 spotřebiče — 15310180 — 743,30

- 2 spotřebiče
- závit přívodu Rp ¾
- hloubka instalace: 87 - 122 mm
- vodorovná montáž
- s odhlučněním
- rozměr přívodů: DN15/DN20

Montáž výrobku zdarma
viz informace iClub – str. 0.0

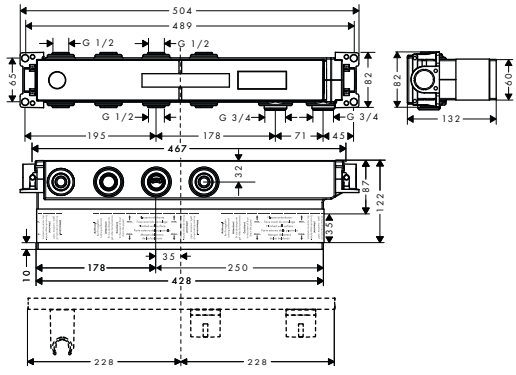




Míry na rozměrových náčrtech jsou v mm.

Technická specifikace výrobků a měrné jednotky mohou být změněny.

| | Povrch. úprava | Obj.č. | EUR |
|---|---|---|---|
| **RainSelect** termostat pro podomítkovou instalaci pro 3 spotřebiče | chrom | 15381000 | 1.617,70 |
| | matná bílá | 15381700 | 2.102,70 |



Montáž výrobku zdarma
viz informace iClub – str. 0.0

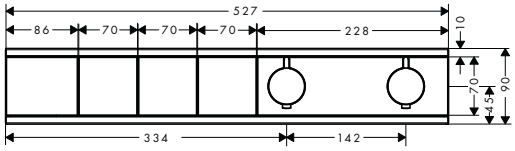


- regulace průtoku vody až o 50% a zabudovaná funkce uzavírání
- 3 spotřebiče
- komfortní zapnutí/vypnutí 3 spotřebičů tlačítkem Select
- současné použití více spotřebičů
- maximální průtok při 0,3 MPa: 18,5 l / min
- termostatická kartuše, vody, zabudovaná funkce uzavírání, ventil Select Start/Stop pro ovládání spotřebičů
- bezpečnostní pojistka při 40°C
- nastavitelné omezení teploty
- zpětný ventil
- způsob připojení: základní těleso
- minimální provozní tlak: 0,1 MPa
- maximální provozní tlak: 1,0 MPa
- termostat je dodáván s tlačítky ruční sprcha, proud PowderRain, šíjová sprcha

Montáž výrobku zdarma
viz informace iClub – str. 0.0

**k instalaci nutné:**

| | | |
|---|---|---|
| – **RainSelect** základní těleso pro 3 spotřebiče | 15311180 | 867,20 |

| | | | |
|---|---|---|---|
| **RainSelect** termostat pod omítku pro 3 spotřebiče | chrom | 15356000 | 1.751,50 |
| | bílá/chrom | 15356400 | 1.751,50 |
| | černá/chrom | 15356600 | 1.751,50 |



Montáž výrobku zdarma
viz informace iClub – str. 0.0

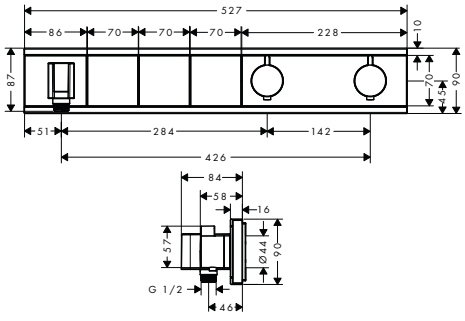


- obsahuje: Termostat, sprchový držák
- regulace průtoku vody až o 50% a zabudovaná funkce uzavírání
- 3 spotřebiče
- komfortní zapnutí/vypnutí 3 spotřebičů tlačítkem Select
- současné použití více spotřebičů
- maximální průtok při 0,3 MPa: 38 l / min
- průtokové množství na spotřebič: 26 l / min
- Průtokové množství při otevření všech spotřebičů: 38 l / min
- termostatická kartuše, ventil Select Start/Stop pro ovládání spotřebičů
- bezpečnostní pojistka při 40°C
- nastavitelné omezení teploty
- zpětný ventil
- matky hadice: pro sprchové hadice s kónickou nebo válcovou matkou na obou koncích
- způsob připojení: základní těleso
- minimální provozní tlak: 0,1 MPa
- maximální provozní tlak: 1,0 MPa
- termostat je dodáván s tlačítky ruční sprcha, proud Waterfall, proud Rain large

Montáž výrobku zdarma
viz informace iClub – str. 0.0

**k instalaci nutné:**

| | | |
|---|---|---|
| – **RainSelect** základní těleso pro 3 spotřebiče | 15311180 | 867,20 |

| | | |
|---|---|---|
| **RainSelect** základní těleso pro 3 spotřebiče | 15311180 | 867,20 |



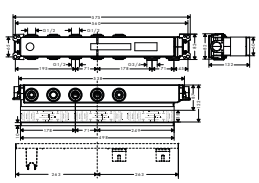

Montáž výrobku zdarma
viz informace iClub – str. 0.0

- 3 spotřebiče
- závit přívodu Rp ¾
- hloubka instalace: 87 - 122 mm
- vodorovná montáž
- s odhlučněním
- rozměr přívodů: DN15/DN20

Míry na rozměrových náčrtech jsou v mm.

| | Povrch. úprava | Obj.č. | EUR |
|---|---|---|---|
| **RainSelect** termostat pro podomítkovou instalaci pro 4 spotřebiče | chrom | 15382000 | 1.873,30 |
| | kartáčovaný bronz | 15382140 | 2.810,00 |
| | kartáčovaný černý chrom | 15382340 | 2.810,00 |
| | matná černá | 15382670 | 2.435,30 |
| | matná bílá | 15382700 | 2.435,30 |
| | leštěný vzhled zlata | 15382990 | 2.810,00 |



Montáž výrobku zdarma
viz informace iClub – str. 0.0

DESIGN AWARD 2020

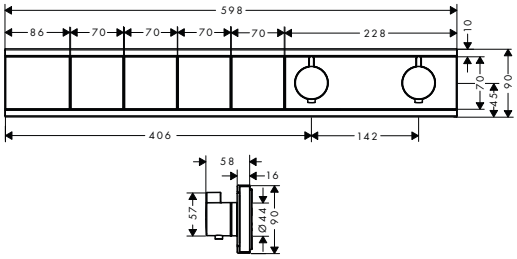


- regulace průtoku vody až o 50% a zabudovaná funkce uzavírání
- 4 spotřebiče
- zapnutí/vypnutí 4 spotřebičů tlačítkem Select
- současné použití více spotřebičů
- maximální průtok při 0,3 MPa: 38 l / min
- průtokové množství na spotřebič: 26 l / min
- Průtokové množství při otevření všech spotřebičů: 38 l / min
- termostatická kartuše, vody, zabudovaná funkce uzavírání, ventil Select Start/Stop pro ovládání spotřebičů
- bezpečnostní pojistka při 40 °C
- nastavitelné omezení teploty
- zpětný ventil
- způsob připojení: základní těleso
- minimální provozní tlak: 0,1 MPa
- maximální provozní tlak: 1,0 MPa
- termostat je dodáván s tlačítky ruční sprcha, proud PowderRain, Waterfall, Rain large

Montáž výrobku zdarma
viz informace iClub – str. 0.0

**k instalaci nutné:**

| | | | |
|---|---|---|---|
| - **RainSelect** základní těleso pro 4 spotřebiče | | 15312180 | 991,00 |

| | | | |
|---|---|---|---|
| **RainSelect** termostat pod omítku pro 4 spotřebiče | chrom | 15357000 | 2.021,00 |
| | bílá/chrom | 15357400 | 2.021,00 |
| | černá/chrom | 15357600 | 2.021,00 |



Montáž výrobku zdarma
viz informace iClub – str. 0.0

DESIGN AWARD 2017

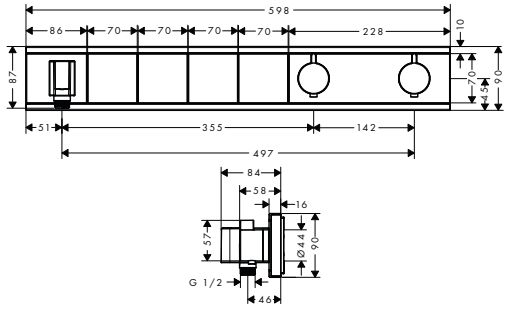


- obsahuje: Termostat, sprchový držák
- regulace průtoku vody až o 50% a zabudovaná funkce uzavírání
- 4 spotřebiče
- zapnutí/vypnutí 4 spotřebičů tlačítkem Select
- současné použití více spotřebičů
- maximální průtok při 0,3 MPa: 38 l / min
- průtokové množství na spotřebič: 26 l / min
- Průtokové množství při otevření všech spotřebičů: 38 l / min
- termostatická kartuše, ventil Select Start/Stop pro ovládání spotřebičů
- bezpečnostní pojistka při 40 °C
- nastavitelné omezení teploty
- zpětný ventil
- matky hadice: pro sprchové hadice s kónickou nebo válcovou matkou na obou koncích
- způsob připojení: základní těleso
- minimální provozní tlak: 0,1 MPa
- maximální provozní tlak: 1,0 MPa
- termostat je dodáván s tlačítky ruční sprcha, proud Waterfall, proud Rain large, proud Mono

Montáž výrobku zdarma
viz informace iClub – str. 0.0

**k instalaci nutné:**

| | | | |
|---|---|---|---|
| - **RainSelect** základní těleso pro 4 spotřebiče | | 15312180 | 991,00 |

Míry na rozměrových náčrtech jsou v mm.

Technická specifikace výrobků a měrné jednotky mohou být změněny.

| | Povrch. úprava | Obj.č. | EUR |
|---|---|---|---|



**RainSelect** základní těleso pro 4 spotřebiče

- 4 spotřebiče
- závit přívodu Rp ¾
- hloubka instalace: 87 - 122 mm
- vodorovná montáž
- s odhlučněním
- rozměr přívodů: DN15/DN20

15312180 991,00

**Montáž výrobku zdarma**
viz informace iClub – str. 0.0

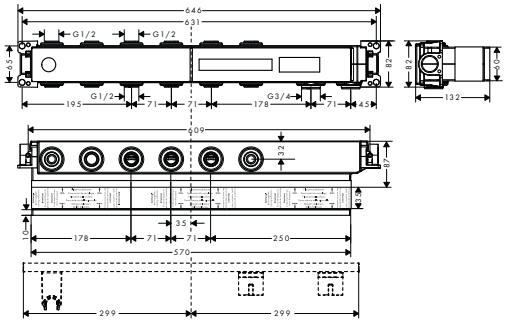




**RainSelect** termostat pro podomítkovou instalaci pro 5 spotřebičů

- regulace průtoku vody až o 50% a zabudovaná funkce uzavírání
- 5 spotřebičů
- vypnutí/zapnutí 5 spotřebičů tlačítkem Select
- současné použití více spotřebičů
- maximální průtok při 0,3 MPa: 38 l / min
- Průtokové množství při otevření všech spotřebičů: 38 l / min
- termostatická kartuše, vody, zabudovaná funkce uzavírání, ventil Select Start/Stop pro ovládání spotřebičů
- bezpečnostní pojistka při 40°C
- nastavitelné omezení teploty
- zpětný ventil
- způsob připojení: základní těleso
- minimální provozní tlak: 0,1 MPa
- maximální provozní tlak: 1,0 MPa
- termostat je dodáván s tlačítky ruční sprcha, proud PowderRain, Waterfall, Rain large, šíjová sprcha

| | | |
|---|---|---|
| chrom | 15384000 | 2.129,00 |
| matná bílá | 15384700 | 2.767,50 |

Select

**Montáž výrobku zdarma**
viz informace iClub – str. 0.0

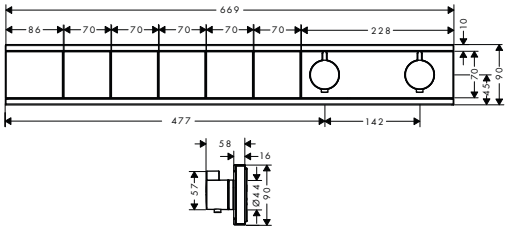


**k instalaci nutné:**
- **RainSelect** základní těleso pro 5 spotřebičů — 15313180 — 1.114,90

Montáž výrobku zdarma
viz informace iClub – str. 0.0

Míry na rozměrových náčrtech jsou v mm.

| | Povrch. úprava | Obj.č. | EUR |
|---|---|---|---|
| **RainSelect** termostat pod omítku pro 5 spotřebičů | chrom | 15358000 | 2.290,50 |
| | bílá/chrom | 15358400 | 2.290,50 |
| | černá/chrom | 15358600 | 2.290,50 |



Select

**Montáž výrobku zdarma**
viz informace iClub – str. 0.0

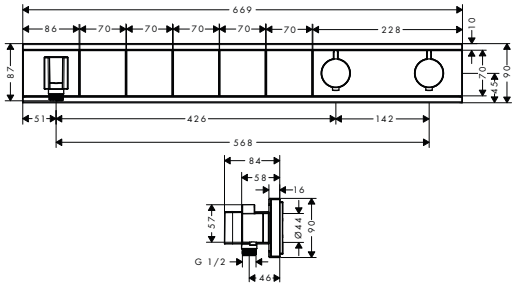


- obsahuje: Termostat, sprchový držák
- regulace průtoku vody až o 50% a zabudovaná funkce uzavírání
- 5 spotřebičů
- vypnutí/zapnutí 5 spotřebičů tlačítkem Select
- současné použití více spotřebičů
- maximální průtok při 0,3 MPa: 38 l / min
- průtokové množství na spotřebič: 26 l / min
- Průtokové množství při otevření všech spotřebičů: 38 l / min
- termostatická kartuše, ventil Select Start/Stop pro ovládání spotřebičů
- bezpečnostní pojistka při 40 °C
- nastavitelné omezení teploty
- zpětný ventil
- matky hadice: pro sprchové hadice s kónickou nebo válcovou matkou na obou koncích
- způsob připojení: základní těleso
- minimální provozní tlak: 0,1 MPa
- maximální provozní tlak: 1,0 MPa
- termostat je dodáván s tlačítky ruční sprcha, proud Waterfall, proud Rain large, proud Mono, boční sprcha

**k instalaci nutné:**

| | | |
|---|---|---|
| – **RainSelect** základní těleso pro 5 spotřebičů | 15313180 | 1.114,90 |

Montáž výrobku zdarma
viz informace iClub – str. 0.0



**RainSelect** základní těleso pro 5 spotřebičů — 15313180 — 1.114,90

- 5 spotřebičů
- závit přívodu Rp ¾
- hloubka instalace: 87 - 122 mm
- vodorovná montáž
- s odhlučněním
- rozměr přívodů: DN15/DN20

**Montáž výrobku zdarma**
viz informace iClub – str. 0.0

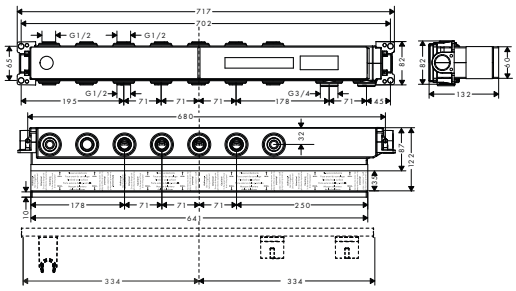


Míry na rozměrových náčrtech jsou v mm.

Technická specifikace výrobků a měrné jednotky mohou být změněny.

## ShowerSelect Glass termostaty pod omítku

| | Povrch. úprava | Obj.č. | EUR |
|---|---|---|---|



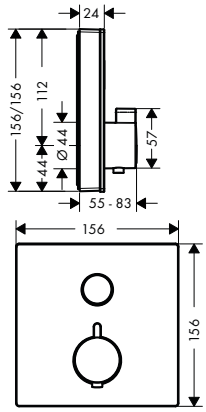


Montáž výrobku zdarma
viz informace iClub – str. 0.0

**ShowerSelect Glass** termostat pod omítku pro 1 spotřebič — bílá/chrom — 15737400 — 837,90

- 1 spotřebič
- pohodlné zapnutí a vypnutí spotřebiče tlačítkem Select
- maximální průtok při 0,3 MPa: 26,7 l / min
- termostatická kartuše, ventil Select Start/Stop pro ovládání spotřebičů
- bezpečnostní pojistka při 40 °C
- nastavitelné omezení teploty
- způsob připojení: základní těleso
- minimální provozní tlak: 0,1 MPa
- maximální provozní tlak: 1,0 MPa
- termostat je dodáván s tlačítkem zapnout/vypnout

**k instalaci nutné:**

- Základní těleso iBox universal — 01800180 — 147,00

**volitelné doplňky:**

- Prodloužení základního tělesa iBox universal 25 mm — 13595000 — 56,80
- **ShowerSelect Glass** Prodlužovací rozeta — chrom — 13604000 — 112,70



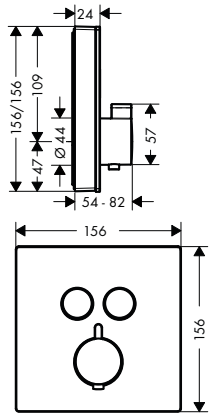


Montáž výrobku zdarma
viz informace iClub – str. 0.0

**ShowerSelect Glass** termostat pod omítku pro 2 spotřebiče — bílá/chrom — 15738400 — 916,60

- 2 spotřebiče
- pohodlné zapnutí a vypnutí 2 spotřebičů tlačítkem Select
- současné použití více spotřebičů
- průtok horním výstupem: 25 l / min
- průtok dolním výstupem: 23 l / min
- termostatická kartuše, ventil Select Start/Stop pro ovládání spotřebičů
- bezpečnostní pojistka při 40 °C
- nastavitelné omezení teploty
- způsob připojení: základní těleso
- minimální provozní tlak: 0,1 MPa
- maximální provozní tlak: 1,0 MPa
- termostat je dodáván s tlačítky ruční sprcha a proud Rain large

**k instalaci nutné:**

- Základní těleso iBox universal — 01800180 — 147,00

**volitelné doplňky:**

- Prodloužení základního tělesa iBox universal 25 mm — 13595000 — 56,80
- **ShowerSelect Glass** Prodlužovací rozeta — chrom — 13604000 — 112,70

Míry na rozměrových náčrtech jsou v mm.

| | Povrch. úprava | Obj.č. | EUR |
|---|---|---|---|



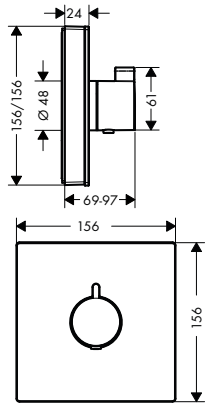


Montáž výrobku zdarma
viz informace iClub – str. 0.0

**ShowerSelect Glass** termostat HighFlow pod omítku

- maximální průtok při 0,3 MPa: 42 l / min
- průtok horním výstupem: 42 l / min
- průtok dolním výstupem: 42 l / min
- termostatická kartuše
- bezpečnostní pojistka při 40 °C
- nastavitelné omezení teploty
- způsob připojení: základní těleso
- minimální provozní tlak: 0,1 MPa
- maximální provozní tlak: 1,0 MPa
- obsahuje filtr nečistot

| | | | |
|---|---|---|---|
| **k instalaci nutné:** | | | |
| – Základní těleso iBox universal | | 01800180 | 147,00 |
| **volitelné doplňky:** | | | |
| – **ShowerSelect Glass** ventil pod omítku pro 3 spotřebiče | bílá/chrom | 15736400 | 608,80 |
| – Prodloužení základního tělesa iBox universal 25 mm | | 13595000 | 56,80 |
| – **ShowerSelect Glass** Prodlužovací rozeta | chrom | 13604000 | 112,70 |



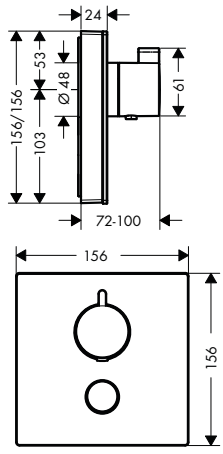


Montáž výrobku zdarma
viz informace iClub – str. 0.0

**ShowerSelect Glass** termostat HighFlow pod omítku pro 1 spotřebič a další výtok

SELECT Select

- 1 spotřebič a 1 další výtok
- pohodlné zapnutí a vypnutí spotřebiče tlačítkem Select
- průtok přívodem k ruční sprše (při 0,3 MPa): 34 l / min
- průtok horním výstupem: 59 l / min
- termostatická kartuše, ventil Select Start/Stop pro ovládání spotřebičů
- bezpečnostní pojistka při 40 °C
- nastavitelné omezení teploty
- způsob připojení: základní těleso
- minimální provozní tlak: 0,1 MPa
- maximální provozní tlak: 1,0 MPa
- obsahuje filtr nečistot
- termostat je dodáván s tlačítkem ruční sprcha

| | | | |
|---|---|---|---|
| **ShowerSelect Glass** termostat HighFlow pod omítku pro 1 spotřebič a další výtok | bílá/chrom | 15735400 | 837,90 |
| **k instalaci nutné:** | | | |
| – Základní těleso iBox universal | | 01800180 | 147,00 |
| **volitelné doplňky:** | | | |
| – **ShowerSelect Glass** ventil pod omítku pro 3 spotřebiče | bílá/chrom | 15736400 | 608,80 |
| – Prodloužení základního tělesa iBox universal 25 mm | | 13595000 | 56,80 |
| – **ShowerSelect Glass** Prodlužovací rozeta | chrom | 13604000 | 112,70 |



Míry na rozměrových náčrtech jsou v mm.

| | Povrch. úprava | Obj.č. | EUR |
|---|---|---|---|
|  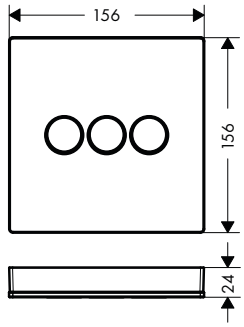  Montáž výrobku zdarma viz informace iClub – str. 0.0 | | | |
| **ShowerSelect Glass** ventil pod omítku pro 3 spotřebiče<br>– 3 spotřebiče<br>– současné použití více spotřebičů<br>– maximální průtok při 0,3 MPa: 30 l / min<br>– průtok horním výstupem: 26 l / min<br>– Velikost průtoku vlevo a vpravo: 29 l / min<br>– Průtokové množství při otevření všech spotřebičů: 44 l / min<br>– ventil Select Start/Stop pro ovládání spotřebičů<br>– způsob připojení: základní těleso<br>– Ventil je dodáván s klapkami s označením Waterfall, Rain large, Mono | bílá/chrom | 15736400 | 608,80 |
| **k instalaci nutné:**<br>– Základní těleso iBox universal | | 01800180 | 147,00 |
| **volitelné doplňky:** | | | |
| Montáž výrobku zdarma viz informace iClub – str. 0.0<br>– **ShowerSelect Glass** termostat HighFlow pod omítku | bílá/chrom | 15734400 | 608,80 |
| Montáž výrobku zdarma viz informace iClub – str. 0.0<br>– **ShowerSelect Glass** termostat HighFlow pod omítku pro 1 spotřebič a další výtok | bílá/chrom | 15735400 | 837,90 |
| – Prodloužení základního tělesa iBox universal 25 mm | | 13595000 | 56,80 |
| – **ShowerSelect Glass** Prodlužovací rozeta | chrom | 13604000 | 112,70 |

## Volitelné díly - tlačítka - objednávejte, prosím, samostatně

| | | | |
|---|---|---|---|
|  Symbol zapnout/vypnout | bílá<br>černá | 92579450<br>92579610 | 28,40<br>28,40 |
|  Symbol ruční sprcha | bílá<br>černá | 92573450<br>92573610 | 28,40<br>28,40 |
|  Symbol horní sprcha Rain velký | bílá<br>černá | 92571450<br>92571610 | 28,40<br>28,40 |
|  Symbol horní sprcha Rain malý | bílá<br>černá | 92572450<br>92572610 | 28,40<br>28,40 |
|  Symbol příval | bílá<br>černá | 92574450<br>92574610 | 28,40<br>28,40 |
|  Symbol Whirl | bílá<br>černá | 92575450<br>92575610 | 28,40<br>28,40 |

Míry na rozměrových náčrtech jsou v mm.

| | | Povrch. úprava | Obj.č. | EUR |
|---|---|---|---|---|
|  | Symbol Mono | bílá<br>černá | 92576450<br>92576610 | 28,40<br>28,40 |
|  | Symbol vana | bílá<br>černá | 92577450<br>92577610 | 28,40<br>28,40 |
|  | Symbol boční sprcha | bílá<br>černá | 92578450<br>92578610 | 28,40<br>28,40 |
|  | Základní těleso iBox universal<br>– vhodné pro všechny vrchní sady sprchových a vanových baterií nebo termostatů pod omítku<br>– závit přívodu Rp ¾<br>– rotačně symetrická instalace<br>– s odhlučněním<br>– rozměr přívodů: DN20 | | 01800180 | 147,00 |
| | **alternativní velikosti:**<br>– Základní těleso iBox universal s uzavírací jednotkou | | 01850180 | 200,60 |
| | **volitelné doplňky:**<br>– Prodloužení základního tělesa iBox universal 25 mm | | 13595000 | 56,80 |
| | – Sada montážních lišt pro iBox universal | | 96615000 | 40,30 |
| | – Redukční spojka pro iBox universal | | 97759000 | 12,40 |
|   | **ShowerSelect Glass**<br>prodlužovací rozeta<br>– pro montáž mezi obklady a vrchní sadu<br>– průměr: 157 mm<br>– délka prodloužení: 22 mm | chrom | 13604000 | 112,70 |



Míry na rozměrových náčrtech jsou v mm.

## ShowerSelect baterie pod omítku



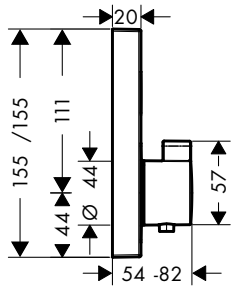


**Montáž výrobku zdarma**
viz informace iClub – str. 0.0

| | Povrch. úprava | Obj.č. | EUR |
|---|---|---|---|
| **ShowerSelect** termostat pod omítku pro 1 spotřebič<br>– 1 spotřebič<br>– pohodlné zapnutí a vypnutí spotřebiče tlačítkem Select<br>– maximální průtok při 0,3 MPa: 26,7 l / min<br>– termostatická kartuše, ventil Select Start/Stop pro ovládání spotřebičů<br>– bezpečnostní pojistka při 40 °C<br>– nastavitelné omezení teploty<br>– způsob připojení: základní těleso<br>– minimální provozní tlak: 0,1 MPa<br>– maximální provozní tlak: 1,0 MPa<br>– termostat je dodáván s tlačítkem zapnout/vypnout | chrom | 15762000 | 677,80 |
| **k instalaci nutné:** | | | |
| – Základní těleso iBox universal | | 01800180 | 147,00 |
| **volitelné doplňky:** | | | |
| – **ShowerSelect** Prodlužovací rozeta | chrom | 13593000 | 52,70 |
| – Prodloužení základního tělesa iBox universal 25 mm | | 13595000 | 56,80 |



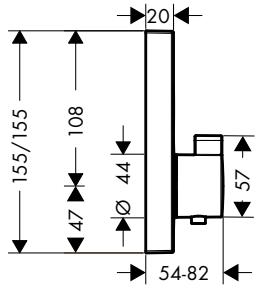


**Montáž výrobku zdarma**
viz informace iClub – str. 0.0

reddot winner 2020 reddot winner 2021

| | | | |
|---|---|---|---|
| **ShowerSelect** termostat pod omítku pro 2 spotřebiče<br>– 2 spotřebiče<br>– pohodlné zapnutí a vypnutí 2 spotřebičů tlačítkem Select<br>– současné použití více spotřebičů<br>– průtok horním výstupem: 25 l / min<br>– průtok dolním výstupem: 23 l / min<br>– termostatická kartuše, ventil Select Start/Stop pro ovládání spotřebičů<br>– bezpečnostní pojistka při 40 °C<br>– nastavitelné omezení teploty<br>– způsob připojení: základní těleso<br>– minimální provozní tlak: 0,1 MPa<br>– maximální provozní tlak: 1,0 MPa<br>– termostat je dodáván s tlačítky ruční sprcha a proud Rain large | chrom<br>kartáčovaný bronz<br>kartáčovaný černý chrom<br>matná černá<br>matná bílá<br>leštěný vzhled zlata | 15763000<br>15763140<br>15763340<br>15763670<br>15763700<br>15763990 | 738,10<br>1.107,20<br>1.107,20<br>1.033,20<br>1.033,20<br>1.107,20 |
| **k instalaci nutné:** | | | |
| – Základní těleso iBox universal | | 01800180 | 147,00 |
| **volitelné doplňky:** | | | |
| – **ShowerSelect** Prodlužovací rozeta | chrom<br>kartáčovaný bronz<br>kartáčovaný černý chrom<br>matná černá<br>matná bílá<br>leštěný vzhled zlata | 13593000<br>13593140<br>13593340<br>13593670<br>13593700<br>13593990 | 52,70<br>79,00<br>79,00<br>73,70<br>73,70<br>79,00 |
| – Prodloužení základního tělesa iBox universal 25 mm | | 13595000 | 56,80 |

Míry na rozměrových náčrtech jsou v mm.

| | Povrch. úprava | Obj.č. | EUR |
|---|---|---|---|



**Montáž výrobku zdarma**
viz informace iClub – str. 0.0

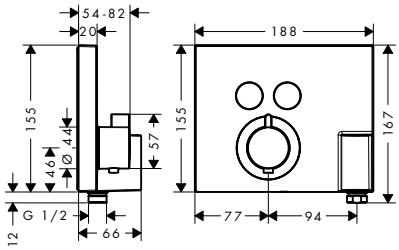


## **ShowerSelect** termostat pod omítku pro 2 spotřebiče s přípojkou hadice a sprchovým držákem

- obsahuje: Termostat, sprchový držák
- 2 spotřebiče
- pohodlné zapnutí a vypnutí 2 spotřebičů tlačítkem Select
- současné použití více spotřebičů
- průtok přívodem k ruční sprše (při 0,3 MPa): 14 l / min
- průtok horním výstupem: 29 l / min
- termostatická kartuše, ventil Select Start/Stop pro ovládání spotřebičů
- bezpečnostní pojistka při 40 °C
- nastavitelné omezení teploty
- matky hadice: pro sprchové hadice s kónickou matkou na obou koncích
- způsob připojení: základní těleso
- minimální provozní tlak: 0,1 MPa
- maximální provozní tlak: 1,0 MPa
- termostat je dodáván s tlačítky ruční sprcha a proud Rain large

| | | | |
|---|---|---|---|
| | chrom | 15765000 | 903,90 |
| **k instalaci nutné:** | | | |
| – Základní těleso iBox universal | | 01800180 | 147,00 |
| **volitelné doplňky:** | | | |
| – Prodlužovací rozeta ShowerSelect FixFit Porter | chrom | 13601000 | 127,70 |



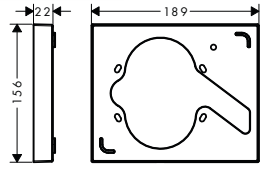


## Prodlužovací rozeta ShowerSelect FixFit Porter

- pro montáž mezi obklady a vrchní sadu
- délka prodloužení: 22 mm

| | | | |
|---|---|---|---|
| | chrom | 13601000 | 127,70 |
| **volitelné doplňky:** | | | |
| – **ShowerSelect** termostat pod omítku pro 2 spotřebiče s přípojkou hadice a sprchovým držákem | chrom | 15765000 | 903,90 |



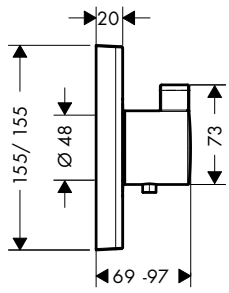


**Montáž výrobku zdarma**
viz informace iClub – str. 0.0

reddot winner 2021

## **ShowerSelect** termostat HighFlow pod omítku

- maximální průtok při 0,3 MPa: 42 l / min
- průtok horním výstupem: 42 l / min
- průtok dolním výstupem: 42 l / min
- termostatická kartuše
- bezpečnostní pojistka při 40 °C
- nastavitelné omezení teploty
- způsob připojení: základní těleso
- minimální provozní tlak: 0,1 MPa
- maximální provozní tlak: 1,0 MPa
- obsahuje filtr nečistot

| | | | |
|---|---|---|---|
| | chrom | 15760000 | 489,70 |
| | kartáčovaný bronz | 15760140 | 734,60 |
| | kartáčovaný černý chrom | 15760340 | 734,60 |
| | matná černá | 15760670 | 685,50 |
| | matná bílá | 15760700 | 685,50 |
| | leštěný vzhled zlata | 15760990 | 734,60 |
| **k instalaci nutné:** | | | |
| – Základní těleso iBox universal | | 01800180 | 147,00 |
| **volitelné doplňky:** | | | |
| – **ShowerSelect** ventil pod omítku pro 3 spotřebiče | chrom | 15764000 | 489,70 |
| – **ShowerSelect** Prodlužovací rozeta | chrom | 13593000 | 52,70 |
| – Prodloužení základního tělesa iBox universal 25 mm | | 13595000 | 56,80 |

Míry na rozměrových náčrtech jsou v mm.

| | Povrch. úprava | Obj.č. | EUR |
|---|---|---|---|



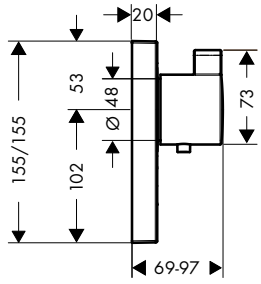


**Montáž výrobku zdarma**
viz informace iClub – str. 0.0

## **ShowerSelect** termostat HighFlow pod omítku pro 1 spotřebič a další výtok

- 1 spotřebič a 1 další výtok
- pohodlné zapnutí a vypnutí spotřebiče tlačítkem Select
- průtok přívodem k ruční sprše (při 0,3 MPa): 34 l / min
- průtok horním výstupem: 59 l / min
- termostatická kartuše, ventil Select Start/Stop pro ovládání spotřebičů
- bezpečnostní pojistka při 40°C
- nastavitelné omezení teploty
- způsob připojení: základní těleso
- minimální provozní tlak: 0,1 MPa
- maximální provozní tlak: 1,0 MPa
- obsahuje filtr nečistot
- termostat je dodáván s tlačítkem ruční sprcha

| | | | |
|---|---|---|---|
| | chrom | 15761000 | 677,80 |

**k instalaci nutné:**

| | | | |
|---|---|---|---|
| – Základní těleso iBox universal | | 01800180 | 147,00 |

**volitelné doplňky:**

| | | | |
|---|---|---|---|
| – **ShowerSelect** ventil pod omítku pro 3 spotřebiče | chrom | 15764000 | 489,70 |
| – **ShowerSelect** Prodlužovací rozeta | chrom | 13593000 | 52,70 |
| – Prodloužení základního tělesa iBox universal 25 mm | | 13595000 | 56,80 |



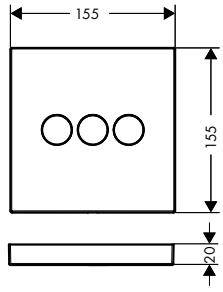


**Montáž výrobku zdarma**
viz informace iClub – str. 0.0

reddot winner 2021

## **ShowerSelect** ventil pod omítku pro 3 spotřebiče

- 3 spotřebiče
- současné použití více spotřebičů
- maximální průtok při 0,3 MPa: 30 l / min
- průtok horním výstupem: 26 l / min
- Velikost průtoku vlevo a vpravo: 29 l / min
- Průtokové množství při otevření všech spotřebičů: 30 l / min
- ventil Select Start/Stop pro ovládání spotřebičů
- způsob připojení: základní těleso

| | | | |
|---|---|---|---|
| | chrom | 15764000 | 489,70 |
| | kartáčovaný bronz | 15764140 | 734,60 |
| | kartáčovaný černý chrom | 15764340 | 734,60 |
| | matná černá | 15764670 | 685,50 |
| | matná bílá | 15764700 | 685,50 |
| | leštěný vzhled zlata | 15764990 | 734,60 |

**k instalaci nutné:**

| | | | |
|---|---|---|---|
| – Základní těleso iBox universal | | 01800180 | 147,00 |

**volitelné doplňky:**

| | | | |
|---|---|---|---|
| – **ShowerSelect** termostat HighFlow pod omítku | chrom | 15760000 | 489,70 |
| – **ShowerSelect** termostat HighFlow pod omítku pro 1 spotřebič a další výtok | chrom | 15761000 | 677,80 |
| – **ShowerSelect** Prodlužovací rozeta | chrom | 13593000 | 52,70 |
| | kartáčovaný bronz | 13593140 | 79,00 |
| | kartáčovaný černý chrom | 13593340 | 79,00 |
| | matná černá | 13593670 | 73,70 |
| | matná bílá | 13593700 | 73,70 |
| | leštěný vzhled zlata | 13593990 | 79,00 |
| – Prodloužení základního tělesa iBox universal 25 mm | | 13595000 | 56,80 |

Míry na rozměrových náčrtech jsou v mm.

## ShowerSelect baterie pod omítku

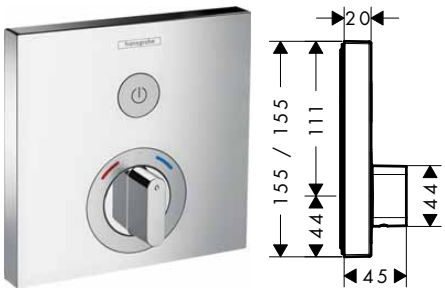


**Montáž výrobku zdarma**
viz informace iClub – str. 0.0

| | Povrch. úprava | Obj.č. | EUR |
|---|---|---|---|
| **ShowerSelect** baterie pod omítku pro 1 spotřebič<br>– 1 spotřebič<br>– způsob připojení: základní těleso<br>– maximální průtok při 0,3 MPa: 21 l / min<br>– průtok přívodem k ruční sprše (při 0,3 MPa): 16 l / min<br>– keramická kartuše pro ovládání teploty, ventil Select Start/Stop pro ovládání spotřebičů<br>– minimální provozní tlak: 0,1 MPa<br>– maximální provozní tlak: 1,0 MPa<br>– nastavitelné omezení teploty<br>– Baterie se dodává s tlačítkem otevřeno/zavřeno | chrom | 15767000 | 564,90 |
| **k instalaci nutné:**<br>– Základní těleso iBox universal | | 01800180 | 147,00 |
| **volitelné doplňky:**<br>– **ShowerSelect** Prodlužovací rozeta<br>– Prodloužení základního tělesa iBox universal 25 mm | chrom | 13593000<br>13595000 | 52,70<br>56,80 |

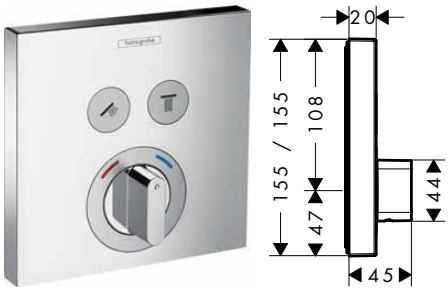


**Montáž výrobku zdarma**
viz informace iClub – str. 0.0

| | Povrch. úprava | Obj.č. | EUR |
|---|---|---|---|
| **ShowerSelect** baterie pod omítku pro 2 spotřebiče<br>– 2 spotřebiče<br>– současné použití více spotřebičů<br>– způsob připojení: základní těleso<br>– maximální průtok při 0,3 MPa: 22 l / min<br>– průtok horním výstupem: 20 l / min<br>– průtokové množství spodní přípojka: 20 l / min<br>– keramická kartuše pro ovládání teploty, ventil Select Start/Stop pro ovládání spotřebičů<br>– minimální provozní tlak: 0,1 MPa<br>– maximální provozní tlak: 1,0 MPa<br>– nastavitelné omezení teploty<br>– Baterie se dodává s tlačítkem otevřeno/zavřeno | chrom | 15768000 | 625,50 |
| **k instalaci nutné:**<br>– Základní těleso iBox universal | | 01800180 | 147,00 |
| **volitelné doplňky:**<br>– **ShowerSelect** Prodlužovací rozeta<br>– Prodloužení základního tělesa iBox universal 25 mm | chrom | 13593000<br>13595000 | 52,70<br>56,80 |



Míry na rozměrových náčrtech jsou v mm.

| | Povrch. úprava | Obj.č. | EUR |
|---|---|---|---|
|  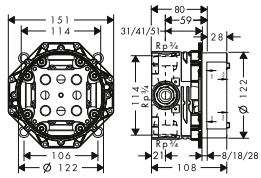  | | | |
| **Základní těleso iBox universal**<br>– vhodné pro všechny vrchní sady sprchových a vanových baterií nebo termostatů pod omítku<br>– závit přívodu Rp ¾<br>– rotačně symetrická instalace<br>– s odhlučněním<br>– rozměr přívodů: DN20 | | 01800180 | 147,00 |
| **alternativní velikosti:**<br>– Základní těleso iBox universal s uzavírací jednotkou | | 01850180 | 200,60 |
| **volitelné doplňky:**<br>– Prodloužení základního tělesa iBox universal 25 mm | | 13595000 | 56,80 |
| – Sada montážních lišt pro iBox universal | | 96615000 | 40,30 |
| – Redukční spojka pro iBox universal | | 97759000 | 12,40 |

## ShowerSelect S termostaty pod omítku



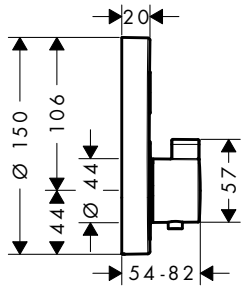


**Montáž výrobku zdarma**
viz informace iClub – str. 0.0

| | | | |
|---|---|---|---|
| **ShowerSelect S** termostat pod omítku pro 1 spotřebič<br>– 1 spotřebič<br>– pohodlné zapnutí a vypnutí spotřebiče tlačítkem Select<br>– maximální průtok při 0,3 MPa: 26,7 l / min<br>– termostatická kartuše, ventil Select Start/Stop pro ovládání spotřebičů<br>– bezpečnostní pojistka při 40 °C<br>– nastavitelné omezení teploty<br>– způsob připojení: základní těleso<br>– minimální provozní tlak: 0,1 MPa<br>– maximální provozní tlak: 1,0 MPa<br>– termostat je dodáván s tlačítkem zapnout/vypnout | chrom | 15744000 | 677,80 |
| **k instalaci nutné:**<br>– Základní těleso iBox universal | | 01800180 | 147,00 |
| **volitelné doplňky:**<br>– Prodlužovací rozeta Ø 150 mm | chrom | 13597000 | 53,80 |
| – Prodloužení základního tělesa iBox universal 25 mm | | 13595000 | 56,80 |

Míry na rozměrových náčrtech jsou v mm.



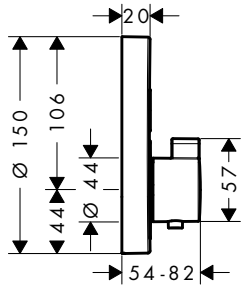


Montáž výrobku zdarma
viz informace iClub – str. 0.0

DESIGN AWARD 2020

| | Povrch. úprava | Obj.č. | EUR |
|---|---|---|---|
| **ShowerSelect S** termostat pod omítku pro 2 spotřebiče | chrom | 15743000 | 738,10 |
| | kartáčovaný bronz | 15743140 | 1.070,00 |
| | kartáčovaný černý chrom | 15743340 | 1.054,50 |
| – 2 spotřebiče | | | |
| – pohodlné zapnutí a vypnutí 2 spotřebičů tlačítkem Select | matná černá | 15743670 | 1.033,20 |
| | matná bílá | 15743700 | 1.033,20 |
| – současné použití více spotřebičů | leštěný vzhled zlata | 15743990 | 1.107,20 |
| – průtok horním výstupem: 25 l / min | | | |
| – průtok dolním výstupem: 23 l / min | | | |
| – termostatická kartuše, ventil Select Start/Stop pro ovládání spotřebičů | | | |
| – bezpečnostní pojistka při 40 °C | | | |
| – nastavitelné omezení teploty | | | |
| – způsob připojení: základní těleso | | | |
| – minimální provozní tlak: 0,1 MPa | | | |
| – maximální provozní tlak: 1,0 MPa | | | |
| – termostat je dodáván s tlačítky ruční sprcha a proud Rain large | | | |
| **k instalaci nutné:** | | | |
| – Základní těleso iBox universal | | 01800180 | 147,00 |
| **volitelné doplňky:** | | | |
| – Prodlužovací rozeta Ø 150 mm | chrom | 13597000 | 53,80 |
| | kartáčovaný bronz | 13597140 | 80,70 |
| | kartáčovaný černý chrom | 13597340 | 80,70 |
| | matná černá | 13597670 | 75,40 |
| | matná bílá | 13597700 | 75,40 |
| | leštěný vzhled zlata | 13597990 | 80,70 |
| – Prodloužení základního tělesa iBox universal 25 mm | | 13595000 | 56,80 |



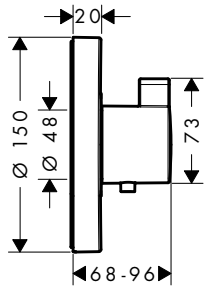


Montáž výrobku zdarma
viz informace iClub – str. 0.0

| | | | |
|---|---|---|---|
| **ShowerSelect S** termostat HighFlow pod omítku | chrom | 15741000 | 489,70 |
| – maximální průtok při 0,3 MPa: 59 l / min | | | |
| – průtok horním výstupem: 42 l / min | | | |
| – průtok dolním výstupem: 42 l / min | | | |
| – termostatická kartuše | | | |
| – bezpečnostní pojistka při 40 °C | | | |
| – nastavitelné omezení teploty | | | |
| – způsob připojení: základní těleso | | | |
| – minimální provozní tlak: 0,1 MPa | | | |
| – maximální provozní tlak: 1,0 MPa | | | |
| – obsahuje filtr nečistot | | | |
| **k instalaci nutné:** | | | |
| – Základní těleso iBox universal | | 01800180 | 147,00 |
| **volitelné doplňky:** | | | |
| – **ShowerSelect S** ventil pod omítku pro 3 spotřebiče | chrom | 15745000 | 489,70 |
| – Prodlužovací rozeta Ø 150 mm | chrom | 13597000 | 53,80 |
| – Prodloužení základního tělesa iBox universal 25 mm | | 13595000 | 56,80 |



Míry na rozměrových náčrtech jsou v mm.

Technická specifikace výrobků a měrné jednotky mohou být změněny.

| | Povrch. úprava | Obj.č. | EUR |
|---|---|---|---|



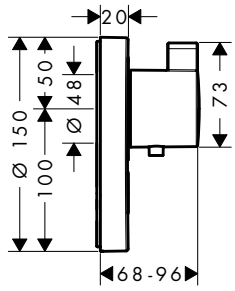


**Montáž výrobku zdarma**
viz informace iClub – str. 0.0

**ShowerSelect S** termostat HighFlow pod omítku pro 1 spotřebič a další výtok

- 1 spotřebič a 1 další výtok
- průtok přívodem k ruční sprše (při 0,3 MPa): 34 l / min
- průtok horním výstupem: 59 l / min
- termostatická kartuše
- bezpečnostní pojistka při 40°C
- nastavitelné omezení teploty
- způsob připojení: základní těleso
- minimální provozní tlak: 0,1 MPa
- maximální provozní tlak: 1,0 MPa
- termostat je dodáván s tlačítkem ruční sprcha

| | | | |
|---|---|---|---|
| | chrom | 15742000 | 677,80 |

**k instalaci nutné:**

| | | | |
|---|---|---|---|
| – Základní těleso iBox universal | | 01800180 | 147,00 |

**volitelné doplňky:**

| | | | |
|---|---|---|---|
| – **ShowerSelect S** ventil pod omítku pro 3 spotřebiče | chrom | 15745000 | 489,70 |
| – Prodlužovací rozeta Ø 150 mm | chrom | 13597000 | 53,80 |
| – Prodloužení základního tělesa iBox universal 25 mm | | 13595000 | 56,80 |



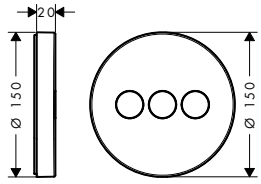


**Montáž výrobku zdarma**
viz informace iClub – str. 0.0

**ShowerSelect S** ventil pod omítku pro 3 spotřebiče

- 3 spotřebiče
- současné použití více spotřebičů
- maximální průtok při 0,3 MPa: 30 l / min
- průtok horním výstupem: 26 l / min
- Velikost průtoku vlevo a vpravo: 29 l / min
- Průtokové množství při otevření všech spotřebičů: 30 l / min
- ventil Select Start/Stop pro ovládání spotřebičů
- způsob připojení: základní těleso
- minimální provozní tlak: 0,1 MPa
- maximální provozní tlak: 1,0 MPa
- Ventil je dodáván s klapkami s označením Rain large, Whirl, Waterfall

| | | | |
|---|---|---|---|
| | chrom | 15745000 | 489,70 |

**k instalaci nutné:**

| | | | |
|---|---|---|---|
| – Základní těleso iBox universal | | 01800180 | 147,00 |

**volitelné doplňky:**

| | | | |
|---|---|---|---|
| – **ShowerSelect S** termostat HighFlow pod omítku | chrom | 15741000 | 489,70 |
| – **ShowerSelect S** termostat HighFlow pod omítku pro 1 spotřebič a další výtok | chrom | 15742000 | 677,80 |
| – Prodlužovací rozeta Ø 150 mm | chrom | 13597000 | 53,80 |
| – Prodloužení základního tělesa iBox universal 25 mm | | 13595000 | 56,80 |

Míry na rozměrových náčrtech jsou v mm.

## ShowerSelect S baterie pod omítku

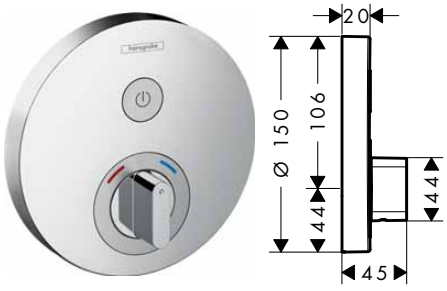


**Montáž výrobku zdarma**
viz informace iClub – str. 0.0

| | Povrch. úprava | Obj.č. | EUR |
|---|---|---|---|
| **ShowerSelect S** baterie pod omítku pro 1 spotřebič<br>– 1 spotřebič<br>– způsob připojení: základní těleso<br>– maximální průtok při 0,3 MPa: 21 l / min<br>– průtok přívodem k ruční sprše (při 0,3 MPa): 12 l / min<br>– keramická kartuše pro ovládání teploty, ventil Select Start/Stop pro ovládání spotřebičů<br>– minimální provozní tlak: 0,1 MPa<br>– maximální provozní tlak: 1,0 MPa<br>– nastavitelné omezení teploty<br>– Baterie se dodává s tlačítkem otevřeno/zavřeno | chrom | 15747000 | 564,90 |
| **k instalaci nutné:**<br>– Základní těleso iBox universal | | 01800180 | 147,00 |
| **volitelné doplňky:**<br>– Prodlužovací rozeta Ø 150 mm<br>– Prodloužení základního tělesa iBox universal 25 mm | chrom | 13597000<br>13595000 | 53,80<br>56,80 |

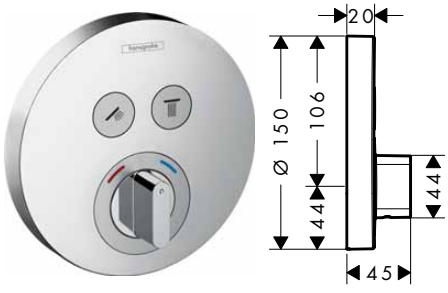


**Montáž výrobku zdarma**
viz informace iClub – str. 0.0

| | Povrch. úprava | Obj.č. | EUR |
|---|---|---|---|
| **ShowerSelect S** baterie pod omítku pro 2 spotřebiče<br>– 2 spotřebiče<br>– současné použití více spotřebičů<br>– způsob připojení: základní těleso<br>– průtok horním výstupem: 22 l / min<br>– průtokové množství spodní přípojka: 22 l / min<br>– keramická kartuše pro ovládání teploty, ventil Select Start/Stop pro ovládání spotřebičů<br>– minimální provozní tlak: 0,1 MPa<br>– maximální provozní tlak: 1,0 MPa<br>– nastavitelné omezení teploty<br>– Baterie se dodává s tlačítkem otevřeno/zavřeno | chrom | 15748000 | 625,50 |
| **k instalaci nutné:**<br>– Základní těleso iBox universal | | 01800180 | 147,00 |
| **volitelné doplňky:**<br>– Prodlužovací rozeta Ø 150 mm<br>– Prodloužení základního tělesa iBox universal 25 mm | chrom | 13597000<br>13595000 | 53,80<br>56,80 |

## Volitelné díly - tlačítka - objednávejte, prosím, samostatně



| | | | |
|---|---|---|---|
| Symbol vypnout/zapnout | matná černá<br>matná bílá<br>matný chrom | 93579670<br>93579700<br>93579880 | 11,10<br>11,10<br>7,40 |



| | | | |
|---|---|---|---|
| Symbol ruční sprcha | matná černá<br>matná bílá<br>matný chrom | 93573670<br>93573700<br>93573880 | 11,10<br>11,10<br>7,40 |



| | | | |
|---|---|---|---|
| Symbol horní sprcha Rain velký | matná černá<br>matná bílá<br>matný chrom | 93571670<br>93571700<br>93571880 | 11,10<br>11,10<br>7,40 |



Míry na rozměrových náčrtech jsou v mm.

| | | Povrch. úprava | Obj.č. | EUR |
|---|---|---|---|---|
|  | Symbol horní sprcha Rain malý | matná černá<br>matná bílá<br>matný chrom | 93572670<br>93572700<br>93572880 | 11,10<br>11,10<br>7,40 |
|  | Symbol příval | matná černá<br>matná bílá<br>matný chrom | 93574670<br>93574700<br>93574880 | 11,10<br>11,10<br>7,40 |
|  | Symbol Whirl | matná černá<br>matná bílá<br>matný chrom | 93575670<br>93575700<br>93575880 | 11,10<br>11,10<br>7,40 |
|  | Symbol Mono | matná černá<br>matná bílá<br>matný chrom | 93576670<br>93576700<br>93576880 | 11,10<br>11,10<br>7,40 |
|  | Symbol vana | matná černá<br>matná bílá<br>matný chrom | 93577670<br>93577700<br>93577880 | 11,10<br>11,10<br>7,40 |
|  | Symbol boční sprcha | matná černá<br>matná bílá<br>matný chrom | 93578670<br>93578700<br>93578880 | 11,10<br>11,10<br>7,40 |
|  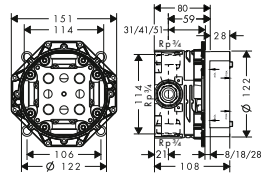 | Základní těleso iBox universal<br>– vhodné pro všechny vrchní sady sprchových a vanových baterií nebo termostatů pod omítku<br>– závit přívodu Rp ¾<br>– rotačně symetrická instalace<br>– s odhlučněním<br>– rozměr přívodů: DN20 | | 01800180 | 147,00 |
| | **alternativní velikosti:**<br>– Základní těleso iBox universal s uzavírací jednotkou | | 01850180 | 200,60 |
| | **volitelné doplňky:**<br>– Prodloužení základního tělesa iBox universal 25 mm | | 13595000 | 56,80 |
| | – Sada montážních lišt pro iBox universal | | 96615000 | 40,30 |
| | – Redukční spojka pro iBox universal | | 97759000 | 12,40 |

Míry na rozměrových náčrtech jsou v mm.



Technická specifikace výrobků a měrné jednotky mohou být změněny.

## Ecostat Square termostaty a ventily pod omítku



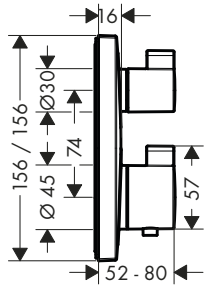


| | Povrch. úprava | Obj.č. | EUR |
|---|---|---|---|
| **Ecostat Square** termostat pod omítku pro 1 spotřebič | chrom | 15712000 | 454,60 |
| – 1 spotřebič<br>– maximální průtok při 0,3 MPa: 26,5 l / min<br>– termostatická kartuše<br>– bezpečnostní pojistka při 40 °C<br>– nastavitelné omezení teploty<br>– s regulací průtoku<br>– způsob připojení: základní těleso<br>– minimální provozní tlak: 0,1 MPa<br>– maximální provozní tlak: 1,0 MPa | | | |
| **k instalaci nutné:** | | | |
| – Základní těleso iBox universal | | 01800180 | 147,00 |
| **volitelné doplňky:** | | | |
| – **ShowerSelect** Prodlužovací rozeta | chrom | 13593000 | 52,70 |
| – Prodloužení základního tělesa iBox universal 25 mm | | 13595000 | 56,80 |



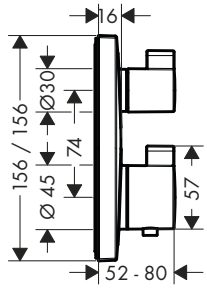


| | | | |
|---|---|---|---|
| **Ecostat Square** termostat pod omítku pro 2 spotřebiče | chrom | 15714000 | 510,30 |
| | kartáčovaný bronz | 15714140 | 765,30 |
| | kartáčovaný černý chrom | 15714340 | 765,30 |
| – 2 spotřebiče | | | |
| – maximální průtok při 0,3 MPa: 29 l / min | matná černá | 15714670 | 714,40 |
| – průtok horním výstupem: 28 l / min | matná bílá | 15714700 | 714,40 |
| – průtok dolním výstupem: 25 l / min | leštěný vzhled zlata | 15714990 | 765,30 |
| – termostatická kartuše, uzavírací a přepínací ventil s regulací průtoku | | | |
| – bezpečnostní pojistka při 40 °C | | | |
| – nastavitelné omezení teploty | | | |
| – způsob připojení: základní těleso | | | |
| – minimální provozní tlak: 0,1 MPa | | | |
| – maximální provozní tlak: 1,0 MPa | | | |
| **k instalaci nutné:** | | | |
| – Základní těleso iBox universal | | 01800180 | 147,00 |
| **volitelné doplňky:** | | | |
| – **ShowerSelect** Prodlužovací rozeta | chrom | 13593000 | 52,70 |
| | kartáčovaný bronz | 13593140 | 79,00 |
| | kartáčovaný černý chrom | 13593340 | 79,00 |
| | matná černá | 13593670 | 73,70 |
| | matná bílá | 13593700 | 73,70 |
| | leštěný vzhled zlata | 13593990 | 79,00 |
| – Prodloužení základního tělesa iBox universal 25 mm | | 13595000 | 56,80 |



Míry na rozměrových náčrtech jsou v mm.

## Ecostat E termostaty a ventily pod omítku

| | Povrch. úprava | Obj.č. | EUR |
|---|---|---|---|
| 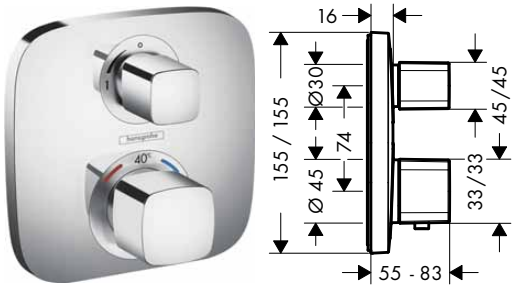 | | | |
| **Ecostat E** termostat pod omítku pro 1 spotřebič<br>– 1 spotřebič<br>– maximální průtok při 0,3 MPa: 26,5 l / min<br>– termostatická kartuše<br>– bezpečnostní pojistka při 40 °C<br>– nastavitelné omezení teploty<br>– s regulací průtoku<br>– způsob připojení: základní těleso<br>– minimální provozní tlak: 0,1 MPa<br>– maximální provozní tlak: 1,0 MPa | chrom | 15707000 | 454,60 |
| **k instalaci nutné:**<br>– Základní těleso iBox universal | | 01800180 | 147,00 |
| **volitelné doplňky:**<br>– **PuraVida** prodlužovací rozeta<br>– Prodloužení základního tělesa iBox universal 25 mm | chrom | 15597000<br>13595000 | 52,60<br>56,80 |
| 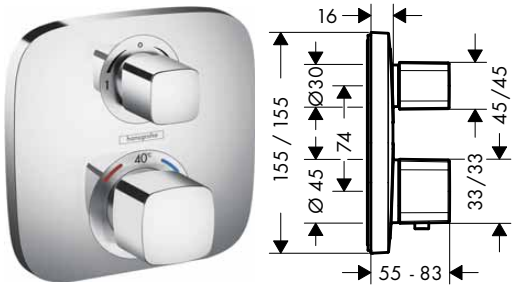 | | | |
| **Ecostat E** termostat pod omítku pro 2 spotřebiče<br>– 2 spotřebiče<br>– maximální průtok při 0,3 MPa: 29 l / min<br>– průtok horním výstupem: 28 l / min<br>– průtok dolním výstupem: 25 l / min<br>– termostatická kartuše, uzavírací a přepínací ventil s regulací průtoku<br>– bezpečnostní pojistka při 40 °C<br>– nastavitelné omezení teploty<br>– způsob připojení: základní těleso<br>– minimální provozní tlak: 0,1 MPa<br>– maximální provozní tlak: 1,0 MPa | chrom | 15708000 | 510,30 |
| **k instalaci nutné:**<br>– Základní těleso iBox universal | | 01800180 | 147,00 |
| **volitelné doplňky:**<br>– **PuraVida** prodlužovací rozeta<br>– Prodloužení základního tělesa iBox universal 25 mm | chrom | 15597000<br>13595000 | 52,60<br>56,80 |
| 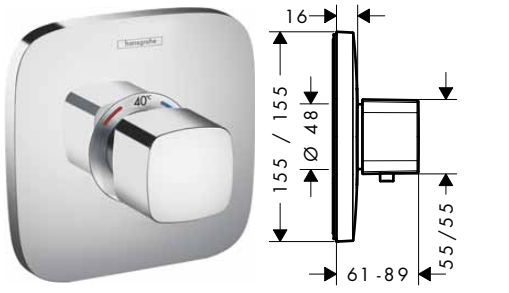 | | | |
| **Ecostat E** termostat HighFlow pod omítku<br>– maximální průtok při 0,3 MPa: 59 l / min<br>– průtok horním výstupem: 42 l / min<br>– průtok dolním výstupem: 42 l / min<br>– termostatická kartuše<br>– bezpečnostní pojistka při 40 °C<br>– nastavitelné omezení teploty<br>– způsob připojení: základní těleso<br>– minimální provozní tlak: 0,1 MPa<br>– maximální provozní tlak: 1,0 MPa | chrom | 15706000 | 454,60 |
| **k instalaci nutné:**<br>– Základní těleso iBox universal | | 01800180 | 147,00 |
| **volitelné doplňky:**<br>– **PuraVida** prodlužovací rozeta<br>– Prodloužení základního tělesa iBox universal 25 mm | chrom | 15597000<br>13595000 | 52,60<br>56,80 |

Míry na rozměrových náčrtech jsou v mm.

| | Povrch. úprava | Obj.č. | EUR |
|---|---|---|---|
|   **Ecostat E** termostat pod omítku | chrom | 15705000 | 279,70 |
| – maximální průtok při 0,3 MPa: 37 l / min<br>– termostatická kartuše<br>– bezpečnostní pojistka při 40 °C<br>– nastavitelné omezení teploty<br>– způsob připojení: základní těleso<br>– minimální provozní tlak: 0,1 MPa<br>– maximální provozní tlak: 1,0 MPa | | | |
| **volitelné doplňky:** | | | |
| – **PuraVida** prodlužovací rozeta | chrom | 15597000 | 52,60 |
| – Prodloužení základního tělesa iBox universal 25 mm | | 13595000 | 56,80 |

## Ecostat S termostaty a ventily pod omítku

| | Povrch. úprava | Obj.č. | EUR |
|---|---|---|---|
|   **Ecostat S** termostat pod omítku pro 1 spotřebič | chrom | 15757000 | 454,60 |
| – 1 spotřebič<br>– maximální průtok při 0,3 MPa: 26,5 l / min<br>– termostatická kartuše, keramický ventil 90°<br>– bezpečnostní pojistka při 40 °C<br>– nastavitelné omezení teploty<br>– s regulací průtoku<br>– způsob připojení: základní těleso<br>– minimální provozní tlak: 0,1 MPa<br>– maximální provozní tlak: 1,0 MPa | | | |
| **k instalaci nutné:** | | | |
| – Základní těleso iBox universal | | 01800180 | 147,00 |
| **volitelné doplňky:** | | | |
| – Prodlužovací rozeta Ø 150 mm | chrom | 13597000 | 53,80 |
| – Prodloužení základního tělesa iBox universal 25 mm | | 13595000 | 56,80 |

| | Povrch. úprava | Obj.č. | EUR |
|---|---|---|---|
|   **Ecostat S** termostat pod omítku pro 2 spotřebiče | chrom | 15758000 | 510,30 |
| | kartáčovaný bronz | 15758140 | 765,30 |
| | kartáčovaný černý chrom | 15758340 | 765,30 |
| | matná černá | 15758670 | 714,40 |
| | matná bílá | 15758700 | 714,40 |
| | leštěný vzhled zlata | 15758990 | 765,30 |
| – 2 spotřebiče<br>– regulace průtoku a přepínač pro 2 spotřebiče<br>– maximální průtok při 0,3 MPa: 29 l / min<br>– průtok horním výstupem: 28 l / min<br>– průtok dolním výstupem: 25 l / min<br>– termostatická kartuše, uzavírací a přepínací ventil s regulací průtoku<br>– bezpečnostní pojistka při 40 °C<br>– nastavitelné omezení teploty<br>– způsob připojení: základní těleso<br>– minimální provozní tlak: 0,1 MPa<br>– maximální provozní tlak: 1,0 MPa | | | |
| **k instalaci nutné:** | | | |
| – Základní těleso iBox universal | | 01800180 | 147,00 |
| **volitelné doplňky:** | | | |
| – Prodlužovací rozeta Ø 150 mm | chrom | 13597000 | 53,80 |
| | kartáčovaný bronz | 13597140 | 80,70 |
| | kartáčovaný černý chrom | 13597340 | 80,70 |
| | matná černá | 13597670 | 75,40 |
| | matná bílá | 13597700 | 75,40 |
| | leštěný vzhled zlata | 13597990 | 80,70 |
| – Prodloužení základního tělesa iBox universal 25 mm | | 13595000 | 56,80 |

Míry na rozměrových náčrtech jsou v mm.

Technická specifikace výrobků a měrné jednotky mohou být změněny.

| | Povrch. úprava | Obj.č. | EUR |
|---|---|---|---|
|  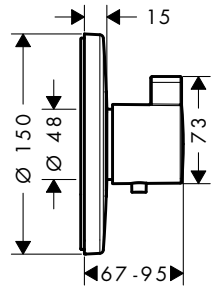  | | | |
| **Ecostat S** termostat HighFlow pod omítku<br>– maximální průtok při 0,3 MPa: 59 l / min<br>– průtok horním výstupem: 42 l / min<br>– průtok dolním výstupem: 42 l / min<br>– termostatická kartuše<br>– bezpečnostní pojistka při 40 °C<br>– nastavitelné omezení teploty<br>– způsob připojení: základní těleso<br>– minimální provozní tlak: 0,1 MPa<br>– maximální provozní tlak: 1,0 MPa | chrom | 15756000 | 454,60 |
| **k instalaci nutné:**<br>– Základní těleso iBox universal | | 01800180 | 147,00 |
| **volitelné doplňky:**<br>– Prodlužovací rozeta Ø 150 mm<br>– Prodloužení základního tělesa iBox universal 25 mm | chrom | 13597000<br>13595000 | 53,80<br>56,80 |
|  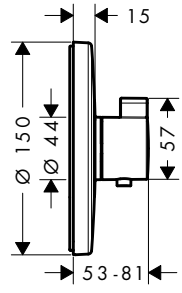  | | | |
| **Ecostat S** termostat pod omítku<br>– maximální průtok při 0,3 MPa: 37 l / min<br>– termostatická kartuše<br>– bezpečnostní pojistka při 40 °C<br>– nastavitelné omezení teploty<br>– způsob připojení: základní těleso<br>– minimální provozní tlak: 0,1 MPa<br>– maximální provozní tlak: 1,0 MPa | chrom | 15755000 | 279,70 |
| **volitelné doplňky:**<br>– Prodlužovací rozeta Ø 150 mm<br>– Prodloužení základního tělesa iBox universal 25 mm | chrom | 13597000<br>13595000 | 53,80<br>56,80 |
|  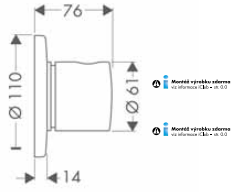  | | | |
| S vrchní díl pro Trio/ Quattro pod omítku<br>– 3 spotřebiče | chrom | 15932000 | 147,70 |
| **k instalaci nutné:**<br>– Základní těleso pro Trio, uzavírací a přepínací ventil pod omítku<br>– Základní těleso pro Quattro čtyřcestný přepínač pod omítku | | 15981180<br>15930180 | 197,10<br>310,60 |
|  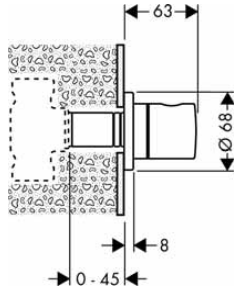  | | | |
| Uzavírací ventil S pod omítku | chrom | 15972000 | 110,50 |
| **k instalaci nutné:**<br>– Základní těleso 52 l / min pro uzavírací ventil pod omítku s vřetenem DN15<br>– Základní těleso 40 l / min pro uzavírací ventil pod omítku s keramikou DN15<br>– Základní těleso 130 l / min pro uzavírací ventil pod omítku s vřetenem DN20 | | 15973180<br>15974180<br>15970180 | 99,90<br>103,80<br>108,50 |
| **volitelné doplňky:**<br>– Prodlužovací sada 25 mm | | 96370000 | 54,70 |

Míry na rozměrových náčrtech jsou v mm.

| | Povrch. úprava | Obj.č. | EUR |
|---|---|---|---|
|  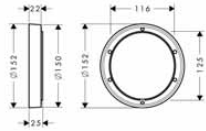 **Prodlužovací rozeta Ø 150 mm**<br>– pro montáž mezi obklady a vrchní sadu<br>– vhodné pro všechny vanové a sprchové vrchní sady Ø 150 mm<br>– průměr: 152 mm<br>– délka prodloužení: 22 mm | chrom<br>kartáčovaný bronz<br>kartáčovaný černý chrom<br>matná černá<br>matná bílá<br>leštěný vzhled zlata | 13597000<br>13597140<br>13597340<br>13597670<br>13597700<br>13597990 | 53,80<br>80,70<br>80,70<br>75,40<br>75,40<br>80,70 |
|  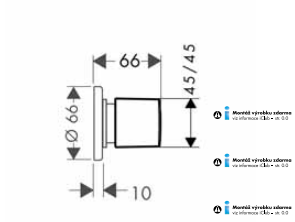 **Metris** uzavírací ventil E pod omítku<br>– způsob připojení: DN15/DN20 | chrom | 31677000 | 44,80 |
| **k instalaci nutné:** | | | |
| – Základní těleso 52 l / min pro uzavírací ventil pod omítku s vřetenem DN15 | | 15973180 | 99,90 |
| – Základní těleso 40 l / min pro uzavírací ventil pod omítku s keramikou DN15 | | 15974180 | 103,80 |
| – Základní těleso 130 l / min pro uzavírací ventil pod omítku s vřetenem DN20 | | 15970180 | 108,50 |
| **volitelné doplňky:** | | | |
| – Prodlužovací sada 25 mm | | 96370000 | 54,70 |
|  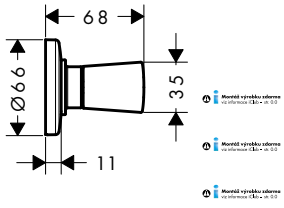 **Logis** uzavírací ventil pod omítku<br>– způsob připojení: DN15/DN20 | chrom | 71970000 | 33,10 |
| **k instalaci nutné:** | | | |
| – Základní těleso 52 l / min pro uzavírací ventil pod omítku s vřetenem DN15 | | 15973180 | 99,90 |
| – Základní těleso 40 l / min pro uzavírací ventil pod omítku s keramikou DN15 | | 15974180 | 103,80 |
| – Základní těleso 130 l / min pro uzavírací ventil pod omítku s vřetenem DN20 | | 15970180 | 108,50 |
| **volitelné doplňky:** | | | |
| – Prodlužovací sada 25 mm | | 96370000 | 54,70 |
| **Základní tělesa** | | | |
|  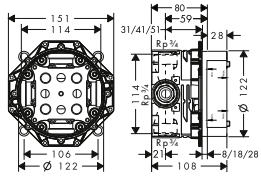 Základní těleso iBox universal<br>– vhodné pro všechny vrchní sady sprchových a vanových baterií nebo termostatů pod omítku<br>– závit přívodu Rp ¾<br>– rotačně symetrická instalace<br>– s odhlučněním<br>– rozměr přívodů: DN20 | | 01800180 | 147,00 |
| **alternativní velikosti:** | | | |
| – Základní těleso iBox universal s uzavírací jednotkou | | 01850180 | 200,60 |
| **volitelné doplňky:** | | | |
| – Prodloužení základního tělesa iBox universal 25 mm | | 13595000 | 56,80 |
| – Sada montážních lišt pro iBox universal | | 96615000 | 40,30 |
| – Redukční spojka pro iBox universal | | 97759000 | 12,40 |

Míry na rozměrových náčrtech jsou v mm.

| | Povrch. úprava | Obj.č. | EUR |
|---|---|---|---|
|  Montáž výrobku zdarma viz informace iClub – str. 0.0 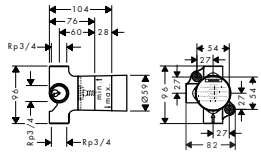 | **Základní těleso pro Trio, uzavírací a přepínací ventil pod omítku**<br>– 2 spotřebiče<br>– současné použití 2 spotřebičů<br>– vhodné pro všechny vrchní sady Trio<br>– rozměr přívodů: DN20<br>– maximální průtok při 0,3 MPa: 65 l / min | | 15981180 | 197,10 |
| | **volitelné doplňky:**<br>– Prodlužovací sada 25 mm | | 96370000 | 54,70 |
|  Montáž výrobku zdarma viz informace iClub – str. 0.0 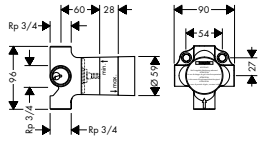 | **Základní těleso pro Quattro čtyřcestný přepínač pod omítku**<br>– vyžaduje samostatnou regulaci množství vody<br>– 3 spotřebiče<br>– současné použití 2 spotřebičů<br>– vhodné pro všechny vrchní sady Quattro<br>– rozměr přívodů: DN20<br>– maximální průtok při 0,3 MPa: 65 l / min | | 15930180 | 310,60 |
| | **volitelné doplňky:**<br>– Prodlužovací sada 25 mm | | 96370000 | 54,70 |
|  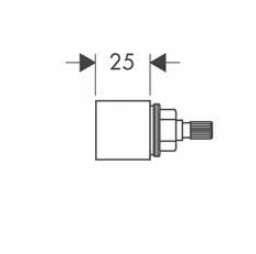 | **Prodlužovací sada 25 mm**<br>– délka prodloužení: 25 mm | | 96370000 | 54,70 |
|  Montáž výrobku zdarma viz informace iClub – str. 0.0 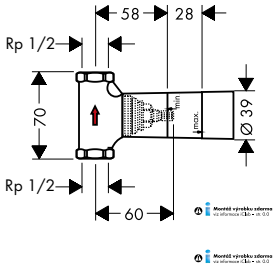 | **Základní těleso 52 l / min pro uzavírací ventil pod omítku s vřetenem DN15**<br>– způsob připojení: DN15<br>– vhodné pro všechny vrchní sady uzavíracích ventilů<br>– maximální průtok při 0,3 MPa: 52 l / min | | 15973180 | 99,90 |
| | **alternativní velikosti:**<br>– Základní těleso 40 l / min pro uzavírací ventil pod omítku s keramikou DN15<br>– Základní těleso 130 l / min pro uzavírací ventil pod omítku s vřetenem DN20 | | 15974180<br>15970180 | 103,80<br>108,50 |
| | **volitelné doplňky:**<br>– Prodlužovací sada 25 mm | | 96370000 | 54,70 |

Míry na rozměrových náčrtech jsou v mm.

hansgrohe

# iBox® universal



Hansgrohe iBox® universal: jeden pro všechny. Přehled všech vrchních sad a horních sprch.

**iBox universal**



# 01800180

**Metropol**
k vaně
s páčkovou rukojetí



# 32545, -000
# 32546, -000

**Metropol**
k vaně
s třmenovou rukojetí



# 74545, -000
# 74546, -000

**Metropol**
do sprchy
s páčkovou rukojetí



# 32565, -000

**Metropol**
do sprchy
s třmenovou rukojetí



# 74565, -000

---

**Metris**
k vaně



# 31493, -000
# 31487, -000

**Metris**
do sprchy



# 31685, -000

**Metris**
k vaně



# 31454, -000
# 31451, -000

**Metris**
do sprchy



# 31456, -000

**Metris S**
k vaně



# 31465, -000
# 31466, -000

**Metris S**
do sprchy



# 31665, -000

---

**Finoris**
k vaně



NOVÉ

# 76415, -000, -670, -700
# 76416, -000, -670, -700

**Finoris**
do sprchy



NOVÉ

# 76615, -000, -670, -700

**Vivenis**
k vaně



NOVÉ

# 75415, -000, -670, -700
# 75416, -000, -670, -700

**Vivenis**
do sprchy



NOVÉ

# 75615, -000, -670, -700

---

**Talis E**
k vaně



# 71745, -000
# 71474, -000

**Talis E**
do sprchy



# 71765, -000
# 71768, -000

**Talis S**
k vaně



# 72405, -000
# 72406, -000

**Talis S**
do sprchy



# 72605, -000

**Talis S**
k vaně



# 32475, -000
# 32477, -000

**Talis S**
do sprchy



# 32675, -000

---

**Focus**
k vaně



# 31945, -000
# 31946, -000

**Focus**
do sprchy



# 31965, -000

**Vernis Blend**
k vaně



NOVÉ

# 71466, -000, -670
# 71467, -000, -670

**Vernis Blend**
do sprchy



NOVÉ

# 71667, -000, -670

---

**Vernis Shape**
k vaně



NOVÉ

# 71468, -000, -670
# 71469, -000, -670

**Vernis Shape**
do sprchy



NOVÉ

# 71668, -000, -670

**Logis**
k vaně



# 71405, -000

**Logis**
do sprchy



# 71605, -000

**Eocstat**
termostatická baterie
pro 1 spotřebič



# 15712, -000

**Eocstat**
termostatická baterie
pro 2 spotřebiče



# 15714, -000

**Ecostat E**
termostatická baterie



# 15705, -000

**Ecostat E**
termostatická baterie
Highflow



# 15706, -000

**Ecostat E**
termostatická baterie
pro 1 spotřebič



# 15707, -000

**Ecostat E**
termostatická baterie
pro 2 spotřebiče



# 15708, -000

---

**Ecostat S**
termostatická baterie



# 15755, -000

**Ecostat S**
termostatická baterie
Highflow



# 15756, -000

**Ecostat S**
termostatická baterie
s uzavíracím ventilem



# 15757, -000

**Ecostat S**
termostatická baterie
s uzavíracím a přepínacím
ventilem



# 15758, -000

---

**ShowerSelect**
termostatická baterie
pro 1 spotřebič



# 15762, -000

**ShowerSelect**
termostatická baterie
pro 2 spotřebiče



# 15763, -000

**ShowerSelect**
termostatická baterie
Highflow
pro 1 spotřebič



# 15760, -000

**ShowerSelect**
termostatická baterie
Highflow pro 1 spotře-
bič a 1 další výtok



# 15761, -000

**ShowerSelect**
ventil
pro 3 spotřebiče



# 15764, -000

**ShowerSelect**
termostatická baterie
pro 2 spotřebiče s jed-
notkou s vývodem FixFit
a držákem



# 15765, -000

**ShowerSelect**
baterie
pro 1 spotřebič



# 15767, -000

**ShowerSelect**
baterie
pro 2 spotřebiče



# 15768, -000

---

**ShowerSelect** glass
termostatická baterie
pro 1 spotřebič



# 15737, -400

**ShowerSelect** glass
termostatická baterie
pro 2 spotřebiče



# 15738, -400

**ShowerSelect** glass
termostatická baterie
Highflow
pro 1 spotřebič



# 15734, -400

**ShowerSelect** glass
termostatická baterie
Highflow pro 1 spotře-
bič a 1 další výtok



# 15735, -400

**ShowerSelect** glass
ventil
pro 3 spotřebiče



# 15736, -400

---

**ShowerSelect S**
termostatická baterie
pro 1 spotřebič



# 15744, -000

**ShowerSelect S**
termostatická baterie
pro 2 spotřebiče



# 15743, -000

**ShowerSelect S**
termostatická baterie
Highflow
pro 1 spotřebič



# 15741, -000

**ShowerSelect S**
termostatická baterie
Highflow pro 1
spotřebič a 1 další
výtok



# 15742, -000

**ShowerSelect S**
ventil
pro 3 spotřebiče



# 15745, -000

**ShowerSelect S**
baterie
pro 1 spotřebič



# 15747, -000

**ShowerSelect S**
baterie
pro 2 spotřebiče



# 15748, -000

---

**Rainmaker Select**
460 3jet



# 24007, -400

**Rainmaker Select**
460 2jet



# 24005, -400

**Rainmaker Select**
580 3jet



# 24001, -400

**Raindance**
**Rainfall**
180 Air 2jet



# 28433, -000

## iBox universal

| | Povrch. úprava | Obj.č. | EUR |
|---|---|---|---|
|  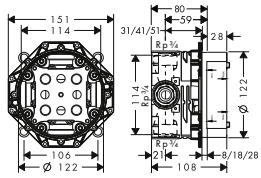  | | | |
| **Základní těleso iBox universal**<br>– vhodné pro všechny vrchní sady sprchových a vanových baterií nebo termostatů pod omítku<br>– závit přívodu Rp ¾<br>– rotačně symetrická instalace<br>– s odhlučněním<br>– rozměr přívodů: DN20 | | 01800180 | 147,00 |
| **alternativní velikosti:** | | | |
| – Základní těleso iBox universal s uzavírací jednotkou | | 01850180 | 200,60 |
| **volitelné doplňky:** | | | |
| – Prodloužení základního tělesa iBox universal 25 mm | | 13595000 | 56,80 |
| – Sada montážních lišt pro iBox universal | | 96615000 | 40,30 |
| – Redukční spojka pro iBox universal | | 97759000 | 12,40 |
|  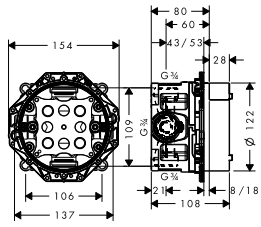  | | | |
| **Základní těleso iBox universal s uzavírací jednotkou**<br>– vhodné pro všechny vrchní sady sprchových a vanových baterií nebo termostatů pod omítku<br>– závit přívodu Rp ¾<br>– s odhlučněním<br>– rozměr přívodů: DN20 | | 01850180 | 200,60 |
| **alternativní velikosti:** | | | |
| – Základní těleso iBox universal | | 01800180 | 147,00 |
| **volitelné doplňky:** | | | |
| – Prodloužení základního tělesa iBox universal 25 mm | | 13595000 | 56,80 |
| – Sada montážních lišt pro iBox universal | | 96615000 | 40,30 |
| – Redukční spojka pro iBox universal | | 97759000 | 12,40 |
|  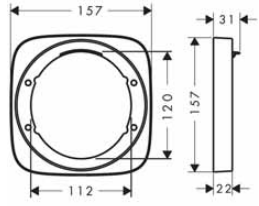  | | | |
| **PuraVida** prodlužovací rozeta<br>– pro montáž mezi obklady a vrchní sadu<br>– průměr: 157 mm<br>– délka prodloužení: 22 mm | chrom | 15597000 | 52,60 |
| | kartáčovaný bronz | 15597140 | 78,70 |
| | kartáčovaný černý chrom | 15597340 | 78,70 |
| | matná černá | 15597670 | 73,50 |
| | matná bílá | 15597700 | 73,50 |
| | leštěný vzhled zlata | 15597990 | 78,70 |
|  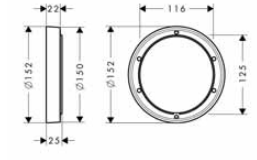  | | | |
| **Prodlužovací rozeta Ø 150 mm**<br>– pro montáž mezi obklady a vrchní sadu<br>– vhodné pro všechny vanové a sprchové vrchní sady Ø 150 mm<br>– průměr: 152 mm<br>– délka prodloužení: 22 mm | chrom | 13597000 | 53,80 |
| | kartáčovaný bronz | 13597140 | 80,70 |
| | kartáčovaný černý chrom | 13597340 | 80,70 |
| | matná černá | 13597670 | 75,40 |
| | matná bílá | 13597700 | 75,40 |
| | leštěný vzhled zlata | 13597990 | 80,70 |

Míry na rozměrových náčrtech jsou v mm.

| | Povrch. úprava | Obj.č. | EUR |
|---|---|---|---|
|    | | | |
| **ShowerSelect** prodlužovací rozeta<br>– pro montáž mezi obklady a vrchní sadu<br>– vhodné pro všechny vanové a sprchové vrchní sady Ø 150 mm<br>– průměr: 157 mm<br>– délka prodloužení: 22 mm | chrom<br>kartáčovaný bronz<br>kartáčovaný černý chrom<br>matná černá<br>matná bílá<br>leštěný vzhled zlata | 13593000<br>13593140<br>13593340<br>13593670<br>13593700<br>13593990 | 52,70<br>79,00<br>79,00<br>73,70<br>73,70<br>79,00 |
|    | | | |
| **ShowerSelect Glass** prodlužovací rozeta<br>– pro montáž mezi obklady a vrchní sadu<br>– průměr: 157 mm<br>– délka prodloužení: 22 mm | chrom | 13604000 | 112,70 |
|  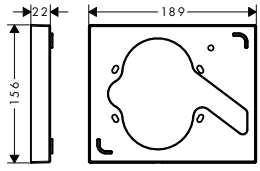  | | | |
| Prodlužovací rozeta ShowerSelect FixFit Porter<br>– pro montáž mezi obklady a vrchní sadu<br>– délka prodloužení: 22 mm | chrom | 13601000 | 127,70 |
| **volitelné doplňky:**<br>– **ShowerSelect** termostat pod omítku pro 2 spotřebiče s přípojkou hadice a sprchovým držákem | chrom | 15765000 | 903,90 |
|  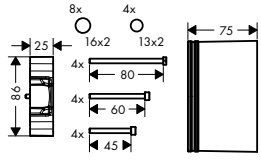  | | | |
| Prodloužení základního tělesa iBox universal 25 mm<br>– prodloužení základního tělesa<br>– délka prodloužení: 25 mm | | 13595000 | 56,80 |
| **k instalaci nutné:**<br>– Základní těleso iBox universal<br>– Základní těleso iBox universal s uzavírací jednotkou | | 01800180<br>01850180 | 147,00<br>200,60 |
|  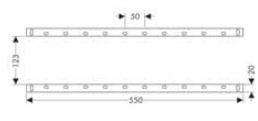  | | | |
| Sada montážních lišt pro iBox universal | | 96615000 | 40,30 |
|  | | | |
| Proplachovací deska iControl | chrom | 15956000 | 70,60 |

Míry na rozměrových náčrtech jsou v mm.

Technická specifikace výrobků a měrné jednotky mohou být změněny.

# Linie baterií






| | | | | | |
|---|---|---|---|---|---|
| FinishPlus | strana 339 |  | Metropol | strana 351 |  |
| Metris | strana 377 |  | Finoris | strana 395 |  |
| Vivenis | strana 407 |  | Talis | strana 417 |  |
| Focus | strana 441 |  | Vernis | strana 451 |  |
| Logis | strana 475 |  | | | |

Armatury hansgrohe

# Přehled linií produktů

| | | **Metropol** | | **Metris** | **Metris S** |
|---|---|---|---|---|---|
| |  |  |  |  |  |
| Povrchová úprava | -000, -140, -340<br>-670, -700, -990 | -000 | -000 | -000 | -000 |
| Standardní provedení | ■ | ■ | ■ | ■ | ■ |
| EcoSmart | ■ | ■ | ■ | ■ | ■ |
| Stojánkový ventil | ■ | | | ■ | |
| LowFlow | | | | ■ | ■ |
| CoolStart | ■ | | | ■ | |
| Pro beztlakové ohřívače vody | | | | ■ | |
| Otočný výtok | | | | | ■ |
| Vytahovatelná sprška | | | | | |
| Bidet | ■ | ■ | | ■ | ■ |
| Select | | | ■ | | |
| QuickClean | ■ | ■ | ■ | ■ | ■ |
| | strana 352 | strana 355 | strana 352 | strana 378 | strana 387 |

| | **Talis S** | | **Focus** | **Vernis Shape** | **Vernis Blend** |
|---|---|---|---|---|---|
| |  |  |  |  |  |
| Povrchová úprava | -000 | -000 | -000 | -000, -670 | -000, -670 |
| Standardní provedení | ■ | ■ | ■ | ■ | ■ |
| EcoSmart | ■ | ■ | ■ | ■ | ■ |
| Stojánkový ventil | ■ | | ■ | ■ | ■ |
| LowFlow | ■ | | ■ | | |
| CoolStart | ■ | | ■ | ■ | ■ |
| Pro beztlakové ohřívače vody | | | ■ | | |
| Otočný výtok | ■ | | ■ | ■ | ■ |
| Vytahovatelná sprška | | | | | |
| Bidet | ■ | ■ | ■ | ■ | ■ |
| Select | | ■ | | | |
| QuickClean | ■ | ■ | ■ | | |
| | strana 430 | strana 429 | strana 442 | strana 464 | strana 452 |

■ K dispozici v závislosti na modelu

| **Finoris** | **Vivenis** | **Talis E** | |
|---|---|---|---|
|  |  |  |  |
| -000, -670, -700 | -000, -670, -700 | -000, -140, -340<br>-670, -700, -990 | -000 |
| ■ | ■ | ■ | ■ |
| ■ | ■ | ■ | ■ |
| ■ | ■ | ■ | |
| | | ■ | |
| ■ | | ■ | |
| | | ■ | |
| ■ | ■ | | |
| ■ | | | |
| ■ | ■ | ■ | |
| | | | ■ |
| ■ | ■ | ■ | ■ |
| strana 396 | strana 408 | strana 419 | strana 418 |

| **Logis** | |
|---|---|
|  |  |
| -000 | -000 |
| ■ | ■ |
| ■ | ■ |
| | ■ |
| | ■ |
| ■ | ■ |
| | ■ |
| | |
| | |
| ■ | ■ |
| | |
| | |
| strana 478 | strana 476 |

# FinishPlus




| | | | | | |
|---|---|---|---|---|---|
| Ruční sprchy | strana 92 |  | Sprchové sady | strana 117 |  |
| Nástěnné tyče | strana 147 |  | Sady se sprchovými držáky | strana 152 |  |
| Sprchové hadice | strana 168 |  | Horní sprchy | strana 182 |  |
| Showerpipe | strana 243 |  | Termostatické baterie a kombinace na stěnu | strana 291 |  |
| Termostatické baterie pod omítku | strana 304 |  | Linie baterií | strana 353 |  |
| Doplňky | strana 516 |  | Odtokové a přepadové systémy | strana 568 |  |
| Kuchyňské baterie | strana 608 |  | | | |

# Přehled FinishPlus

## Ruční sprchy

| | Rainfinity | Raindance Select E | Raindance Select S | Pulsify Select S | Pulsify S |
|---|---|---|---|---|---|
| |  |  |  |  |  |
| **Povrch. úprava** | | | | | |
| chrom -000 | ■ | ■ | ■ | ■ | ■ |
| kartáčovaný bronz -140 | ■ | ■ | ■ | | |
| kartáčovaný černý chrom -340 | ■ | ■ | ■ | | |
| matná černá -670 | ■ | ■ | ■ | ■ | ■ |
| matná bílá -700 | ■ | ■ | ■ | ■ | ■ |
| leštěný vzhled zlata -990 | ■ | ■ | ■ | | |
| **strana** | strana 92 | strana 93 | strana 93 | strana 94 | strana 95 |

## Nástěnné tyče

| | Unica S Puro |
|---|---|
| |  |
| **Povrch. úprava** | |
| chrom -000 | ■ |
| kartáčovaný bronz -140 | ■ |
| kartáčovaný černý chrom -340 | ■ |
| matná černá -670 | ■ |
| matná bílá -700 | ■ |
| leštěný vzhled zlata -990 | ■ |
| **strana** | strana 147 |

■ K dispozici v závislosti na modelu

## Sady se sprchovými držáky

| | Rainfinity | Pulsify Select S |
|---|---|---|
| |  |  |
| **Povrch. úprava** | | |
| chrom -000 | ■ | ■ |
| kartáčovaný bronz -140 | | |
| kartáčovaný černý chrom -340 | | |
| matná černá -670 | | ■ |
| matná bílá -700 | ■ | ■ |
| leštěný vzhled zlata -990 | | |
| **strana** | strana 152 | strana 154 |

## Sprchové sady

| | Croma E | Vernis Blend |
|---|---|---|
| |  |  |
| | ■ | ■ |
| | ■ | |
| | ■ | |
| | ■ | ■ |
| | ■ | |
| | ■ | |
| | strana 96 | strana 100 |

| | Pulisfy Select S |
|---|---|
| |  |
| **Povrch. úprava** | |
| chrom -000 | ■ |
| kartáčovaný bronz -140 | |
| kartáčovaný černý chrom -340 | |
| matná černá -670 | ■ |
| matná bílá -700 | ■ |
| leštěný vzhled zlata -990 | |
| **strana** | strana 117 |

## Sprchové držáky

| | Pulsify S |
|---|---|
| |  |
| | ■ |
| | |
| | |
| | ■ |
| | ■ |
| | |
| | strana 155 |

| | Porter E | Porter S |
|---|---|---|
| |  |  |
| **Povrch. úprava** | | |
| chrom -000 | ■ | ■ |
| kartáčovaný bronz -140 | ■ | ■ |
| kartáčovaný černý chrom -340 | ■ | ■ |
| matná černá -670 | ■ | ■ |
| matná bílá -700 | ■ | ■ |
| leštěný vzhled zlata -990 | ■ | ■ |
| **strana** | strana 161 | strana 161 |

# Přehled FinishPlus

## Fixfit Porter, přípojka hadice

| | Rainfinity |
|---|---|
| |  |
| **Povrch. úprava** | |
| chrom -000 | ■ |
| kartáčovaný bronz -140 | |
| kartáčovaný černý chrom -340 | |
| matná černá -670 | |
| matná bílá -700 | ■ |
| leštěný vzhled zlata -990 | |
| **strana** | strana 162 |

## Fixfit přípojka hadice

| | FixFit E | FixFit S |
|---|---|---|
| |  |  |
| **Povrch. úprava** | | |
| chrom -000 | ■ | ■ |
| kartáčovaný bronz -140 | ■ | ■ |
| kartáčovaný černý chrom -340 | ■ | ■ |
| matná černá -670 | ■ | ■ |
| matná bílá -700 | ■ | ■ |
| leštěný vzhled zlata -990 | ■ | ■ |
| **strana** | strana 164 | strana 164 |

## Horní sprchy

| | Rainfinity | Raindance E | Raindance S | Pulsify S | Croma |
|---|---|---|---|---|---|
| |  |  |  |  |  |
| **Povrch. úprava** | | | | | |
| chrom -000 | ■ | ■ | ■ | ■ | ■ |
| kartáčovaný bronz -140 | ■ | ■ | | | ■ |
| kartáčovaný černý chrom -340 | ■ | ■ | | | ■ |
| matná černá -670 | ■ | ■ | ■ | ■ | ■ |
| matná bílá -700 | ■ | ■ | ■ | ■ | ■ |
| leštěný vzhled zlata -990 | ■ | ■ | | | ■ |
| **strana** | strana 182 | strana 193 | strana 201 | strana 204 | strana 208 |

■ K dispozici v závislosti na modelu

## Sprchové hadice

| FixFit Square | FixFit |
|---|---|
|  |  |
| ■ | ■ |
| ■ | ■ |
| ■ | ■ |
| ■ | ■ |
| ■ | ■ |
| ■ | ■ |
| strana 165 | strana 165 |

| | Isiflex |
|---|---|
| |  |
| **Povrch. úprava** | |
| chrom -000 | ■ |
| kartáčovaný bronz -140 | ■ |
| kartáčovaný černý chrom -340 | ■ |
| matná černá -670 | ■ |
| matná bílá -700 | ■ |
| leštěný vzhled zlata -990 | ■ |
| **strana** | strana 168 |

FinishPlus

| Vernis Blend | Vernis Shape | Sprchová ramena pro horní sprchy | Přívody od stropu pro horní sprchy |
|---|---|---|---|
|  |  |  |  |
| ■ | ■ | ■ | ■ |
| | | ■ | ■ |
| | | ■ | ■ |
| ■ | ■ | ■ | ■ |
| | | ■ | ■ |
| | | ■ | ■ |
| strana 215 | strana 216 | strana 218 | strana 219 |

# Přehled FinishPlus

## Showerpipes

| | Rainfinity | Raindance Select S | Pulsify S | Croma Select S | Vernis Blend |
|---|---|---|---|---|---|
| |  |  |  |  |  |
| **Povrch. úprava** | | | | | |
| chrom -000 | ■ | ■ | ■ | ■ | ■ |
| kartáčovaný bronz -140 | | ■ | | ■ | |
| kartáčovaný černý chrom -340 | | ■ | | ■ | |
| matná černá -670 | | ■ | ■ | ■ | ■ |
| matná bílá -700 | ■ | ■ | ■ | ■ | |
| leštěný vzhled zlata -990 | | ■ | | ■ | |
| **strana** | strana 228 | strana 239 | strana 243 | strana 247 | strana 272 |

## Termostatické baterie a kombinace na stěnu

| | ShowerTablet Select | Ecostat |
|---|---|---|
| |  |  |
| **Povrch. úprava** | | |
| chrom -000 | ■ | ■ |
| kartáčovaný bronz -140 | | ■ |
| kartáčovaný černý chrom -340 | | ■ |
| matná černá -670 | ■ | ■ |
| matná bílá -700 | ■ | ■ |
| leštěný vzhled zlata -990 | | ■ |
| **strana** | strana 291 | strana 296 |

## Termostatické baterie pod omítku

| | RainSelect |
|---|---|
| |  |
| **Povrch. úprava** | |
| chrom -000 | ■ |
| kartáčovaný bronz -140 | ■ |
| kartáčovaný černý chrom -340 | ■ |
| matná černá -670 | ■ |
| matná bílá -700 | ■ |
| leštěný vzhled zlata -990 | ■ |
| **strana** | strana 304 |

■ K dispozici v závislosti na modelu

| Vernis Shape |
|---|
|  |
| ■ |
| |
| ■ |
| |
| |
| strana 276 |

| ShowerSelect | Shower Select S | Ecostat Square | Ecostat S | Prodlužovací rozeta |
|---|---|---|---|---|
|  |  |  |  |  |
| ■ | ■ | ■ | ■ | ■ |
| ■ | ■ | ■ | ■ | ■ |
| ■ | ■ | ■ | ■ | ■ |
| ■ | ■ | ■ | ■ | ■ |
| ■ | ■ | ■ | ■ | ■ |
| ■ | ■ | ■ | ■ | ■ |
| strana 314 | strana 319 | strana 323 | strana 325 | strana 327 |

# Přehled FinishPlus

## Metropol

| | Metropol |
|---|---|
|  | |
| **Povrch. úprava** | |
| chrom -000 | ■ |
| kartáčovaný bronz -140 | ■ |
| kartáčovaný černý chrom -340 | ■ |
| matná černá -670 | ■ |
| matná bílá -700 | ■ |
| leštěný vzhled zlata -990 | ■ |
| **strana** | strana 353 |

## Finoris

| | Finoris |
|---|---|
|  | |
| **Povrch. úprava** | |
| chrom -000 | ■ |
| kartáčovaný bronz -140 | |
| kartáčovaný černý chrom -340 | |
| matná černá -670 | ■ |
| matná bílá -700 | ■ |
| leštěný vzhled zlata -990 | |
| **strana** | strana 396 |

## Vernis

| | Vernis Blend | Vernis Shape |
|---|---|---|
|  | | |
| **Povrch. úprava** | | |
| chrom -000 | ■ | ■ |
| kartáčovaný bronz -140 | | |
| kartáčovaný černý chrom -340 | | |
| matná černá -670 | ■ | ■ |
| matná bílá -700 | | |
| leštěný vzhled zlata -990 | | |
| **strana** | strana 452 | strana 465 |

## Doplňky

| | XtraStoris Original |
|---|---|
|  | |
| **Povrch. úprava** | |
| chrom -000 | |
| kartáčovaný bronz -140 | |
| kartáčovaný černý chrom -340 | |
| matná černá -670 | ■ |
| matná bílá -700 | ■ |
| vzhled nerezu -800 | ■ |
| leštěný vzhled zlata -990 | |
| **strana** | strana 516 |

■ K dispozici v závislosti na modelu

## Vivenis

| | Vivenis |
|---|---|
| |  |
| **Povrch. úprava** | |
| chrom -000 | ■ |
| kartáčovaný bronz -140 | |
| kartáčovaný černý chrom -340 | |
| matná černá -670 | ■ |
| matná bílá -700 | ■ |
| leštěný vzhled zlata -990 | |
| **strana** | strana 408 |

## Talis

| | Talis E |
|---|---|
| |  |
| **Povrch. úprava** | |
| chrom -000 | ■ |
| kartáčovaný bronz -140 | ■ |
| kartáčovaný černý chrom -340 | ■ |
| matná černá -670 | ■ |
| matná bílá -700 | ■ |
| leštěný vzhled zlata -990 | ■ |
| **strana** | strana 420 |

FinishPlus

| XtraStoris Minimalistic | XtraStoris Rock | XtraStoris Individual | AddStoris | WallStoris |
|---|---|---|---|---|
|  |  |  |  |  |
| | | | ■ | |
| | | ■ | ■ | |
| | | ■ | ■ | |
| ■ | ■ | ■ | ■ | ■ |
| ■ | ■ | ■ | ■ | ■ |
| ■ | ■ | ■ | | |
| | | ■ | ■ | |
| strana 516 | strana 517 | strana 517 | strana 522 | strana 533 |

# Přehled FinishPlus

## Odtokové a přepadové soupravy

| | RainDrain Flex | RainDrain Match | Exafill S | sBox Finish set | Flexaplus |
|---|---|---|---|---|---|
| |  |  |  |  |  |
| **Povrch. úprava** | | | | | |
| chrom -000 | ■ | ■ | ■ | ■ | ■ |
| kartáčovaný bronz -140 | ■ | ■ | ■ | ■ | ■ |
| kartáčovaný černý chrom -340 | ■ | ■ | ■ | ■ | ■ |
| matná černá -670 | ■ | ■ | ■ | ■ | ■ |
| matná bílá -700 | ■ | ■ | ■ | ■ | ■ |
| vzhled nerezu -800 | ■ | ■ | | | |
| leštěný vzhled zlata -990 | ■ | ■ | ■ | ■ | ■ |
| **strana** | strana 549 | strana 559 | strana 568 | strana 571 | strana 573 |

## Kuchyňské baterie

| | Aqittura M91 | Aquno Select M81 | Metris Select M71 | Talis M54 | Focus M41 |
|---|---|---|---|---|---|
| |  |  |  |  |  |
| **Povrch. úprava** | | | | | |
| chrom -000 | ■ | ■ | ■ | ■ | ■ |
| kartáčovaný bronz -140 | | | | | |
| kartáčovaný černý chrom -340 | | | ■ | | |
| matná černá -670 | ■ | ■ | ■ | ■ | ■ |
| matná bílá -700 | | | | | |
| vzhled nerezu -800 | ■ | ■ | ■ | ■ | ■ |
| leštěný vzhled zlata -990 | | | | | |
| **strana** | strana 608 | strana 613 | strana 614 | strana 624 | strana 637 |

■ K dispozici v závislosti na modelu

| Odtokové soupravy pro umyvadla a bidety | Sifony |
|---|---|
|  |  |
| ■ | ■ |
| ■ | ■ |
| ■ | ■ |
| ■ | ■ |
| ■ | ■ |
| | |
| ■ | ■ |
| strana 575 | strana 576 |

| Zesis M33 | Vernis M35 | Kuchyňské doplňky |
|---|---|---|
|  |  |  |
| ■ | ■ | ■ |
| | | |
| | | ■ |
| ■ | ■ | ■ |
| | | |
| ■ | ■ | ■ |
| strana 644 | strana 652 | strana 670 |

# Metropol®




| | | | | | |
|---|---|---|---|---|---|
| Umyvadlo | strana 352 |  | Bidet | strana 361 |  |
| Vana | strana 363 |  | Sprcha | strana 373 |  |

## Umyvadlo



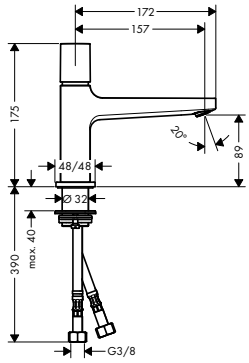


### Umyvadlová baterie 100 Select s odtokovou soupravou Push-Open

- obsahuje: Umyvadlová baterie, odtoková souprava
- ComfortZone 100
- výtok 157 mm
- druh proudu: normální proud
- maximální průtok při 0,3 MPa: 5 l / min
- kartuše Select s regulací teploty
- nastavitelné omezení teploty
- vhodné pro průtokový ohřívač
- odtoková souprava Push-Open G 1¼
- materiál odtokové soupravy: kov
- způsob připojení: převlečné matky G ⅜
- rozměr přívodů: DN15

| Povrch. úprava | Obj.č. | EUR |
|---|---|---|
| chrom | 32570000 | 359,20 |



reddot award 2017 winner

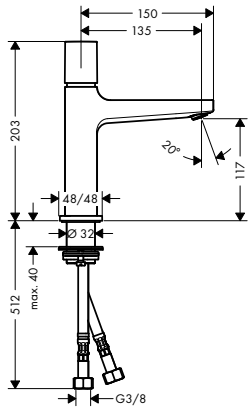


### Umyvadlová baterie 110 Select s odtokovou soupravou Push-Open

- obsahuje: Umyvadlová baterie, odtoková souprava
- ComfortZone 110
- výtok 135 mm
- druh proudu: normální proud
- maximální průtok při 0,3 MPa: 5 l / min
- kartuše Select s regulací teploty
- nastavitelné omezení teploty
- vhodné pro průtokový ohřívač
- odtoková souprava Push-Open G 1¼
- materiál odtokové soupravy: kov
- způsob připojení: převlečné matky G ⅜
- rozměr přívodů: DN15

| Povrch. úprava | Obj.č. | EUR |
|---|---|---|
| chrom | 32571000 | 372,30 |



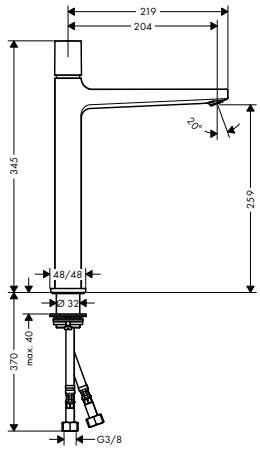


### Umyvadlová baterie 260 Select s odtokovou soupravou Push-Open

- obsahuje: Umyvadlová baterie, odtoková souprava
- ComfortZone 260
- výtok 204 mm
- druh proudu: normální proud
- maximální průtok při 0,3 MPa: 5 l / min
- kartuše Select s regulací teploty
- nastavitelné omezení teploty
- vhodné pro průtokový ohřívač
- odtoková souprava Push-Open G 1¼
- materiál odtokové soupravy: kov
- způsob připojení: převlečné matky G ⅜
- rozměr přívodů: DN15

| Povrch. úprava | Obj.č. | EUR |
|---|---|---|
| chrom | 32572000 | 513,40 |



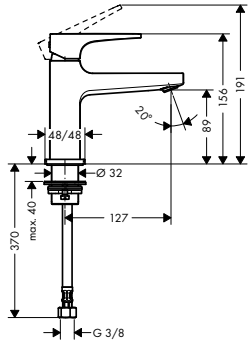


### Baterie 100 s plnou pákou, pro umývátka, na studenou vodu

- ComfortZone 100
- výtok 127 mm
- druh proudu: normální proud
- maximální průtok při 0,3 MPa: 5 l / min
- keramická kartuše
- k připojení na studenou vodu
- způsob připojení: převlečné matky G ⅜
- rozměr přívodů: DN15

| Povrch. úprava | Obj.č. | EUR |
|---|---|---|
| chrom | 32501000 | 282,30 |

Míry na rozměrových náčrtech jsou v mm.

| | Povrch. úprava | Obj.č. | EUR |
|---|---|---|---|
| **Baterie 100 s plnou pákou, pro umývátka, s odtokovou soupravou Push-Open** | chrom | 32500000 | 301,60 |
| | kartáčovaný bronz | 32500140 | 452,30 |
| | kartáčovaný černý | 32500340 | 452,30 |
| | chrom matná černá | 32500670 | 422,20 |
| | matná bílá | 32500700 | 422,20 |
| | leštěný vzhled zlata | 32500990 | 452,30 |



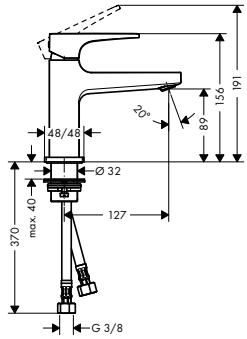


DESIGN AWARD 2020

- obsahuje: páková umyvadlová baterie, odtoková souprava
- ComfortZone 100
- výtok 127 mm
- druh proudu: normální proud
- maximální průtok při 0,3 MPa: 5 l / min
- keramická kartuše
- nastavitelné omezení teploty
- vhodné pro průtokový ohřívač
- odtoková souprava Push-Open G 1¼
- materiál odtokové soupravy: kov
- způsob připojení: převlečné matky G ⅜
- rozměr přívodů: DN15

AirPower · EcoSmart · Comfort Zone · Quick Clean

| | | | |
|---|---|---|---|
| **Umyvadlová baterie 100 s plnou pákou a odtokovou soupravou Push-Open** | chrom | 32502000 | 308,10 |



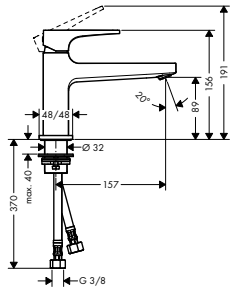


DESIGN AWARD 2017

- obsahuje: páková umyvadlová baterie, odtoková souprava
- ComfortZone 100
- výtok 157 mm
- druh proudu: normální proud
- maximální průtok při 0,3 MPa: 5 l / min
- keramická kartuše
- nastavitelné omezení teploty
- vhodné pro průtokový ohřívač
- odtoková souprava Push-Open G 1¼
- materiál odtokové soupravy: kov
- způsob připojení: převlečné matky G ⅜
- rozměr přívodů: DN15

AirPower · EcoSmart · Comfort Zone · Quick Clean

**alternativní velikosti:**

| | | | |
|---|---|---|---|
| – Umyvadlová baterie 100 CoolStart s plnou pákou s odtokovou soupravou Push-Open | chrom | 32503000 | 314,50 |

| | | | |
|---|---|---|---|
| **Umyvadlová baterie 100 CoolStart s plnou pákou s odtokovou soupravou Push-Open** | chrom | 32503000 | 314,50 |



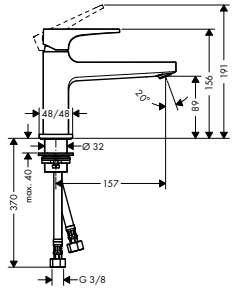


- obsahuje: páková umyvadlová baterie, odtoková souprava
- ComfortZone 100
- výtok 157 mm
- druh proudu: normální proud
- maximální průtok při 0,3 MPa: 5 l / min
- keramická kartuše
- nastavitelné omezení teploty
- vhodné pro průtokový ohřívač
- odtoková souprava Push-Open G 1¼
- materiál odtokové soupravy: kov
- způsob připojení: převlečné matky G ⅜
- rozměr přívodů: DN15
- studená voda v poloze uprostřed

AirPower · EcoSmart · Comfort Zone · Quick Clean · CoolStart

**alternativní velikosti:**

| | | | |
|---|---|---|---|
| – Umyvadlová baterie 100 s plnou pákou a odtokovou soupravou Push-Open | chrom | 32502000 | 308,10 |

| | Povrch. úprava | Obj.č. | EUR |
|---|---|---|---|



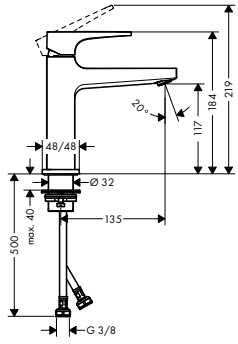


DESIGN AWARD 2020 · DESIGN AWARD 2017 · reddot award 2017 winner · reddot winner 2020 · reddot winner 2021

## Umyvadlová baterie 110 s plnou pákou a odtokovou soupravou Push-Open

- obsahuje: páková umyvadlová baterie, odtoková souprava
- ComfortZone 110
- výtok 135 mm
- druh proudu: normální proud
- maximální průtok při 0,3 MPa: 5 l / min
- keramická kartuše
- nastavitelné omezení teploty
- vhodné pro průtokový ohřívač
- odtoková souprava Push-Open G 1¼
- materiál odtokové soupravy: kov
- způsob připojení: převlečné matky G ⅜
- rozměr přívodů: DN15

| | Povrch. úprava | Obj.č. | EUR |
|---|---|---|---|
| | chrom | 32507000 | 327,30 |
| | kartáčovaný bronz | 32507140 | 491,00 |
| | kartáčovaný černý chrom | 32507340 | 491,00 |
| | matná černá | 32507670 | 458,20 |
| | matná bílá | 32507700 | 458,20 |
| | leštěný vzhled zlata | 32507990 | 491,00 |

AirPower · EcoSmart · Comfort Zone · Quick Clean

**alternativní velikosti:**

| | | | |
|---|---|---|---|
| – Páková umyvadlová baterie 110 s plnou pákou a odtokovou soupravou s táhlem | chrom | 32506000 | 320,90 |
| – Páková umyvadlová baterie 110 CoolStart s plnou pákou a odtokovou soupravou Push-Open | chrom | 32508000 | 333,70 |



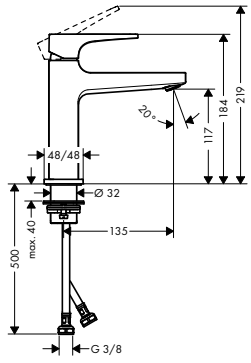


## Páková umyvadlová baterie 110 CoolStart s plnou pákou a odtokovou soupravou Push-Open

| | | | |
|---|---|---|---|
| | chrom | 32508000 | 333,70 |

AirPower · EcoSmart · Comfort Zone · Quick Clean · CoolStart

- obsahuje: páková umyvadlová baterie, odtoková souprava
- ComfortZone 110
- výtok 135 mm
- druh proudu: normální proud
- maximální průtok při 0,3 MPa: 5 l / min
- keramická kartuše
- nastavitelné omezení teploty
- vhodné pro průtokový ohřívač
- odtoková souprava Push-Open G 1¼
- materiál odtokové soupravy: kov
- způsob připojení: převlečné matky G ⅜
- rozměr přívodů: DN15
- studená voda v poloze uprostřed

**alternativní velikosti:**

| | | | |
|---|---|---|---|
| – Páková umyvadlová baterie 110 s plnou pákou a odtokovou soupravou s táhlem | chrom | 32506000 | 320,90 |
| – Umyvadlová baterie 110 s plnou pákou a odtokovou soupravou Push-Open | chrom | 32507000 | 327,30 |
| | kartáčovaný bronz | 32507140 | 491,00 |
| | kartáčovaný černý chrom | 32507340 | 491,00 |
| | matná černá | 32507670 | 458,20 |
| | matná bílá | 32507700 | 458,20 |
| | leštěný vzhled zlata | 32507990 | 491,00 |

Míry na rozměrových náčrtech jsou v mm.

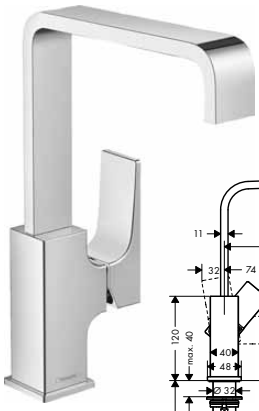

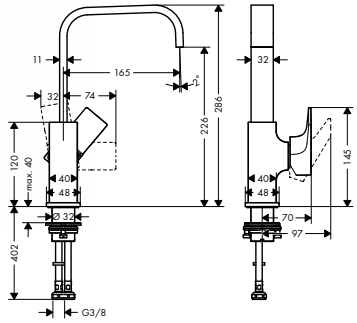


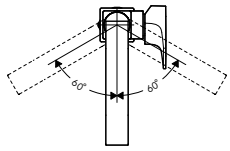


## Umyvadlová baterie 230 s plnou pákou a odtokovou soupravou Push-Open

- obsahuje: páková umyvadlová baterie, odtoková souprava
- ComfortZone 230
- výtok 165 mm
- rozsah otáčení 120°
- druh proudu: normální proud
- maximální průtok při 0,3 MPa: 5 l / min
- keramická kartuše
- nastavitelné omezení teploty
- vhodné pro průtokový ohřívač
- odtoková souprava Push-Open G 1¼
- materiál odtokové soupravy: kov
- způsob připojení: převlečné matky G ⅜
- rozměr přívodů: DN15
- pozice páky na boku - není vhodné pro umývadlové mísy

| Povrch. úprava | Obj.č. | EUR |
|---|---|---|
| chrom | 32511000 | 449,20 |
| kartáčovaný bronz | 32511140 | 673,70 |
| kartáčovaný černý | 32511340 | 673,70 |
| chrom | | |
| matná černá | 32511670 | 628,80 |
| matná bílá | 32511700 | 628,80 |
| leštěný vzhled zlata | 32511990 | 673,70 |

AirPower EcoSmart Comfort Zone

**alternativní velikosti:**

- Umyvadlová baterie 230 s třmenovou pákou a odtokovou soupravou Push-Open

| | | |
|---|---|---|
| chrom | 74511000 | 474,90 |



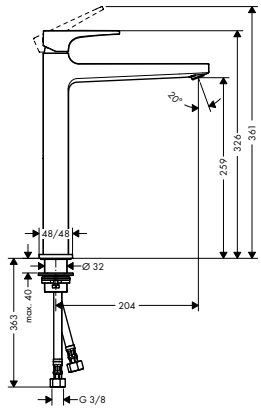


## Baterie 260 s plnou pákou, pro umyvadlové mísy, s odtokovou soupravou Push-Open

- obsahuje: páková umyvadlová baterie, odtoková souprava
- ComfortZone 260
- výtok 204 mm
- druh proudu: normální proud
- maximální průtok při 0,3 MPa: 5 l / min
- keramická kartuše
- nastavitelné omezení teploty
- vhodné pro průtokový ohřívač
- odtoková souprava Push-Open G 1¼
- materiál odtokové soupravy: kov
- způsob připojení: převlečné matky G ⅜
- rozměr přívodů: DN15

| | | |
|---|---|---|
| chrom | 32512000 | 462,00 |
| kartáčovaný bronz | 32512140 | 692,90 |
| kartáčovaný černý | 32512340 | 692,90 |
| chrom | | |
| matná černá | 32512670 | 646,70 |
| matná bílá | 32512700 | 646,70 |
| leštěný vzhled zlata | 32512990 | 692,90 |

AirPower EcoSmart Comfort Zone Quick Clean



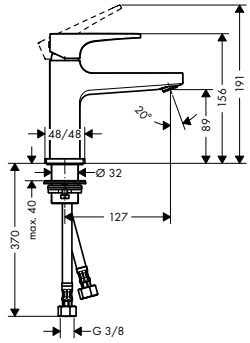


## Baterie 100 s třmenovou pákou, pro umývátka, s odtokovou soupravou Push-Open

- obsahuje: páková umyvadlová baterie, odtoková souprava
- ComfortZone 100
- výtok 127 mm
- druh proudu: normální proud
- maximální průtok při 0,3 MPa: 5 l / min
- keramická kartuše
- nastavitelné omezení teploty
- vhodné pro průtokový ohřívač
- odtoková souprava Push-Open G 1¼
- materiál odtokové soupravy: kov
- způsob připojení: převlečné matky G ⅜
- rozměr přívodů: DN15

| | | |
|---|---|---|
| chrom | 74500000 | 327,30 |

AirPower EcoSmart Comfort Zone Quick Clean

Míry na rozměrových náčrtech jsou v mm.

Technická specifikace výrobků a měrné jednotky mohou být změněny.

| | Povrch. úprava | Obj.č. | EUR |
|---|---|---|---|



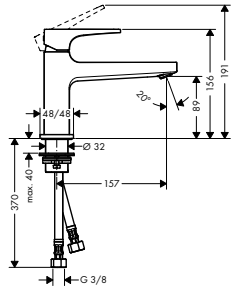


## Umyvadlová baterie 100 s třmenovou pákou a odtokovou soupravou Push-Open

- obsahuje: páková umyvadlová baterie, odtoková souprava
- ComfortZone 100
- výtok 157 mm
- druh proudu: normální proud
- maximální průtok při 0,3 MPa: 5 l / min
- keramická kartuše
- nastavitelné omezení teploty
- vhodné pro průtokový ohřívač
- odtoková souprava Push-Open G 1¼
- materiál odtokové soupravy: kov
- způsob připojení: převlečné matky G ⅜
- rozměr přívodů: DN15

| | | | |
|---|---|---|---|
| chrom | 74502000 | 333,70 | |

AirPower · EcoSmart · Comfort Zone · Quick Clean



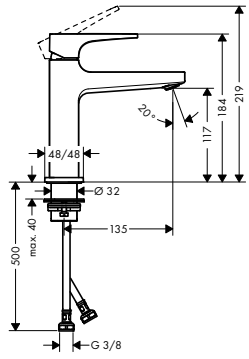


## Umyvadlová baterie 110 s třmenovou pákou a odtokovou soupravou Push-Open

- obsahuje: páková umyvadlová baterie, odtoková souprava
- ComfortZone 110
- výtok 135 mm
- druh proudu: normální proud
- maximální průtok při 0,3 MPa: 5 l / min
- keramická kartuše
- nastavitelné omezení teploty
- vhodné pro průtokový ohřívač
- odtoková souprava Push-Open G 1¼
- materiál odtokové soupravy: kov
- způsob připojení: převlečné matky G ⅜
- rozměr přívodů: DN15

| | | | |
|---|---|---|---|
| chrom | 74507000 | 359,20 | |

AirPower · EcoSmart · Comfort Zone · Quick Clean

**alternativní velikosti:**

- Umyvadlová baterie 110 s třmenovou pákou a odtokovou soupravou s táhlem

| | | |
|---|---|---|
| chrom | 74506000 | 353,10 |

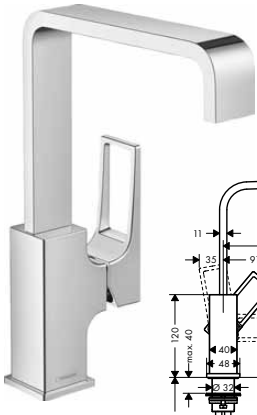

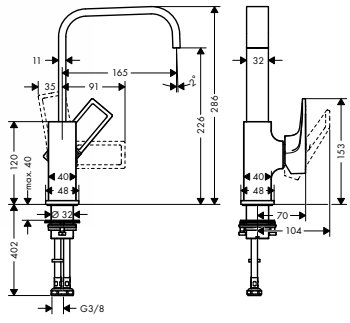


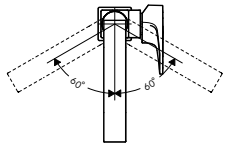


## Umyvadlová baterie 230 s třmenovou pákou a odtokovou soupravou Push-Open

- obsahuje: páková umyvadlová baterie, odtoková souprava
- ComfortZone 230
- výtok 165 mm
- rozsah otáčení 120°
- druh proudu: normální proud
- maximální průtok při 0,3 MPa: 5 l / min
- keramická kartuše
- nastavitelné omezení teploty
- vhodné pro průtokový ohřívač
- odtoková souprava Push-Open G 1¼
- materiál odtokové soupravy: kov
- způsob připojení: převlečné matky G ⅜
- rozměr přívodů: DN15
- pozice páky na boku - není vhodné pro umývadlové mísy

| | | | |
|---|---|---|---|
| chrom | 74511000 | 474,90 | |

AirPower · EcoSmart · Comfort Zone

**alternativní velikosti:**

- Umyvadlová baterie 230 s plnou pákou a odtokovou soupravou Push-Open

| | | |
|---|---|---|
| chrom | 32511000 | 449,20 |
| kartáčovaný bronz | 32511140 | 673,70 |
| kartáčovaný černý chrom | 32511340 | 673,70 |
| matná černá | 32511670 | 628,80 |
| matná bílá | 32511700 | 628,80 |
| leštěný vzhled zlata | 32511990 | 673,70 |

Míry na rozměrových náčrtech jsou v mm.

| | Povrch. úprava | Obj.č. | EUR |
|---|---|---|---|

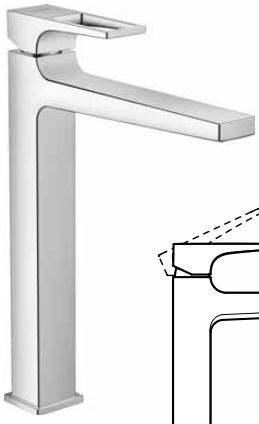

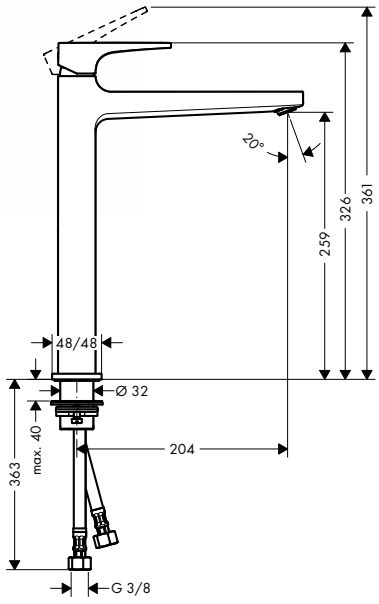


## Baterie 260 s třmenovou pákou, pro umyvadlové mísy, s odtokovou soupravou Push-Open

- obsahuje: páková umyvadlová baterie, odtoková souprava
- ComfortZone 260
- výtok 204 mm
- druh proudu: normální proud
- maximální průtok při 0,3 MPa: 5 l / min
- keramická kartuše
- nastavitelné omezení teploty
- vhodné pro průtokový ohřívač
- odtoková souprava Push-Open G 1¼
- materiál odtokové soupravy: kov
- způsob připojení: převlečné matky G ⅜
- rozměr přívodů: DN15

| | | |
|---|---|---|
| chrom | 74512000 | 487,60 |

AirPower · EcoSmart · Comfort Zone · Quick Clean



DESIGN AWARD 2020

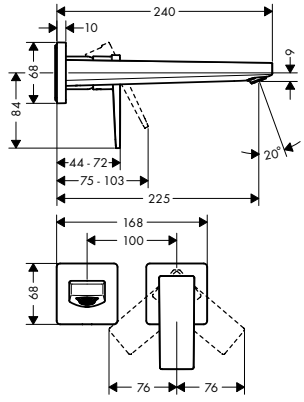


## Umyvadlová baterie s plnou pákou pod omítku, s výtokem 225 mm

- obsahuje: páková umyvadlová baterie pod omítku, pro montáž na stěnu, odtoková souprava
- výtok 225 mm
- druh proudu: normální proud
- maximální průtok při 0,3 MPa: 5 l / min
- keramická kartuše
- nastavitelné omezení teploty
- vhodné pro průtokový ohřívač
- neuzavíratelná odtoková souprava
- materiál odtokové soupravy: kov
- způsob připojení: základní těleso
- rozměr přívodů: DN15
- rukojeť je možné umístit vpravo nebo vlevo, podle instalace základního tělesa

| | | |
|---|---|---|
| chrom | 32526000 | 410,70 |
| kartáčovaný bronz | 32526140 | 616,00 |
| kartáčovaný černý | 32526340 | 616,00 |
| chrom matná černá | 32526670 | 574,90 |
| matná bílá | 32526700 | 574,90 |
| leštěný vzhled zlata | 32526990 | 616,00 |

AirPower · EcoSmart · Quick Clean

**varianty velikosti k dispozici:**

- Umyvadlová baterie s plnou pákou, pod omítku, s výtokem 165 mm

| | | |
|---|---|---|
| chrom | 32525000 | 385,00 |

**k instalaci nutné:**

- Základní těleso pro pákovou umyvadlovou baterii pod omítku

| | | |
|---|---|---|
| | 13622180 | 247,90 |



Míry na rozměrových náčrtech jsou v mm.

Technická specifikace výrobků a měrné jednotky mohou být změněny.

| | Povrch. úprava | Obj.č. | EUR |
|---|---|---|---|
|  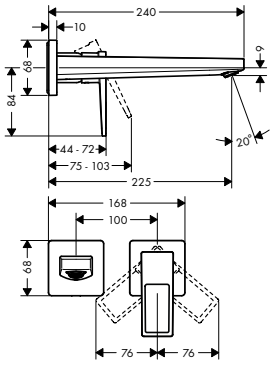  | | | |
| **Páková umyvadlová baterie s třmenovou rukojetí pod omítku, montáž na stěnu, s výtokem 225 mm**<br>– obsahuje: páková umyvadlová baterie pod omítku, pro montáž na stěnu, odtoková souprava<br>– výtok 225 mm<br>– druh proudu: normální proud<br>– maximální průtok při 0,3 MPa: 5 l / min<br>– keramická kartuše<br>– nastavitelné omezení teploty<br>– vhodné pro průtokový ohřívač<br>– neuzavíratelná odtoková souprava<br>– materiál odtokové soupravy: kov<br>– způsob připojení: základní těleso<br>– rozměr přívodů: DN15<br>– rukojeť je možné umístit vpravo nebo vlevo, podle instalace základního tělesa | chrom | 74526000 | 436,50 |
| **varianty velikosti k dispozici:**<br>– Umyvadlová baterie s třmenovou pákou pod omítku, s výtokem 165 mm | chrom | 74525000 | 410,70 |
| **k instalaci nutné:**<br>– Základní těleso pro pákovou umyvadlovou baterii pod omítku | | 13622180 | 247,90 |
|  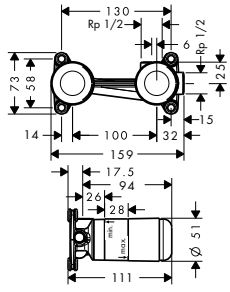  | | | |
| **Základní těleso pro pákovou umyvadlovou baterii pod omítku**<br>– hloubka instalace: 44 - 72 mm<br>– umístění mísicího systému je možné volitelně nalevo nebo napravo od výtoku<br>– s odhlučněním<br>– rozměr přívodů: DN15 | | 13622180 | 247,90 |
| **volitelné doplňky:**<br>– Prodlužovací sada 2,5 cm | | 31971000 | 126,80 |
|  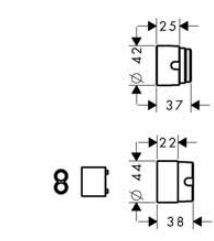  | | | |
| **Prodlužovací sada 2,5 cm**<br>– délka prodloužení: 25 mm | | 31971000 | 126,80 |

Míry na rozměrových náčrtech jsou v mm.

| | Povrch. úprava | Obj.č. | EUR |
|---|---|---|---|



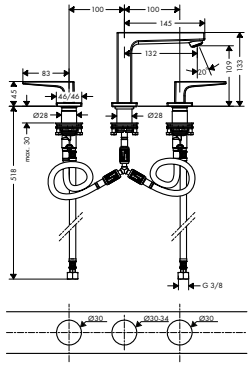

## Tříotvorová umyvadlová baterie 110 s plnými pákami a odtokovou soupravou Push-Open

- obsahuje: 3-otvorová umyvadlová armatura, odtoková souprava
- ComfortZone 110
- výtok 132 mm
- maximální průtok při 0,3 MPa: 5 l / min
- s keramickými ventily pro teplou a studenou vodu 90°
- vhodné pro průtokový ohřívač
- odtoková souprava Push-Open G 1¼
- materiál odtokové soupravy: kov
- způsob připojení: převlečné matky G ⅜
- rozměr přívodů: DN15

| | | | |
|---|---|---|---|
| | chrom | 32514000 | 430,00 |

AirPower · EcoSmart · Comfort Zone · Quick Clean

**alternativní velikosti:**

| | | | |
|---|---|---|---|
| – Tříotvorová umyvadlová baterie 110 s třmenovými pákami a odtokovou soupravou Push-Open | chrom | 74514000 | 455,80 |



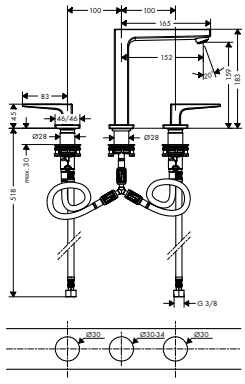

## Tříotvorová umyvadlová baterie 160 s plnými pákami a odtokovou soupravou Push-Open

- obsahuje: 3-otvorová umyvadlová armatura, odtoková souprava
- ComfortZone 160
- výtok 152 mm
- maximální průtok při 0,3 MPa: 5 l / min
- s keramickými ventily pro teplou a studenou vodu 90°
- vhodné pro průtokový ohřívač
- odtoková souprava Push-Open G 1¼
- materiál odtokové soupravy: kov
- způsob připojení: převlečné matky G ⅜
- rozměr přívodů: DN15

| | | | |
|---|---|---|---|
| | chrom | 32515000 | 449,20 |
| | kartáčovaný bronz | 32515140 | 673,70 |
| | kartáčovaný černý chrom | 32515340 | 673,70 |
| | matná černá | 32515670 | 628,80 |
| | matná bílá | 32515700 | 628,80 |
| | leštěný vzhled zlata | 32515990 | 673,70 |

AirPower · EcoSmart · Comfort Zone · Quick Clean

**alternativní velikosti:**

| | | | |
|---|---|---|---|
| – Tříotvorová umyvadlová baterie 160 s třmenovými pákami a odtokovou soupravou Push-Open | chrom | 74515000 | 474,90 |



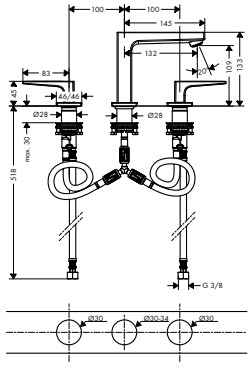

## Tříotvorová umyvadlová baterie 110 s třmenovými pákami a odtokovou soupravou Push-Open

- obsahuje: 3-otvorová umyvadlová armatura, odtoková souprava
- ComfortZone 110
- výtok 132 mm
- maximální průtok při 0,3 MPa: 5 l / min
- s keramickými ventily pro teplou a studenou vodu 90°
- vhodné pro průtokový ohřívač
- odtoková souprava Push-Open G 1¼
- materiál odtokové soupravy: kov
- způsob připojení: převlečné matky G ⅜
- rozměr přívodů: DN15

| | | | |
|---|---|---|---|
| | chrom | 74514000 | 455,80 |

AirPower · EcoSmart · Comfort Zone · Quick Clean

**alternativní velikosti:**

| | | | |
|---|---|---|---|
| – Tříotvorová umyvadlová baterie 110 s plnými pákami a odtokovou soupravou Push-Open | chrom | 32514000 | 430,00 |



Míry na rozměrových náčrtech jsou v mm.

| | Povrch. úprava | Obj.č. | EUR |
|---|---|---|---|



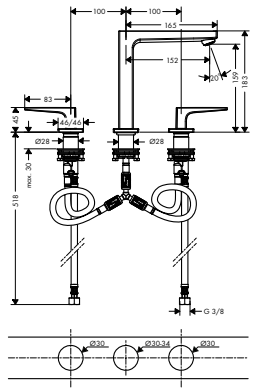


## Třítovorová umyvadlová baterie 160 s třmenovými pákami a odtokovou soupravou Push-Open

- obsahuje: 3-otvorová umyvadlová armatura, odtoková souprava
- ComfortZone 160
- výtok 152 mm
- maximální průtok při 0,3 MPa: 5 l / min
- s keramickými ventily pro teplou a studenou vodu 90°
- vhodné pro průtokový ohřívač
- odtoková souprava Push-Open G 1¼
- materiál odtokové soupravy: kov
- způsob připojení: převlečné matky G ⅜
- rozměr přívodů: DN15

| | | | |
|---|---|---|---|
| | chrom | 74515000 | 474,90 |

AirPower · EcoSmart · Comfort Zone · Quick Clean

**alternativní velikosti:**

- Třítovorová umyvadlová baterie 160 s plnými pákami a odtokovou soupravou Push-Open

| | | |
|---|---|---|
| chrom | 32515000 | 449,20 |
| kartáčovaný bronz | 32515140 | 673,70 |
| kartáčovaný černý chrom | 32515340 | 673,70 |
| matná černá | 32515670 | 628,80 |
| matná bílá | 32515700 | 628,80 |
| leštěný vzhled zlata | 32515990 | 673,70 |

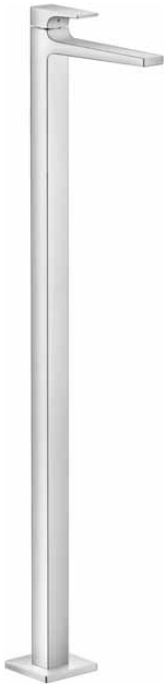

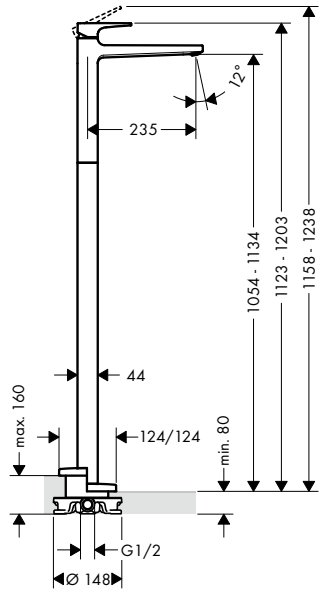


## Umyvadlová baterie s plnou pákou, k postavení na podlahu, bez odtokové soupravy

- výtok 235 mm
- druh proudu: normální proud
- maximální průtok při 0,3 MPa: 5 l / min
- keramická kartuše
- nastavitelné omezení teploty
- vhodné pro průtokový ohřívač
- způsob připojení: základní těleso
- rozměr přívodů: DN15

| | | | |
|---|---|---|---|
| | chrom | 32530000 | 1.347,40 |

AirPower · EcoSmart · Quick Clean

**alternativní velikosti:**

- Umyvadlová baterie s třmenovou pákou, k postavení na podlahu, bez odtokové soupravy

| | | |
|---|---|---|
| chrom | 74530000 | 1.373,00 |

**k instalaci nutné:**

- Základní těleso pro baterie volně stojící na podlaze

| | | |
|---|---|---|
| | 10452180 | 516,60 |

**volitelné doplňky:**

- Těsnění pro základní těleso baterie volně stojící na podlaze

| | | |
|---|---|---|
| | 96441000 | 143,10 |

iF DESIGN AWARD 2017

Míry na rozměrových náčrtech jsou v mm.



Technická specifikace výrobků a měrné jednotky mohou být změněny.

| | Povrch. úprava | Obj.č. | EUR |
|---|---|---|---|



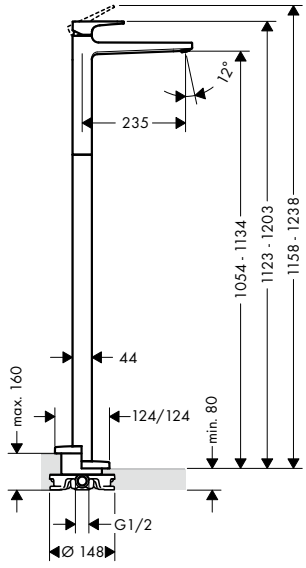


## Umyvadlová baterie s třmenovou pákou, k postavení na podlahu, bez odtokové soupravy

chrom 74530000 1.373,00

AirPower EcoSmart Quick Clean

- výtok 235 mm
- druh proudu: normální proud
- maximální průtok při 0,3 MPa: 5 l / min
- keramická kartuše
- nastavitelné omezení teploty
- vhodné pro průtokový ohřívač
- způsob připojení: základní těleso
- rozměr přívodů: DN15

**alternativní velikosti:**

- Umyvadlová baterie s plnou pákou, k postavení na podlahu, bez odtokové soupravy — chrom — 32530000 — 1.347,40

**k instalaci nutné:**

- Základní těleso pro baterie volně stojící na podlaze — 10452180 — 516,60

**volitelné doplňky:**

- Těsnění pro základní těleso baterie volně stojící na podlaze — 96441000 — 143,10



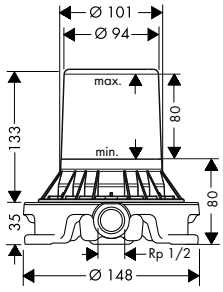


## Základní těleso pro baterie volně stojící na podlaze

10452180 516,60

- k instalaci na hrubou podlahu
- vhodné pro vanové baterie, vanové výtoky a umyvadlové baterie volně stojící na podlaze
- rozměr přívodů: DN15

**volitelné doplňky:**

- Těsnění pro základní těleso baterie volně stojící na podlaze — 96441000 — 143,10



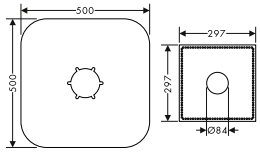


## Těsnění pro základní těleso baterie volně stojící na podlaze

96441000 143,10

## Bidet



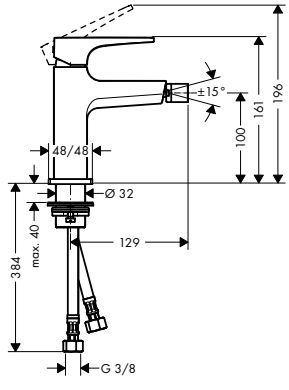


## Bidetová baterie s plnou pákou a odtokovou soupravou Push-Open

| | | |
|---|---|---|
| chrom | 32520000 | 423,60 |
| kartáčovaný bronz | 32520140 | 635,30 |
| kartáčovaný černý | 32520340 | 635,30 |
| chrom | | |
| matná černá | 32520670 | 592,90 |
| matná bílá | 32520700 | 592,90 |
| leštěný vzhled zlata | 32520990 | 635,30 |

AirPower

- obsahuje: páková bidetová baterie, odtoková souprava
- výtok 129 mm
- kulový kloub – perlátor
- druh proudu: laminární proud
- maximální průtok při 0,3 MPa: 7,2 l / min
- keramická kartuše
- nastavitelné omezení teploty
- vhodné pro průtokový ohřívač
- materiál odtokové soupravy: kov
- způsob připojení: převlečné matky G ⅜
- rozměr přívodů: DN15

**alternativní velikosti:**

- Bidetová baterie s třmenovou pákou a odtokovou soupravou Push-Open — chrom — 74520000 — 449,20



Míry na rozměrových náčrtech jsou v mm.

Technická specifikace výrobků a měrné jednotky mohou být změněny.

| | Povrch. úprava | Obj.č. | EUR |
|---|---|---|---|



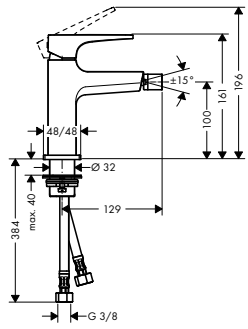


## Bidetová baterie s třmenovou pákou a odtokovou soupravou Push-Open

- obsahuje: páková bidetová baterie, odtoková souprava
- výtok 129 mm
- kulový kloub – perlátor
- druh proudu: laminární proud
- maximální průtok při 0,3 MPa: 7,2 l / min
- keramická kartuše
- nastavitelné omezení teploty
- vhodné pro průtokový ohřívač
- materiál odtokové soupravy: kov
- způsob připojení: převlečné matky G ⅜
- rozměr přívodů: DN15

| | | | |
|---|---|---|---|
| | chrom | 74520000 | 449,20 |

**alternativní velikosti:**

- Bidetová baterie s plnou pákou a odtokovou soupravou Push-Open

| | | |
|---|---|---|
| chrom | 32520000 | 423,60 |
| kartáčovaný bronz | 32520140 | 635,30 |
| kartáčovaný černý | 32520340 | 635,30 |
| chrom matná černá | 32520670 | 592,90 |
| matná bílá | 32520700 | 592,90 |
| leštěný vzhled zlata | 32520990 | 635,30 |



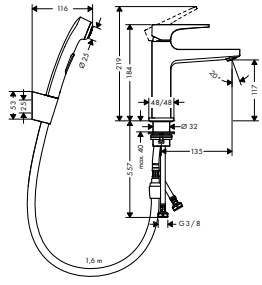


## Umyvadlová baterie s plnou pákou, ruční sprchou Bidette a sprchovou hadicí 160 cm

- obsahuje: páková umyvadlová baterie, ruční sprcha Bidette, sprchový držák, sprchová hadice, odtoková souprava
- ComfortZone 110
- výtok 135 mm
- maximální průtok při 0,3 MPa: 5 l / min
- keramická kartuše
- nastavitelné omezení teploty
- vhodné pro průtokový ohřívač
- odtoková souprava Push-Open G 1¼
- materiál odtokové soupravy: kov
- způsob připojení: převlečné matky G ⅜
- rozměr přívodů: DN15

| | | |
|---|---|---|
| chrom | 32522000 | 430,00 |



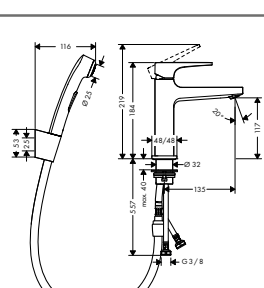


## Umyvadlová baterie s třmenovou pákou, ruční sprchou Bidette a sprchovou hadicí 160 cm

- obsahuje: páková umyvadlová baterie, ruční sprcha Bidette, sprchový držák, sprchová hadice, odtoková souprava
- ComfortZone 110
- výtok 135 mm
- maximální průtok při 0,3 MPa: 5 l / min
- keramická kartuše
- nastavitelné omezení teploty
- vhodné pro průtokový ohřívač
- odtoková souprava Push-Open G 1¼
- materiál odtokové soupravy: kov
- způsob připojení: převlečné matky G ⅜
- rozměr přívodů: DN15

| | | |
|---|---|---|
| chrom | 74522000 | 455,80 |

Míry na rozměrových náčrtech jsou v mm.

## Vana

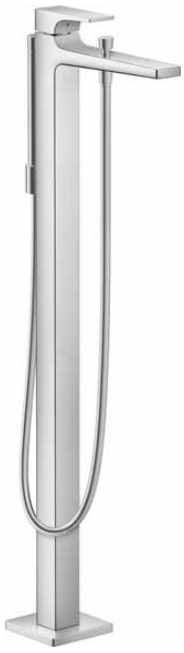

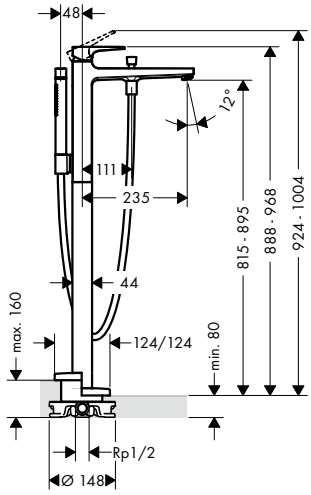


| | Povrch. úprava | Obj.č. | EUR |
|---|---|---|---|
| **Vanová baterie k postavení na podlahu s plnou pákou** | chrom | 32532000 | 1.989,00 |
| | kartáčovaný bronz | 32532140 | 2.983,40 |
| | kartáčovaný černý | 32532340 | 2.983,40 |
| | chrom matná černá | 32532670 | 2.784,50 |
| | matná bílá | 32532700 | 2.784,50 |
| | leštěný vzhled zlata | 32532990 | 2.983,40 |

- obsahuje: páková vanová baterie stojící na podlaze, tyčová ruční sprcha, sprchová hadice, sprchový držák
- výtok 235 mm
- způsob připojení: základní těleso
- druh proudu baterie: normální proud
- druh proudu ruční sprchy: Rain, MonoRain
- maximální průtok při 0,3 MPa: 20 l / min
- průtok vanovým výtokem (při 0,3 MPa): 20 l / min
- minimální provozní tlak: 0,1 MPa
- maximální provozní tlak: 1,0 MPa
- keramická kartuše
- nastavitelné omezení teploty
- automatické zpětné přepínání
- zpětný ventil
- rozměr přívodů: DN15

**alternativní velikosti:**

| | | | |
|---|---|---|---|
| – Páková vanová baterie k postavení na podlahu s třmenovou pákou | chrom | 74532000 | 2.014,50 |

**k instalaci nutné:**

| | | | |
|---|---|---|---|
| – Základní těleso pro baterie volně stojící na podlaze | | 10452180 | 516,60 |

**volitelné doplňky:**

| | | | |
|---|---|---|---|
| – Těsnění pro základní těleso baterie volně stojící na podlaze | | 96441000 | 143,10 |

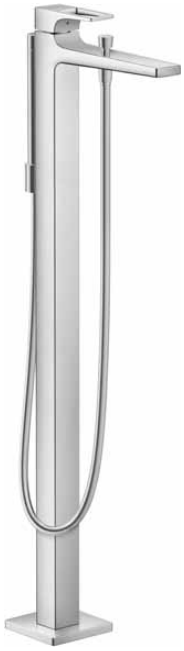

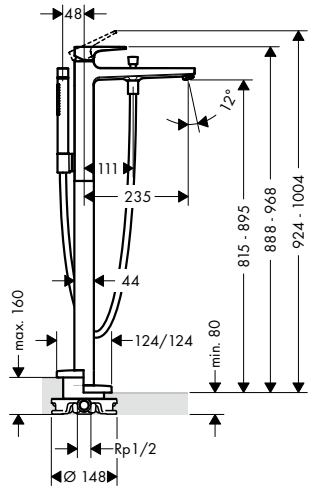


| | Povrch. úprava | Obj.č. | EUR |
|---|---|---|---|
| **Páková vanová baterie k postavení na podlahu s třmenovou pákou** | chrom | 74532000 | 2.014,50 |

- obsahuje: páková vanová baterie stojící na podlaze, tyčová ruční sprcha, sprchová hadice, sprchový držák
- výtok 235 mm
- způsob připojení: základní těleso
- druh proudu baterie: normální proud
- druh proudu ruční sprchy: Rain, MonoRain
- průtok vanovým výtokem (při 0,3 MPa): 20 l / min
- průtok přívodem k ruční sprše (při 0,3 MPa): 14 l / min
- minimální provozní tlak: 0,1 MPa
- maximální provozní tlak: 1,0 MPa
- keramická kartuše
- nastavitelné omezení teploty
- automatické zpětné přepínání
- zpětný ventil
- rozměr přívodů: DN15

**alternativní velikosti:**

| | | | |
|---|---|---|---|
| – Vanová baterie k postavení na podlahu s plnou pákou | chrom | 32532000 | 1.989,00 |
| | kartáčovaný bronz | 32532140 | 2.983,40 |
| | kartáčovaný černý | 32532340 | 2.983,40 |
| | chrom matná černá | 32532670 | 2.784,50 |
| | matná bílá | 32532700 | 2.784,50 |
| | leštěný vzhled zlata | 32532990 | 2.983,40 |

**k instalaci nutné:**

| | | | |
|---|---|---|---|
| – Základní těleso pro baterie volně stojící na podlaze | | 10452180 | 516,60 |

**volitelné doplňky:**

| | | | |
|---|---|---|---|
| – Těsnění pro základní těleso baterie volně stojící na podlaze | | 96441000 | 143,10 |



Míry na rozměrových náčrtech jsou v mm.

| | Povrch. úprava | Obj.č. | EUR |
|---|---|---|---|
|  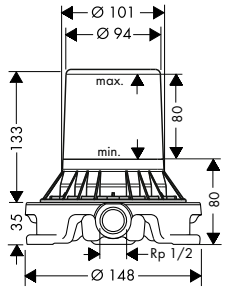 | | | |
| **Základní těleso pro baterie volně stojící na podlaze**<br>– k instalaci na hrubou podlahu<br>– vhodné pro vanové baterie, vanové výtoky a umyvadlové baterie volně stojící na podlaze<br>– rozměr přívodů: DN15 | | 10452180 | 516,60 |
| **volitelné doplňky:** | | | |
| – Těsnění pro základní těleso baterie volně stojící na podlaze | | 96441000 | 143,10 |
|  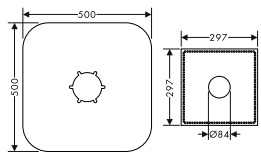 | | | |
| **Těsnění pro základní těleso baterie volně stojící na podlaze** | | 96441000 | 143,10 |
|  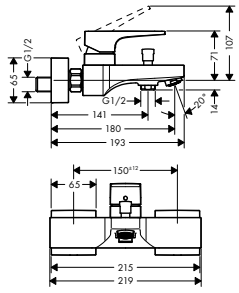 | | | |
| **Vanová baterie na stěnu s plnou pákou**<br>– výtok 180 mm<br>– způsob připojení: etážky<br>– rozteč středů: 150 mm ± 12 mm<br>– druh proudu baterie: normální proud<br>– průtok vanovým výtokem (při 0,3 MPa): 22 l / min<br>– průtok přívodem k ruční sprše (při 0,3 MPa): 16 l / min<br>– minimální provozní tlak: 0,1 MPa<br>– maximální provozní tlak: 1,0 MPa<br>– keramická kartuše<br>– nastavitelné omezení teploty<br>– automatické zpětné přepínání<br>– s vestavěnou bezpečnostní kombinací EN1717<br>– vhodné pro průtokový ohřívač<br>– rozměr přívodů: DN15 | chrom<br>kartáčovaný bronz<br>kartáčovaný černý chrom<br>matná černá<br>matná bílá<br>leštěný vzhled zlata | 32540000<br>32540140<br>32540340<br>32540670<br>32540700<br>32540990 | 398,10<br>596,90<br>596,90<br>557,20<br>557,20<br>596,90 |
| **alternativní velikosti:** | | | |
| – Vanová baterie na stěnu s třmenovou pákou | chrom | 74540000 | 423,60 |

Míry na rozměrových náčrtech jsou v mm.



Technická specifikace výrobků a měrné jednotky mohou být změněny.

| | Povrch. úprava | Obj.č. | EUR |
|---|---|---|---|



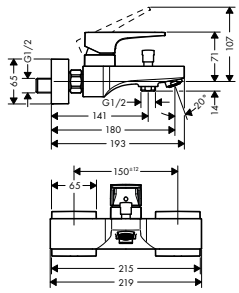


## Vanová baterie na stěnu s třmenovou pákou

chrom 74540000 423,60

- výtok 180 mm
- způsob připojení: etážky
- rozteč středů: 150 mm ± 12 mm
- druh proudu baterie: normální proud
- průtok vanovým výtokem (při 0,3 MPa): 22 l / min
- průtok přívodem k ruční sprše (při 0,3 MPa): 16 l / min
- minimální provozní tlak: 0,1 MPa
- maximální provozní tlak: 1,0 MPa
- keramická kartuše
- nastavitelné omezení teploty
- automatické zpětné přepínání
- s vestavěnou bezpečnostní kombinací EN1717
- s odhlučněním
- vhodné pro průtokový ohřívač
- rozměr přívodů: DN15

**alternativní velikosti:**

| | | | |
|---|---|---|---|
| – Vanová baterie na stěnu s plnou pákou | chrom | 32540000 | 398,10 |
| | kartáčovaný bronz | 32540140 | 596,90 |
| | kartáčovaný černý chrom | 32540340 | 596,90 |
| | matná černá | 32540670 | 557,20 |
| | matná bílá | 32540700 | 557,20 |
| | leštěný vzhled zlata | 32540990 | 596,90 |



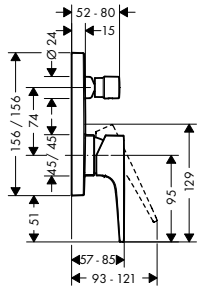


## Vanová baterie pod omítku s plnou pákou

chrom 32545000 269,60
kartáčovaný bronz 32545140 404,30
kartáčovaný černý chrom 32545340 404,30
matná černá 32545670 377,40
matná bílá 32545700 377,40
leštěný vzhled zlata 32545990 404,30

- způsob připojení: základní těleso
- průtok horním výstupem: 21 l / min
- průtok dolním výstupem: 29 l / min
- minimální provozní tlak: 0,1 MPa
- maximální provozní tlak: 1,0 MPa
- keramická kartuše
- nastavitelné omezení teploty
- automatické zpětné přepínání
- s odhlučněním

**alternativní velikosti:**

| | | | |
|---|---|---|---|
| – Vanová baterie pod omítku s plnou pákou a zabudovanou bezpečnostní kombinací podle EN1717 | chrom | 32546000 | 385,00 |
| | kartáčovaný bronz | 32546140 | 577,40 |
| | kartáčovaný černý chrom | 32546340 | 577,40 |
| | matná černá | 32546670 | 538,90 |
| | matná bílá | 32546700 | 538,90 |
| | leštěný vzhled zlata | 32546990 | 577,40 |
| – Vanová baterie pod omítku s třmenovou pákou | chrom | 74545000 | 295,40 |

**k instalaci nutné:**

| | | | |
|---|---|---|---|
| – Základní těleso iBox universal | | 01800180 | 147,00 |

**volitelné doplňky:**

| | | | |
|---|---|---|---|
| – Prodlužovací rozeta | chrom | 13593000 | 52,70 |
| | kartáčovaný bronz | 13593140 | 79,00 |
| | kartáčovaný černý chrom | 13593340 | 79,00 |
| | matná černá | 13593670 | 73,70 |
| | matná bílá | 13593700 | 73,70 |
| | leštěný vzhled zlata | 13593990 | 79,00 |



Míry na rozměrových náčrtech jsou v mm.

| | Povrch. úprava | Obj.č. | EUR |
|---|---|---|---|
|  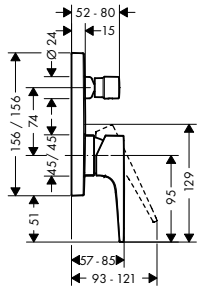  | | | |
| **Vanová baterie pod omítku s třmenovou pákou**<br>– způsob připojení: základní těleso<br>– průtok horním výstupem: 21 l / min<br>– průtok dolním výstupem: 29 l / min<br>– minimální provozní tlak: 0,1 MPa<br>– maximální provozní tlak: 1,0 MPa<br>– keramická kartuše<br>– nastavitelné omezení teploty<br>– automatické zpětné přepínání<br>– s odhlučněním | chrom | 74545000 | 295,40 |
| **alternativní velikosti:** | | | |
| – Vanová baterie pod omítku s třmenovou pákou a zabudovanou bezpečnostní kombinací podle EN1717 | chrom | 74546000 | 410,60 |
| – Vanová baterie pod omítku s plnou pákou | chrom | 32545000 | 269,60 |
| | kartáčovaný bronz | 32545140 | 404,30 |
| | kartáčovaný černý chrom | 32545340 | 404,30 |
| | matná černá | 32545670 | 377,40 |
| | matná bílá | 32545700 | 377,40 |
| | leštěný vzhled zlata | 32545990 | 404,30 |
| **k instalaci nutné:** | | | |
| – Základní těleso iBox universal | | 01800180 | 147,00 |
| **volitelné doplňky:** | | | |
| – Prodlužovací rozeta | chrom | 13593000 | 52,70 |
|  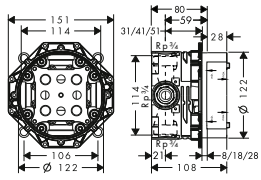  | | | |
| **Základní těleso iBox universal**<br>– vhodné pro všechny vrchní sady sprchových a vanových baterií nebo termostatů pod omítku<br>– závit přívodu Rp ¾<br>– rotačně symetrická instalace<br>– s odhlučněním<br>– rozměr přívodů: DN20 | | 01800180 | 147,00 |
| **alternativní velikosti:** | | | |
| – Základní těleso iBox universal s uzavírací jednotkou | | 01850180 | 200,60 |
| **volitelné doplňky:** | | | |
| – Prodloužení základního tělesa iBox universal 25 mm | | 13595000 | 56,80 |
| – Sada montážních lišt pro iBox universal | | 96615000 | 40,30 |
| – Redukční spojka pro iBox universal | | 97759000 | 12,40 |
|    | | | |
| **Prodlužovací rozeta**<br>– pro montáž mezi obklady a vrchní sadu<br>– vhodné pro všechny vanové a sprchové vrchní sady Ø 150 mm<br>– průměr: 157 mm<br>– délka prodloužení: 22 mm | chrom | 13593000 | 52,70 |
| | kartáčovaný bronz | 13593140 | 79,00 |
| | kartáčovaný černý chrom | 13593340 | 79,00 |
| | matná černá | 13593670 | 73,70 |
| | matná bílá | 13593700 | 73,70 |
| | leštěný vzhled zlata | 13593990 | 79,00 |

Míry na rozměrových náčrtech jsou v mm.



Technická specifikace výrobků a měrné jednotky mohou být změněny.

| | Povrch. úprava | Obj.č. | EUR |
|---|---|---|---|

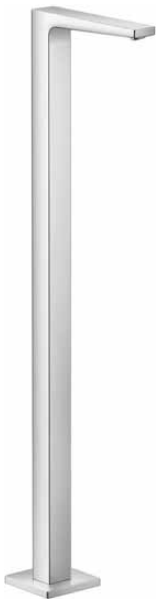

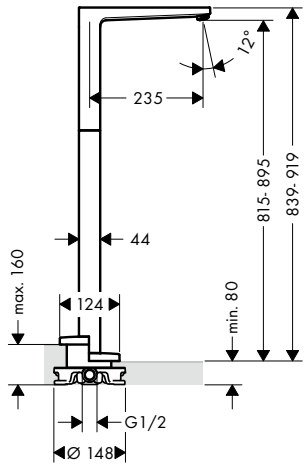


## Vanový výtok k postavení na podlahu

- způsob připojení: základní těleso
- výtok 235 mm
- volně stojící instalace
- maximální průtok při 0,3 MPa: 21 l / min
- druh proudu: normální proud

| | | |
|---|---|---|
| chrom | 32531000 | 1.026,60 |

**k instalaci nutné:**

- Základní těleso pro baterie volně stojící na podlaze — 10452180 — 516,60

**volitelné doplňky:**

- Těsnění pro základní těleso baterie volně stojící na podlaze — 96441000 — 143,10



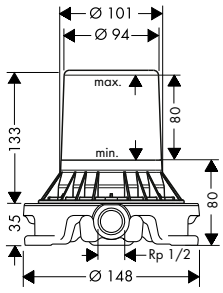


## Základní těleso pro baterie volně stojící na podlaze

- k instalaci na hrubou podlahu
- vhodné pro vanové baterie, vanové výtoky a umyvadlové baterie volně stojící na podlaze
- rozměr přívodů: DN15

| | | |
|---|---|---|
| | 10452180 | 516,60 |

**volitelné doplňky:**

- Těsnění pro základní těleso baterie volně stojící na podlaze — 96441000 — 143,10



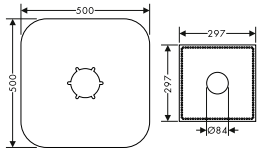


## Těsnění pro základní těleso baterie volně stojící na podlaze

| | | |
|---|---|---|
| | 96441000 | 143,10 |



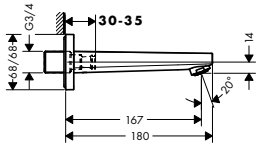


## Vanový výtok

- způsob připojení: G ¾
- výtok 167,5 mm
- instalace na stěnu
- maximální průtok při 0,3 MPa: 21 l / min
- druh proudu: normální proud

| | | |
|---|---|---|
| chrom | 32542000 | 256,70 |



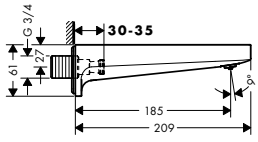


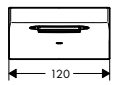


## Vanový výtok

- výtok 185 mm
- instalace na stěnu
- maximální průtok při 0,3 MPa: 21 l / min
- rozměr přívodů: DN20
- druh proudu: přívalový proud

| | | |
|---|---|---|
| chrom | 32543000 | 385,00 |
| kartáčovaný bronz | 32543140 | 577,40 |
| kartáčovaný černý chrom | 32543340 | 577,40 |
| matná černá | 32543670 | 538,90 |
| matná bílá | 32543700 | 538,90 |
| leštěný vzhled zlata | 32543990 | 577,40 |

DESIGN AWARD 2020

Míry na rozměrových náčrtech jsou v mm.

Technická specifikace výrobků a měrné jednotky mohou být změněny.

| | Povrch. úprava | Obj.č. | EUR |
|---|---|---|---|
| 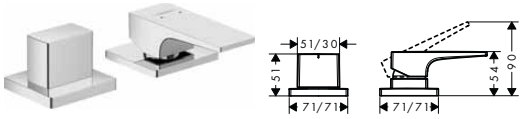 **Dvouotvorová baterie na okraj vany s plnou pákou**<br>– způsob připojení: základní těleso<br>– minimální provozní tlak: 0,1 MPa<br>– maximální provozní tlak: 1,0 MPa<br>– keramická kartuše<br>– nastavitelné omezení teploty<br>– rozměr přívodů: DN15 | chrom | 32548000 | 320,90 |
| **alternativní velikosti:**<br>– Dvouotvorová baterie na okraj vany s třmenovou pákou | chrom | 74548000 | 346,60 |
| **k instalaci nutné:**<br>– Základní těleso pro dvouotvorovou baterii na okraj vany | | 13159180 | 236,00 |
| 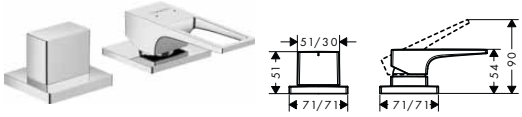 **Dvouotvorová baterie na okraj vany s třmenovou pákou**<br>– způsob připojení: základní těleso<br>– minimální provozní tlak: 0,1 MPa<br>– maximální provozní tlak: 1,0 MPa<br>– keramická kartuše<br>– nastavitelné omezení teploty<br>– rozměr přívodů: DN15 | chrom | 74548000 | 346,60 |
| **alternativní velikosti:**<br>– Dvouotvorová baterie na okraj vany s plnou pákou | chrom | 32548000 | 320,90 |
| **k instalaci nutné:**<br>– Základní těleso pro dvouotvorovou baterii na okraj vany | | 13159180 | 236,00 |
|  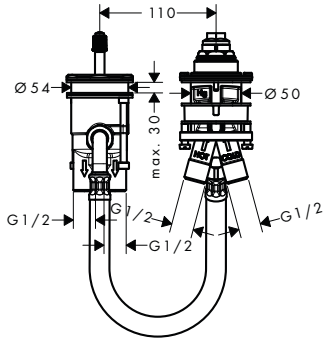 **Základní těleso pro dvouotvorovou baterii na okraj vany**<br>– vhodné pro vzdálený vanový výtok<br>– závit přívodu: G ½<br>– rozměr přívodů: DN15<br>– keramická kartuše | | 13159180 | 236,00 |
| **volitelné doplňky:**<br>– Ohebná přívodní trubka 80 cm | | 58192000 | 123,30 |
| – Sada přívodní hadice pro 2otvorovou vanovou baterii na okraj s termostatem | | 96387000 | 62,50 |
| – Sada na okraj vany Secuflex s ruční sprchou | chrom | 19418000 | 484,50 |

Míry na rozměrových náčrtech jsou v mm.



Technická specifikace výrobků a měrné jednotky mohou být změněny.

| | Povrch. úprava | Obj.č. | EUR |
|---|---|---|---|



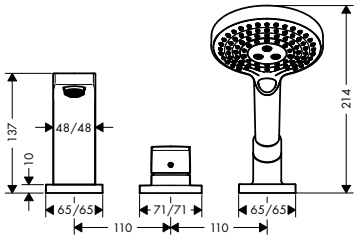


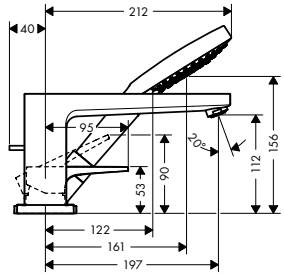


## Třítvorová baterie na okraj vany s plnou pákou a sadou Secuflex

chrom | 32550000 | 769,90

AirPower | Quick Clean

- obsahuje: 3-otvorová páková armatura na okraj vany, ruční sprcha, sprchový držák
- výtok 197 mm
- způsob připojení: základní těleso
- druh proudu baterie: normální proud
- druh proudu ruční sprchy: Rain, RainAir, Whirl
- maximální délka vytažení ruční sprchy: 110 cm
- maximální průtok při 0,3 MPa: 19 l / min
- průtok vanovým výtokem (při 0,3 MPa): 19 l / min
- průtok přívodem k ruční sprše (při 0,3 MPa): 15 l / min
- minimální provozní tlak: 0,1 MPa
- maximální provozní tlak: 1,0 MPa
- keramická kartuše
- nastavitelné omezení teploty
- rozměr přívodů: DN15

**obsah balení:**
- ruční sprcha 120 3jet (# 26530000)

**alternativní velikosti:**

| | | | |
|---|---|---|---|
| - Třítvorová baterie na okraj vany s třmenovou pákou a sadou Secuflex | chrom | 74550000 | 795,70 |

**k instalaci nutné:**

| | | | |
|---|---|---|---|
| - Základní těleso pro třítvorovou pákovou baterii na okraj vany | | 13437180 | 771,50 |



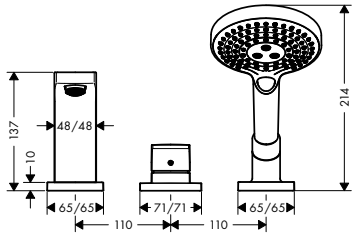


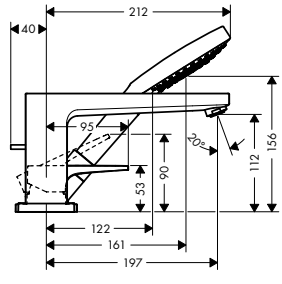


## Třítvorová baterie na okraj vany s třmenovou pákou a sadou Secuflex

chrom | 74550000 | 795,70

AirPower | Quick Clean

- obsahuje: 3-otvorová páková armatura na okraj vany, ruční sprcha, sprchový držák
- výtok 197 mm
- způsob připojení: základní těleso
- druh proudu baterie: normální proud
- druh proudu ruční sprchy: Rain, RainAir, Whirl
- maximální délka vytažení ruční sprchy: 110 cm
- maximální průtok při 0,3 MPa: 19 l / min
- průtok vanovým výtokem (při 0,3 MPa): 19 l / min
- průtok přívodem k ruční sprše (při 0,3 MPa): 15 l / min
- minimální provozní tlak: 0,1 MPa
- maximální provozní tlak: 1,0 MPa
- keramická kartuše
- nastavitelné omezení teploty
- rozměr přívodů: DN15

**obsah balení:**
- ruční sprcha 120 3jet (# 26530000)

**alternativní velikosti:**

| | | | |
|---|---|---|---|
| - Třítvorová baterie na okraj vany s plnou pákou a sadou Secuflex | chrom | 32550000 | 769,90 |

**k instalaci nutné:**

| | | | |
|---|---|---|---|
| - Základní těleso pro třítvorovou pákovou baterii na okraj vany | | 13437180 | 771,50 |



Míry na rozměrových náčrtech jsou v mm.

| | Povrch. úprava | Obj.č. | EUR |
|---|---|---|---|
|  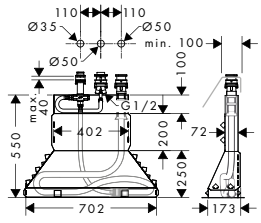  | | | |
| **Základní těleso pro tříotvorovou pákovou baterii na okraj vany**<br>– obsahuje: základní těleso, sprchová hadice, Secubox<br>– maximální délka vytažení ruční sprchy: 110 cm<br>– závit přívodu: G ½<br>– rozměr přívodů: DN15<br>**volitelné doplňky:**<br>– Prodloužení průvlaku pro hadici Secuflex | | 13437180<br><br>98806000 | 771,50<br><br>4,80 |
|  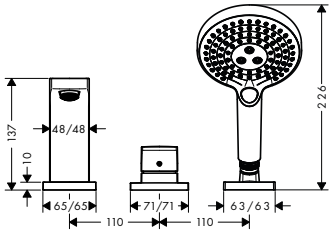  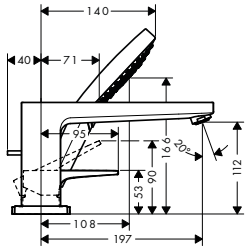  | | | |
| **Tříotvorová baterie na okraj vany s plnou pákou**<br>– obsahuje: 3-otvorová páková armatura na okraj vany, ruční sprcha, sprchový držák<br>– výtok 197 mm<br>– způsob připojení: základní těleso<br>– druh proudu baterie: normální proud<br>– druh proudu ruční sprchy: Rain, RainAir, Whirl<br>– maximální délka vytažení ruční sprchy: 1,60 m<br>– maximální průtok při 0,3 MPa: 19 l / min<br>– průtok přívodem k ruční sprše (při 0,3 MPa): 14 l / min<br>– minimální provozní tlak: 0,1 MPa<br>– maximální provozní tlak: 1,0 MPa<br>– keramické ventily pro teplou a studenou vodu 180°<br>– nastavitelné omezení teploty<br>– rozměr přívodů: DN15<br>**obsah balení:**<br>– ruční sprcha 120 3jet (# 26530000)<br>**k instalaci nutné:**<br>– Základní těleso pro tříotvorovou pákovou baterii na okraj vany | chrom | 32551000<br><br><br><br><br><br><br><br><br><br><br><br><br><br><br><br>13439180 | 577,50<br><br><br><br><br><br><br><br><br><br><br><br><br><br><br><br>393,50 |
|  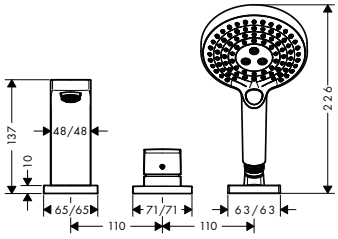  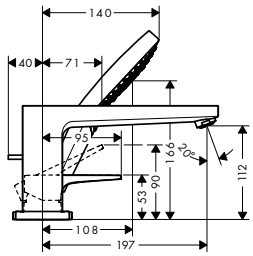  | | | |
| **Tříotvorová baterie na okraj vany s třmenovou pákou**<br>– obsahuje: 3-otvorová páková armatura na okraj vany, ruční sprcha, sprchový držák, sprchová hadice<br>– výtok 197 mm<br>– způsob připojení: základní těleso<br>– druh proudu baterie: normální proud<br>– druh proudu ruční sprchy: Rain, RainAir, Whirl<br>– maximální délka vytažení ruční sprchy: 1,60 m<br>– průtok vanovým výtokem (při 0,3 MPa): 19 l / min<br>– průtok přívodem k ruční sprše (při 0,3 MPa): 14 l / min<br>– minimální provozní tlak: 0,1 MPa<br>– maximální provozní tlak: 1,0 MPa<br>– keramická kartuše<br>– nastavitelné omezení teploty<br>– rozměr přívodů: DN15<br>**obsah balení:**<br>– ruční sprcha 120 3jet (# 26530000)<br>**k instalaci nutné:**<br>– Základní těleso pro tříotvorovou pákovou baterii na okraj vany | chrom | 74551000<br><br><br><br><br><br><br><br><br><br><br><br><br><br><br><br>13439180 | 603,10<br><br><br><br><br><br><br><br><br><br><br><br><br><br><br><br>393,50 |

Míry na rozměrových náčrtech jsou v mm.

| | Povrch. úprava | Obj.č. | EUR |
|---|---|---|---|
| 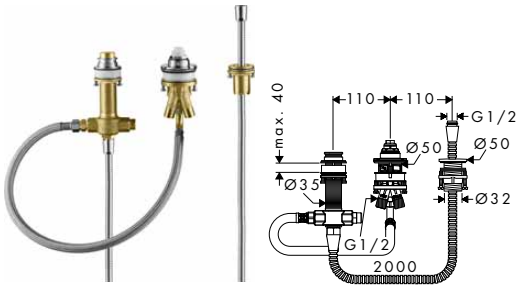 | | | |
| **Základní těleso pro tříotvorovou pákovou baterii na okraj vany**<br>– obsahuje: základní těleso, sprchový držák, sprchová hadice<br>– maximální délka vytažení ruční sprchy: 1,60 m<br>– nutný je servisní otvor<br>– rozměr přívodů: G ½ | | 13439180 | 393,50 |
|  | | | |
| 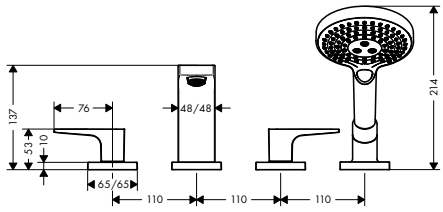 | | | |
| 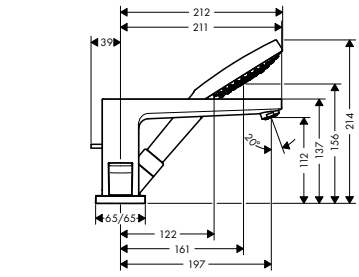 | | | |
| **Čtyřotvorová baterie na okraj vany s plnými pákami a sadou Secuflex**<br>– obsahuje: 4-otvorová armatura na okraj vany, ruční sprcha, sprchový držák<br>– výtok 197 mm<br>– způsob připojení: základní těleso<br>– druh proudu baterie: normální proud<br>– druh proudu ruční sprchy: Rain, RainAir, Whirl<br>– maximální délka vytažení ruční sprchy: 110 cm<br>– průtok vanovým výtokem (při 0,3 MPa): 24 l / min<br>– průtok přívodem k ruční sprše (při 0,3 MPa): 15 l / min<br>– minimální provozní tlak: 0,1 MPa<br>– maximální provozní tlak: 1,0 MPa<br>– s keramickými ventily pro teplou a studenou vodu 90°<br>– rozměr přívodů: DN15<br>**obsah balení:**<br>– ruční sprcha 120 3jet (# 26530000) | chrom | 32552000 | *769,90* |
| **k instalaci nutné:**<br>– Základní těleso pro čtyřotvorovou baterii na okraj vany | | 13444180 | 941,50 |
|  | | | |
| 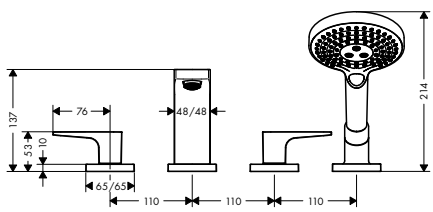 | | | |
| 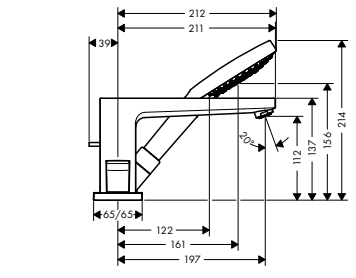 | | | |
| **Čtyřotvorová baterie na okraj vany s třmenovými pákami a sadou Secuflex**<br>– obsahuje: 4-otvorová armatura na okraj vany, ruční sprcha, sprchový držák<br>– výtok 197 mm<br>– způsob připojení: základní těleso<br>– druh proudu baterie: normální proud<br>– druh proudu ruční sprchy: Rain, RainAir, Whirl<br>– maximální délka vytažení ruční sprchy: 110 cm<br>– průtok vanovým výtokem (při 0,3 MPa): 24 l / min<br>– průtok přívodem k ruční sprše (při 0,3 MPa): 15 l / min<br>– minimální provozní tlak: 0,1 MPa<br>– maximální provozní tlak: 1,0 MPa<br>– s keramickými ventily pro teplou a studenou vodu 90°<br>– rozměr přívodů: DN15<br>**obsah balení:**<br>– ruční sprcha 120 3jet (# 26530000) | chrom | 74552000 | *795,70* |
| **k instalaci nutné:**<br>– Základní těleso pro čtyřotvorovou baterii na okraj vany | | 13444180 | 941,50 |

Míry na rozměrových náčrtech jsou v mm.

| | Povrch. úprava | Obj.č. | EUR |
|---|---|---|---|
|  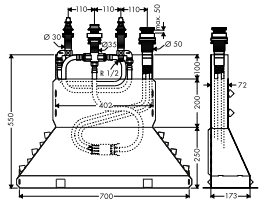 | | 13444180 | 941,50 |

## Základní těleso pro čtyřotvorovou baterii na okraj vany

- obsahuje: základní těleso, sprchová hadice, Secubox
- maximální délka vytažení ruční sprchy: 110 cm
- rozměr přívodů: DN15

**volitelné doplňky:**

| | | | |
|---|---|---|---|
| – Prodloužení průvlaku pro hadici Secuflex | | 98806000 | 4,80 |



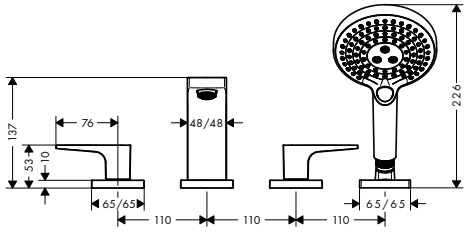

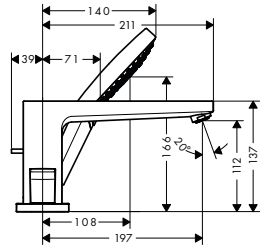

## Čtyřotvorová baterie na okraj vany s plnými pákami

| | | | |
|---|---|---|---|
| | chrom | 32553000 | *577,50* |

AirPower Quick Clean

- obsahuje: 4-otvorová armatura na okraj vany, ruční sprcha, sprchový držák
- výtok 197 mm
- způsob připojení: základní těleso
- druh proudu baterie: normální proud
- druh proudu ruční sprchy: Rain, RainAir, Whirl
- maximální délka vytažení ruční sprchy: 1,60 m
- průtok vanovým výtokem (při 0,3 MPa): 23 l / min
- průtok přívodem k ruční sprše (při 0,3 MPa): 15 l / min
- minimální provozní tlak: 0,1 MPa
- maximální provozní tlak: 1,0 MPa
- s keramickými ventily pro teplou a studenou vodu 90°
- rozměr přívodů: DN15

**obsah balení:**

- ruční sprcha 120 3jet (# 26530000)

**k instalaci nutné:**

| | | | |
|---|---|---|---|
| – Základní těleso pro čtyřotvorovou baterii na okraj vany | | 13244180 | 324,80 |

Míry na rozměrových náčrtech jsou v mm.



Technická specifikace výrobků a měrné jednotky mohou být změněny.

| | Povrch. úprava | Obj.č. | EUR |
|---|---|---|---|



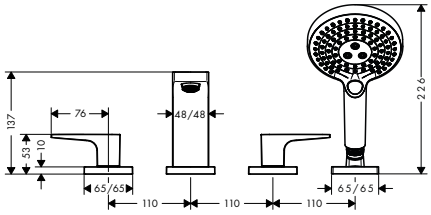


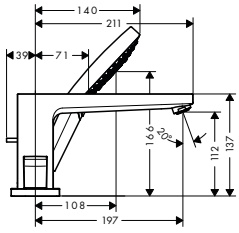


## Čtyřotvorová baterie na okraj vany s třmenovými pákami

chrom 74553000 603,10

- obsahuje: 4-otvorová armatura na okraj vany, ruční sprcha, sprchový držák
- výtok 197 mm
- způsob připojení: základní těleso
- druh proudu baterie: normální proud
- druh proudu ruční sprchy: Rain, RainAir, Whirl
- maximální délka vytažení ruční sprchy: 1,60 m
- průtok vanovým výtokem (při 0,3 MPa): 23 l / min
- průtok přívodem k ruční sprše (při 0,3 MPa): 15 l / min
- minimální provozní tlak: 0,1 MPa
- maximální provozní tlak: 1,0 MPa
- s keramickými ventily pro teplou a studenou vodu 90°
- rozměr přívodů: DN15

**obsah balení:**
- ruční sprcha 120 3jet (# 26530000)

**k instalaci nutné:**
- Základní těleso pro čtyřotvorovou baterii na okraj vany 13244180 324,80



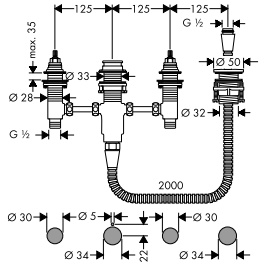


## Základní těleso pro čtyřotvorovou baterii na okraj vany

13244180 324,80

- obsahuje: základní těleso, sprchový držák, sprchová hadice
- maximální délka vytažení ruční sprchy: 1,60 m
- nutný je servisní otvor
- vhodné pro čtyřotvorové baterie na okraj vany
- závit přívodu: G ½
- rozměr přívodů: DN15
- s keramickými ventily pro teplou a studenou vodu 90°

## Sprcha



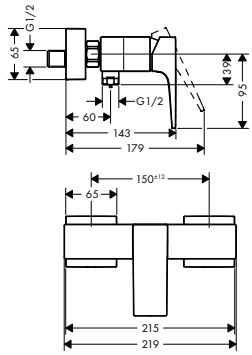


## Sprchová baterie na stěnu s plnou pákou

| | | |
|---|---|---|
| chrom | 32560000 | 269,60 |
| kartáčovaný bronz | 32560140 | 404,30 |
| kartáčovaný černý chrom | 32560340 | 404,30 |
| matná černá | 32560670 | 377,40 |
| matná bílá | 32560700 | 377,40 |
| leštěný vzhled zlata | 32560990 | 404,30 |

- 1 spotřebič
- způsob připojení: etážky
- rozteč středů: 150 mm ± 12 mm
- maximální průtok při 0,3 MPa: 16 l / min
- průtok přívodem k ruční sprše (při 0,3 MPa): 16 l / min
- keramická kartuše
- minimální provozní tlak: 0,1 MPa
- maximální provozní tlak: 1,0 MPa
- nastavitelné omezení teploty
- zpětný ventil
- s odhlučněním
- připojení hadice DN15
- rozměr přívodů: DN15

**alternativní velikosti:**
- Páková sprchová baterie na stěnu s třmenovou pákou chrom 74560000 295,40



Míry na rozměrových náčrtech jsou v mm.

| | Povrch. úprava | Obj.č. | EUR |
|---|---|---|---|



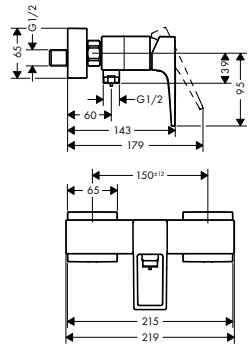


## Páková sprchová baterie na stěnu s třmenovou pákou

- 1 spotřebič
- způsob připojení: etážky
- rozteč středů: 150 mm ± 12 mm
- maximální průtok při 0,3 MPa: 33 l / min
- keramická kartuše
- minimální provozní tlak: 0,1 MPa
- maximální provozní tlak: 1,0 MPa
- nastavitelné omezení teploty
- zpětný ventil
- s odhlučněním
- připojení hadice DN15
- rozměr přívodů: DN15

| | | | |
|---|---|---|---|
| chrom | 74560000 | 295,40 |

**alternativní velikosti:**

| | | | |
|---|---|---|---|
| – Sprchová baterie na stěnu s plnou pákou | chrom | 32560000 | 269,60 |
| | kartáčovaný bronz | 32560140 | 404,30 |
| | kartáčovaný černý | 32560340 | 404,30 |
| | chrom matná černá | 32560670 | 377,40 |
| | matná bílá | 32560700 | 377,40 |
| | leštěný vzhled zlata | 32560990 | 404,30 |



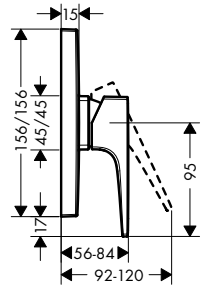


## Sprchová baterie pod omítku s plnou pákou

- 1 spotřebič
- způsob připojení: základní těleso
- maximální průtok při 0,3 MPa: 29,3 l / min
- keramická kartuše
- minimální provozní tlak: 0,1 MPa
- maximální provozní tlak: 1,0 MPa
- nastavitelné omezení teploty
- s odhlučněním

| | | | |
|---|---|---|---|
| chrom | 32565000 | 250,40 |
| kartáčovaný bronz | 32565140 | 375,50 |
| kartáčovaný černý | 32565340 | 375,50 |
| chrom matná černá | 32565670 | 350,50 |
| matná bílá | 32565700 | 350,50 |
| leštěný vzhled zlata | 32565990 | 375,50 |

**alternativní velikosti:**

| | | | |
|---|---|---|---|
| – Páková sprchová baterie pod omítku s třmenovou pákou | chrom | 74565000 | 275,90 |

**k instalaci nutné:**

| | | | |
|---|---|---|---|
| – Základní těleso iBox universal | | 01800180 | 147,00 |

**volitelné doplňky:**

| | | | |
|---|---|---|---|
| – Prodlužovací rozeta | chrom | 13593000 | 52,70 |
| | kartáčovaný bronz | 13593140 | 79,00 |
| | kartáčovaný černý | 13593340 | 79,00 |
| | chrom matná černá | 13593670 | 73,70 |
| | matná bílá | 13593700 | 73,70 |
| | leštěný vzhled zlata | 13593990 | 79,00 |

Míry na rozměrových náčrtech jsou v mm.

| | Povrch. úprava | Obj.č. | EUR |
|---|---|---|---|



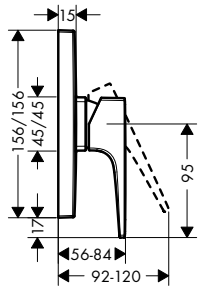


## Páková sprchová baterie pod omítku s třmenovou pákou

- 1 spotřebič
- způsob připojení: základní těleso
- maximální průtok při 0,3 MPa: 29,3 l / min
- keramická kartuše
- minimální provozní tlak: 0,1 MPa
- maximální provozní tlak: 1,0 MPa
- nastavitelné omezení teploty
- s odhlučněním

| | | | |
|---|---|---|---|
| **alternativní velikosti:** | | | |
| – Sprchová baterie pod omítku s plnou pákou | chrom | 32565000 | 250,40 |
| | kartáčovaný bronz | 32565140 | 375,50 |
| | kartáčovaný černý chrom | 32565340 | 375,50 |
| | matná černá | 32565670 | 350,50 |
| | matná bílá | 32565700 | 350,50 |
| | leštěný vzhled zlata | 32565990 | 375,50 |
| **k instalaci nutné:** | | | |
| – Základní těleso iBox universal | | 01800180 | 147,00 |
| **volitelné doplňky:** | | | |
| – Prodlužovací rozeta | chrom | 13593000 | 52,70 |





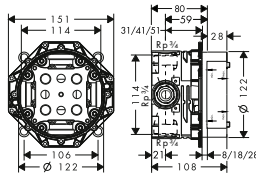


## Základní těleso iBox universal

- vhodné pro všechny vrchní sady sprchových a vanových baterií nebo termostatů pod omítku
- závit přívodu Rp ¾
- rotačně symetrická instalace
- s odhlučněním
- rozměr přívodů: DN20

| | | | |
|---|---|---|---|
| | | 01800180 | 147,00 |
| **alternativní velikosti:** | | | |
| – Základní těleso iBox universal s uzavírací jednotkou | | 01850180 | 200,60 |
| **volitelné doplňky:** | | | |
| – Prodloužení základního tělesa iBox universal 25 mm | | 13595000 | 56,80 |
| – Sada montážních lišt pro iBox universal | | 96615000 | 40,30 |
| – Redukční spojka pro iBox universal | | 97759000 | 12,40 |






## Prodlužovací rozeta

- pro montáž mezi obklady a vrchní sadu
- vhodné pro všechny vanové a sprchové vrchní sady Ø 150 mm
- průměr: 157 mm
- délka prodloužení: 22 mm

| | | | |
|---|---|---|---|
| | chrom | 13593000 | 52,70 |
| | kartáčovaný bronz | 13593140 | 79,00 |
| | kartáčovaný černý chrom | 13593340 | 79,00 |
| | matná černá | 13593670 | 73,70 |
| | matná bílá | 13593700 | 73,70 |
| | leštěný vzhled zlata | 13593990 | 79,00 |

Míry na rozměrových náčrtech jsou v mm.

# Metris®





Metris strana 378



Metris S strana 387



## Umyvadlo

| | Povrch. úprava | Obj.č. | EUR |
|---|---|---|---|



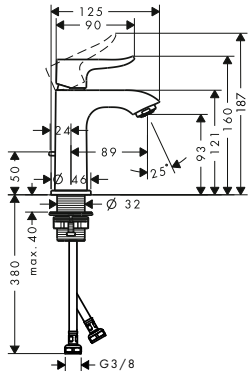


### Páková baterie 100 pro umývátka s odtokovou soupravou s táhlem

chrom 31088000 264,00

AirPower · EcoSmart · Comfort Zone · Quick Clean

- obsahuje: páková umyvadlová baterie, odtoková souprava
- ComfortZone 100
- výtok 89 mm
- druh proudu: normální proud
- maximální průtok při 0,3 MPa: 5 l / min
- keramická kartuše
- nastavitelné omezení teploty
- vhodné pro průtokový ohřívač
- odtoková souprava s táhlem G 1¼
- materiál odtokové soupravy: kov
- způsob připojení: převlečné matky G ⅜
- rozměr přívodů: DN15

**alternativní velikosti:**

- Páková baterie 100 pro umývátka bez odtokové soupravy — chrom — 31186000 — 255,40



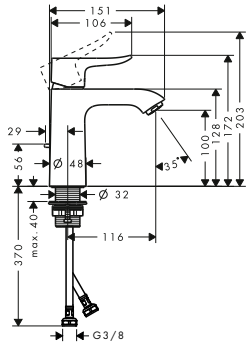


### Páková umyvadlová baterie 110 s odtokovou soupravou s táhlem

chrom 31080000 280,30

AirPower · EcoSmart · Comfort Zone · Quick Clean

- obsahuje: páková umyvadlová baterie, odtoková souprava
- ComfortZone 110
- výtok 116 mm
- druh proudu: normální proud
- maximální průtok při 0,3 MPa: 5 l / min
- keramická kartuše
- nastavitelné omezení teploty
- vhodné pro průtokový ohřívač
- odtoková souprava s táhlem G 1¼
- materiál odtokové soupravy: kov
- způsob připojení: převlečné matky G ⅜
- rozměr přívodů: DN15

**alternativní velikosti:**

- Páková umyvadlová baterie 110 bez odtokové soupravy — chrom — 31084000 — 271,90
- Páková umyvadlová baterie 110 LowFlow s odtokovou soupravou s táhlem — chrom — 31203000 — 285,10
- Páková umyvadlová baterie 110 LowFlow 3,5 l / min bez odtokové soupravy — chrom — 31204000 — 278,40
- Páková umyvadlová baterie 110 pro beztlakové ohřívače vody, s odtokovou soupravou s táhlem — chrom — 31074000 — 407,00



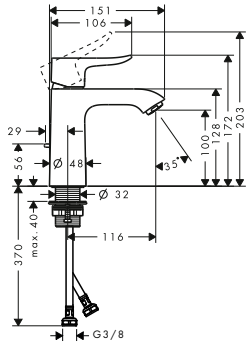


### Páková umyvadlová baterie 110 CoolStart s odtokovou soupravou s táhlem

chrom 31121000 285,10

AirPower · EcoSmart · Comfort Zone · Quick Clean · CoolStart

- obsahuje: páková umyvadlová baterie, odtoková souprava
- ComfortZone 110
- druh proudu: normální proud
- maximální průtok při 0,3 MPa: 5 l / min
- keramická kartuše
- nastavitelné omezení teploty
- vhodné pro průtokový ohřívač
- odtoková souprava s táhlem G 1¼
- materiál odtokové soupravy: kov
- způsob připojení: převlečné matky G ⅜
- rozměr přívodů: DN15
- studená voda v poloze uprostřed

Míry na rozměrových náčrtech jsou v mm.

| | Povrch. úprava | Obj.č. | EUR |
|---|---|---|---|



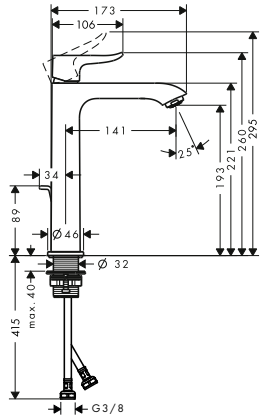


## Páková umyvadlová baterie 200 s odtokovou soupravou s táhlem

chrom 31183000 346,50

AirPower EcoSmart Comfort Zone Quick Clean

- obsahuje: páková umyvadlová baterie, odtoková souprava
- ComfortZone 200
- výtok 141 mm
- druh proudu: normální proud
- maximální průtok při 0,3 MPa: 5 l / min
- keramická kartuše
- nastavitelné omezení teploty
- vhodné pro průtokový ohřívač
- odtoková souprava s táhlem G 1¼
- materiál odtokové soupravy: kov
- způsob připojení: převlečné matky G ⅜
- rozměr přívodů: DN15

**alternativní velikosti:**

- Páková umyvadlová baterie 200 bez odtokové soupravy — chrom 31185000 338,00



## Páková umyvadlová baterie 230 s odtokovou soupravou s táhlem

chrom 31087000 371,00

AirPower EcoSmart Comfort Zone Quick Clean

- obsahuje: páková umyvadlová baterie, odtoková souprava
- ComfortZone 230
- výtok 155 mm
- rozsah otáčení 120°
- druh proudu: normální proud
- maximální průtok při 0,3 MPa: 5 l / min
- keramická kartuše
- nastavitelné omezení teploty
- vhodné pro průtokový ohřívač
- odtoková souprava s táhlem G 1¼
- materiál odtokové soupravy: kov
- způsob připojení: převlečné matky G ⅜
- rozměr přívodů: DN15
- pozice páky na boku - není vhodné pro umývadlové mísy

**alternativní velikosti:**

- Páková umyvadlová baterie 230 s odtokovou soupravou Push-Open — chrom 31187000 371,00
- Páková umyvadlová baterie 230 bez odtokové soupravy — chrom 31081000 362,80

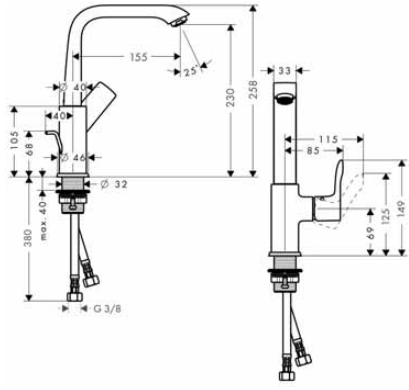




Míry na rozměrových náčrtech jsou v mm.

| | Povrch. úprava | Obj.č. | EUR |
|---|---|---|---|



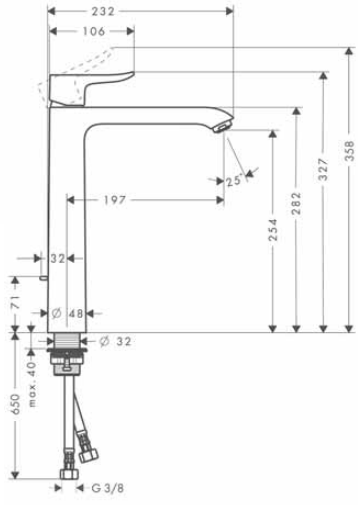


## Páková umyvadlová baterie 260 pro umyvadlové mísy, s odtokovou soupravou s táhlem

- obsahuje: páková umyvadlová baterie, odtoková souprava
- ComfortZone 260
- výtok 197 mm
- druh proudu: normální proud
- maximální průtok při 0,3 MPa: 5 l / min
- keramická kartuše
- nastavitelné omezení teploty
- vhodné pro průtokový ohřívač
- odtoková souprava s táhlem G 1¼
- materiál odtokové soupravy: kov
- způsob připojení: převlečné matky G ⅜
- rozměr přívodů: DN15

| | Povrch. úprava | Obj.č. | EUR |
|---|---|---|---|
| | chrom | 31082000 | 378,90 |

**alternativní velikosti:**

| | | | |
|---|---|---|---|
| – Páková umyvadlová baterie 260 pro umyvadlové mísy, bez odtokové soupravy | chrom | 31184000 | 370,70 |



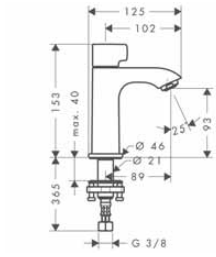


## Stojánkový ventil 100 bez odtokové soupravy

- ComfortZone 100
- výtok 89 mm
- druh proudu: normální proud
- maximální průtok při 0,3 MPa: 5 l / min
- keramický ventil 90°
- k připojení na studenou vodu
- způsob připojení: přívodní hadice G ⅜
- rozměr přívodů: DN15

| | Povrch. úprava | Obj.č. | EUR |
|---|---|---|---|
| | chrom | 31166000 | 247,50 |



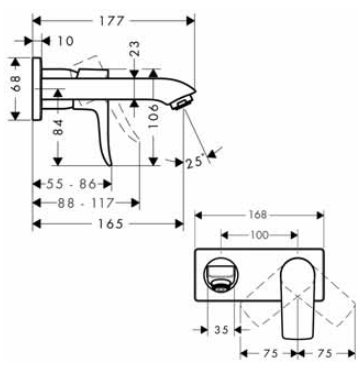


## Páková umyvadlová baterie pod omítku, s výtokem 165 mm

- obsahuje: páková umyvadlová baterie pod omítku, pro montáž na stěnu, odtoková souprava
- výtok 165 mm
- druh proudu: normální proud
- maximální průtok při 0,3 MPa: 5 l / min
- keramická kartuše
- nastavitelné omezení teploty
- neuzavíratelná odtoková souprava
- materiál odtokové soupravy: kov
- způsob připojení: základní těleso
- rozměr přívodů: DN15
- rukojeť je možné umístit vpravo nebo vlevo, podle instalace základního tělesa

| | Povrch. úprava | Obj.č. | EUR |
|---|---|---|---|
| | chrom | 31085000 | 354,40 |

**varianty velikosti k dispozici:**

| | | | |
|---|---|---|---|
| – Páková umyvadlová baterie pod omítku, montáž na stěnu, s výtokem 225 mm | chrom | 31086000 | 387,30 |

**alternativní velikosti:**

| | | | |
|---|---|---|---|
| – Páková umyvadlová baterie LowFlow 3,5 l / min pod omítku, montáž na stěnu, s výtokem 165 mm | chrom | 31251000 | 341,60 |

**k instalaci nutné:**

| | | | |
|---|---|---|---|
| – Základní těleso pro pákovou umyvadlovou baterii pod omítku | | 13622180 | 247,90 |

Míry na rozměrových náčrtech jsou v mm.



Technická specifikace výrobků a měrné jednotky mohou být změněny.

| | Povrch. úprava | Obj.č. | EUR |
|---|---|---|---|
|  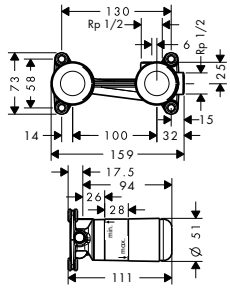 | | 13622180 | 247,90 |

## Základní těleso pro pákovou umyvadlovou baterii pod omítku

- hloubka instalace: 44 - 72 mm
- umístění mísicího systému je možné volitelně nalevo nebo napravo od výtoku
- s odhlučněním
- rozměr přívodů: DN15

**volitelné doplňky:**

- Prodlužovací sada 2,5 cm — 31971000 — 126,80



## Prodlužovací sada 2,5 cm

- délka prodloužení: 25 mm

31971000 — 126,80

## Bidet



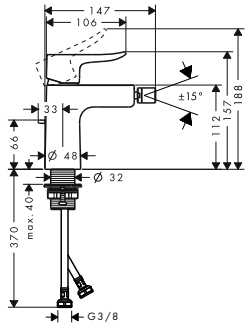

## Páková bidetová baterie s odtokovou soupravou s táhlem

chrom — 31280000 — 326,60

- obsahuje: páková bidetová baterie, odtoková souprava
- výtok 123 mm
- kulový kloub – perlátor
- druh proudu: laminární proud
- maximální průtok při 0,3 MPa: 7,5 l / min
- keramická kartuše
- nastavitelné omezení teploty
- vhodné pro průtokový ohřívač
- odtoková souprava s táhlem G 1¼
- materiál odtokové soupravy: kov
- způsob připojení: převlečné matky G ⅜
- rozměr přívodů: DN15



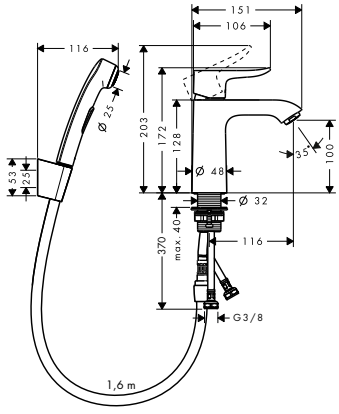

## Páková umyvadlová baterie s ruční sprchou Bidette a sprchovou hadicí 160 cm

chrom — 31285000 — 349,60

AirPower · EcoSmart · Comfort Zone · Quick Clean

- obsahuje: páková umyvadlová baterie, ruční sprcha Bidette, sprchový držák, sprchová hadice, odtoková souprava
- ComfortZone 110
- maximální průtok při 0,3 MPa: 5 l / min
- keramická kartuše
- nastavitelné omezení teploty
- vhodné pro průtokový ohřívač
- odtoková souprava Push-Open G 1¼
- materiál odtokové soupravy: kov
- způsob připojení: převlečné matky G ⅜
- rozměr přívodů: DN15

Míry na rozměrových náčrtech jsou v mm.

## Vana

| | Povrch. úprava | Obj.č. | EUR |
|---|---|---|---|



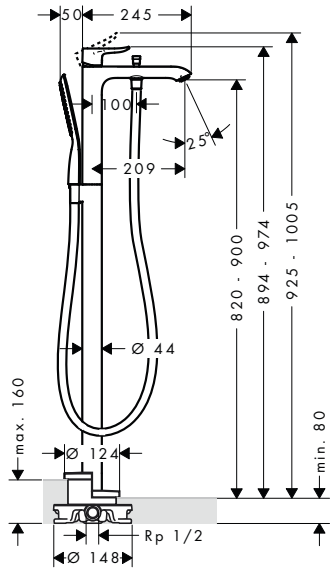


### Páková vanová baterie volně stojící na podlaze

chrom | 31471000 | 1.928,20

AirPower | Quick Clean

- obsahuje: páková vanová baterie stojící na podlaze, tyčová ruční sprcha, sprchová hadice, sprchový držák
- výtok 209 mm
- způsob připojení: základní těleso
- druh proudu baterie: normální proud
- druh proudu ruční sprchy: RainAir
- průtok vanovým výtokem (při 0,3 MPa): 19 l / min
- průtok přívodem k ruční sprše (při 0,3 MPa): 14 l / min
- minimální provozní tlak: 0,1 MPa
- maximální provozní tlak: 1,0 MPa
- keramická kartuše
- nastavitelné omezení teploty
- automatické zpětné přepínání
- zpětný ventil
- rozměr přívodů: DN15

**k instalaci nutné:**

- Základní těleso pro baterie volně stojící na podlaze — 10452180 — 516,60

**volitelné doplňky:**

- Těsnění pro základní těleso baterie volně stojící na podlaze — 96441000 — 143,10



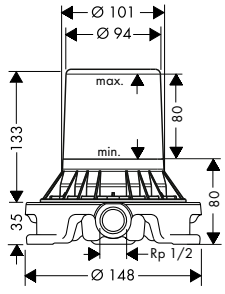


### Základní těleso pro baterie volně stojící na podlaze

10452180 | 516,60

- k instalaci na hrubou podlahu
- vhodné pro vanové baterie, vanové výtoky a umyvadlové baterie volně stojíci na podlaze
- rozměr přívodů: DN15

**volitelné doplňky:**

- Těsnění pro základní těleso baterie volně stojící na podlaze — 96441000 — 143,10



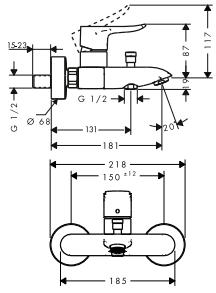


### Páková vanová baterie na stěnu

chrom | 31480000 | 364,50

AirPower | Quick Clean

- výtok 123 mm - 130,5 mm
- způsob připojení: etážky
- rozteč středů: 150 mm ± 12 mm
- druh proudu baterie: normální proud
- průtok vanovým výtokem (při 0,3 MPa): 21 l / min
- průtok přívodem k ruční sprše (při 0,3 MPa): 8 l / min
- minimální provozní tlak: 0,1 MPa
- maximální provozní tlak: 1,0 MPa
- keramická kartuše
- nastavitelné omezení teploty
- automatické zpětné přepínání
- s vestavěnou bezpečnostní kombinací EN1717
- s odhlučněním
- vhodné pro průtokový ohřívač
- rozměr přívodů: DN15

Míry na rozměrových náčrtech jsou v mm.

| | Povrch. úprava | Obj.č. | EUR |
|---|---|---|---|
|  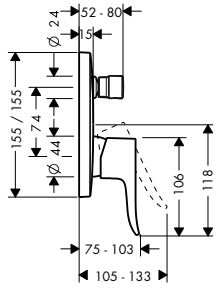  | | | |
| **Páková vanová baterie pod omítku**<br>– způsob připojení: základní těleso<br>– průtok horním výstupem: 21 l / min<br>– průtok dolním výstupem: 29 l / min<br>– minimální provozní tlak: 0,1 MPa<br>– maximální provozní tlak: 1,0 MPa<br>– keramická kartuše<br>– nastavitelné omezení teploty<br>– automatické zpětné přepínání<br>– s odhlučněním | chrom | 31454000 | 255,40 |
| **alternativní velikosti:**<br>– Páková vanová baterie pod omítku, se zabudovanou bezpečnostní kombinací podle EN1717 | chrom | 31451000 | 395,70 |
| **k instalaci nutné:**<br>– Základní těleso iBox universal | | 01800180 | 147,00 |
| **volitelné doplňky:**<br>– prodlužovací rozeta | chrom | 15597000 | 52,60 |
|  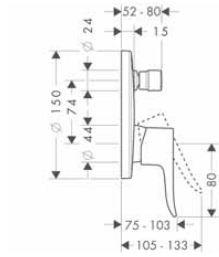  | | | |
| **Páková vanová baterie pod omítku**<br>– způsob připojení: základní těleso<br>– průtok horním výstupem: 21 l / min<br>– průtok dolním výstupem: 29 l / min<br>– minimální provozní tlak: 0,1 MPa<br>– maximální provozní tlak: 1,0 MPa<br>– keramická kartuše<br>– nastavitelné omezení teploty<br>– automatické zpětné přepínání<br>– s odhlučněním | chrom | 31493000 | 255,40 |
| **alternativní velikosti:**<br>– Páková vanová baterie pod omítku, se zabudovanou bezpečnostní kombinací podle EN1717 | chrom | 31487000 | 395,70 |
| **k instalaci nutné:**<br>– Základní těleso iBox universal | | 01800180 | 147,00 |
| **volitelné doplňky:**<br>– Prodlužovací rozeta Ø 150 mm | chrom | 13597000 | 53,80 |
|  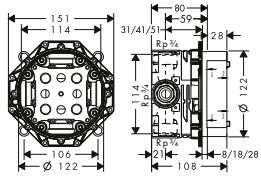  | | | |
| **Základní těleso iBox universal**<br>– vhodné pro všechny vrchní sady sprchových a vanových baterií nebo termostatů pod omítku<br>– závit přívodu Rp ¾<br>– rotačně symetrická instalace<br>– s odhlučněním<br>– rozměr přívodů: DN20 | | 01800180 | 147,00 |
| **alternativní velikosti:**<br>– Základní těleso iBox universal s uzavírací jednotkou | | 01850180 | 200,60 |
| **volitelné doplňky:**<br>– Prodloužení základního tělesa iBox universal 25 mm | | 13595000 | 56,80 |
| – Sada montážních lišt pro iBox universal | | 96615000 | 40,30 |
| – Redukční spojka pro iBox universal | | 97759000 | 12,40 |



Míry na rozměrových náčrtech jsou v mm.

| | | Povrch. úprava | Obj.č. | EUR |
|---|---|---|---|---|
|  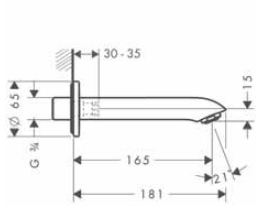 | **Vanový výtok**<br>– výtok 165 mm<br>– instalace na stěnu<br>– maximální průtok při 0,3 MPa: 20 l / min<br>– rozměr přívodů: DN20<br>– druh proudu: normální proud | chrom | 31494000 | 244,80 |
|  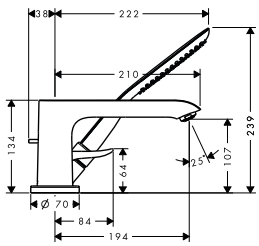 | **Tříotvorová páková baterie na okraj vany**<br>– obsahuje: 3-otvorová páková armatura na okraj vany, tyčová ruční sprcha, sprchový držák<br>– výtok 220 mm<br>– způsob připojení: základní těleso<br>– druh proudu baterie: normální proud<br>– druh proudu ruční sprchy: RainAir<br>– maximální délka vytažení ruční sprchy: 110 cm<br>– průtok vanovým výtokem (při 0,3 MPa): 19 l / min<br>– průtok přívodem k ruční sprše (při 0,3 MPa): 15 l / min<br>– minimální provozní tlak: 0,1 MPa<br>– maximální provozní tlak: 1,0 MPa<br>– keramická kartuše<br>– nastavitelné omezení teploty<br>– rozměr přívodů: DN15 | chrom | 31190000 | 874,30 |
| | **k instalaci nutné:**<br>– Základní těleso pro tříotvorovou pákovou baterii na okraj vany | | 13437180 | 771,50 |
|  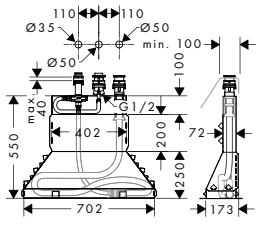 | **Základní těleso pro tříotvorovou pákovou baterii na okraj vany**<br>– obsahuje: základní těleso, sprchová hadice, Secubox<br>– maximální délka vytažení ruční sprchy: 110 cm<br>– závit přívodu: G ½<br>– rozměr přívodů: DN15 | | 13437180 | 771,50 |
| | **volitelné doplňky:**<br>– Prodloužení průvlaku pro hadici Secuflex | | 98806000 | 4,80 |
|  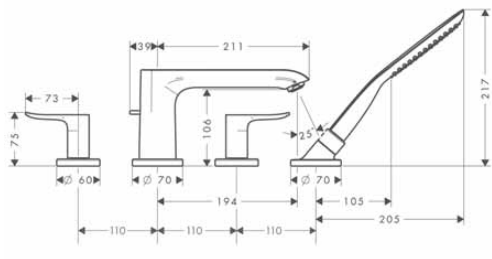 | **Čtyřotvorová baterie na okraj vany**<br>– obsahuje: 4-otvorová armatura na okraj vany, tyčová ruční sprcha, sprchový držák<br>– výtok 220 mm<br>– způsob připojení: základní těleso<br>– druh proudu baterie: normální proud<br>– druh proudu ruční sprchy: RainAir<br>– maximální délka vytažení ruční sprchy: 110 cm<br>– průtok vanovým výtokem (při 0,3 MPa): 25 l / min<br>– průtok přívodem k ruční sprše (při 0,3 MPa): 17 l / min<br>– minimální provozní tlak: 0,1 MPa<br>– maximální provozní tlak: 1,0 MPa<br>– s keramickými ventily pro teplou a studenou vodu 90°<br>– rozměr přívodů: DN15 | chrom | 31442000 | 874,30 |
| | **k instalaci nutné:**<br>– Základní těleso pro čtyřotvorovou baterii na okraj vany | | 13444180 | 941,50 |

Míry na rozměrových náčrtech jsou v mm.

| | | Povrch. úprava | Obj.č. | EUR |
|---|---|---|---|---|
|  | 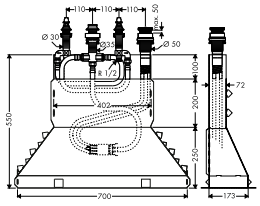 | | | |
| | | Základní těleso pro čtyřotvorovou baterii na okraj vany<br>– obsahuje: základní těleso, sprchová hadice, Secubox<br>– maximální délka vytažení ruční sprchy: 110 cm<br>– rozměr přívodů: DN15 | 13444180 | 941,50 |
| | | **volitelné doplňky:**<br>– Prodloužení průvlaku pro hadici Secuflex | 98806000 | 4,80 |

## Sprcha

| | | | | |
|---|---|---|---|---|
|  | 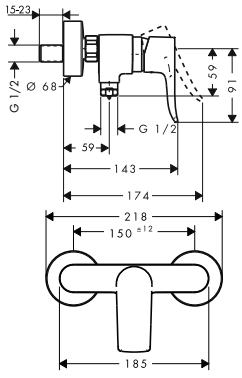 | Páková sprchová baterie na stěnu<br>– 1 spotřebič<br>– způsob připojení: etážky<br>– rozteč středů: 150 mm ± 12 mm<br>– maximální průtok při 0,3 MPa: 31 l / min<br>– průtok přívodem k ruční sprše (při 0,3 MPa): 16 l / min<br>– keramická kartuše<br>– minimální provozní tlak: 0,1 MPa<br>– maximální provozní tlak: 1,0 MPa<br>– nastavitelné omezení teploty<br>– zpětný ventil<br>– s odhlučněním<br>– připojení hadice DN15<br>– rozměr přívodů: DN15 | chrom | 31680000 | 308,30 |
|  | 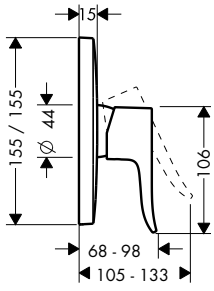 | Páková sprchová baterie pod omítku<br>– 1 spotřebič<br>– způsob připojení: základní těleso<br>– maximální průtok při 0,3 MPa: 29 l / min<br>– keramická kartuše<br>– minimální provozní tlak: 0,1 MPa<br>– maximální provozní tlak: 1,0 MPa<br>– nastavitelné omezení teploty<br>– s odhlučněním | chrom | 31456000 | 239,10 |
| | | **k instalaci nutné:**<br>– Základní těleso iBox universal | | 01800180 | 147,00 |
| | | **volitelné doplňky:**<br>– prodlužovací rozeta | chrom | 15597000 | 52,60 |
|  | 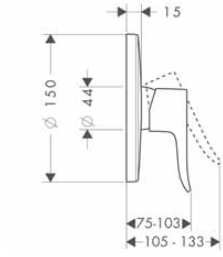 | Páková sprchová baterie pod omítku<br>– 1 spotřebič<br>– způsob připojení: základní těleso<br>– maximální průtok při 0,3 MPa: 29,3 l / min<br>– keramická kartuše<br>– minimální provozní tlak: 0,1 MPa<br>– maximální provozní tlak: 1,0 MPa<br>– nastavitelné omezení teploty<br>– s odhlučněním | chrom | 31685000 | 239,10 |
| | | **k instalaci nutné:**<br>– Základní těleso iBox universal | | 01800180 | 147,00 |
| | | **volitelné doplňky:**<br>– Prodlužovací rozeta Ø 150 mm | chrom | 13597000 | 53,80 |

Míry na rozměrových náčrtech jsou v mm.

**PriceTableHeader**



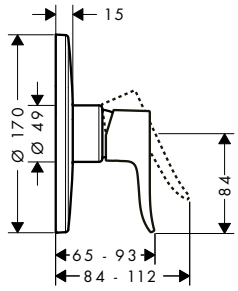


## Páková sprchová baterie HighFlow pod omítku

chrom 31652000 239,10

- 1 spotřebič
- způsob připojení: základní těleso
- maximální průtok při 0,3 MPa: 47 l / min
- keramická kartuše
- nastavitelné omezení teploty
- rozměr přívodů: DN15

**k instalaci nutné:**

- Základní těleso iBox universal s uzavírací jednotkou 01850180 200,60
- Základní těleso iBox universal 01800180 147,00



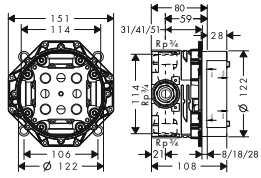


## Základní těleso iBox universal

01800180 147,00

- vhodné pro všechny vrchní sady sprchových a vanových baterií nebo termostatů pod omítku
- závit přívodu Rp ¾
- rotačně symetrická instalace
- s odhlučněním
- rozměr přívodů: DN20

**alternativní velikosti:**

- Základní těleso iBox universal s uzavírací jednotkou 01850180 200,60

**volitelné doplňky:**

- Prodloužení základního tělesa iBox universal 25 mm 13595000 56,80
- Sada montážních lišt pro iBox universal 96615000 40,30
- Redukční spojka pro iBox universal 97759000 12,40

Measurements at scale drawings are in mm.



Technical specifications and units of measurements are subject to change.

## Umyvadlo



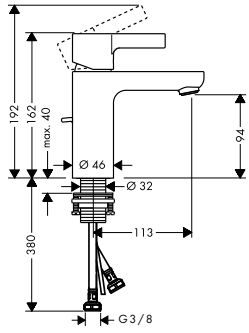


| | Povrch. úprava | Obj.č. | EUR |
|---|---|---|---|
| **Páková umyvadlová baterie 100 s odtokovou soupravou s táhlem**<br>– obsahuje: páková umyvadlová baterie, odtoková souprava<br>– ComfortZone 100<br>– výtok 113 mm<br>– druh proudu: normální proud<br>– maximální průtok při 0,3 MPa: 5 l / min<br>– keramická kartuše<br>– nastavitelné omezení teploty<br>– vhodné pro průtokový ohřívač<br>– odtoková souprava s táhlem G 1¼<br>– materiál odtokové soupravy: kov<br>– způsob připojení: převlečné matky G ⅜<br>– rozměr přívodů: DN15 | chrom | 31060000 | 317,60 |
| **alternativní velikosti:** | | | |
| – Páková umyvadlová baterie bez odtokové soupravy | chrom | 31068000 | 302,80 |
| – Páková umyvadlová baterie 100 LowFlow bez odtokové soupravy | chrom | 31015000 | 294,30 |
| – Páková umyvadlová baterie 100 LowFlow 3,5 l / min s odtokovou soupravou s táhlem | chrom | 31063000 | 306,10 |
| – Páková umyvadlová baterie 100 LowFlow 2 l / min s odtokovou soupravou | chrom | 31016000 | 308,50 |



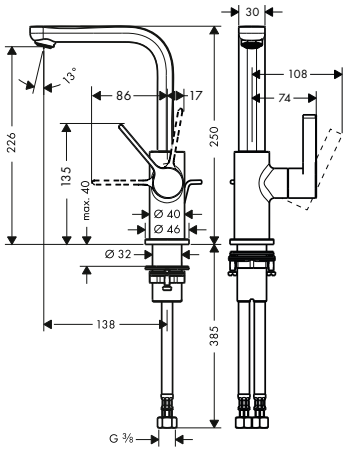


| | Povrch. úprava | Obj.č. | EUR |
|---|---|---|---|
| **Páková umyvadlová baterie s otočným výtokem a odtokovou soupravou s táhlem**<br>– obsahuje: páková umyvadlová baterie, odtoková souprava<br>– ComfortZone 230<br>– výtok 138 mm<br>– rozsah otáčení 120°<br>– druh proudu: normální proud<br>– maximální průtok při 0,3 MPa: 5 l / min<br>– keramická kartuše<br>– nastavitelné omezení teploty<br>– vhodné pro průtokový ohřívač<br>– odtoková souprava s táhlem G 1¼<br>– materiál odtokové soupravy: kov<br>– způsob připojení: převlečné matky G ⅜<br>– rozměr přívodů: DN15<br>– pozice páky na boku - není vhodné pro umývadlové mísy | chrom | 31159000 | 390,20 |
| **alternativní velikosti:** | | | |
| – Páková umyvadlová baterie 230 s otočným výtokem a odtokovou soupravou Push-Open | chrom | 31161000 | 390,20 |



Míry na rozměrových náčrtech jsou v mm.

| | Povrch. úprava | Obj.č. | EUR |
|---|---|---|---|



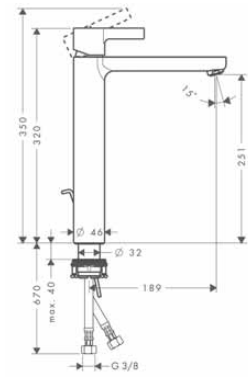


## Páková umyvadlová baterie 260 pro umyvadlové mísy, s odtokovou soupravou s táhlem

- obsahuje: páková umyvadlová baterie, odtoková souprava
- ComfortZone 260
- výtok 189 mm
- druh proudu: normální proud
- maximální průtok při 0,3 MPa: 5 l / min
- keramická kartuše
- nastavitelné omezení teploty
- vhodné pro průtokový ohřívač
- odtoková souprava s táhlem G 1¼
- materiál odtokové soupravy: kov
- způsob připojení: převlečné matky G ⅜
- rozměr přívodů: DN15

| | | | |
|---|---|---|---|
| | chrom | 31022000 | 414,80 |

**alternativní velikosti:**

| | | | |
|---|---|---|---|
| – Páková umyvadlová baterie pro umyvadlové mísy, bez odtokové soupravy | chrom | 31023000 | 400,00 |



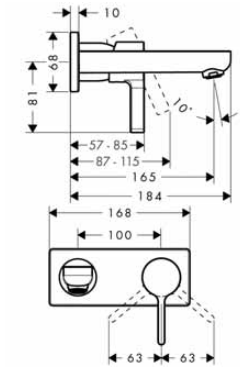


## Páková umyvadlová baterie pod omítku, s výtokem 165 mm

- obsahuje: páková umyvadlová baterie pod omítku, pro montáž na stěnu, odtoková souprava
- výtok 165 mm
- druh proudu: normální proud
- maximální průtok při 0,3 MPa: 5 l / min
- keramická kartuše
- nastavitelné omezení teploty
- vhodné pro průtokový ohřívač
- neuzavíratelná odtoková souprava
- materiál odtokové soupravy: kov
- způsob připojení: základní těleso
- rozměr přívodů: DN15
- rukojeť je možné umístit vpravo nebo vlevo, podle instalace základního tělesa

| | | | |
|---|---|---|---|
| | chrom | 31162000 | 393,90 |

**varianty velikosti k dispozici:**

| | | | |
|---|---|---|---|
| – Páková umyvadlová baterie pod omítku, s výtokem 225 mm | chrom | 31163000 | 428,30 |

**k instalaci nutné:**

| | | | |
|---|---|---|---|
| – Základní těleso pro pákovou umyvadlovou baterii pod omítku | | 13622180 | 247,90 |



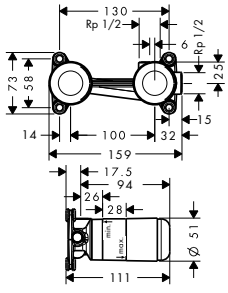


## Základní těleso pro pákovou umyvadlovou baterii pod omítku

- hloubka instalace: 44 - 72 mm
- umístění mísicího systému je možné volitelně nalevo nebo napravo od výtoku
- s odhlučněním
- rozměr přívodů: DN15

| | | | |
|---|---|---|---|
| | | 13622180 | 247,90 |

**volitelné doplňky:**

| | | | |
|---|---|---|---|
| – Prodlužovací sada 2,5 cm | | 31971000 | 126,80 |

Míry na rozměrových náčrtech jsou v mm.

| | Povrch. úprava | Obj.č. | EUR |
|---|---|---|---|



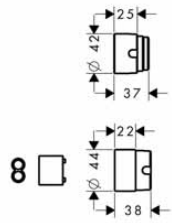


## Prodlužovací sada 2,5 cm

31971000 — 126,80

- délka prodloužení: 25 mm



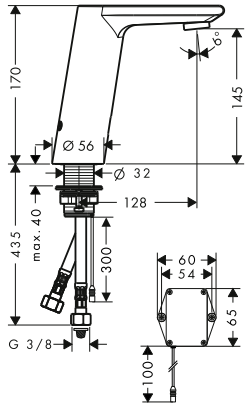


## Elektronická umyvadlová baterie s ovládáním teploty, bateriový provoz

chrom — 31100000 — 828,90

Sensor Activation | AirPower | EcoSmart | Comfort Zone

- ComfortZone 150
- výtok 128 mm
- druh proudu: normální proud
- maximální průtok při 0,3 MPa: 5 l / min
- nastavitelné omezení teploty
- teplota nastavitelná postranní páčkou baterie
- zpětný ventil
- vhodné pro průtokový ohřívač
- elektronika reagující na přiblížení s infračervenými senzory
- automatické přizpůsobení infračervených senzorů okolí
- nastavitelný dosah infračerveného čidla (2 režimy)
- ukazatel vybití baterie
- provoz na baterie 6 V (doba životnosti cca dva roky, baterie součástí dodávky)
- doba oplachování: 10 s
- možnost aktivace hygienického oplachování (automatický průtok vody)
- frekvence hygienického oplachu: 24 h
- doba trvání hygienického oplachu: 10 s
- lze aktivovat stálý oplach (jednotlivá spláchnutí vodou po dobu 180 sekund, vhodné pro tepelnou desinfekci)
- ruční zastavení vody při čištění umyvadla
- rozměr přívodů: DN15
- filtr nečistot v přívodních hadicích

**alternativní velikosti:**

- Elektronická umyvadlová baterie s předem nastavenou teplotou, bateriový provoz — chrom — 31101000 — 764,50
- Elektronická umyvadlová baterie s ovládáním teploty, napájení ze sítě 230 V — chrom — 31102000 — 878,50
- Elektronická umyvadlová baterie s předem nastavenou teplotou, napájení ze sítě 230 V — chrom — 31103000 — 812,40

## Bidet



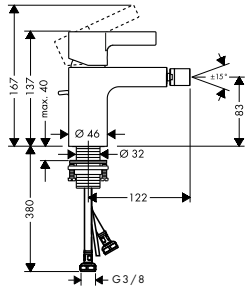


## Páková bidetová baterie s odtokovou soupravou s táhlem

chrom — 31261000 — 317,60

- obsahuje: páková bidetová baterie, odtoková souprava
- výtok 122 mm
- perlátor s kulovým kloubem
- druh proudu: laminární proud
- maximální průtok při 0,3 MPa: 7,2 l / min
- keramická kartuše
- nastavitelné omezení teploty
- vhodné pro průtokový ohřívač
- materiál odtokové soupravy: kov
- způsob připojení: převlečné matky G ⅜
- rozměr přívodů: DN15



Míry na rozměrových náčrtech jsou v mm.

| | Povrch. úprava | Obj.č. | EUR |
|---|---|---|---|



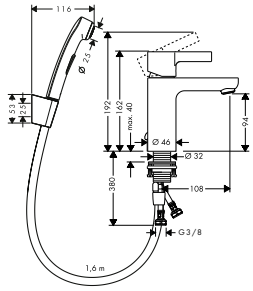


## Páková umyvadlová baterie s ruční sprchou Bidette a sprchovou hadicí 160 cm

chrom | 31160000 | 352,70

AirPower | EcoSmart | Comfort Zone | Quick Clean

- obsahuje: páková umyvadlová baterie, ruční sprcha Bidette, sprchový držák, sprchová hadice
- ComfortZone 90
- maximální průtok při 0,3 MPa: 5 l / min
- keramická kartuše
- nastavitelné omezení teploty
- vhodné pro průtokový ohřívač
- způsob připojení: převlečné matky G ⅜
- rozměr přívodů: DN15

## Vana



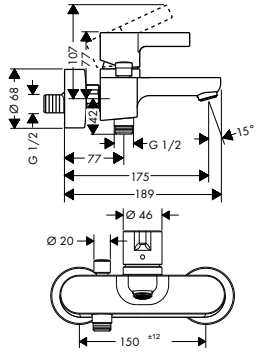


## Páková vanová baterie na stěnu

chrom | 31460000 | 414,10

AirPower | Quick Clean

- výtok 175 mm
- způsob připojení: etážky
- rozteč středů: 150 mm ± 12 mm
- druh proudu baterie: normální proud
- průtok vanovým výtokem (při 0,3 MPa): 22 l / min
- průtok přívodem k ruční sprše (při 0,3 MPa): 16 l / min
- minimální provozní tlak: 0,1 MPa
- maximální provozní tlak: 1,0 MPa
- keramická kartuše
- nastavitelné omezení teploty
- automatické zpětné přepínání
- zpětný ventil
- s odhlučněním
- rozměr přívodů: DN15



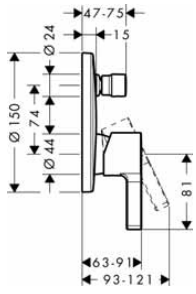


## Páková vanová baterie pod omítku

chrom | 31465000 | 285,00

- způsob připojení: základní těleso
- průtok horním výstupem: 21 l / min
- průtok dolním výstupem: 29 l / min
- minimální provozní tlak: 0,1 MPa
- maximální provozní tlak: 1,0 MPa
- keramická kartuše
- nastavitelné omezení teploty
- automatické zpětné přepínání
- s odhlučněním

**alternativní velikosti:**

- Páková vanová baterie pod omítku, se zabudovanou bezpečnostní kombinací podle EN1717 — chrom | 31466000 | 452,70

**k instalaci nutné:**

- Základní těleso iBox universal | 01800180 | 147,00

**volitelné doplňky:**

- Prodlužovací rozeta Ø 150 mm — chrom | 13597000 | 53,80

Míry na rozměrových náčrtech jsou v mm.



Technická specifikace výrobků a měrné jednotky mohou být změněny.

| | Povrch. úprava | Obj.č. | EUR |
|---|---|---|---|
|  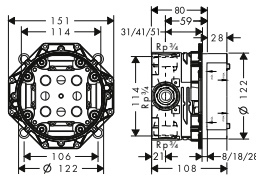 | **Základní těleso iBox universal** | 01800180 | 147,00 |
| | – vhodné pro všechny vrchní sady sprchových a vanových baterií nebo termostatů pod omítku<br>– závit přívodu Rp ¾<br>– rotačně symetrická instalace<br>– s odhlučněním<br>– rozměr přívodů: DN20 | | |
| | **alternativní velikosti:** | | |
| | – Základní těleso iBox universal s uzavírací jednotkou | 01850180 | 200,60 |
| | **volitelné doplňky:** | | |
| | – Prodloužení základního tělesa iBox universal 25 mm | 13595000 | 56,80 |
| | – Sada montážních lišt pro iBox universal | 96615000 | 40,30 |
| | – Redukční spojka pro iBox universal | 97759000 | 12,40 |
|  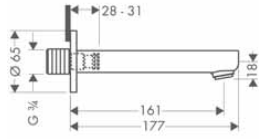 | **Vanový výtok**<br>– způsob připojení: G ¾<br>– výtok 161 mm<br>– instalace na stěnu<br>– maximální průtok při 0,3 MPa: 21 l / min<br>– druh proudu: normální proud | chrom | 14420000 208,90 |
|  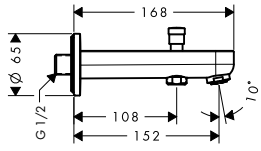 | **Vanový výtok 152 mm, s přepínacím ventilem**<br>– způsob připojení: G ½<br>– automatické zpětné přepínání vana/ sprcha<br>– s rozetou<br>– výtok 152 mm<br>– instalace na stěnu<br>– maximální průtok při 0,3 MPa: 19 l / min<br>– rozměr přívodů: DN15<br>– s vestavěnou bezpečnostní kombinací EN1717 | chrom | 31417000 202,70 |
| | **varianty velikosti k dispozici:** | | |
| | – Vanový výtok 228 mm, s přepínacím ventilem | chrom | 31416000 218,20 |

Metris

Míry na rozměrových náčrtech jsou v mm.

| | Povrch. úprava | Obj.č. | EUR |
|---|---|---|---|



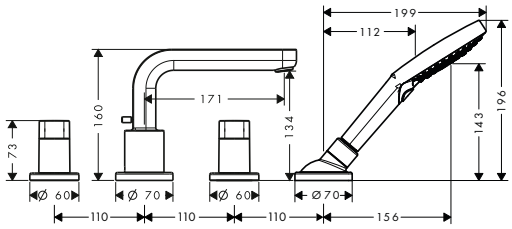


## Čtyřotvorová baterie na okraj vany s výtokem 171 mm

- obsahuje: 4-otvorová armatura na okraj vany, ruční sprcha, sprchový držák
- výtok 171 mm
- způsob připojení: základní těleso
- druh proudu baterie: normální proud
- druh proudu ruční sprchy: Rain, RainAir, Whirl
- maximální délka vytažení ruční sprchy: 110 cm
- maximální průtok při 0,3 MPa: 22 l / min
- minimální provozní tlak: 0,1 MPa
- maximální provozní tlak: 1,0 MPa
- s keramickými ventily pro teplou a studenou vodu 90°
- rozměr přívodů: DN15

**obsah balení:**
- ruční sprcha 120 3jet (# 26530000)

| | | | |
|---|---|---|---|
| **varianty velikosti k dispozici:** | | | |
| – Čtyřotvorová baterie na okraj vany s výtokem 220 mm | chrom | 31447000 | 868,70 |
| **k instalaci nutné:** | | | |
| – Základní těleso pro čtyřotvorovou baterii na okraj vany | | 13444180 | 941,50 |



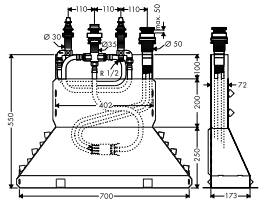


## Základní těleso pro čtyřotvorovou baterii na okraj vany

- obsahuje: základní těleso, sprchová hadice, Secubox
- maximální délka vytažení ruční sprchy: 110 cm
- rozměr přívodů: DN15

**volitelné doplňky:**
- Prodloužení průvlaku pro hadici Secuflex

13444180 941,50

98806000 4,80



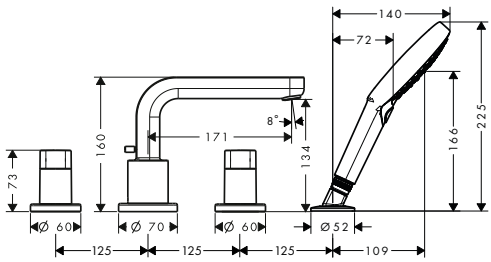


## Čtyřotvorová baterie na okraj vany

- obsahuje: 4-otvorová armatura na okraj vany, ruční sprcha, sprchový držák
- způsob připojení: základní těleso
- maximální délka vytažení ruční sprchy: 1,60 m
- maximální průtok při 0,3 MPa: 22 l / min
- minimální provozní tlak: 0,1 MPa
- maximální provozní tlak: 1,0 MPa
- s keramickými ventily pro teplou a studenou vodu 90°
- zpětný ventil
- s vestavěnou bezpečnostní kombinací EN1717
- rozměr přívodů: DN15

**obsah balení:**
- ruční sprcha 120 3jet (# 26530000)

| | | | |
|---|---|---|---|
| **k instalaci nutné:** | | | |
| – Základní těleso pro čtyřotvorovou baterii na okraj vany | | 13244180 | 324,80 |

chrom 31443000 680,10

Míry na rozměrových náčrtech jsou v mm.

| | Povrch. úprava | Obj.č. | EUR |
|---|---|---|---|
|  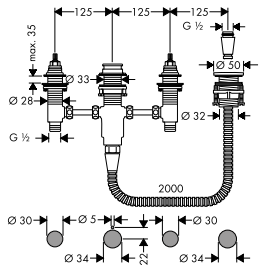  | | 13244180 | 324,80 |

## Základní těleso pro čtyřotvorovou baterii na okraj vany

- obsahuje: základní těleso, sprchový držák, sprchová hadice
- maximální délka vytažení ruční sprchy: 1,60 m
- nutný je servisní otvor
- vhodné pro čtyřotvorové baterie na okraj vany
- závit přívodu: G ½
- rozměr přívodů: DN15
- s keramickými ventily pro teplou a studenou vodu 90°

## Sprcha

| | | | |
|---|---|---|---|
|  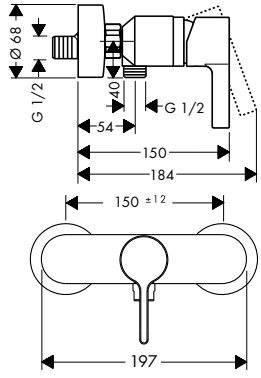  | chrom | 31660000 | 317,60 |

### Páková sprchová baterie na stěnu

- 1 spotřebič
- způsob připojení: etážky
- rozteč středů: 150 mm ± 12 mm
- maximální průtok při 0,3 MPa: 31 l / min
- průtok přívodem k ruční sprše (při 0,3 MPa): 12 l / min
- keramická kartuše
- minimální provozní tlak: 0,1 MPa
- maximální provozní tlak: 1,0 MPa
- nastavitelné omezení teploty
- zpětný ventil
- s odhlučněním
- připojení hadice DN15
- rozměr přívodů: DN15

| | | | |
|---|---|---|---|
|  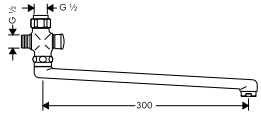  | chrom | 14495000 | 114,00 |

### Prodloužený otočný výtok 300 mm

- automatické zpětné přepínání sprcha/vana
- délka 300 mm
- k nainstalování na pákovou sprchovou baterii
- rozměr přívodů DN15

| | | | |
|---|---|---|---|
|  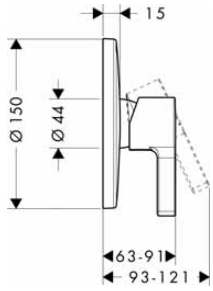  | chrom | 31665000 | 258,50 |

### Páková sprchová baterie pod omítku

- 1 spotřebič
- způsob připojení: základní těleso
- maximální průtok při 0,3 MPa: 29,3 l / min
- keramická kartuše
- minimální provozní tlak: 0,1 MPa
- maximální provozní tlak: 1,0 MPa
- nastavitelné omezení teploty

| | | | |
|---|---|---|---|
| **k instalaci nutné:** | | | |
| – Základní těleso iBox universal | | 01800180 | 147,00 |
| **volitelné doplňky:** | | | |
| – Prodlužovací rozeta Ø 150 mm | chrom | 13597000 | 53,80 |



Míry na rozměrových náčrtech jsou v mm.

| | Povrch. úprava | Obj.č. | EUR |
|---|---|---|---|
|  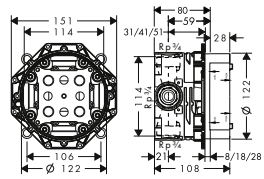  | | | |
| **Základní těleso iBox universal**<br>– vhodné pro všechny vrchní sady sprchových a vanových baterií nebo termostatů pod omítku<br>– závit přívodu Rp ¾<br>– rotačně symetrická instalace<br>– s odhlučněním<br>– rozměr přívodů: DN20 | | 01800180 | 147,00 |
| **alternativní velikosti:** | | | |
| – Základní těleso iBox universal s uzavírací jednotkou | | 01850180 | 200,60 |
| **volitelné doplňky:** | | | |
| – Prodloužení základního tělesa iBox universal 25 mm | | 13595000 | 56,80 |
| – Sada montážních lišt pro iBox universal | | 96615000 | 40,30 |
| – Redukční spojka pro iBox universal | | 97759000 | 12,40 |

Míry na rozměrových náčrtech jsou v mm.

# Finoris®




| | | | | | |
|---|---|---|---|---|---|
| Umyvadlo | strana 396 |  | Bidet | strana 400 |  |
| Vana | strana 401 |  | Sprcha | strana 404 |  |

## Umyvadlo

| | Povrch. úprava | Obj.č. | EUR |
|---|---|---|---|
| **Páková umyvadlová baterie 100 s odtokovou soupravou Push-Open** | chrom | 76010000 | 192,20 |
| | matná černá | 76010670 | 269,00 |
| | matná bílá | 76010700 | 269,00 |

NOVÉ



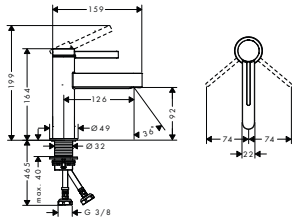


reddot winner 2021 reddot winner 2021

- obsahuje: páková umyvadlová baterie, odtoková souprava
- ComfortZone 100
- výtok 126 mm
- druh proudu: laminární proud
- maximální průtok při 0,3 MPa: 5 l / min
- keramická kartuše
- nastavitelné omezení teploty
- vhodné pro průtokový ohřívač
- odtoková souprava Push-Open G 1¼
- materiál odtokové soupravy: kov
- způsob připojení: převlečné matky G ⅜
- rozměr přívodů: DN15

| | Povrch. úprava | Obj.č. | EUR |
|---|---|---|---|
| **Páková umyvadlová baterie 110 s táhlem a odtokovou soupravou** | chrom | 76020000 | 213,50 |
| | matná černá | 76020670 | 298,90 |
| | matná bílá | 76020700 | 298,90 |

NOVÉ



reddot winner 2021

- obsahuje: páková umyvadlová baterie, odtoková souprava
- ComfortZone 110
- výtok 139 mm
- druh proudu: laminární proud
- maximální průtok při 0,3 MPa: 5 l / min
- keramická kartuše
- nastavitelné omezení teploty
- vhodné pro průtokový ohřívač
- odtoková souprava s táhlem G 1¼
- materiál odtokové soupravy: kov
- způsob připojení: převlečné matky G ⅜
- rozměr přívodů: DN15

**alternativní velikosti:**

| | | | |
|---|---|---|---|
| NOVÉ – Páková umyvadlová baterie 110 s odtokovou soupravou Push-Open | chrom | 76023000 | 219,10 |
| | matná černá | 76023670 | 306,80 |
| | matná bílá | 76023700 | 306,80 |
| NOVÉ – Páková umyvadlová baterie 110 CoolStart s odtokovou soupravou Push-Open | chrom | 76024000 | 224,70 |
| | matná černá | 76024670 | 314,60 |
| | matná bílá | 76024700 | 314,60 |

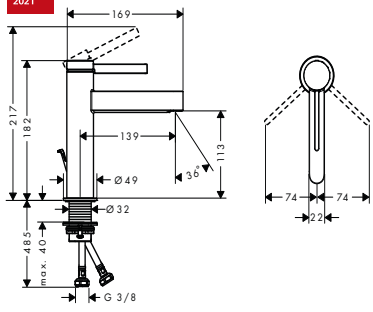


| | Povrch. úprava | Obj.č. | EUR |
|---|---|---|---|
| **Páková umyvadlová baterie 110 CoolStart s odtokovou soupravou Push-Open** | chrom | 76024000 | 224,70 |
| | matná černá | 76024670 | 314,60 |
| | matná bílá | 76024700 | 314,60 |

NOVÉ



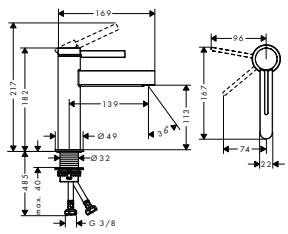


reddot winner 2021

- obsahuje: páková umyvadlová baterie, odtoková souprava
- ComfortZone 110
- výtok 139 mm
- druh proudu: laminární proud
- maximální průtok při 0,3 MPa: 5 l / min
- keramická kartuše
- nastavitelné omezení teploty
- vhodné pro průtokový ohřívač
- odtoková souprava Push-Open G 1¼
- materiál odtokové soupravy: kov
- způsob připojení: převlečné matky G ⅜
- rozměr přívodů: DN15
- studená voda v poloze uprostřed

**alternativní velikosti:**

| | | | |
|---|---|---|---|
| NOVÉ – Páková umyvadlová baterie 110 s táhlem a odtokovou soupravou | chrom | 76020000 | 213,50 |
| | matná černá | 76020670 | 298,90 |
| | matná bílá | 76020700 | 298,90 |

Míry na rozměrových náčrtech jsou v mm.

| | Povrch. úprava | Obj.č. | EUR |
|---|---|---|---|
| **Páková umyvadlová baterie 110 s ruční sprchou Bidette a sprchovou hadicí 160 cm** | chrom | 76210000 | 292,20 |
| | matná černá | 76210670 | 409,00 |

NOVÉ

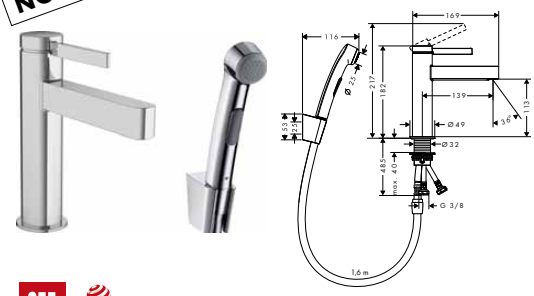


DESIGN AWARD 2021 reddot winner 2021

- obsahuje: páková umyvadlová baterie, ruční sprcha Bidette, sprchový držák, sprchová hadice, odtoková souprava
- ComfortZone 110
- výtok 139 mm
- druh proudu: laminární proud
- maximální průtok při 0,3 MPa: 5 l / min
- keramická kartuše
- nastavitelné omezení teploty
- vhodné pro průtokový ohřívač
- odtoková souprava Push-Open G 1¼
- materiál odtokové soupravy: kov
- způsob připojení: převlečné matky G ⅜
- rozměr přívodů: DN15

| | | | |
|---|---|---|---|
| **Páková umyvadlová baterie 230 s otočným výtokem a odtokovou soupravou Push-Open** | chrom | 76060000 | 297,80 |
| | matná černá | 76060670 | 416,90 |
| | matná bílá | 76060700 | 416,90 |

NOVÉ

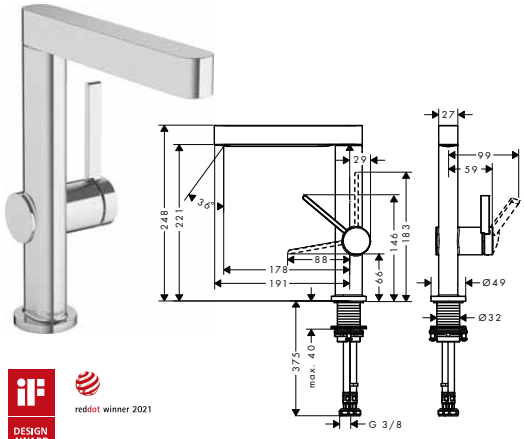


DESIGN AWARD 2021 reddot winner 2021

- obsahuje: páková umyvadlová baterie, odtoková souprava
- ComfortZone 230
- výtok 178 mm
- rozsah otáčení 120°
- druh proudu: laminární proud
- maximální průtok při 0,3 MPa: 5 l / min
- keramická kartuše
- nastavitelné omezení teploty
- vhodné pro průtokový ohřívač
- odtoková souprava Push-Open G 1¼
- materiál odtokové soupravy: kov
- způsob připojení: převlečné matky G ⅜
- rozměr přívodů: DN15

| | | | |
|---|---|---|---|
| **Páková umyvadlová baterie 230 s vytažitelnou sprškou, 2jet a odtokovou soupravou Push-Open** | chrom | 76063000 | 354,00 |
| | matná černá | 76063670 | 495,50 |
| | matná bílá | 76063700 | 495,50 |

NOVÉ

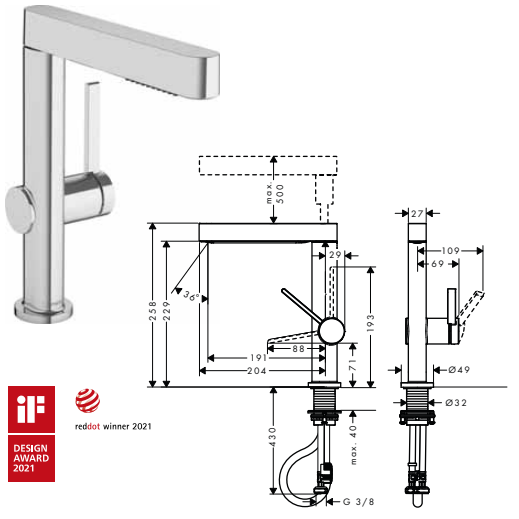


DESIGN AWARD 2021 reddot winner 2021

- obsahuje: páková umyvadlová baterie, odtoková souprava
- ComfortZone 230
- výtok 191 mm
- druh proudu: laminární proud, PowderRain
- přepínání proudu stiskem tlačítka, automatický návrat po zavření armatury
- délka vytažení: 50 cm
- povrchová úprava disku vodních paprsků: grafitová černá
- maximální průtok při 0,3 MPa: 5 l / min
- keramická kartuše
- nastavitelné omezení teploty
- odtoková souprava Push-Open G 1¼
- materiál odtokové soupravy: kov
- způsob připojení: převlečné matky G ⅜
- rozměr přívodů: DN15
- zpětný ventil

Míry na rozměrových náčrtech jsou v mm.

Technická specifikace výrobků a měrné jednotky mohou být změněny.

| | Povrch. úprava | Obj.č. | EUR |
|---|---|---|---|
| **Páková umyvadlová baterie 260 pro umyvadlové mísy s odtokovou soupravou Push-Open** | chrom | 76070000 | 314,60 |
| | matná černá | 76070670 | 440,50 |
| | matná bílá | 76070700 | 440,50 |

NOVÉ

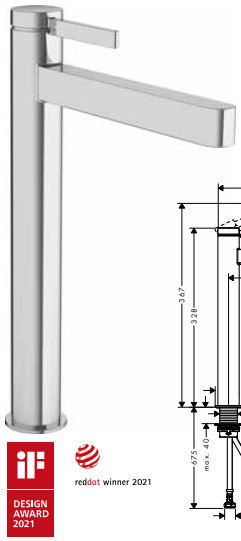

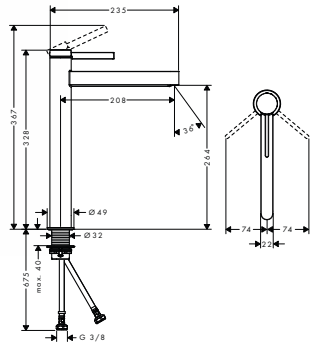


DESIGN AWARD 2021 reddot winner 2021

- obsahuje: páková umyvadlová baterie, odtoková souprava
- ComfortZone 260
- výtok 208 mm
- druh proudu: laminární proud
- maximální průtok při 0,3 MPa: 5 l / min
- keramická kartuše
- nastavitelné omezení teploty
- vhodné pro průtokový ohřívač
- odtoková souprava Push-Open G 1¼
- materiál odtokové soupravy: kov
- způsob připojení: převlečné matky G ⅜
- rozměr přívodů: DN15

| | | | |
|---|---|---|---|
| **Páková umyvadlová baterie 260 s ruční sprchou Bidette a sprchovou hadicí 160 cm** | chrom | 76220000 | 404,50 |
| | matná černá | 76220670 | 566,30 |

NOVÉ



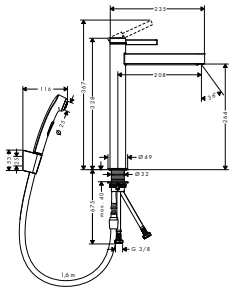


DESIGN AWARD 2021 reddot winner 2021

- obsahuje: páková umyvadlová baterie, ruční sprcha Bidette, sprchový držák, sprchová hadice, odtoková souprava
- ComfortZone 260
- výtok 208 mm
- druh proudu: laminární proud
- maximální průtok při 0,3 MPa: 5 l / min
- keramická kartuše
- nastavitelné omezení teploty
- vhodné pro průtokový ohřívač
- odtoková souprava Push-Open G 1¼
- materiál odtokové soupravy: kov
- způsob připojení: převlečné matky G ⅜
- rozměr přívodů: DN15

| | | | |
|---|---|---|---|
| **Stojánkový ventil 100 pro studenou vodu bez odtokové soupravy** | chrom | 76013000 | 175,30 |
| | matná černá | 76013670 | 245,40 |
| | matná bílá | 76013700 | 245,40 |

NOVÉ



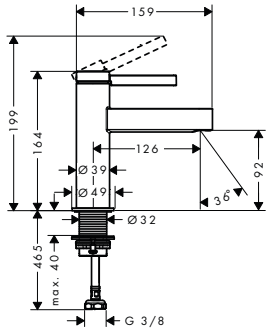


DESIGN AWARD 2021 reddot winner 2021

- ComfortZone 100
- výtok 126 mm
- druh proudu: laminární proud
- maximální průtok při 0,3 MPa: 5 l / min
- keramická kartuše
- k připojení na studenou vodu
- způsob připojení: přívodní hadice G ⅜
- rozměr přívodů: DN15

Míry na rozměrových náčrtech jsou v mm.



Technická specifikace výrobků a měrné jednotky mohou být změněny.

| | Povrch. úprava | Obj.č. | EUR |
|---|---|---|---|

NOVÉ



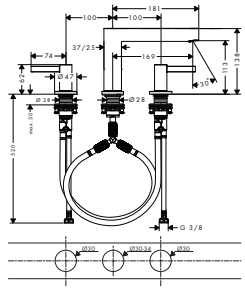

DESIGN AWARD 2021

reddot winner 2021

## 3-otvorová umyvadlová baterie110 s odtokovou soupravou Push-Open

- obsahuje: 3-otvorová umyvadlová armatura, odtoková souprava
- ComfortZone 110
- výtok 169 mm
- druh proudu: laminární proud
- maximální průtok při 0,3 MPa: 5 l / min
- s keramickými ventily pro teplou a studenou vodu 90°
- vhodné pro průtokový ohřívač
- odtoková souprava Push-Open G 1¼
- materiál odtokové soupravy: kov
- způsob připojení: přívodní hadice G ⅜
- rozměr přívodů: DN15

| | | |
|---|---|---|
| chrom | 76033000 | 311,80 |
| matná černá | 76033670 | 436,50 |
| matná bílá | 76033700 | 436,50 |

EcoSmart | Comfort Zone

NOVÉ

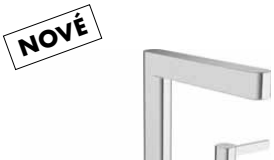

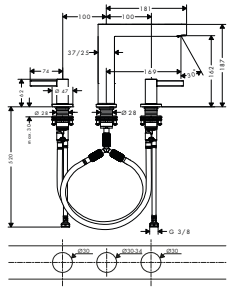

DESIGN AWARD 2021

reddot winner 2021

## 3-otvorová umyvadlová baterie 160 s odtokovou soupravou Push-Open

- obsahuje: 3-otvorová umyvadlová armatura, odtoková souprava
- ComfortZone 160
- výtok 169 mm
- druh proudu: laminární proud
- maximální průtok při 0,3 MPa: 5 l / min
- s keramickými ventily pro teplou a studenou vodu 90°
- vhodné pro průtokový ohřívač
- odtoková souprava Push-Open G 1¼
- materiál odtokové soupravy: kov
- způsob připojení: přívodní hadice G ⅜
- rozměr přívodů: DN15

| | | |
|---|---|---|
| chrom | 76034000 | 325,90 |
| matná černá | 76034670 | 456,20 |
| matná bílá | 76034700 | 456,20 |

EcoSmart | Comfort Zone

NOVÉ



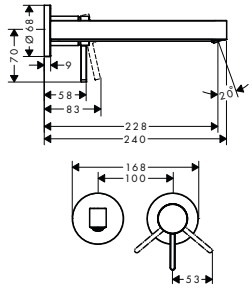

DESIGN AWARD 2021

reddot winner 2021

## Páková umyvadlová baterie pod omítku, pro montáž na stěnu s výtokem 22,8 cm

- obsahuje: páková umyvadlová baterie pod omítku, pro montáž na stěnu, odtoková souprava
- výtok 228 mm
- druh proudu: laminární proud
- maximální průtok při 0,3 MPa: 5 l / min
- keramická kartuše
- vhodné pro průtokový ohřívač
- neuzavíratelná odtoková souprava
- materiál odtokové soupravy: kov
- způsob připojení: základní těleso
- rozměr přívodů: DN15
- rukojeť je možné umístit vpravo nebo vlevo, podle instalace základního tělesa

| | | |
|---|---|---|
| chrom | 76050000 | 298,90 |
| matná černá | 76050670 | 418,40 |
| matná bílá | 76050700 | 418,40 |

EcoSmart

**varianty velikosti k dispozici:**

NOVÉ

- Páková umyvadlová baterie pod omítku, pro montáž na stěnu s výtokem 16,8 cm

| | | |
|---|---|---|
| chrom | 76051000 | 269,00 |
| matná černá | 76051670 | 376,60 |
| matná bílá | 76051700 | 376,60 |

**k instalaci nutné:**

- Základní těleso pro pákovou umyvadlovou baterii pod omítku

| | | |
|---|---|---|
| | 13622180 | 247,90 |

Míry na rozměrových náčrtech jsou v mm.

Technická specifikace výrobků a měrné jednotky mohou být změněny.

| | | Povrch. úprava | Obj.č. | EUR |
|---|---|---|---|---|
|  | 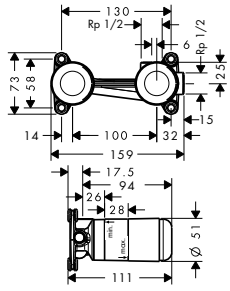 | **Základní těleso pro pákovou umyvadlovou baterii pod omítku**<br>– hloubka instalace: 44 - 72 mm<br>– umístění mísicího systému je možné volitelně nalevo nebo napravo od výtoku<br>– s odhlučněním<br>– rozměr přívodů: DN15 | 13622180 | 247,90 |
| | | **volitelné doplňky:**<br>– Prodlužovací sada 2,5 cm | 31971000 | 126,80 |
|  | 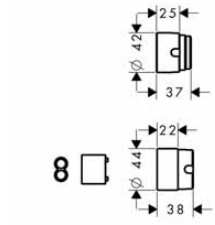 | **Prodlužovací sada 2,5 cm**<br>– délka prodloužení: 25 mm | 31971000 | 126,80 |

## Bidet

NOVÉ






| | | | |
|---|---|---|---|
| **Páková bidetová baterie s odtokovou soupravou Push-Open**<br>– obsahuje: páková bidetová baterie, odtoková souprava<br>– výtok 129 mm<br>– kulový kloub – perlátor<br>– druh proudu: laminární proud<br>– maximální průtok při 0,3 MPa: 7,5 l / min<br>– keramická kartuše<br>– vhodné pro průtokový ohřívač<br>– odtoková souprava Push-Open G 1¼<br>– materiál odtokové soupravy: kov<br>– způsob připojení: převlečné matky G ⅜<br>– rozměr přívodů: DN15 | chrom<br>matná černá<br>matná bílá | 76200000<br>76200670<br>76200700 | 256,20<br>358,70<br>358,70 |

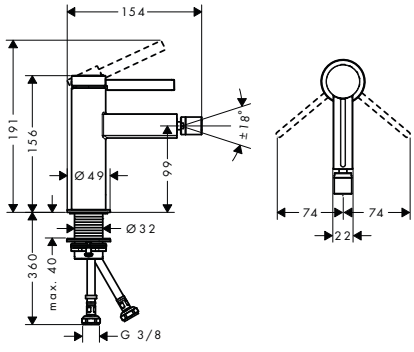


Míry na rozměrových náčrtech jsou v mm.

## Vana

| | Povrch. úprava | Obj.č. | EUR |
|---|---|---|---|
| **Páková vanová baterie volně stojící na podlaze** | chrom | 76445000 | 1.685,30 |
| | matná černá | 76445670 | 2.359,40 |
| | matná bílá | 76445700 | 2.359,40 |

NOVÉ



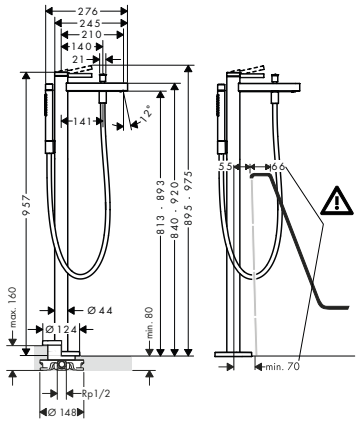


AirPower

- obsahuje: páková vanová baterie stojící na podlaze, tyčová ruční sprcha, sprchová hadice, sprchový držák
- výtok 210 mm
- způsob připojení: základní těleso
- druh proudu baterie: normální proud
- druh proudu ruční sprchy: Rain, Mono
- maximální průtok při 0,3 MPa: 20,6 l / min
- průtok vanovým výtokem (při 0,3 MPa): 20,6 l / min
- průtok přívodem k ruční sprše (při 0,3 MPa): 13,6 l / min
- minimální provozní tlak: 0,1 MPa
- maximální provozní tlak: 1,0 MPa
- keramická kartuše
- automatické zpětné přepínání
- zpětný ventil
- rozměr přívodů: DN15

**obsah balení:**
- sprchová hadice 125 cm (# 28272XXX)

**k instalaci nutné:**

| | | |
|---|---|---|
| - Základní těleso pro baterie volně stojící na podlaze | 10452180 | 516,60 |

**volitelné doplňky:**

| | | |
|---|---|---|
| - Těsnění pro základní těleso baterie volně stojící na podlaze | 96441000 | 143,10 |

iF DESIGN AWARD 2021

reddot winner 2021

---



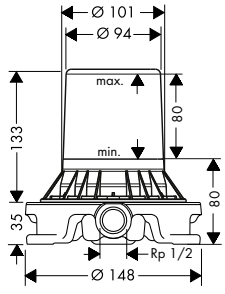


**Základní těleso pro baterie volně stojící na podlaze** — 10452180 — 516,60

- k instalaci na hrubou podlahu
- vhodné pro vanové baterie, vanové výtoky a umyvadlové baterie volně stojící na podlaze
- rozměr přívodů: DN15

**volitelné doplňky:**

| | | |
|---|---|---|
| - Těsnění pro základní těleso baterie volně stojící na podlaze | 96441000 | 143,10 |

---



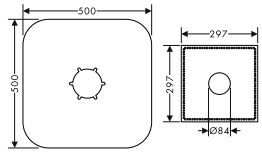


**Těsnění pro základní těleso baterie volně stojící na podlaze** — 96441000 — 143,10

Míry na rozměrových náčrtech jsou v mm.

Technická specifikace výrobků a měrné jednotky mohou být změněny.

| | Povrch. úprava | Obj.č. | EUR |
|---|---|---|---|

NOVÉ

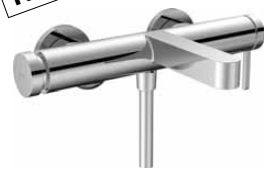

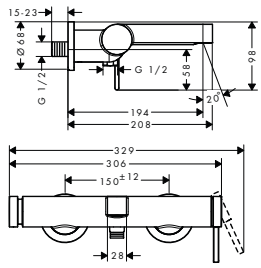


DESIGN AWARD 2021

reddot winner 2021

## Páková vanová baterie na stěnu

- výtok 194 mm
- způsob připojení: etážky
- rozteč středů: 150 mm ± 12 mm
- druh proudu baterie: normální proud
- maximální průtok při 0,3 MPa: 19 l / min
- průtok vanovým výtokem (při 0,3 MPa): 19 l / min
- průtok přívodem k ruční sprše (při 0,3 MPa): 14,7 l / min
- minimální provozní tlak: 0,1 MPa
- maximální provozní tlak: 1,0 MPa
- keramická kartuše
- přepínač tlaku Select s automatickým resetováním
- s vestavěnou bezpečnostní kombinací EN1717
- s odhlučněním
- vhodné pro průtokový ohřívač
- rozměr přívodů: DN15

| | | |
|---|---|---|
| chrom | 76420000 | 292,20 |
| matná černá | 76420670 | 409,00 |
| matná bílá | 76420700 | 409,00 |

Select | AirPower

NOVÉ



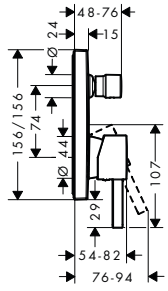


NOVÉ

DESIGN AWARD 2021

reddot winner 2021

## Páková vanová baterie pod omítku

- způsob připojení: základní těleso
- průtok horním výstupem: 21 l / min
- průtok dolním výstupem: 29 l / min
- maximální průtok při 0,3 MPa: 29 l / min
- minimální provozní tlak: 0,1 MPa
- maximální provozní tlak: 1,0 MPa
- keramická kartuše
- nastavitelné omezení teploty
- automatické zpětné přepínání
- s odhlučněním

| | | |
|---|---|---|
| chrom | 76415000 | 207,90 |
| matná černá | 76415670 | 291,00 |
| matná bílá | 76415700 | 291,00 |

**alternativní velikosti:**

- Páková vanová baterie pod omítku, se zabudovanou bezpečnostní kombinací podle EN1717

| | | |
|---|---|---|
| chrom | 76416000 | 320,20 |
| matná černá | 76416670 | 448,30 |
| matná bílá | 76416700 | 448,30 |

**k instalaci nutné:**

- Základní těleso iBox universal — 01800180 — 147,00

**volitelné doplňky:**

- Prodlužovací rozeta

| | | |
|---|---|---|
| chrom | 13593000 | 52,70 |
| matná černá | 13593670 | 73,70 |
| matná bílá | 13593700 | 73,70 |



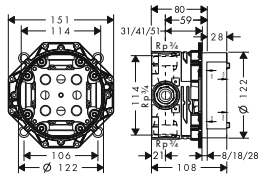


## Základní těleso iBox universal

- vhodné pro všechny vrchní sady sprchových a vanových baterií nebo termostatů pod omítku
- závit přívodu Rp ¾
- rotačně symetrická instalace
- s odhlučněním
- rozměr přívodů: DN20

01800180 — 147,00

**alternativní velikosti:**

- Základní těleso iBox universal s uzavírací jednotkou — 01850180 — 200,60

**volitelné doplňky:**

- Prodloužení základního tělesa iBox universal 25 mm — 13595000 — 56,80
- Sada montážních lišt pro iBox universal — 96615000 — 40,30
- Redukční spojka pro iBox universal — 97759000 — 12,40

Míry na rozměrových náčrtech jsou v mm.



Technická specifikace výrobků a měrné jednotky mohou být změněny.






## Prodlužovací rozeta

- pro montáž mezi obklady a vrchní sadu
- vhodné pro všechny vanové a sprchové vrchní sady Ø 150 mm
- průměr: 157 mm
- délka prodloužení: 22 mm

| Povrch. úprava | Obj.č. | EUR |
|---|---|---|
| chrom | 13593000 | 52,70 |
| kartáčovaný bronz | 13593140 | 79,00 |
| kartáčovaný černý chrom | 13593340 | 79,00 |
| matná černá | 13593670 | 73,70 |
| matná bílá | 13593700 | 73,70 |
| leštěný vzhled zlata | 13593990 | 79,00 |

NOVÉ

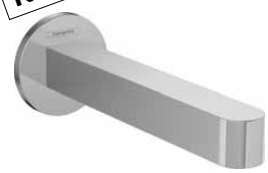

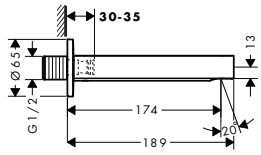


## Vanový výtok

- způsob připojení: G ½
- s rozetou
- výtok 174 mm
- instalace na stěnu
- maximální průtok při 0,3 MPa: 20,3 l / min
- druh proudu: normální proud

**volitelné doplňky:**

- Přívod se závitem G ¾

| | | |
|---|---|---|
| chrom | 76410000 | 179,80 |
| matná černá | 76410670 | 251,70 |
| matná bílá | 76410700 | 251,70 |
| | 92504000 | 49,70 |

NOVÉ



## Čtyřotvorová baterie na okraj vany s tělesem sBox

- obsahuje: 4-otvorová armatura na okraj vany, ruční sprcha, sprchový držák, sprchová hadice, sBox s hadicí
- výtok 152 mm
- způsob připojení: základní těleso
- druh proudu baterie: normální proud
- druh proudu ruční sprchy: PowderRain
- maximální délka vytažení ruční sprchy: 1,45 m
- sBox pro tiché, plynulé a chráněné vedení hadice
- maximální průtok při 0,3 MPa: 23,5 l / min
- průtok vanovým výtokem (při 0,3 MPa): 23,5 l / min
- průtok přívodem k ruční sprše (při 0,3 MPa): 10,2 l / min
- minimální provozní tlak: 0,1 MPa
- maximální provozní tlak: 1,0 MPa
- s keramickými ventily pro teplou a studenou vodu 90°
- zpětný ventil
- rozměr přívodů: DN15

**obsah balení:**

- tyčová ruční sprcha 100 1jet (# 26866XXX)
- vrchní sada oválná (# 28020XXX)

**k instalaci nutné:**

- Základní těleso pro čtyřotvorovou baterii na okraj vany

| | | |
|---|---|---|
| chrom | 76444000 | 775,30 |
| matná černá | 76444670 | 1.085,40 |
| matná bílá | 76444700 | 1.085,40 |
| | 13440180 | 477,50 |

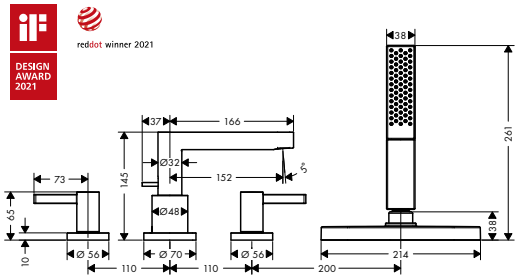


NOVÉ

Finoris

Míry na rozměrových náčrtech jsou v mm.

Technická specifikace výrobků a měrné jednotky mohou být změněny.

| | Povrch. úprava | Obj.č. | EUR |
|---|---|---|---|
| NOVÉ 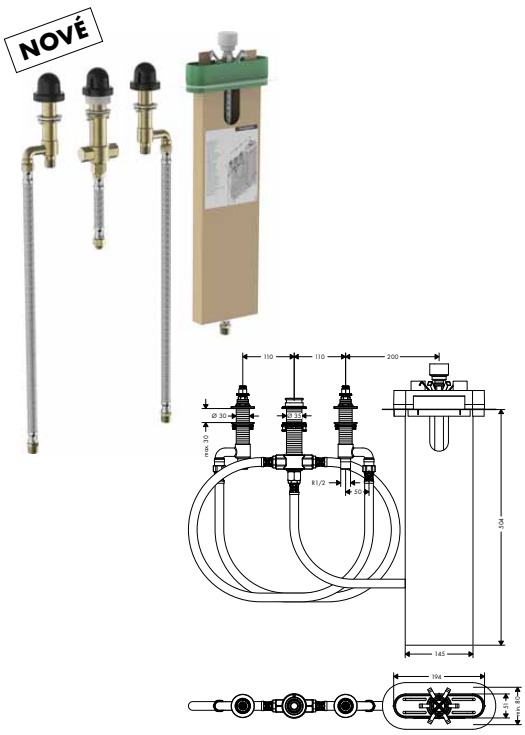 | | | |
| **Základní těleso pro čtyřotvorovou baterii na okraj vany**<br>– rozsah tloušťky pro upevnění: 0 - 30 mm<br>– závit přívodu: G ½<br>– rozměr přívodů: DN15<br>– šířka okraje vany min.100 mm | | 13440180 | 477,50 |

## Sprcha

| | | | |
|---|---|---|---|
| NOVÉ 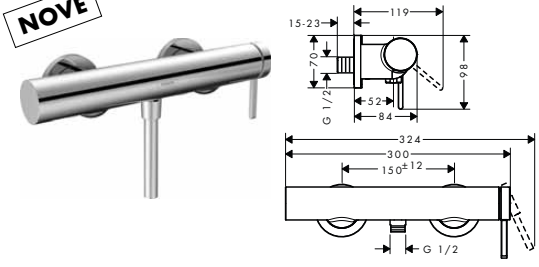 | | | |
| **Páková sprchová baterie na stěnu**<br>– 1 spotřebič<br>– způsob připojení: etážky<br>– rozteč středů: 150 mm ± 12 mm<br>– maximální průtok při 0,3 MPa: 12,1 l / min<br>– průtok přívodem k ruční sprše (při 0,3 MPa): 12,1 l / min<br>– keramická kartuše<br>– minimální provozní tlak: 0,1 MPa<br>– maximální provozní tlak: 1,0 MPa<br>– zpětný ventil<br>– s odhlučněním<br>– připojení hadice DN15<br>– rozměr přívodů: DN15 | chrom<br>matná černá<br>matná bílá | 76620000<br>76620670<br>76620700 | 236,00<br>330,40<br>330,40 |

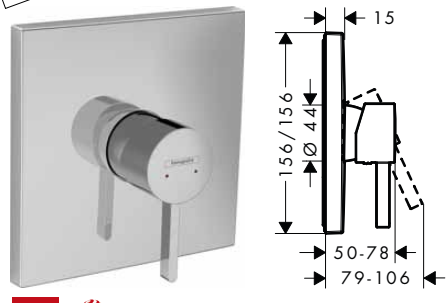

| | | | |
|---|---|---|---|
| NOVÉ  | | | |
| **Páková sprchová baterie pod omítku**<br>– 1 spotřebič<br>– způsob připojení: základní těleso<br>– maximální průtok při 0,3 MPa: 29,3 l / min<br>– keramická kartuše<br>– minimální provozní tlak: 0,1 MPa<br>– maximální provozní tlak: 1,0 MPa<br>– nastavitelné omezení teploty<br>– s odhlučněním | chrom<br>matná černá<br>matná bílá | 76615000<br>76615670<br>76615700 | 185,40<br>259,60<br>259,60 |
| **k instalaci nutné:**<br>– Základní těleso iBox universal | | 01800180 | 147,00 |
| **volitelné doplňky:**<br>– Prodlužovací rozeta | chrom<br>matná černá<br>matná bílá | 13593000<br>13593670<br>13593700 | 52,70<br>73,70<br>73,70 |

Míry na rozměrových náčrtech jsou v mm.

| | Povrch. úprava | Obj.č. | EUR |
|---|---|---|---|
| **Základní těleso iBox universal** | | 01800180 | 147,00 |
| – vhodné pro všechny vrchní sady sprchových a vanových baterií nebo termostatů pod omítku<br>– závit přívodu Rp ¾<br>– rotačně symetrická instalace<br>– s odhlučněním<br>– rozměr přívodů: DN20 | | | |
| **alternativní velikosti:** | | | |
| – Základní těleso iBox universal s uzavírací jednotkou | | 01850180 | 200,60 |
| **volitelné doplňky:** | | | |
| – Prodloužení základního tělesa iBox universal 25 mm | | 13595000 | 56,80 |
| – Sada montážních lišt pro iBox universal | | 96615000 | 40,30 |
| – Redukční spojka pro iBox universal | | 97759000 | 12,40 |
| **Prodlužovací rozeta** | chrom | 13593000 | 52,70 |
| – pro montáž mezi obklady a vrchní sadu<br>– vhodné pro všechny vanové a sprchové vrchní sady Ø 150 mm<br>– průměr: 157 mm<br>– délka prodloužení: 22 mm | kartáčovaný bronz | 13593140 | 79,00 |
| | kartáčovaný černý chrom | 13593340 | 79,00 |
| | matná černá | 13593670 | 73,70 |
| | matná bílá | 13593700 | 73,70 |
| | leštěný vzhled zlata | 13593990 | 79,00 |



Míry na rozměrových náčrtech jsou v mm.

hansgrohe

# Vivenis®




| | | | | | |
|---|---|---|---|---|---|
| Umyvadlo | strana 408 |  | Bidet | strana 411 |  |
| Vana | strana 412 |  | Sprcha | strana 415 |  |

## Umyvadlo

| | Povrch. úprava | Obj.č. | EUR |
|---|---|---|---|

NOVÉ




reddot winner 2021

### Páková umyvadlová baterie 80 s odtokovou soupravou s táhlem

- obsahuje: páková umyvadlová baterie, odtoková souprava
- ComfortZone 80
- výtok 133 mm
- druh proudu: vodopád
- maximální průtok při 0,3 MPa: 5 l / min
- keramická kartuše
- nastavitelné omezení teploty
- vhodné pro průtokový ohřívač
- odtoková souprava s táhlem G 1¼
- materiál odtokové soupravy: kov
- způsob připojení: převlečné matky G ⅜
- rozměr přívodů: DN15

| | | | |
|---|---|---|---|
| | chrom | 75010000 | 163,00 |
| | matná černá | 75010670 | 228,10 |
| | matná bílá | 75010700 | 228,10 |

AirPower EcoSmart Comfort Zone

**alternativní velikosti:**

NOVÉ

- Páková umyvadlová baterie 80 bez odtokové soupravy

| | | |
|---|---|---|
| chrom | 75012000 | 155,10 |
| matná černá | 75012670 | 217,10 |
| matná bílá | 75012700 | 217,10 |

NOVÉ

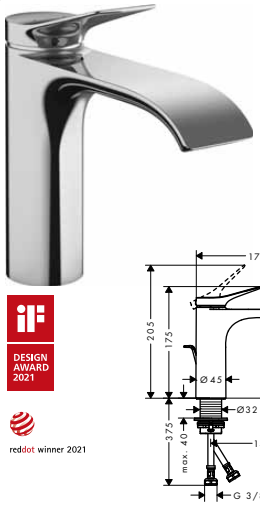


DESIGN AWARD 2021

reddot winner 2021

### Páková umyvadlová baterie 110 s odtokovou soupravou s táhlem

- obsahuje: páková umyvadlová baterie, odtoková souprava
- ComfortZone 110
- výtok 146 mm
- druh proudu: vodopád
- maximální průtok při 0,3 MPa: 5 l / min
- keramická kartuše
- nastavitelné omezení teploty
- vhodné pro průtokový ohřívač
- odtoková souprava s táhlem G 1¼
- materiál odtokové soupravy: kov
- způsob připojení: převlečné matky G ⅜
- rozměr přívodů: DN15

| | | | |
|---|---|---|---|
| | chrom | 75020000 | 185,40 |
| | matná černá | 75020670 | 259,60 |
| | matná bílá | 75020700 | 259,60 |

AirPower EcoSmart Comfort Zone

**alternativní velikosti:**

NOVÉ

- Páková umyvadlová baterie 110 bez odtokové soupravy

| | | |
|---|---|---|
| chrom | 75022000 | 177,60 |
| matná černá | 75022670 | 248,60 |
| matná bílá | 75022700 | 248,60 |

NOVÉ

- Páková umyvadlová baterie 110 CoolStart s odtokovou soupravou s táhlem

| | | |
|---|---|---|
| chrom | 75023000 | 185,50 |
| matná černá | 75023670 | 259,60 |
| matná bílá | 75023700 | 259,60 |

NOVÉ

- Páková umyvadlová baterie 110 CoolStart bez odtokové soupravy

| | | |
|---|---|---|
| chrom | 75024000 | 177,60 |
| matná černá | 75024670 | 248,60 |
| matná bílá | 75024700 | 248,60 |

NOVÉ

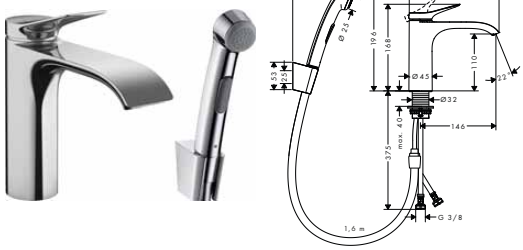


reddot winner 2021

### Páková umyvadlová baterie s ruční sprchou Bidette a sprchovou hadicí 160 cm

- obsahuje: páková umyvadlová baterie, ruční sprcha Bidette, sprchový držák, sprchová hadice, odtoková souprava
- ComfortZone 110
- výtok 146 mm
- druh proudu: vodopád
- keramická kartuše
- nastavitelné omezení teploty
- vhodné pro průtokový ohřívač
- odtoková souprava Push-Open G 1¼
- způsob připojení: převlečné matky G ⅜
- rozměr přívodů: DN15

| | | | |
|---|---|---|---|
| | chrom | 75210000 | 278,10 |

AirPower EcoSmart Comfort Zone

Míry na rozměrových náčrtech jsou v mm.

| | Povrch. úprava | Obj.č. | EUR |
|---|---|---|---|
| **Páková umyvadlová baterie 110 CoolStart s odtokovou soupravou s táhlem** | chrom | 75023000 | 185,50 |
| | matná černá | 75023670 | 259,60 |
| | matná bílá | 75023700 | 259,60 |

NOVÉ



AirPower · EcoSmart · Comfort Zone · CoolStart

- obsahuje: páková umyvadlová baterie, odtoková souprava
- ComfortZone 110
- výtok 146 mm
- druh proudu: vodopád
- maximální průtok při 0,3 MPa: 5 l / min
- keramická kartuše
- nastavitelné omezení teploty
- vhodné pro průtokový ohřívač
- odtoková souprava s táhlem G 1¼
- materiál odtokové soupravy: kov
- způsob připojení: převlečné matky G ⅜
- rozměr přívodů: DN15
- studená voda v poloze uprostřed

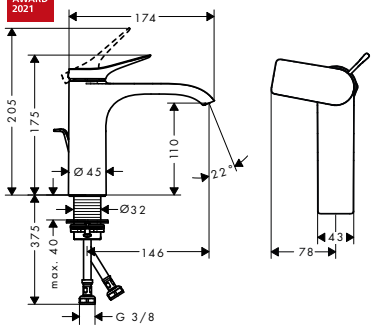


**alternativní velikosti:**

| | | | |
|---|---|---|---|
| NOVÉ – Páková umyvadlová baterie 110 CoolStart bez odtokové soupravy | chrom | 75024000 | 177,60 |
| | matná černá | 75024670 | 248,60 |
| | matná bílá | 75024700 | 248,60 |
| NOVÉ – Páková umyvadlová baterie 110 s odtokovou soupravou s táhlem | chrom | 75020000 | 185,40 |
| | matná černá | 75020670 | 259,60 |
| | matná bílá | 75020700 | 259,60 |

| | Povrch. úprava | Obj.č. | EUR |
|---|---|---|---|
| **Páková umyvadlová baterie 210 s otočným výtokem a odtokovou soupravou s táhlem** | chrom | 75030000 | 275,30 |
| | matná černá | 75030670 | 385,40 |
| | matná bílá | 75030700 | 385,40 |

NOVÉ



AirPower · EcoSmart · Comfort Zone

- obsahuje: páková umyvadlová baterie, odtoková souprava
- ComfortZone 210
- výtok 139 mm
- rozsah otáčení 120°
- druh proudu: vodopád
- maximální průtok při 0,3 MPa: 5 l / min
- keramická kartuše
- nastavitelné omezení teploty
- vhodné pro průtokový ohřívač
- odtoková souprava s táhlem G 1¼
- materiál odtokové soupravy: kov
- způsob připojení: převlečné matky G ⅜
- rozměr přívodů: DN15

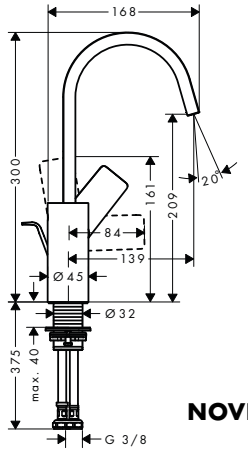


**alternativní velikosti:**

| | | | |
|---|---|---|---|
| NOVÉ – Páková umyvadlová baterie 210 s otočným výtokem bez odtokové soupravy | chrom | 75032000 | 267,40 |
| | matná černá | 75032670 | 374,40 |
| | matná bílá | 75032700 | 374,40 |



Míry na rozměrových náčrtech jsou v mm.

Technická specifikace výrobků a měrné jednotky mohou být změněny.

| | Povrch. úprava | Obj.č. | EUR |
|---|---|---|---|

NOVÉ




DESIGN AWARD 2021

reddot winner 2021

## Páková umyvadlová baterie 250 pro umyvadlové mísy, s odtokovou soupravou s táhlem

- obsahuje: páková umyvadlová baterie, odtoková souprava
- ComfortZone 250
- výtok 191 mm
- druh proudu: vodopád
- maximální průtok při 0,3 MPa: 5 l / min
- keramická kartuše
- nastavitelné omezení teploty
- vhodné pro průtokový ohřívač
- odtoková souprava s táhlem G 1¼
- materiál odtokové soupravy: kov
- způsob připojení: převlečné matky G ⅜
- rozměr přívodů: DN15

| | | |
|---|---|---|
| chrom | 75040000 | 285,40 |
| matná černá | 75040670 | 399,60 |
| matná bílá | 75040700 | 399,60 |

AirPower EcoSmart Comfort Zone

**alternativní velikosti:**

- Páková umyvadlová baterie 250 pro umyvadlové mísy, bez odtokové soupravy

| | | |
|---|---|---|
| chrom | 75042000 | 277,60 |
| matná černá | 75042670 | 388,60 |
| matná bílá | 75042700 | 388,60 |

NOVÉ

NOVÉ

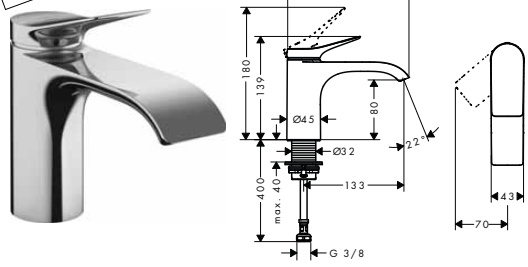


reddot winner 2021

## Stojánkový ventil 80 pro studenou vodu bez odtokové soupravy

- ComfortZone 80
- výtok 133 mm
- druh proudu: vodopád
- maximální průtok při 0,3 MPa: 5 l / min
- keramická kartuše
- k připojení na studenou vodu
- způsob připojení: převlečné matky G ⅜
- rozměr přívodů: DN15

| | | |
|---|---|---|
| chrom | 75013000 | 149,50 |
| matná černá | 75013670 | 209,20 |
| matná bílá | 75013700 | 209,20 |

AirPower EcoSmart Comfort Zone

NOVÉ



reddot winner 2021

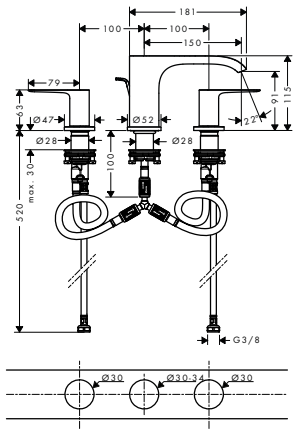


## 3-otvorová umyvadlová armatura 90 s odtokovou soupravou s táhlem

- obsahuje: 3-otvorová umyvadlová armatura, odtoková souprava
- ComfortZone 90
- výtok 150 mm
- druh proudu: vodopád
- maximální průtok při 0,3 MPa: 5 l / min
- s keramickými ventily pro teplou a studenou vodu 90°
- vhodné pro průtokový ohřívač
- odtoková souprava s táhlem G 1¼
- materiál odtokové soupravy: kov
- způsob připojení: převlečné matky G ⅜
- rozměr přívodů: DN15

| | | |
|---|---|---|
| chrom | 75033000 | 280,90 |
| matná černá | 75033670 | 393,30 |
| matná bílá | 75033700 | 393,30 |

AirPower EcoSmart Comfort Zone

Míry na rozměrových náčrtech jsou v mm.

| | Povrch. úprava | Obj.č. | EUR |
|---|---|---|---|

NOVÉ



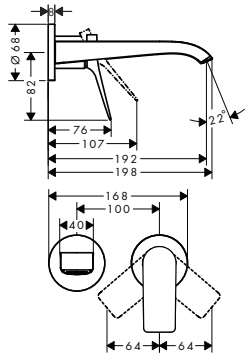


reddot winner 2021

## Páková umyvadlová baterie pod omítku, pro montáž na stěnu s výtokem 19,2 cm

- obsahuje: páková umyvadlová baterie pod omítku, pro montáž na stěnu, odtoková souprava
- výtok 192 mm
- druh proudu: vodopád
- maximální průtok při 0,3 MPa: 5 l / min
- keramická kartuše
- nastavitelné omezení teploty
- vhodné pro průtokový ohřívač
- neuzavíratelná odtoková souprava
- materiál odtokové soupravy: kov
- způsob připojení: základní těleso
- rozměr přívodů: DN15
- rukojeť je možné umístit vpravo nebo vlevo, podle instalace základního tělesa

| | | | |
|---|---|---|---|
| | chrom | 75050000 | 255,10 |
| | matná černá | 75050670 | 357,10 |
| | matná bílá | 75050700 | 357,10 |

AirPower EcoSmart

**k instalaci nutné:**

- Základní těleso pro pákovou umyvadlovou baterii pod omítku — 13622180 — 247,90



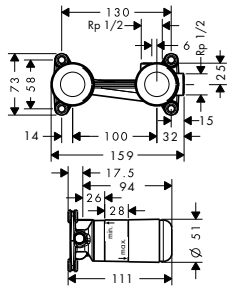


## Základní těleso pro pákovou umyvadlovou baterii pod omítku

13622180 — 247,90

- hloubka instalace: 44 - 72 mm
- umístění mísicího systému je možné volitelně nalevo nebo napravo od výtoku
- s odhlučněním
- rozměr přívodů: DN15

**volitelné doplňky:**

- Prodlužovací sada 2,5 cm — 31971000 — 126,80



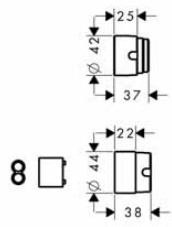


## Prodlužovací sada 2,5 cm

31971000 — 126,80

- délka prodloužení: 25 mm

## Bidet

NOVÉ



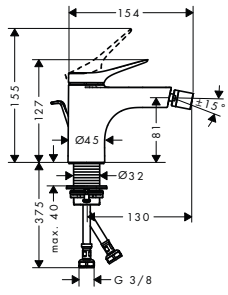


reddot winner 2021

## Páková bidetová baterie s odtokovou soupravou s táhlem

| | | | |
|---|---|---|---|
| | chrom | 75200000 | 236,00 |
| | matná černá | 75200670 | 330,40 |
| | matná bílá | 75200700 | 330,40 |

- obsahuje: páková bidetová baterie, odtoková souprava
- výtok 130 mm
- kulový kloub – perlátor
- druh proudu: laminární proud
- maximální průtok při 0,3 MPa: 7,5 l / min
- keramická kartuše
- nastavitelné omezení teploty
- vhodné pro průtokový ohřívač
- odtoková souprava s táhlem G 1¼
- materiál odtokové soupravy: kov
- způsob připojení: převlečné matky G ⅜
- rozměr přívodů: DN15

Míry na rozměrových náčrtech jsou v mm.

Technická specifikace výrobků a měrné jednotky mohou být změněny.

## Vana

| | Povrch. úprava | Obj.č. | EUR |
|---|---|---|---|
| **NOVÉ** | | | |
|  | | | |
| 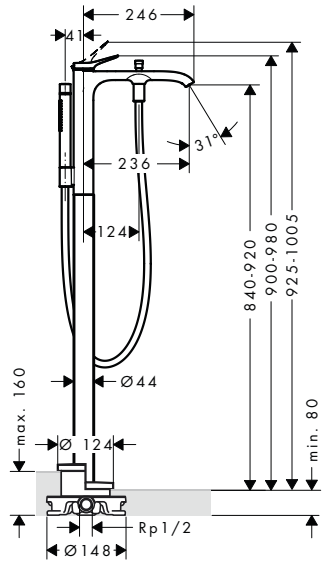 | | | |
| reddot winner 2021 | | | |
| **Páková vanová baterie volně stojící na podlaze** | chrom | 75445000 | 1.516,80 |
| | matná černá | 75445670 | 2.123,50 |
| | matná bílá | 75445700 | 2.123,50 |
| – obsahuje: páková vanová baterie stojící na podlaze, tyčová ruční sprcha, sprchová hadice, sprchový držák | | | AirPower |
| – výtok 236 mm | | | |
| – způsob připojení: základní těleso | | | |
| – druh proudu baterie: vodopád | | | |
| – druh proudu ruční sprchy: Rain, Mono | | | |
| – maximální průtok při 0,3 MPa: 21,3 l / min | | | |
| – průtok vanovým výtokem (při 0,3 MPa): 21,3 l / min | | | |
| – průtok přívodem k ruční sprše (při 0,3 MPa): 13,4 l / min | | | |
| – minimální provozní tlak: 0,1 MPa | | | |
| – maximální provozní tlak: 1,0 MPa | | | |
| – keramická kartuše | | | |
| – nastavitelné omezení teploty | | | |
| – automatické zpětné přepínání | | | |
| – zpětný ventil | | | |
| – rozměr přívodů: DN15 | | | |
| **obsah balení:** | | | |
| – sprchová hadice 125 cm (# 28272XXX) | | | |
| **k instalaci nutné:** | | | |
| – Základní těleso pro baterie volně stojící na podlaze | | 10452180 | 516,60 |
| **volitelné doplňky:** | | | |
| – Těsnění pro základní těleso baterie volně stojící na podlaze | | 96441000 | 143,10 |
|  | | | |
| 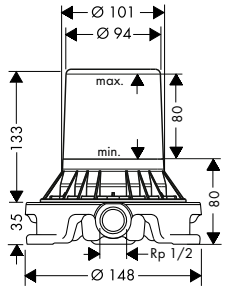 | | | |
| **Základní těleso pro baterie volně stojící na podlaze** | | 10452180 | 516,60 |
| – k instalaci na hrubou podlahu | | | |
| – vhodné pro vanové baterie, vanové výtoky a umyvadlové baterie volně stojící na podlaze | | | |
| – rozměr přívodů: DN15 | | | |
| **volitelné doplňky:** | | | |
| – Těsnění pro základní těleso baterie volně stojící na podlaze | | 96441000 | 143,10 |
|  | | | |
| 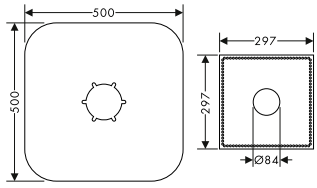 | | | |
| **Těsnění pro základní těleso baterie volně stojící na podlaze** | | 96441000 | 143,10 |

Míry na rozměrových náčrtech jsou v mm.



Technická specifikace výrobků a měrné jednotky mohou být změněny.

| | Povrch. úprava | Obj.č. | EUR |
|---|---|---|---|

NOVÉ



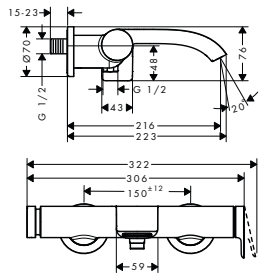


reddot winner 2021

## Páková vanová baterie na stěnu

- výtok 216 mm
- způsob připojení: etážky
- rozteč středů: 150 mm ± 12 mm
- druh proudu baterie: vodopád
- maximální průtok při 0,3 MPa: 19,4 l / min
- průtok vanovým výtokem (při 0,3 MPa): 19,4 l / min
- minimální provozní tlak: 0,1 MPa
- maximální provozní tlak: 1,0 MPa
- keramická kartuše
- nastavitelné omezení teploty
- přepínač tlaku Select s automatickým resetováním
- s vestavěnou bezpečnostní kombinací EN1717
- s odhlučněním
- vhodné pro průtokový ohřívač
- rozměr přívodů: DN15

| | | |
|---|---|---|
| chrom | 75420000 | 258,50 |
| matná černá | 75420670 | 361,80 |
| matná bílá | 75420700 | 361,80 |

Select AirPower

NOVÉ



reddot winner 2021

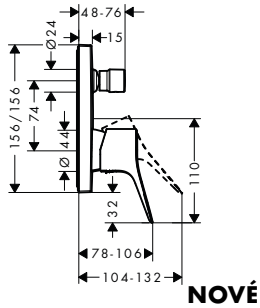


NOVÉ

## Páková vanová baterie pod omítku

- způsob připojení: základní těleso
- průtok horním výstupem: 21 l / min
- průtok dolním výstupem: 29 l / min
- minimální provozní tlak: 0,1 MPa
- maximální provozní tlak: 1,0 MPa
- keramická kartuše
- nastavitelné omezení teploty
- automatické zpětné přepínání
- s odhlučněním

| | | |
|---|---|---|
| chrom | 75415000 | 202,30 |
| matná černá | 75415670 | 283,20 |
| matná bílá | 75415700 | 283,20 |

**alternativní velikosti:**

- Páková vanová baterie pod omítku, se zabudovanou bezpečnostní kombinací podle EN1717

| | | |
|---|---|---|
| chrom | 75416000 | 314,60 |
| matná černá | 75416670 | 440,50 |
| matná bílá | 75416700 | 440,50 |

**k instalaci nutné:**

- Základní těleso iBox universal — 01800180 — 147,00

**volitelné doplňky:**

- Prodlužovací rozeta

| | | |
|---|---|---|
| chrom | 13593000 | 52,70 |
| matná černá | 13593670 | 73,70 |
| matná bílá | 13593700 | 73,70 |



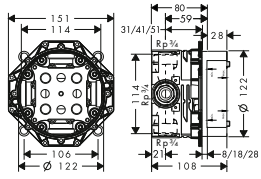


## Základní těleso iBox universal

- vhodné pro všechny vrchní sady sprchových a vanových baterií nebo termostatů pod omítku
- závit přívodu Rp ¾
- rotačně symetrická instalace
- s odhlučněním
- rozměr přívodů: DN20

01800180 — 147,00

**alternativní velikosti:**

- Základní těleso iBox universal s uzavírací jednotkou — 01850180 — 200,60

**volitelné doplňky:**

| | | |
|---|---|---|
| Prodloužení základního tělesa iBox universal 25 mm | 13595000 | 56,80 |
| Sada montážních lišt pro iBox universal | 96615000 | 40,30 |
| Redukční spojka pro iBox universal | 97759000 | 12,40 |



Míry na rozměrových náčrtech jsou v mm.

| | Povrch. úprava | Obj.č. | EUR |
|---|---|---|---|
| **Prodlužovací rozeta**<br>– pro montáž mezi obklady a vrchní sadu<br>– vhodné pro všechny vanové a sprchové vrchní sady Ø 150 mm<br>– průměr: 157 mm<br>– délka prodloužení: 22 mm | chrom | 13593000 | 52,70 |
| | kartáčovaný bronz | 13593140 | 79,00 |
| | kartáčovaný černý chrom | 13593340 | 79,00 |
| | matná černá | 13593670 | 73,70 |
| | matná bílá | 13593700 | 73,70 |
| | leštěný vzhled zlata | 13593990 | 79,00 |
| **Vanový výtok**<br>– způsob připojení: G ½<br>– s rozetou<br>– výtok 202 mm<br>– instalace na stěnu<br>– maximální průtok při 0,3 MPa: 24,3 l / min<br>– druh proudu: vodopád | chrom | 75410000 | 134,90 |
| | matná černá | 75410670 | 188,80 |
| | matná bílá | 75410700 | 188,80 |
| **volitelné doplňky:**<br>– Přívod se závitem G ¾ | | 92504000 | 49,70 |
| **Čtyřotvorová baterie na okraj vany s tělesem sBox**<br>– obsahuje: 4-otvorová armatura na okraj vany, ruční sprcha, sprchový držák, sprchová hadice, sBox s hadicí<br>– způsob připojení: základní těleso<br>– druh proudu baterie: vodopád<br>– druh proudu ruční sprchy: PowderRain<br>– maximální délka vytažení ruční sprchy: 1,45 m<br>– sBox pro tiché, plynulé a chráněné vedení hadice<br>– maximální průtok při 0,3 MPa: 23,9 l / min<br>– průtok vanovým výtokem (při 0,3 MPa): 23,9 l / min<br>– průtok přívodem k ruční sprše (při 0,3 MPa): 10,5 l / min<br>– minimální provozní tlak: 0,1 MPa<br>– maximální provozní tlak: 1,0 MPa<br>– s keramickými ventily pro teplou a studenou vodu 90°<br>– zpětný ventil<br>– rozměr přívodů: DN15 | chrom | 75444000 | 640,40 |
| | matná černá | 75444670 | 896,60 |
| | matná bílá | 75444700 | 896,60 |
| **obsah balení:**<br>– Ruční sprcha 105 1jet (# 24120XXX)<br>– vrchní sada oválná (# 28020XXX) | | | |
| **k instalaci nutné:**<br>– Základní těleso pro čtyřotvorovou baterii na okraj vany | | 13440180 | 477,50 |

NOVÉ

reddot winner 2021

NOVÉ

reddot winner 2021

NOVÉ

NOVÉ

Míry na rozměrových náčrtech jsou v mm.

| | Povrch. úprava | Obj.č. | EUR |
|---|---|---|---|

NOVÉ



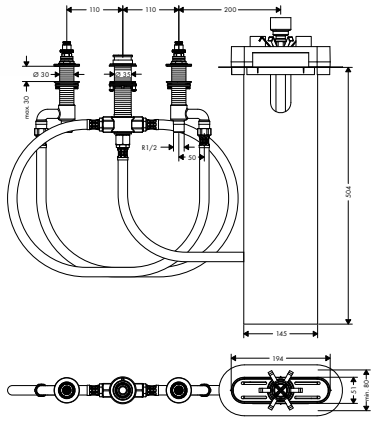


## Základní těleso pro čtyřotvorovou baterii na okraj vany

- rozsah tloušťky pro upevnění: 0 - 30 mm
- závit přívodu: G ½
- rozměr přívodů: DN15
- šířka okraje vany min.100 mm

| | | |
|---|---|---|
| | 13440180 | 477,50 |

## Sprcha

NOVÉ

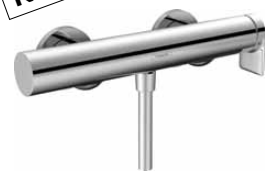

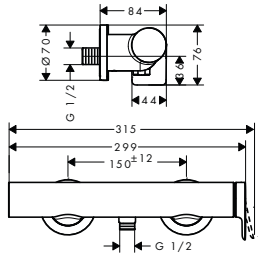


reddot winner 2021

## Páková sprchová baterie na stěnu

- 1 spotřebič
- způsob připojení: etážky
- rozteč středů: 150 mm ± 12 mm
- maximální průtok při 0,3 MPa: 12,3 l / min
- keramická kartuše
- minimální provozní tlak: 0,1 MPa
- maximální provozní tlak: 1,0 MPa
- nastavitelné omezení teploty
- zpětný ventil
- s odhlučněním
- připojení hadice DN15
- rozměr přívodů: DN15

| | | |
|---|---|---|
| chrom | 75620000 | 202,30 |
| matná černá | 75620670 | 283,20 |
| matná bílá | 75620700 | 283,20 |

NOVÉ



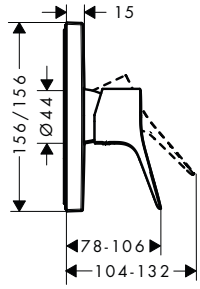


reddot winner 2021

## Páková sprchová baterie pod omítku

- 1 spotřebič
- způsob připojení: základní těleso
- maximální průtok při 0,3 MPa: 29,3 l / min
- keramická kartuše
- minimální provozní tlak: 0,1 MPa
- maximální provozní tlak: 1,0 MPa
- nastavitelné omezení teploty
- s odhlučněním

| | | |
|---|---|---|
| chrom | 75615000 | 179,80 |
| matná černá | 75615670 | 251,70 |
| matná bílá | 75615700 | 251,70 |

**k instalaci nutné:**

| | | |
|---|---|---|
| - Základní těleso iBox universal | 01800180 | 147,00 |

**volitelné doplňky:**

| | | |
|---|---|---|
| - Prodlužovací rozeta | | |
| chrom | 13593000 | 52,70 |
| matná černá | 13593670 | 73,70 |
| matná bílá | 13593700 | 73,70 |



Míry na rozměrových náčrtech jsou v mm.

Technická specifikace výrobků a měrné jednotky mohou být změněny.

| | Povrch. úprava | Obj.č. | EUR |
|---|---|---|---|



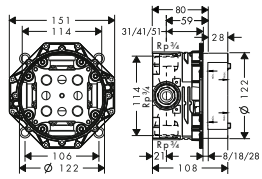


## Základní těleso iBox universal

- vhodné pro všechny vrchní sady sprchových a vanových baterií nebo termostatů pod omítku
- závit přívodu Rp ¾
- rotačně symetrická instalace
- s odhlučněním
- rozměr přívodů: DN20

| | | |
|---|---|---|
| | 01800180 | 147,00 |
| **alternativní velikosti:** | | |
| – Základní těleso iBox universal s uzavírací jednotkou | 01850180 | 200,60 |
| **volitelné doplňky:** | | |
| – Prodloužení základního tělesa iBox universal 25 mm | 13595000 | 56,80 |
| – Sada montážních lišt pro iBox universal | 96615000 | 40,30 |
| – Redukční spojka pro iBox universal | 97759000 | 12,40 |






## Prodlužovací rozeta

- pro montáž mezi obklady a vrchní sadu
- vhodné pro všechny vanové a sprchové vrchní sady Ø 150 mm
- průměr: 157 mm
- délka prodloužení: 22 mm

| | | |
|---|---|---|
| chrom | 13593000 | 52,70 |
| kartáčovaný bronz | 13593140 | 79,00 |
| kartáčovaný černý chrom | 13593340 | 79,00 |
| matná černá | 13593670 | 73,70 |
| matná bílá | 13593700 | 73,70 |
| leštěný vzhled zlata | 13593990 | 79,00 |

Míry na rozměrových náčrtech jsou v mm.



Technická specifikace výrobků a měrné jednotky mohou být změněny.

# Talis®



Talis Select E / Talis E strana 418



Talis Select S / Talis S strana 429



## Umyvadlo

| | | Povrch. úprava | Obj.č. | EUR |
|---|---|---|---|---|
|  | 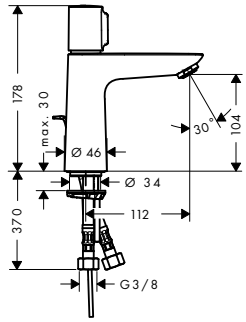 | **Umyvadlová baterie 110 s odtokovou soupravou s táhlem**<br>– obsahuje: Umyvadlová baterie, odtoková souprava<br>– ComfortZone 110<br>– výtok 112 mm<br>– druh proudu: normální proud<br>– maximální průtok při 0,3 MPa: 5 l / min<br>– kartuše Select s regulací teploty<br>– nastavitelné omezení teploty<br>– vhodné pro průtokový ohřívač<br>– odtoková souprava s táhlem G 1¼<br>– materiál odtokové soupravy: kov<br>– způsob připojení: převlečné matky G ⅜<br>– rozměr přívodů: DN15 | chrom | 71750000 | 217,70 |
| | | **alternativní velikosti:**<br>– Umyvadlová baterie 110 bez odtokové soupravy | chrom | 71751000 | 209,40 |

NOVÉ

| | | | | | |
|---|---|---|---|---|---|
|  | 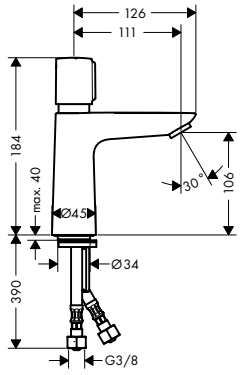 | **Umyvadlová baterie s automatickým uzavíráním a nastavitelnou teplotou**<br>– ComfortZone 110<br>– výtok 111 mm<br>– druh proudu: normální proud<br>– maximální průtok při 0,3 MPa: 5 l / min<br>– automaticky se uzavírající kartuše s nastavováním teploty<br>– doba oplachování: 3 - 20 sekund, nastavitelný čas (z výroby 7 sekund)<br>– nastavitelné omezení teploty<br>– vhodné pro průtokový ohřívač<br>– možná je tepelná desinfekce<br>– způsob připojení: převlečné matky G ⅜<br>– rozměr přívodů: DN15<br>– pro tepelnou desinfekci je nutné použít servisní nástroj # 93913000 | chrom | 71718000 | 196,70 |
| **NOVÉ** | | **volitelné doplňky:**<br>– Servisní nástroj pro tepelnou desinfekci | | 93913000 | 20,10 |

NOVÉ

| | | | | | |
|---|---|---|---|---|---|
|  | 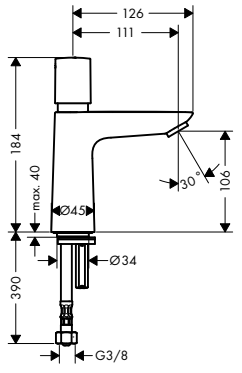 | **Umyvadlová baterie stojánkový ventil s automatickým uzavíráním pro studenou nebo předem nastavenou vodu**<br>– ComfortZone 110<br>– výtok 111 mm<br>– druh proudu: normální proud<br>– maximální průtok při 0,3 MPa: 5 l / min<br>– automaticky se uzavírající kartuše<br>– doba oplachování: 3 - 20 sekund, nastavitelný čas (z výroby 7 sekund)<br>– k připojení na studenou vodu<br>– způsob připojení: přívodní hadice G ⅜<br>– rozměr přívodů: DN15<br>– pro tepelnou desinfekci je nutné použít servisní nástroj # 93913000 | chrom | 71719000 | 174,20 |
| **NOVÉ** | | **volitelné doplňky:**<br>– Servisní nástroj pro tepelnou desinfekci | | 93913000 | 20,10 |

Míry na rozměrových náčrtech jsou v mm.

| | Povrch. úprava | Obj.č. | EUR |
|---|---|---|---|

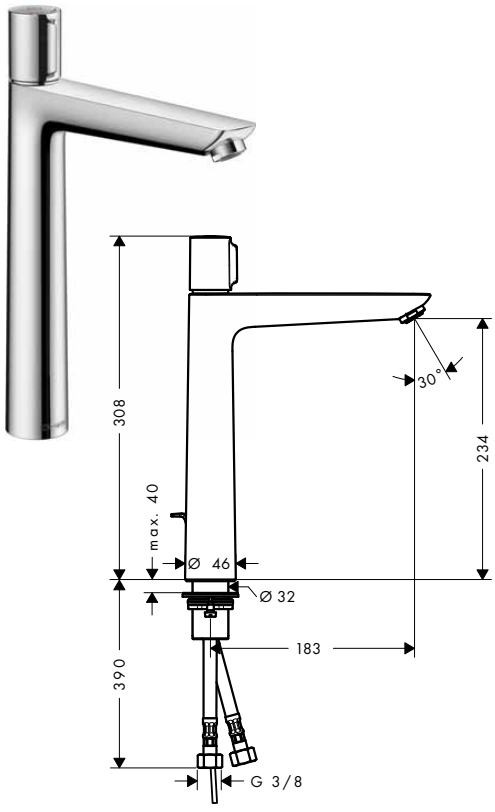


## Umyvadlová baterie 240 s odtokovou soupravou s táhlem

chrom | 71752000 | 318,20

- obsahuje: Umyvadlová baterie, odtoková souprava
- ComfortZone 240
- výtok 183 mm
- druh proudu: normální proud
- maximální průtok při 0,3 MPa: 5 l / min
- kartuše Select s regulací teploty
- nastavitelné omezení teploty
- vhodné pro průtokový ohřívač
- odtoková souprava s táhlem G 1¼
- materiál odtokové soupravy: kov
- způsob připojení: převlečné matky G ⅜
- rozměr přívodů: DN15

**alternativní velikosti:**

- Umyvadlová baterie 240 bez odtokové soupravy — chrom | 71753000 | 311,20

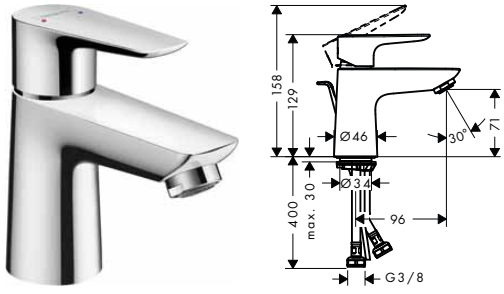


## Páková umyvadlová baterie 80 s odtokovou soupravou s táhlem

chrom | 71700000 | 131,10

- obsahuje: páková umyvadlová baterie, odtoková souprava
- ComfortZone 80
- výtok 96 mm
- druh proudu: normální proud
- maximální průtok při 0,3 MPa: 5 l / min
- keramická kartuše
- nastavitelné omezení teploty
- vhodné pro průtokový ohřívač
- odtoková souprava s táhlem G 1¼
- materiál odtokové soupravy: kov
- způsob připojení: převlečné matky G ⅜
- rozměr přívodů: DN15

**alternativní velikosti:**

- Páková umyvadlová baterie 80 s odtokovou soupravou Push-Open — chrom | 71701000 | 131,10
- Páková umyvadlová baterie 80 bez odtokové soupravy — chrom | 71702000 | 122,80
- Páková umyvadlová baterie 80 LowFlow 3,5 l / min s odtokovou soupravou s táhlem — chrom | 71705000 | 131,10
- Páková umyvadlová baterie 80 pro beztlakové ohřívače vody, s odtokovou soupravou s táhlem — chrom | 71707000 | 253,40



Míry na rozměrových náčrtech jsou v mm.

| | Povrch. úprava | Obj.č. | EUR |
|---|---|---|---|



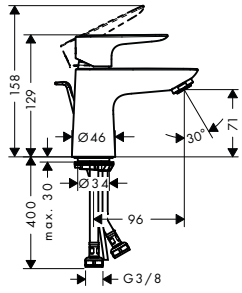


## Páková umyvadlová baterie 80 CoolStart s odtokovou soupravou s táhlem

- obsahuje: páková umyvadlová baterie, odtoková souprava
- ComfortZone 80
- výtok 96 mm
- druh proudu: normální proud
- maximální průtok při 0,3 MPa: 5 l / min
- keramická kartuše
- nastavitelné omezení teploty
- vhodné pro průtokový ohřívač
- odtoková souprava s táhlem G 1¼
- materiál odtokové soupravy: kov
- způsob připojení: převlečné matky G ⅜
- rozměr přívodů: DN15
- studená voda v poloze uprostřed

| | | | |
|---|---|---|---|
| | chrom | 71703000 | 131,10 |

AirPower · EcoSmart · Comfort Zone · Quick Clean · CoolStart

**alternativní velikosti:**

| | | | |
|---|---|---|---|
| – Páková umyvadlová baterie 80 CoolStart bez odtokové soupravy | chrom | 71704000 | 122,80 |



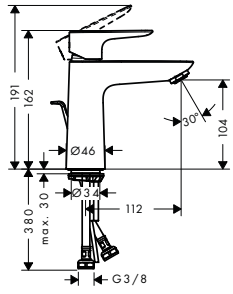


## Páková umyvadlová baterie 110 s odtokovou soupravou s táhlem

- obsahuje: páková umyvadlová baterie, odtoková souprava
- ComfortZone 110
- výtok 112 mm
- druh proudu: normální proud
- maximální průtok při 0,3 MPa: 5 l / min
- keramická kartuše
- nastavitelné omezení teploty
- vhodné pro průtokový ohřívač
- odtoková souprava s táhlem G 1¼
- materiál odtokové soupravy: kov
- způsob připojení: převlečné matky G ⅜
- rozměr přívodů: DN15

| | | | |
|---|---|---|---|
| | chrom | 71710000 | 160,00 |
| | kartáčovaný bronz | 71710140 | 239,80 |
| | kartáčovaný černý | 71710340 | 239,80 |
| | chrom matná černá | 71710670 | 223,80 |
| | matná bílá | 71710700 | 223,80 |
| | leštěný vzhled zlata | 71710990 | 239,80 |

AirPower · EcoSmart · Comfort Zone · Quick Clean

**alternativní velikosti:**

| | | | |
|---|---|---|---|
| – Páková umyvadlová baterie 110 s odtokovou soupravou Push-Open | chrom | 71711000 | 160,00 |
| – Páková umyvadlová baterie 110 bez odtokové soupravy | chrom | 71712000 | 151,60 |
| | kartáčovaný bronz | 71712140 | 227,40 |
| | kartáčovaný černý | 71712340 | 227,40 |
| | chrom matná černá | 71712670 | 212,10 |
| | matná bílá | 71712700 | 212,10 |
| | leštěný vzhled zlata | 71712990 | 227,40 |
| – Páková umyvadlová baterie 110 LowFlow s odtokovou soupravou s táhlem | chrom | 71715000 | 160,00 |

Míry na rozměrových náčrtech jsou v mm.



Technická specifikace výrobků a měrné jednotky mohou být změněny.

| | Povrch. úprava | Obj.č. | EUR |
|---|---|---|---|
| **Páková umyvadlová baterie 110 CoolStart s odtokovou soupravou s táhlem** | chrom | 71713000 | 160,00 |
| | kartáčovaný bronz | 71713140 | 239,80 |
| | kartáčovaný černý | 71713340 | 239,80 |
| | chrom matná černá | 71713670 | 223,80 |
| | matná bílá | 71713700 | 223,80 |
| | leštěný vzhled zlata | 71713990 | 239,80 |



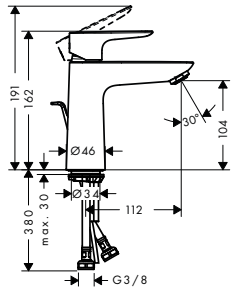


- obsahuje: páková umyvadlová baterie, odtoková souprava
- ComfortZone 110
- výtok 112 mm
- druh proudu: normální proud
- maximální průtok při 0,3 MPa: 5 l / min
- keramická kartuše
- nastavitelné omezení teploty
- vhodné pro průtokový ohřívač
- odtoková souprava s táhlem G 1¼
- materiál odtokové soupravy: kov
- způsob připojení: převlečné matky G ⅜
- rozměr přívodů: DN15
- studená voda v poloze uprostřed

**alternativní velikosti:**

| | | | |
|---|---|---|---|
| - Páková umyvadlová baterie 110 CoolStart bez odtokové soupravy | chrom | 71714000 | 151,60 |
| | kartáčovaný bronz | 71714140 | 227,40 |
| | kartáčovaný černý | 71714340 | 227,40 |
| | chrom matná černá | 71714670 | 212,10 |
| | matná bílá | 71714700 | 212,10 |
| | leštěný vzhled zlata | 71714990 | 227,40 |

| | Povrch. úprava | Obj.č. | EUR |
|---|---|---|---|
| **Páková umyvadlová baterie 150 s odtokovou soupravou s táhlem** | chrom | 71754000 | 246,80 |
| | kartáčovaný bronz | 71754140 | 370,10 |
| | kartáčovaný černý | 71754340 | 370,10 |
| | chrom matná černá | 71754670 | 345,40 |
| | matná bílá | 71754700 | 345,40 |
| | leštěný vzhled zlata | 71754990 | 370,10 |



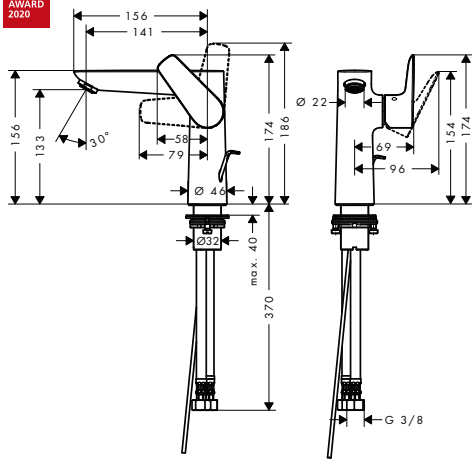


- obsahuje: páková umyvadlová baterie, odtoková souprava
- ComfortZone 150
- výtok 141 mm
- druh proudu: normální proud
- maximální průtok při 0,3 MPa: 5 l / min
- keramická kartuše
- nastavitelné omezení teploty
- vhodné pro průtokový ohřívač
- odtoková souprava s táhlem G 1¼
- materiál odtokové soupravy: kov
- způsob připojení: převlečné matky G ⅜
- rozměr přívodů: DN15

**alternativní velikosti:**

| | | | |
|---|---|---|---|
| - Páková umyvadlová baterie 150 bez odtokové soupravy | chrom | 71755000 | 238,40 |

Talis

Míry na rozměrových náčrtech jsou v mm.

Technická specifikace výrobků a měrné jednotky mohou být změněny.

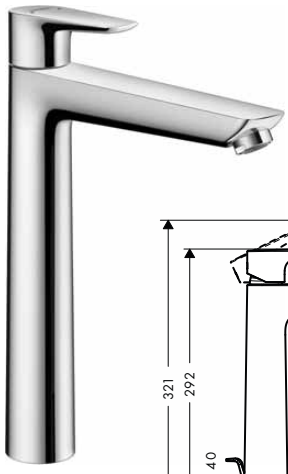

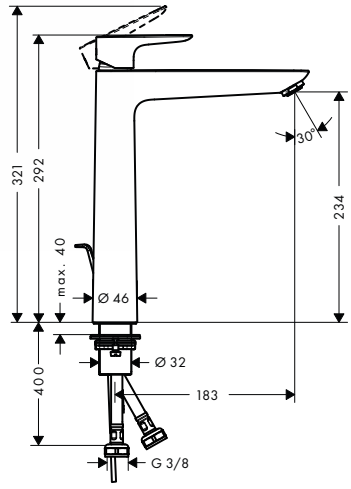


DESIGN AWARD 2020

## Páková umyvadlová baterie 240 s odtokovou soupravou s táhlem

- obsahuje: páková umyvadlová baterie, odtoková souprava
- ComfortZone 240
- výtok 183 mm
- druh proudu: normální proud
- maximální průtok při 0,3 MPa: 5 l / min
- keramická kartuše
- nastavitelné omezení teploty
- vhodné pro průtokový ohřívač
- odtoková souprava s táhlem G 1¼
- materiál odtokové soupravy: kov
- způsob připojení: převlečné matky G ⅜
- rozměr přívodů: DN15

**alternativní velikosti:**

- Páková umyvadlová baterie 240 bez odtokové soupravy

| Povrch. úprava | Obj.č. | EUR |
|---|---|---|
| chrom | 71716000 | 267,20 |
| kartáčovaný bronz | 71716140 | 401,10 |
| kartáčovaný černý | 71716340 | 401,10 |
| chrom | | |
| matná černá | 71716670 | 374,20 |
| matná bílá | 71716700 | 374,20 |
| leštěný vzhled zlata | 71716990 | 401,10 |

AirPower · EcoSmart · Comfort Zone · Quick Clean

| | | |
|---|---|---|
| chrom | 71717000 | 260,40 |
| kartáčovaný bronz | 71717140 | 390,70 |
| kartáčovaný černý | 71717340 | 390,70 |
| chrom | | |
| matná černá | 71717670 | 364,70 |
| matná bílá | 71717700 | 364,70 |
| leštěný vzhled zlata | 71717990 | 390,70 |



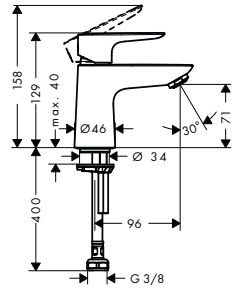


## Stojánkový ventil 80 pro studenou vodu

- ComfortZone 80
- výtok 96 mm
- druh proudu: normální proud
- maximální průtok při 0,3 MPa: 5 l / min
- keramická kartuše
- k připojení na studenou vodu
- způsob připojení: převlečné matky G ⅜
- rozměr přívodů: DN15

| | | |
|---|---|---|
| chrom | 71706000 | 115,70 |

AirPower · EcoSmart · Comfort Zone · Quick Clean



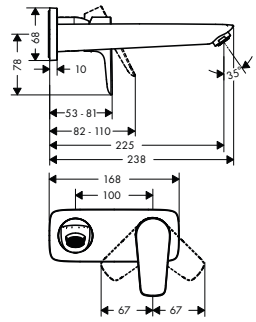


DESIGN AWARD 2020

## Páková umyvadlová baterie pod omítku, s výtokem 22,5 cm

- obsahuje: páková umyvadlová baterie pod omítku, pro montáž na stěnu, odtoková souprava
- výtok 225 mm
- druh proudu: normální proud
- maximální průtok při 0,3 MPa: 5 l / min
- keramická kartuše
- nastavitelné omezení teploty
- vhodné pro průtokový ohřívač
- neuzavíratelná odtoková souprava
- materiál odtokové soupravy: kov
- způsob připojení: základní těleso
- rozměr přívodů: DN15
- rukojeť je možné umístit vpravo nebo vlevo, podle instalace základního tělesa

**varianty velikosti k dispozici:**

- Páková umyvadlová baterie pod omítku, s výtokem 165 mm

**k instalaci nutné:**

- Základní těleso pro pákovou umyvadlovou baterii pod omítku

| | | |
|---|---|---|
| chrom | 71734000 | 253,40 |
| kartáčovaný bronz | 71734140 | 380,20 |
| kartáčovaný černý | 71734340 | 380,20 |
| chrom | | |
| matná černá | 71734670 | 354,90 |
| matná bílá | 71734700 | 354,90 |
| leštěný vzhled zlata | 71734990 | 380,20 |

AirPower · EcoSmart · Quick Clean

| | | |
|---|---|---|
| chrom | 71732000 | 224,40 |
| | 13622180 | 247,90 |

Míry na rozměrových náčrtech jsou v mm.



Technická specifikace výrobků a měrné jednotky mohou být změněny.

| | Povrch. úprava | Obj.č. | EUR |
|---|---|---|---|



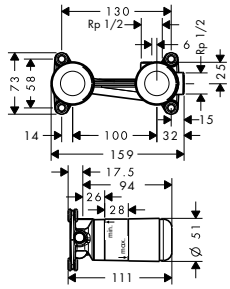


## Základní těleso pro pákovou umyvadlovou baterii pod omítku

- hloubka instalace: 44 - 72 mm
- umístění mísicího systému je možné volitelně nalevo nebo napravo od výtoku
- s odhlučněním
- rozměr přívodů: DN15

13622180 247,90

**volitelné doplňky:**

- Prodlužovací sada 2,5 cm — 31971000 — 126,80



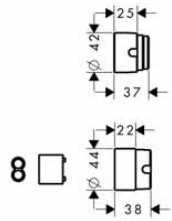


## Prodlužovací sada 2,5 cm

- délka prodloužení: 25 mm

31971000 126,80



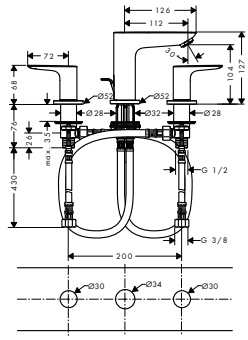


## 3-otvorová umyvadlová baterie s odtokovou soupravou s táhlem

- obsahuje: 3-otvorová umyvadlová armatura, odtoková souprava
- ComfortZone 150
- výtok 112 mm
- maximální průtok při 0,3 MPa: 5 l / min
- s keramickými ventily pro teplou a studenou vodu 90°
- vhodné pro průtokový ohřívač
- odtoková souprava s táhlem G 1¼
- materiál odtokové soupravy: kov
- způsob připojení: převlečné matky G ⅜
- rozměr přívodů: DN15

| | | |
|---|---|---|
| chrom | 71733000 | 289,30 |
| kartáčovaný bronz | 71733140 | 434,00 |
| kartáčovaný černý chrom | 71733340 | 434,00 |
| matná černá | 71733670 | 404,90 |
| matná bílá | 71733700 | 404,90 |
| leštěný vzhled zlata | 71733990 | 434,00 |

AirPower · EcoSmart · Comfort Zone · Quick Clean

DESIGN AWARD 2020

## Bidet



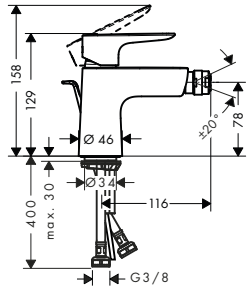


## Páková bidetová baterie s odtokovou soupravou s táhlem

- obsahuje: páková bidetová baterie, odtoková souprava
- výtok 116 mm
- perlátor s kulovým kloubem
- druh proudu: normální proud
- maximální průtok při 0,3 MPa: 5 l / min
- keramická kartuše
- nastavitelné omezení teploty
- vhodné pro průtokový ohřívač
- materiál odtokové soupravy: kov
- způsob připojení: převlečné matky G ⅜
- rozměr přívodů: DN15

| | | |
|---|---|---|
| chrom | 71720000 | 160,00 |
| kartáčovaný bronz | 71720140 | 239,80 |
| kartáčovaný černý chrom | 71720340 | 239,80 |
| matná černá | 71720670 | 223,80 |
| matná bílá | 71720700 | 223,80 |
| leštěný vzhled zlata | 71720990 | 239,80 |

AirPower · EcoSmart · Comfort Zone · Quick Clean

DESIGN AWARD 2020

**alternativní velikosti:**

- Páková bidetová baterie s odtokovou soupravou Push-Open — chrom — 71721000 — 160,00



Míry na rozměrových náčrtech jsou v mm.

Technická specifikace výrobků a měrné jednotky mohou být změněny.

| | Povrch. úprava | Obj.č. | EUR |
|---|---|---|---|



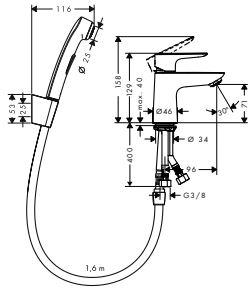


## Páková umyvadlová baterie s ruční sprchou Bidette a sprchovou hadicí 160 cm

- obsahuje: páková umyvadlová baterie, ruční sprcha Bidette, sprchový držák, sprchová hadice, odtoková souprava
- maximální průtok při 0,3 MPa: 5,7 l / min
- keramická kartuše
- nastavitelné omezení teploty
- vhodné pro průtokový ohřívač
- odtoková souprava Push-Open G 1¼
- materiál odtokové soupravy: kov
- způsob připojení: převlečné matky G ⅜
- rozměr přívodů: DN15

| | | |
|---|---|---|
| chrom | 71729000 | 238,40 |

AirPower · EcoSmart · Quick Clean

## Vana



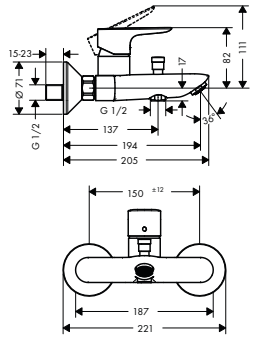


DESIGN AWARD 2020

## Páková vanová baterie na stěnu

- výtok 194 mm
- způsob připojení: etážky
- rozteč středů: 150 mm ± 12 mm
- druh proudu baterie: normální proud
- maximální průtok při 0,3 MPa: 19,2 l / min
- průtok vanovým výtokem (při 0,3 MPa): 19,2 l / min
- průtok přívodem k ruční sprše (při 0,3 MPa): 16,8 l / min
- keramická kartuše
- nastavitelné omezení teploty
- automatické zpětné přepínání
- s odhlučněním
- vhodné pro průtokový ohřívač
- rozměr přívodů: DN15

| | | |
|---|---|---|
| chrom | 71740000 | 209,40 |
| kartáčovaný bronz | 71740140 | 314,10 |
| kartáčovaný černý | 71740340 | 314,10 |
| chrom | | |
| matná černá | 71740670 | 293,10 |
| matná bílá | 71740700 | 293,10 |
| leštěný vzhled zlata | 71740990 | 314,10 |

AirPower · Quick Clean



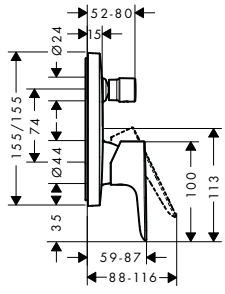


DESIGN AWARD 2020

## Páková vanová baterie pod omítku

- způsob připojení: základní těleso
- průtok horním výstupem: 21 l / min
- průtok dolním výstupem: 29 l / min
- keramická kartuše
- nastavitelné omezení teploty
- automatické zpětné přepínání
- s odhlučněním

| | | |
|---|---|---|
| chrom | 71745000 | 173,60 |
| kartáčovaný bronz | 71745140 | 260,30 |
| kartáčovaný černý | 71745340 | 260,30 |
| chrom | | |
| matná černá | 71745670 | 242,90 |
| matná bílá | 71745700 | 242,90 |
| leštěný vzhled zlata | 71745990 | 260,30 |

**alternativní velikosti:**

- Páková vanová baterie pod omítku, se zabudovanou bezpečnostní kombinací podle EN1717

| | | |
|---|---|---|
| chrom | 71474000 | 304,70 |
| kartáčovaný bronz | 71474140 | 456,90 |
| kartáčovaný černý | 71474340 | 456,90 |
| chrom | | |
| matná černá | 71474670 | 426,30 |
| matná bílá | 71474700 | 426,30 |
| leštěný vzhled zlata | 71474990 | 456,90 |

**k instalaci nutné:**

- Základní těleso iBox universal — 01800180 — 147,00

Míry na rozměrových náčrtech jsou v mm.

| | Povrch. úprava | Obj.č. | EUR |
|---|---|---|---|



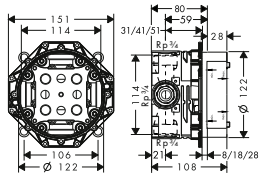


## Základní těleso iBox universal

01800180 147,00

- vhodné pro všechny vrchní sady sprchových a vanových baterií nebo termostatů pod omítku
- závit přívodu Rp ¾
- rotačně symetrická instalace
- s odhlučněním
- rozměr přívodů: DN20

**alternativní velikosti:**

- Základní těleso iBox universal s uzavírací jednotkou — 01850180 — 200,60

**volitelné doplňky:**

- Prodloužení základního tělesa iBox universal 25 mm — 13595000 — 56,80
- Sada montážních lišt pro iBox universal — 96615000 — 40,30
- Redukční spojka pro iBox universal — 97759000 — 12,40



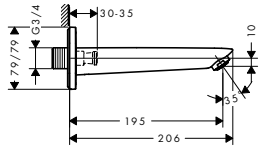


## Vanový výtok

chrom 71410000 103,60

- způsob připojení: G ¾
- s rozetou
- výtok 195 mm
- instalace na stěnu
- maximální průtok při 0,3 MPa: 21 l / min
- rozměr přívodů: DN20
- druh proudu: normální proud



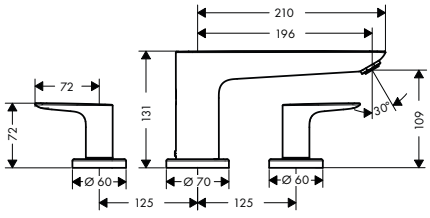


## Třítvorová baterie na okraj vany

chrom 71747000 275,60

- výtok 196 mm
- keramická kartuše
- zpětný ventil
- s odhlučněním

**k instalaci nutné:**

- Základní těleso pro třítvorovou baterii na okraj vany — 13233180 — 212,10



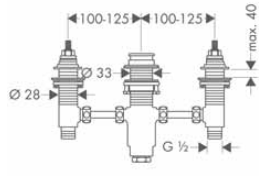


## Základní těleso pro třítvorovou baterii na okraj vany

13233180 212,10

- nutný je servisní otvor
- závit přívodu: G ½
- rozměr přívodů: DN15
- s keramickými ventily pro teplou a studenou vodu 90°

Talis

Míry na rozměrových náčrtech jsou v mm.

| | Povrch. úprava | Obj.č. | EUR |
|---|---|---|---|
|  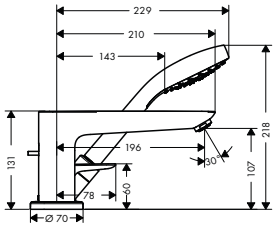  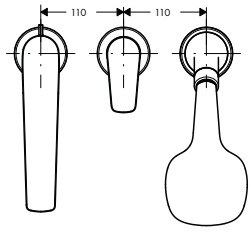  | **Třítovorová páková baterie na okraj vany se sadou Secuflex**<br>– obsahuje: 3-otvorová páková armatura na okraj vany, ruční sprcha, sprchový držák<br>– výtok 196 mm<br>– způsob připojení: základní těleso<br>– druh proudu baterie: normální proud<br>– druh proudu ruční sprchy: Rain<br>– maximální délka vytažení ruční sprchy: 110 cm<br>– průtok vanovým výtokem (při 0,3 MPa): 18 l / min<br>– průtok přívodem k ruční sprše (při 0,3 MPa): 15 l / min<br>– keramická kartuše<br>– nastavitelné omezení teploty<br>– automatické zpětné přepínání<br>– zpětný ventil<br>– rozměr přívodů: DN15<br>**obsah balení:**<br>– ruční sprcha 1jet (# 26814400)<br>**k instalaci nutné:** | chrom | 71730000 | 607,50 |
| | – Základní těleso pro třítovorovou pákovou baterii na okraj vany | | 13437180 | 771,50 |
|  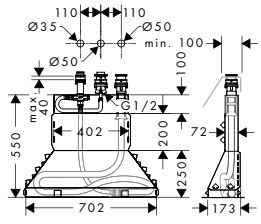  | **Základní těleso pro třítovorovou pákovou baterii na okraj vany**<br>– obsahuje: základní těleso, sprchová hadice, Secubox<br>– maximální délka vytažení ruční sprchy: 110 cm<br>– závit přívodu: G ½<br>– rozměr přívodů: DN15<br>**volitelné doplňky:** | | 13437180 | 771,50 |
| | – Prodloužení průvlaku pro hadici Secuflex | | 98806000 | 4,80 |
|  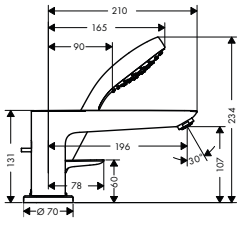  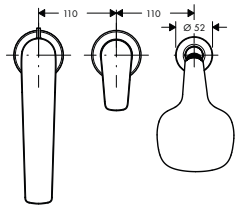  | **Třítovorová páková baterie na okraj vany**<br>– obsahuje: 3-otvorová páková armatura na okraj vany, ruční sprcha<br>– výtok 196 mm<br>– druh proudu baterie: normální proud<br>– druh proudu ruční sprchy: Rain<br>– maximální délka vytažení ruční sprchy: 1,60 m<br>– průtok vanovým výtokem (při 0,3 MPa): 19 l / min<br>– průtok přívodem k ruční sprše (při 0,3 MPa): 15 l / min<br>– keramická kartuše<br>– nastavitelné omezení teploty<br>– automatické zpětné přepínání<br>– zpětný ventil<br>– vhodné pro průtokový ohřívač<br>– rozměr přívodů: DN15<br>**obsah balení:**<br>– ruční sprcha 1jet (# 26814400)<br>**k instalaci nutné:** | chrom | 71731000 | 434,00 |
| | – Základní těleso pro třítovorovou pákovou baterii na okraj vany | | 13439180 | 393,50 |

Míry na rozměrových náčrtech jsou v mm.

| | Povrch. úprava | Obj.č. | EUR |
|---|---|---|---|

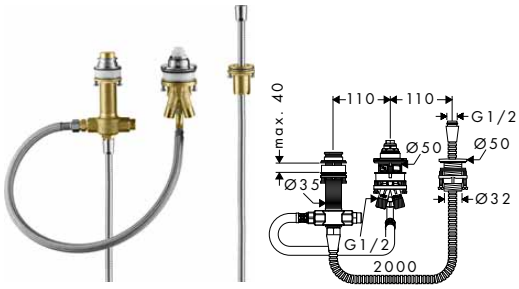


## Základní těleso pro tříotvorovou pákovou baterii na okraj vany

- obsahuje: základní těleso, sprchový držák, sprchová hadice
- maximální délka vytažení ruční sprchy: 1,60 m
- nutný je servisní otvor
- rozměr přívodů: G ½

13439180 393,50



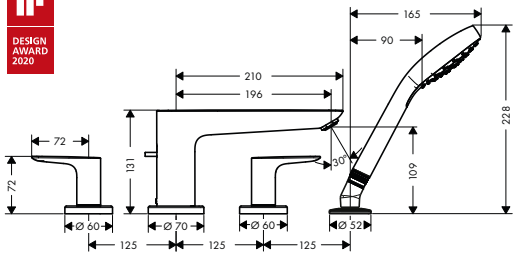


## Čtyřotvorová baterie na okraj vany

- obsahuje: 4-otvorová armatura na okraj vany, ruční sprcha
- výtok 196 mm
- maximální délka vytažení ruční sprchy: 1,60 m
- maximální průtok při 0,3 MPa: 23,8 l / min
- průtok vanovým výtokem (při 0,3 MPa): 23,8 l / min
- průtok přívodem k ruční sprše (při 0,3 MPa): 16,7 l / min
- minimální provozní tlak: 0,1 MPa
- zpětný ventil
- rozměr přívodů: DN15

| | | | |
|---|---|---|---|
| | chrom | 71748000 | 434,00 |
| | kartáčovaný bronz | 71748140 | 650,90 |
| | kartáčovaný černý | 71748340 | 650,90 |
| | chrom | | |
| | matná černá | 71748670 | 607,60 |
| | matná bílá | 71748700 | 607,60 |
| | leštěný vzhled zlata | 71748990 | 650,90 |

AirPower Quick Clean

**obsah balení:**
- ruční sprcha 1jet (# 26814XXX)

**k instalaci nutné:**
- Základní těleso pro čtyřotvorovou baterii na okraj vany — 13244180 — 324,80



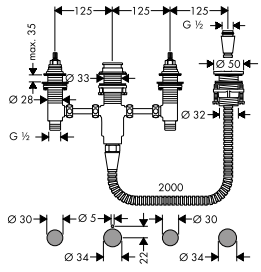


## Základní těleso pro čtyřotvorovou baterii na okraj vany

13244180 324,80

- obsahuje: základní těleso, sprchový držák, sprchová hadice
- maximální délka vytažení ruční sprchy: 1,60 m
- nutný je servisní otvor
- vhodné pro čtyřotvorové baterie na okraj vany
- závit přívodu: G ½
- rozměr přívodů: DN15
- s keramickými ventily pro teplou a studenou vodu 90°

## Sprcha



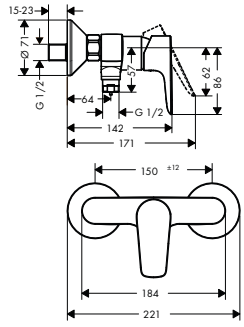


## Páková sprchová baterie na stěnu

- 1 spotřebič
- způsob připojení: etážky
- rozteč středů: 150 mm ± 12 mm
- maximální průtok při 0,3 MPa: 22 l / min
- průtok přívodem k ruční sprše (při 0,3 MPa): 22 l / min
- keramická kartuše
- nastavitelné omezení teploty
- zpětný ventil
- s odhlučněním
- připojení hadice DN15
- rozměr přívodů: DN15

| | | | |
|---|---|---|---|
| | chrom | 71760000 | 180,60 |
| | kartáčovaný bronz | 71760140 | 270,90 |
| | kartáčovaný černý | 71760340 | 270,90 |
| | chrom | | |
| | matná černá | 71760670 | 252,70 |
| | matná bílá | 71760700 | 252,70 |
| | leštěný vzhled zlata | 71760990 | 270,90 |



Míry na rozměrových náčrtech jsou v mm.

| | Povrch. úprava | Obj.č. | EUR |
|---|---|---|---|
| **Páková sprchová baterie pod omítku** | chrom | 71765000 | 144,70 |
| – 1 spotřebič | kartáčovaný bronz | 71765140 | 217,00 |
| – způsob připojení: základní těleso | kartáčovaný černý chrom | 71765340 | 217,00 |
| – maximální průtok při 0,3 MPa: 29,3 l / min | matná černá | 71765670 | 202,60 |
| – keramická kartuše | matná bílá | 71765700 | 202,60 |
| – nastavitelné omezení teploty | leštěný vzhled zlata | 71765990 | 217,00 |
| **alternativní velikosti:** | | | |
| – Páková sprchová baterie HighFlow pod omítku | chrom | 71768000 | 144,70 |
| **k instalaci nutné:** | | | |
| – Základní těleso iBox universal | | 01800180 | 147,00 |



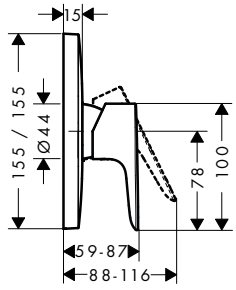


DESIGN AWARD 2020

| | | | |
|---|---|---|---|
| **Základní těleso iBox universal** | | 01800180 | 147,00 |
| – vhodné pro všechny vrchní sady sprchových a vanových baterií nebo termostatů pod omítku | | | |
| – závit přívodu Rp ¾ | | | |
| – rotačně symetrická instalace | | | |
| – s odhlučněním | | | |
| – rozměr přívodů: DN20 | | | |
| **alternativní velikosti:** | | | |
| – Základní těleso iBox universal s uzavírací jednotkou | | 01850180 | 200,60 |
| **volitelné doplňky:** | | | |
| – Prodloužení základního tělesa iBox universal 25 mm | | 13595000 | 56,80 |
| – Sada montážních lišt pro iBox universal | | 96615000 | 40,30 |
| – Redukční spojka pro iBox universal | | 97759000 | 12,40 |



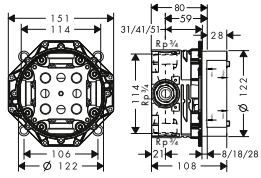


Míry na rozměrových náčrtech jsou v mm.



Technická specifikace výrobků a měrné jednotky mohou být změněny.

## Umyvadlo

| | Povrch. úprava | Obj.č. | EUR |
|---|---|---|---|

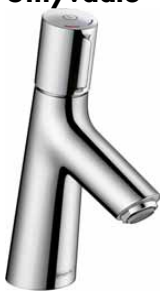

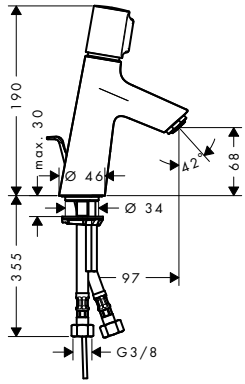


### Umyvadlová baterie 80 s odtokovou soupravou s táhlem

chrom 72040000 217,70

- obsahuje: Umyvadlová baterie, odtoková souprava
- ComfortZone 80
- výtok 97 mm
- druh proudu: normální proud
- maximální průtok při 0,3 MPa: 5 l / min
- kartuše Select s regulací teploty
- nastavitelné omezení teploty
- vhodné pro průtokový ohřívač
- odtoková souprava s táhlem G 1¼
- materiál odtokové soupravy: kov
- způsob připojení: převlečné matky G ⅜
- rozměr přívodů: DN15

**alternativní velikosti:**

- Umyvadlová baterie 80 bez odtokové soupravy — chrom 72041000 209,40



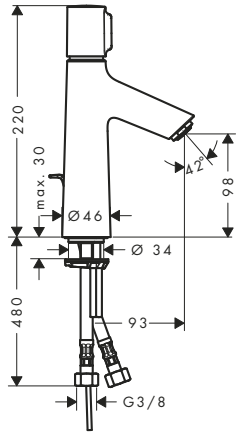


### Umyvadlová baterie 100 s odtokovou soupravou s táhlem

chrom 72042000 260,40

- obsahuje: Umyvadlová baterie, odtoková souprava
- ComfortZone 100
- výtok 93 mm
- druh proudu: normální proud
- maximální průtok při 0,3 MPa: 5 l / min
- kartuše Select s regulací teploty
- nastavitelné omezení teploty
- vhodné pro průtokový ohřívač
- odtoková souprava s táhlem G 1¼
- materiál odtokové soupravy: kov
- způsob připojení: převlečné matky G ⅜
- rozměr přívodů: DN15

**alternativní velikosti:**

- Umyvadlová baterie 100 bez odtokové soupravy — chrom 72043000 253,40



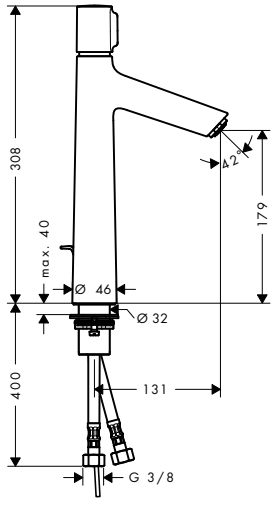


### Umyvadlová baterie 190 s odtokovou soupravou s táhlem

chrom 72044000 347,20

- obsahuje: Umyvadlová baterie, odtoková souprava
- ComfortZone 190
- výtok 131 mm
- druh proudu: normální proud
- maximální průtok při 0,3 MPa: 5 l / min
- kartuše Select s regulací teploty
- nastavitelné omezení teploty
- vhodné pro průtokový ohřívač
- odtoková souprava s táhlem G 1¼
- materiál odtokové soupravy: kov
- způsob připojení: převlečné matky G ⅜
- rozměr přívodů: DN15

**alternativní velikosti:**

- Umyvadlová baterie 190 bez odtokové soupravy — chrom 72045000 350,00



Míry na rozměrových náčrtech jsou v mm.

| | | Povrch. úprava | Obj.č. | EUR |
|---|---|---|---|---|
| 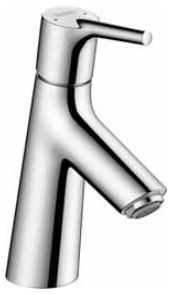 | 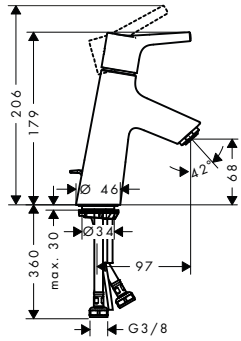 | | | |
| **Páková umyvadlová baterie 80 s odtokovou soupravou s táhlem**<br>– obsahuje: páková umyvadlová baterie, odtoková souprava<br>– ComfortZone 80<br>– výtok 97 mm<br>– druh proudu: normální proud<br>– maximální průtok při 0,3 MPa: 5 l / min<br>– keramická kartuše<br>– nastavitelné omezení teploty<br>– vhodné pro průtokový ohřívač<br>– odtoková souprava s táhlem G 1¼<br>– materiál odtokové soupravy: kov<br>– způsob připojení: převlečné matky G ⅜<br>– rozměr přívodů: DN15 | | chrom | 72010000 | 160,00 |
| **alternativní velikosti:** | | | | |
| – Páková umyvadlová baterie 80 s odtokovou soupravou Push-Open | | chrom | 72011000 | 160,00 |
| – Páková umyvadlová baterie 80 LowFlow 3,5 l / min s odtokovou soupravou s táhlem | | chrom | 72015000 | 160,00 |
| – Páková umyvadlová baterie 80 bez odtokové soupravy | | chrom | 72012000 | 151,60 |
| – Páková umyvadlová baterie 80 LowFlow 3,5 l / min bez odtokové soupravy | | chrom | 72018000 | 151,60 |
| 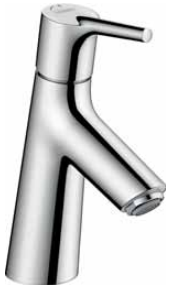 | 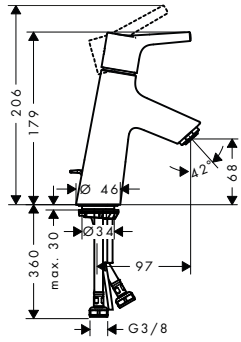 | | | |
| **Páková umyvadlová baterie 80 CoolStart s odtokovou soupravou s táhlem**<br>– obsahuje: páková umyvadlová baterie, odtoková souprava<br>– ComfortZone 80<br>– výtok 97 mm<br>– druh proudu: normální proud<br>– maximální průtok při 0,3 MPa: 5 l / min<br>– keramická kartuše<br>– nastavitelné omezení teploty<br>– vhodné pro průtokový ohřívač<br>– odtoková souprava s táhlem G 1¼<br>– materiál odtokové soupravy: kov<br>– způsob připojení: převlečné matky G ⅜<br>– rozměr přívodů: DN15<br>– studená voda v poloze uprostřed | | chrom | 72013000 | 160,00 |
| **alternativní velikosti:** | | | | |
| – Páková umyvadlová baterie 80 CoolStart bez odtokové soupravy | | chrom | 72014000 | 151,60 |

Míry na rozměrových náčrtech jsou v mm.

| | Povrch. úprava | Obj.č. | EUR |
|---|---|---|---|



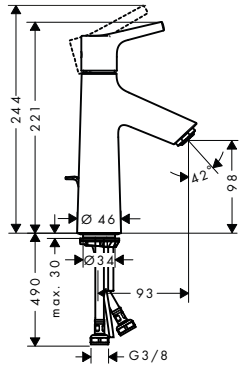


## Páková umyvadlová baterie 100 s odtokovou soupravou s táhlem

chrom 72020000 188,80

AirPower EcoSmart Comfort Zone Quick Clean

- obsahuje: páková umyvadlová baterie, odtoková souprava
- ComfortZone 100
- výtok 93 mm
- druh proudu: normální proud
- maximální průtok při 0,3 MPa: 5 l / min
- keramická kartuše
- nastavitelné omezení teploty
- vhodné pro průtokový ohřívač
- odtoková souprava s táhlem G 1¼
- materiál odtokové soupravy: kov
- způsob připojení: převlečné matky G ⅜
- rozměr přívodů: DN15

**alternativní velikosti:**

- Páková umyvadlová baterie 100 LowFlow 3,5 l / min s odtokovou soupravou s táhlem — chrom 72024000 188,80
- Páková umyvadlová baterie 100 bez odtokové soupravy — chrom 72021000 180,60
- Páková umyvadlová baterie 100 LowFlow 3,5 l / min bez odtokové soupravy — chrom 72025000 180,60



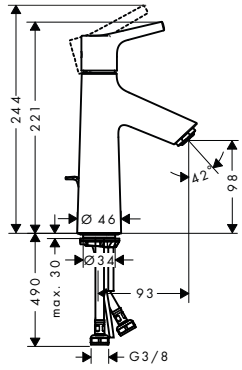


## Páková umyvadlová baterie 100 CoolStart s odtokovou soupravou s táhlem

chrom 72022000 188,80

AirPower EcoSmart Comfort Zone Quick Clean CoolStart

- obsahuje: páková umyvadlová baterie, odtoková souprava
- ComfortZone 100
- výtok 93 mm
- druh proudu: normální proud
- maximální průtok při 0,3 MPa: 5 l / min
- keramická kartuše
- nastavitelné omezení teploty
- vhodné pro průtokový ohřívač
- odtoková souprava s táhlem G 1¼
- materiál odtokové soupravy: kov
- způsob připojení: převlečné matky G ⅜
- rozměr přívodů: DN15
- studená voda v poloze uprostřed

**alternativní velikosti:**

- Páková umyvadlová baterie 100 CoolStart bez odtokové soupravy — chrom 72023000 180,60



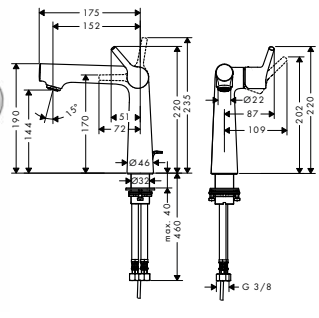


## Páková umyvadlová baterie 140 s odtokovou soupravou s táhlem

chrom 72113000 507,00

AirPower EcoSmart Comfort Zone Quick Clean

- obsahuje: páková umyvadlová baterie, odtoková souprava
- ComfortZone 140
- výtok 152 mm
- druh proudu: normální proud
- maximální průtok při 0,3 MPa: 5 l / min
- keramická kartuše
- nastavitelné omezení teploty
- vhodné pro průtokový ohřívač
- odtoková souprava s táhlem G 1¼
- materiál odtokové soupravy: kov
- způsob připojení: převlečné matky G ⅜
- rozměr přívodů: DN15



Míry na rozměrových náčrtech jsou v mm.

| | Povrch. úprava | Obj.č. | EUR |
|---|---|---|---|



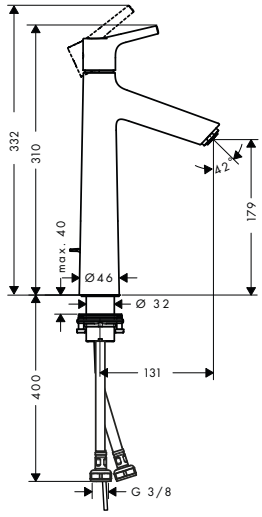


## Páková umyvadlová baterie 190 s odtokovou soupravou s táhlem

chrom 72031000 289,30

- obsahuje: páková umyvadlová baterie, odtoková souprava
- ComfortZone 190
- výtok 131 mm
- druh proudu: normální proud
- maximální průtok při 0,3 MPa: 5 l / min
- keramická kartuše
- nastavitelné omezení teploty
- vhodné pro průtokový ohřívač
- odtoková souprava s táhlem G 1¼
- materiál odtokové soupravy: kov
- způsob připojení: převlečné matky G ⅜
- rozměr přívodů: DN15

**alternativní velikosti:**

- Páková umyvadlová baterie 190 bez odtokové soupravy — chrom 72032000 282,30



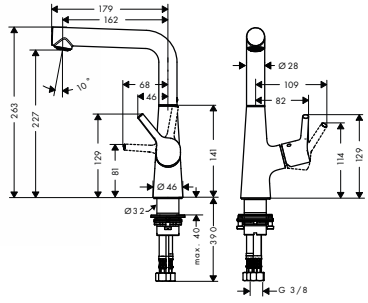


## Páková umyvadlová baterie 210 s otočným výtokem a odtokovou soupravou s táhlem

chrom 72105000 318,20

- obsahuje: páková umyvadlová baterie, odtoková souprava
- ComfortZone 210
- výtok 162 mm
- rozsah otáčení 120°
- druh proudu: normální proud
- maximální průtok při 0,3 MPa: 5 l / min
- keramická kartuše
- nastavitelné omezení teploty
- vhodné pro průtokový ohřívač
- odtoková souprava s táhlem G 1¼
- materiál odtokové soupravy: kov
- způsob připojení: převlečné matky G ⅜
- rozměr přívodů: DN15



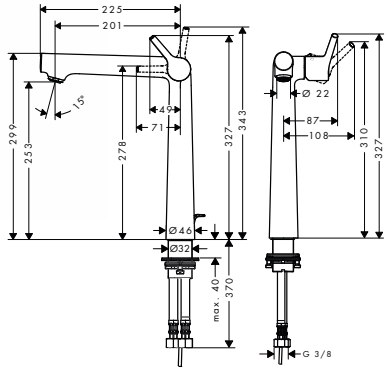


## Páková umyvadlová baterie 250 s odtokovou soupravou s táhlem

chrom 72115000 622,70

- obsahuje: páková umyvadlová baterie, odtoková souprava
- ComfortZone 250
- výtok 201 mm
- druh proudu: normální proud
- maximální průtok při 0,3 MPa: 5 l / min
- keramická kartuše
- nastavitelné omezení teploty
- vhodné pro průtokový ohřívač
- odtoková souprava s táhlem G 1¼
- materiál odtokové soupravy: kov
- způsob připojení: převlečné matky G ⅜
- rozměr přívodů: DN15

**alternativní velikosti:**

- Páková umyvadlová baterie 250 bez odtokové soupravy — chrom 72116000 614,30

Míry na rozměrových náčrtech jsou v mm.



Technická specifikace výrobků a měrné jednotky mohou být změněny.

| | Povrch. úprava | Obj.č. | EUR |
|---|---|---|---|

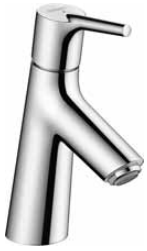

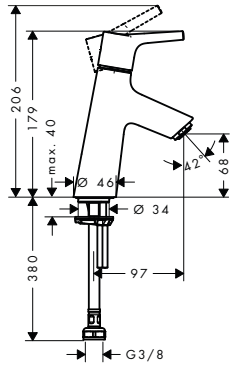


## Stojánkový ventil 80 pro studenou vodu

chrom 72017000 144,70

- ComfortZone 80
- výtok 97 mm
- druh proudu: normální proud
- maximální průtok při 0,3 MPa: 5 l / min
- keramická kartuše
- k připojení na studenou vodu
- způsob připojení: převlečné matky G ⅜
- rozměr přívodů: DN15



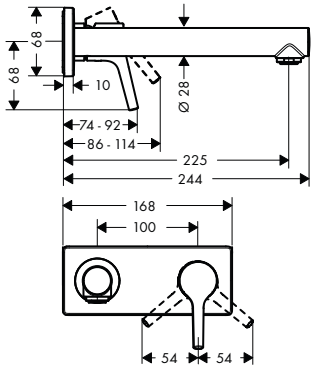


## Páková umyvadlová baterie pod omítku,s výtokem 225 mm

chrom 72111000 275,60

- obsahuje: páková umyvadlová baterie pod omítku, pro montáž na stěnu, odtoková souprava
- výtok 225 mm
- druh proudu: normální proud
- maximální průtok při 0,3 MPa: 5 l / min
- keramická kartuše
- nastavitelné omezení teploty
- vhodné pro průtokový ohřívač
- neuzavíratelná odtoková souprava
- materiál odtokové soupravy: kov
- způsob připojení: základní těleso
- rozměr přívodů: DN15
- rukojeť je možné umístit vpravo nebo vlevo, podle instalace základního tělesa

**varianty velikosti k dispozici:**

- Páková umyvadlová baterie pod omítku, s výtokem 165 mm — chrom 72110000 246,80

**k instalaci nutné:**

- Základní těleso pro pákovou umyvadlovou baterii pod omítku — 13622180 247,90



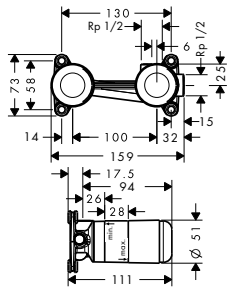


## Základní těleso pro pákovou umyvadlovou baterii pod omítku

13622180 247,90

- hloubka instalace: 44 - 72 mm
- umístění mísicího systému je možné volitelně nalevo nebo napravo od výtoku
- s odhlučněním
- rozměr přívodů: DN15

**volitelné doplňky:**

- Prodlužovací sada 2,5 cm — 31971000 126,80



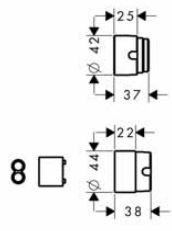


## Prodlužovací sada 2,5 cm

31971000 126,80

- délka prodloužení: 25 mm

Míry na rozměrových náčrtech jsou v mm.

## Bidet

| | Povrch. úprava | Obj.č. | EUR |
|---|---|---|---|



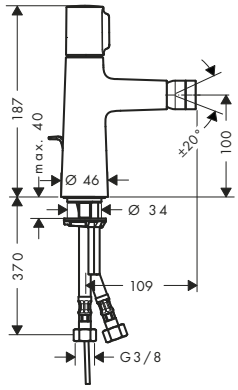


### Bidetová baterie s odtokovou soupravou s táhlem

chrom 72202000 246,80

- obsahuje: Bidetová baterie, odtoková souprava
- perlátor s kulovým kloubem
- druh proudu: normální proud
- maximální průtok při 0,3 MPa: 5 l / min
- kartuše Select s regulací teploty
- nastavitelné omezení teploty
- vhodné pro průtokový ohřívač
- materiál odtokové soupravy: kov
- způsob připojení: převlečné matky G ⅜
- rozměr přívodů: DN15



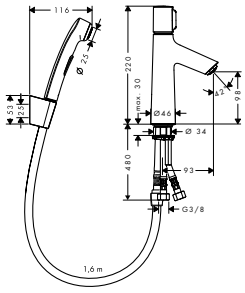


### Umyvadlová baterie 100 s ruční sprchou Bidette a sprchovou hadicí 160 cm

chrom 72291000 304,70

- obsahuje: Umyvadlová baterie, ruční sprcha Bidette, sprchový držák, sprchová hadice, odtoková souprava
- maximální průtok při 0,3 MPa: 5 l / min
- keramická kartuše
- nastavitelné omezení teploty
- vhodné pro průtokový ohřívač
- odtoková souprava Push-Open G 1¼
- materiál odtokové soupravy: syntetika
- způsob připojení: převlečné matky G ⅜
- rozměr přívodů: DN15



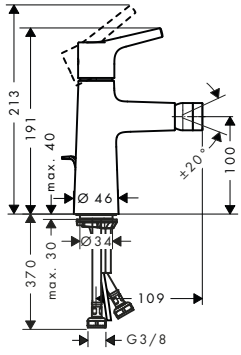


### Páková bidetová baterie s odtokovou soupravou s táhlem

chrom 72200000 188,80

- obsahuje: páková bidetová baterie, odtoková souprava
- výtok 109 mm
- perlátor s kulovým kloubem
- druh proudu: normální proud
- maximální průtok při 0,3 MPa: 5 l / min
- keramická kartuše
- nastavitelné omezení teploty
- vhodné pro průtokový ohřívač
- materiál odtokové soupravy: kov
- způsob připojení: převlečné matky G ⅜
- rozměr přívodů: DN15



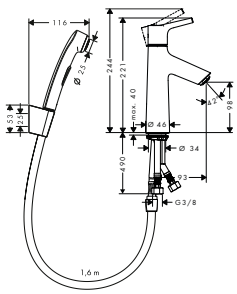


### Páková umyvadlová baterie s ruční sprchou Bidette a sprchovou hadicí 160 cm

chrom 72290000 246,80

- obsahuje: páková umyvadlová baterie, ruční sprcha Bidette, sprchový držák, sprchová hadice, odtoková souprava
- maximální průtok při 0,3 MPa: 5,7 l / min
- keramická kartuše
- nastavitelné omezení teploty
- vhodné pro průtokový ohřívač
- odtoková souprava Push-Open G 1¼
- materiál odtokové soupravy: syntetika
- způsob připojení: převlečné matky G ⅜
- rozměr přívodů: DN15

Míry na rozměrových náčrtech jsou v mm.



Technická specifikace výrobků a měrné jednotky mohou být změněny.

## Vana

| | Povrch. úprava | Obj.č. | EUR |
|---|---|---|---|



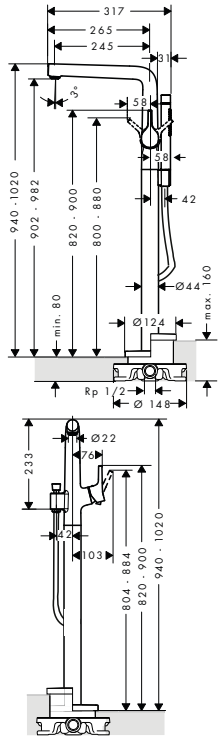


### Páková vanová baterie k postavení na podlahu

chrom | 72412000 | 1.817,90

- obsahuje: páková vanová baterie stojící na podlaze, tyčová ruční sprcha, sprchová hadice, sprchový držák
- výtok 245 mm
- způsob připojení: základní těleso
- druh proudu baterie: normální proud
- druh proudu ruční sprchy: Rain, MonoRain
- maximální průtok při 0,3 MPa: 20 l / min
- průtok vanovým výtokem (při 0,3 MPa): 21,8 l / min
- průtok přívodem k ruční sprše (při 0,3 MPa): 14,8 l / min
- keramická kartuše
- automatické zpětné přepínání
- zpětný ventil
- rozměr přívodů: DN15

**k instalaci nutné:**

- Základní těleso pro baterie volně stojící na podlaze — 10452180 — 516,60
- Těsnění pro základní těleso baterie volně stojící na podlaze — 96441000 — 143,10



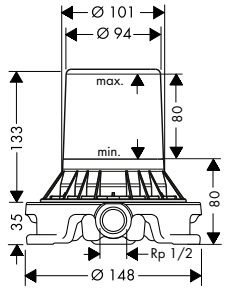


### Základní těleso pro baterie volně stojící na podlaze

10452180 | 516,60

- k instalaci na hrubou podlahu
- vhodné pro vanové baterie, vanové výtoky a umyvadlové baterie volně stojící na podlaze
- rozměr přívodů: DN15

**volitelné doplňky:**

- Těsnění pro základní těleso baterie volně stojící na podlaze — 96441000 — 143,10



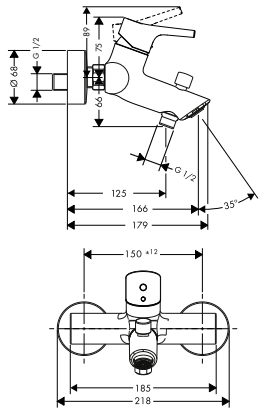


### Páková vanová baterie na stěnu

chrom | 72400000 | 238,40

- výtok 166 mm
- způsob připojení: etážky
- rozteč středů: 150 mm ± 12 mm
- druh proudu baterie: normální proud
- průtok vanovým výtokem (při 0,3 MPa): 20 l / min
- průtok přívodem k ruční sprše (při 0,3 MPa): 14 l / min
- keramická kartuše
- nastavitelné omezení teploty
- automatické zpětné přepínání
- s vestavěnou bezpečnostní kombinací EN1717
- s odhlučněním
- vhodné pro průtokový ohřívač
- rozměr přívodů: DN15



Míry na rozměrových náčrtech jsou v mm.

| | Povrch. úprava | Obj.č. | EUR |
|---|---|---|---|
|  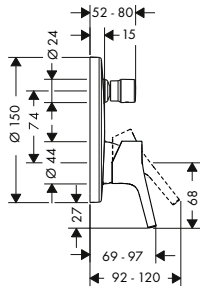  | | | |
| **Páková vanová baterie pod omítku**<br>– způsob připojení: základní těleso<br>– průtok horním výstupem: 21 l / min<br>– průtok dolním výstupem: 29 l / min<br>– keramická kartuše<br>– nastavitelné omezení teploty<br>– automatické zpětné přepínání<br>– s odhlučněním | chrom | 72405000 | 195,80 |
| **alternativní velikosti:**<br>– Páková vanová baterie pod omítku, se zabudovanou bezpečnostní kombinací podle EN1717 | chrom | 72406000 | 333,50 |
| **k instalaci nutné:**<br>– Základní těleso iBox universal | | 01800180 | 147,00 |
| **volitelné doplňky:**<br>– Prodlužovací rozeta Ø 150 mm | chrom | 13597000 | 53,80 |
|  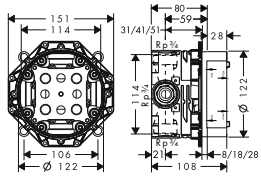  | | | |
| **Základní těleso iBox universal**<br>– vhodné pro všechny vrchní sady sprchových a vanových baterií nebo termostatů pod omítku<br>– závit přívodu Rp ¾<br>– rotačně symetrická instalace<br>– s odhlučněním<br>– rozměr přívodů: DN20 | | 01800180 | 147,00 |
| **alternativní velikosti:**<br>– Základní těleso iBox universal s uzavírací jednotkou | | 01850180 | 200,60 |
| **volitelné doplňky:**<br>– Prodloužení základního tělesa iBox universal 25 mm | | 13595000 | 56,80 |
| – Sada montážních lišt pro iBox universal | | 96615000 | 40,30 |
| – Redukční spojka pro iBox universal | | 97759000 | 12,40 |
|  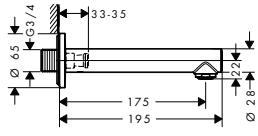  | | | |
| **Vanový výtok**<br>– způsob připojení: G ¾<br>– s odhlučněním<br>– s rozetou<br>– výtok 175 mm<br>– instalace na stěnu<br>– maximální průtok při 0,3 MPa: 21,5 l / min<br>– rozměr přívodů: DN20<br>– druh proudu: normální proud | chrom | 72410000 | 122,80 |

Míry na rozměrových náčrtech jsou v mm.



Technická specifikace výrobků a měrné jednotky mohou být změněny.

| | Povrch. úprava | Obj.č. | EUR |
|---|---|---|---|



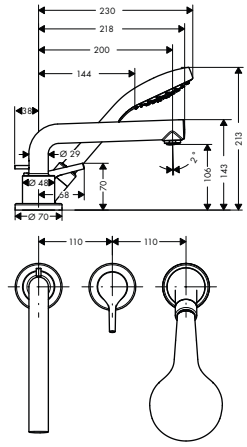


## Třítvorová páková baterie na okraj vany se sadou Secuflex

chrom | 72416000 | 651,40

- obsahuje: 3-otvorová páková armatura na okraj vany, ruční sprcha, sprchový držák
- výtok 200 mm
- druh proudu baterie: normální proud
- druh proudu ruční sprchy: Rain
- maximální délka vytažení ruční sprchy: 110 cm
- maximální průtok při 0,3 MPa: 22 l / min
- keramická kartuše
- nastavitelné omezení teploty
- rozměr přívodů: DN15

**obsah balení:**
- ruční sprcha Croma Select S 110 1jet (# 26804400)

**k instalaci nutné:**
- Základní těleso pro třítvorovou pákovou baterii na okraj vany | 13437180 | 771,50



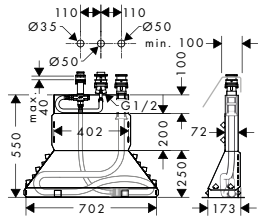


## Základní těleso pro třítvorovou pákovou baterii na okraj vany

13437180 | 771,50

- obsahuje: základní těleso, sprchová hadice, Secubox
- maximální délka vytažení ruční sprchy: 110 cm
- závit přívodu: G ½
- rozměr přívodů: DN15

**volitelné doplňky:**
- Prodloužení průvlaku pro hadici Secuflex | 98806000 | 4,80



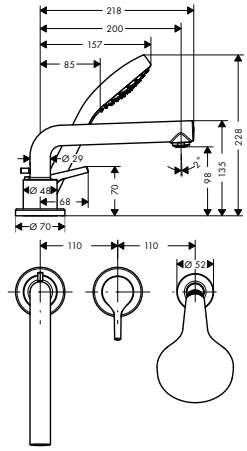


## Třítvorová páková baterie na okraj vany

chrom | 72417000 | 469,60

- obsahuje: 3-otvorová páková armatura na okraj vany, ruční sprcha, sprchový držák
- výtok 200 mm
- druh proudu baterie: normální proud
- druh proudu ruční sprchy: Rain
- maximální délka vytažení ruční sprchy: 1,60 m
- průtok vanovým výtokem (při 0,3 MPa): 19 l / min
- průtok přívodem k ruční sprše (při 0,3 MPa): 15 l / min
- keramická kartuše
- nastavitelné omezení teploty
- rozměr přívodů: DN15

**obsah balení:**
- ruční sprcha Croma Select S 110 1jet (# 26804400)

**k instalaci nutné:**
- Základní těleso pro třítvorovou pákovou baterii na okraj vany | 13439180 | 393,50



Míry na rozměrových náčrtech jsou v mm.

| | Povrch. úprava | Obj.č. | EUR |
|---|---|---|---|
| 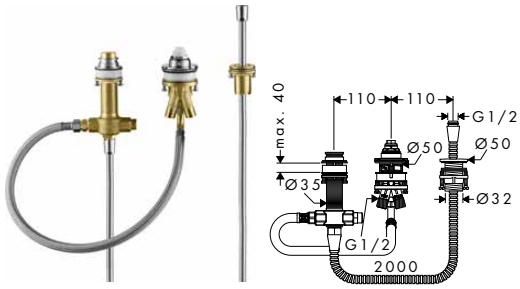 | | | |
| **Základní těleso pro tříotvorovou pákovou baterii na okraj vany**<br>– obsahuje: základní těleso, sprchový držák, sprchová hadice<br>– maximální délka vytažení ruční sprchy: 1,60 m<br>– nutný je servisní otvor<br>– rozměr přívodů: G ½ | | 13439180 | 393,50 |
|  | | | |
| 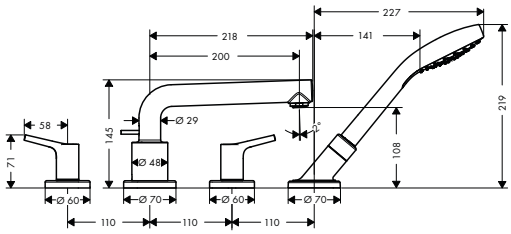 | | | |
| **Čtyřotvorová baterie na okraj vany se sadou Secuflex**<br>– obsahuje: 4-otvorová armatura na okraj vany, ruční sprcha, sprchový držák<br>– výtok 200 mm<br>– způsob připojení: základní těleso<br>– druh proudu baterie: normální proud<br>– druh proudu ruční sprchy: Rain<br>– maximální délka vytažení ruční sprchy: 110 cm<br>– průtok vanovým výtokem (při 0,3 MPa): 19 l / min<br>– průtok přívodem k ruční sprše (při 0,3 MPa): 17 l / min<br>– minimální provozní tlak: 0,1 MPa<br>– maximální provozní tlak: 1,0 MPa<br>– s keramickými ventily pro teplou a studenou vodu 90°<br>– zpětný ventil<br>– rozměr přívodů: DN15<br>**obsah balení:**<br>– ruční sprcha Croma Select S 110 1jet (# 26804400) | chrom | 72418000 | 651,40 |
| **k instalaci nutné:**<br>– Základní těleso pro čtyřotvorovou baterii na okraj vany | | 13444180 | 941,50 |
|  | | | |
| 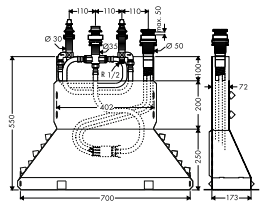 | | | |
| **Základní těleso pro čtyřotvorovou baterii na okraj vany**<br>– obsahuje: základní těleso, sprchová hadice, Secubox<br>– maximální délka vytažení ruční sprchy: 110 cm<br>– rozměr přívodů: DN15 | | 13444180 | 941,50 |
| **volitelné doplňky:**<br>– Prodloužení průvlaku pro hadici Secuflex | | 98806000 | 4,80 |

Míry na rozměrových náčrtech jsou v mm.



Technická specifikace výrobků a měrné jednotky mohou být změněny.

| | Povrch. úprava | Obj.č. | EUR |
|---|---|---|---|



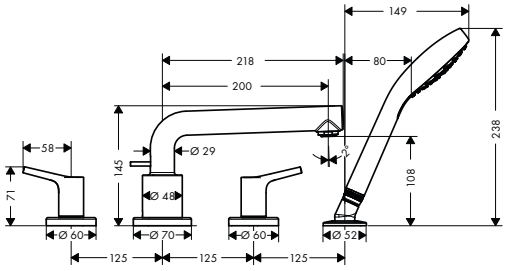


## Čtyřotvorová baterie na okraj vany

chrom | 72419000 | 469,60

- obsahuje: 4-otvorová armatura na okraj vany, ruční sprcha, sprchový držák
- výtok 200 mm
- maximální délka vytažení ruční sprchy: 1,60 m
- maximální průtok při 0,3 MPa: 23,8 l / min
- průtok vanovým výtokem (při 0,3 MPa): 23,8 l / min
- průtok přívodem k ruční sprše (při 0,3 MPa): 16,7 l / min
- minimální provozní tlak: 0,1 MPa
- zpětný ventil
- s vestavěnou bezpečnostní kombinací EN1717
- rozměr přívodů: DN15

**obsah balení:**
- ruční sprcha Croma Select S 110 1jet (# 26804400)

**k instalaci nutné:**
- Základní těleso pro čtyřotvorovou baterii na okraj vany — 13244180 — 324,80



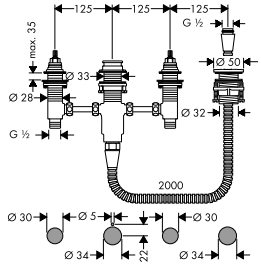


## Základní těleso pro čtyřotvorovou baterii na okraj vany

13244180 | 324,80

- obsahuje: základní těleso, sprchový držák, sprchová hadice
- maximální délka vytažení ruční sprchy: 1,60 m
- nutný je servisní otvor
- vhodné pro čtyřotvorové baterie na okraj vany
- závit přívodu: G ½
- rozměr přívodů: DN15
- s keramickými ventily pro teplou a studenou vodu 90°

### Sprcha



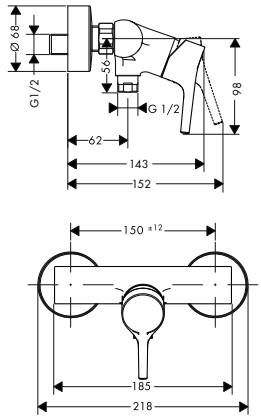


## Páková sprchová baterie na stěnu

chrom | 72600000 | 188,80

- 1 spotřebič
- způsob připojení: etážky
- rozteč středů: 150 mm ± 12 mm
- maximální průtok při 0,3 MPa: 31 l / min
- průtok přívodem k ruční sprše (při 0,3 MPa): 14 l / min
- keramická kartuše
- minimální provozní tlak: 0,1 MPa
- maximální provozní tlak: 1,0 MPa
- nastavitelné omezení teploty
- zpětný ventil
- s odhlučněním
- připojení hadice DN15
- rozměr přívodů: DN15



Míry na rozměrových náčrtech jsou v mm.

| | Povrch. úprava | Obj.č. | EUR |
|---|---|---|---|
|  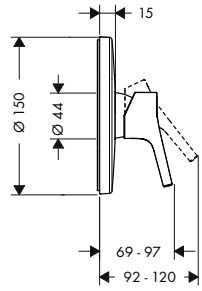  | | | |
| **Páková sprchová baterie pod omítku**<br>– 1 spotřebič<br>– způsob připojení: základní těleso<br>– maximální průtok při 0,3 MPa: 29,3 l / min<br>– keramická kartuše<br>– nastavitelné omezení teploty | chrom | 72605000 | 173,60 |
| **k instalaci nutné:**<br>– Základní těleso iBox universal | | 01800180 | 147,00 |
| **volitelné doplňky:**<br>– Prodlužovací rozeta Ø 150 mm | chrom | 13597000 | 53,80 |
|  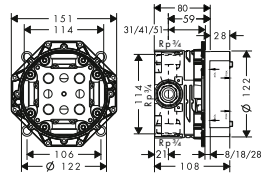  | | | |
| **Základní těleso iBox universal**<br>– vhodné pro všechny vrchní sady sprchových a vanových baterií nebo termostatů pod omítku<br>– závit přívodu Rp ¾<br>– rotačně symetrická instalace<br>– s odhlučněním<br>– rozměr přívodů: DN20 | | 01800180 | 147,00 |
| **alternativní velikosti:**<br>– Základní těleso iBox universal s uzavírací jednotkou | | 01850180 | 200,60 |
| **volitelné doplňky:**<br>– Prodloužení základního tělesa iBox universal 25 mm | | 13595000 | 56,80 |
| – Sada montážních lišt pro iBox universal | | 96615000 | 40,30 |
| – Redukční spojka pro iBox universal | | 97759000 | 12,40 |

Míry na rozměrových náčrtech jsou v mm.

# Focus®




| | | | | | |
|---|---|---|---|---|---|
| Umyvadlo | strana 442 |  | Focus Care | strana 443 |  |
| Bidet | strana 446 |  | Vana | strana 447 |  |
| Sprcha | strana 449 |  | | | |

## Umyvadlo

| | Povrch. úprava | Obj.č. | EUR |
|---|---|---|---|



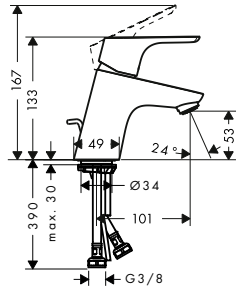


### Páková umyvadlová baterie 70 s odtokovou soupravou s táhlem

chrom 31730000 126,70

AirPower EcoSmart Comfort Zone Quick Clean

- obsahuje: páková umyvadlová baterie, odtoková souprava
- ComfortZone 70
- výtok 101 mm
- druh proudu: normální proud
- maximální průtok při 0,3 MPa: 5 l / min
- keramická kartuše
- nastavitelné omezení teploty
- vhodné pro průtokový ohřívač
- odtoková souprava s táhlem G 1¼
- materiál odtokové soupravy: kov
- způsob připojení: převlečné matky G ⅜
- rozměr přívodů: DN15

**alternativní velikosti:**

| | | | |
|---|---|---|---|
| – Páková umyvadlová baterie 70 s odtokovou soupravou Push-Open | chrom | 31604000 | 126,70 |
| – Páková umyvadlová baterie 70 s řetízkem | chrom | 31732000 | 118,00 |
| – Páková umyvadlová baterie 70 bez odtokové soupravy | chrom | 31733000 | 118,00 |
| – Páková umyvadlová baterie 70 pro beztlakové ohřívače vody, s odtokovou soupravou s táhlem | chrom | 31132000 | 202,60 |
| – Páková umyvadlová baterie 70 LowFlow 3,5 l / min bez odtokové soupravy | chrom | 31952000 | 113,60 |
| – Páková umyvadlová baterie 70 CoolStart s odtokovou soupravou s táhlem | chrom | 31539000 | 126,70 |



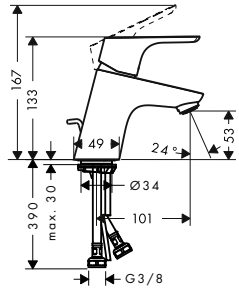


### Páková umyvadlová baterie 70 CoolStart s odtokovou soupravou s táhlem

chrom 31539000 126,70

AirPower EcoSmart Comfort Zone Quick Clean CoolStart

- obsahuje: páková umyvadlová baterie, odtoková souprava
- ComfortZone 70
- výtok 101 mm
- druh proudu: normální proud
- maximální průtok při 0,3 MPa: 5 l / min
- keramická kartuše
- nastavitelné omezení teploty
- vhodné pro průtokový ohřívač
- odtoková souprava s táhlem G 1¼
- materiál odtokové soupravy: kov
- způsob připojení: převlečné matky G ⅜
- rozměr přívodů: DN15
- studená voda v poloze uprostřed

**alternativní velikosti:**

| | | | |
|---|---|---|---|
| – Páková umyvadlová baterie 70 s odtokovou soupravou s táhlem | chrom | 31730000 | 126,70 |

Míry na rozměrových náčrtech jsou v mm.

| | | Povrch. úprava | Obj.č. | EUR |
|---|---|---|---|---|
|  | 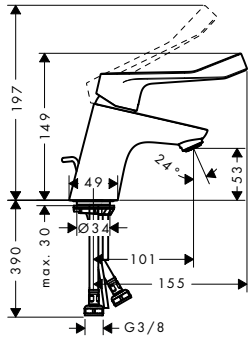 | | | |
| **Páková umyvadlová baterie 70 s prodlouženou rukojetí a odtokovou soupravou s táhlem**<br>– obsahuje: páková umyvadlová baterie, odtoková souprava<br>– ComfortZone 70<br>– větší písmo pro větší přehlednost<br>– uživatelsky optimalizovaná délka rukojeti<br>– výtok 101 mm<br>– druh proudu: laminární proud<br>– maximální průtok při 0,3 MPa: 5 l / min<br>– keramická kartuše<br>– nastavitelné omezení teploty<br>– vhodné pro průtokový ohřívač<br>– odtoková souprava s táhlem G 1¼<br>– materiál odtokové soupravy: kov<br>– způsob připojení: převlečné matky G ⅜<br>– rozměr přívodů: DN15 | | chrom | 31910000 | 139,00 |
| **alternativní velikosti:**<br>– Páková umyvadlová baterie 70 s prodlouženou rukojetí, bez odtokové soupravy | | chrom | 31914000 | 132,00 |
|  | 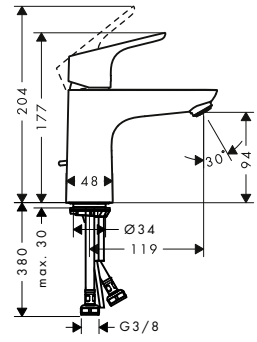 | | | |
| **Páková umyvadlová baterie 100 s odtokovou soupravou s táhlem**<br>– obsahuje: páková umyvadlová baterie, odtoková souprava<br>– ComfortZone 100<br>– výtok 119 mm<br>– druh proudu: normální proud<br>– maximální průtok při 0,3 MPa: 5 l / min<br>– keramická kartuše<br>– nastavitelné omezení teploty<br>– vhodné pro průtokový ohřívač<br>– odtoková souprava s táhlem G 1¼<br>– materiál odtokové soupravy: kov<br>– způsob připojení: převlečné matky G ⅜<br>– rozměr přívodů: DN15 | | chrom | 31607000 | 155,80 |
| **alternativní velikosti:** | | | | |
| – Páková umyvadlová baterie 100 bez odtokové soupravy | | chrom | 31517000 | 148,00 |
| – Páková umyvadlová baterie 100 LowFlow 3,5 l/ min s odtokovou soupravou s táhlem | | chrom | 31603000 | 150,00 |
| – Páková umyvadlová baterie 100 LowFlow 3,5 l/ min bez odtokové soupravy | | chrom | 31513000 | 142,70 |



Míry na rozměrových náčrtech jsou v mm.

| | Povrch. úprava | Obj.č. | EUR |
|---|---|---|---|



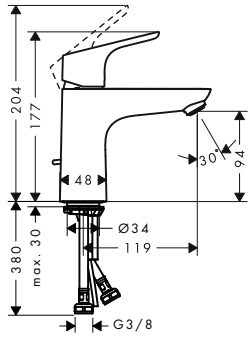


## Páková umyvadlová baterie 100 CoolStart s odtokovou soupravou s táhlem

chrom | 31621000 | 155,80

- obsahuje: páková umyvadlová baterie, odtoková souprava
- ComfortZone 100
- výtok 119 mm
- druh proudu: normální proud
- maximální průtok při 0,3 MPa: 5 l / min
- keramická kartuše
- nastavitelné omezení teploty
- vhodné pro průtokový ohřívač
- odtoková souprava s táhlem G 1¼
- materiál odtokové soupravy: kov
- způsob připojení: převlečné matky G ⅜
- rozměr přívodů: DN15
- studená voda v poloze uprostřed

**alternativní velikosti:**

- Páková umyvadlová baterie 100 CoolStart bez odtokové soupravy | chrom | 31509000 | 148,00



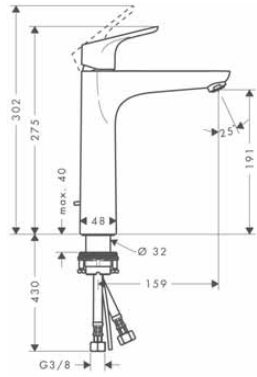


## Páková umyvadlová baterie 190 s odtokovou soupravou s táhlem

chrom | 31608000 | 187,00

- obsahuje: páková umyvadlová baterie, odtoková souprava
- ComfortZone 190
- výtok 159 mm
- druh proudu: normální proud
- maximální průtok při 0,3 MPa: 5 l / min
- keramická kartuše
- nastavitelné omezení teploty
- vhodné pro průtokový ohřívač
- odtoková souprava s táhlem G 1¼
- materiál odtokové soupravy: kov
- způsob připojení: převlečné matky G ⅜
- rozměr přívodů: DN15

**alternativní velikosti:**

- Páková umyvadlová baterie 190 bez odtokové soupravy | chrom | 31518000 | 179,30



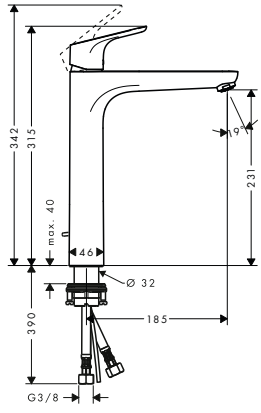


## Páková umyvadlová baterie 230 s odtokovou soupravou s táhlem

chrom | 31531000 | 222,40

- obsahuje: páková umyvadlová baterie, odtoková souprava
- ComfortZone 230
- výtok 185 mm
- druh proudu: normální proud
- maximální průtok při 0,3 MPa: 5 l / min
- keramická kartuše
- nastavitelné omezení teploty
- vhodné pro průtokový ohřívač
- odtoková souprava s táhlem G 1¼
- materiál odtokové soupravy: kov
- způsob připojení: převlečné matky G ⅜
- rozměr přívodů: DN15

**alternativní velikosti:**

- Páková umyvadlová baterie 230 bez odtokové soupravy | chrom | 31532000 | 216,10

Míry na rozměrových náčrtech jsou v mm.

| | Povrch. úprava | Obj.č. | EUR |
|---|---|---|---|



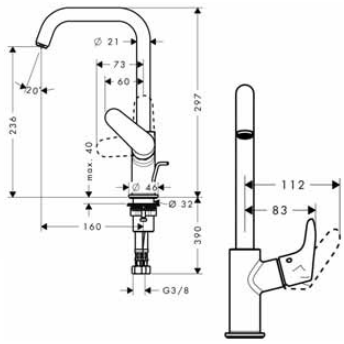


## Páková umyvadlová baterie 240 s otočným výtokem a odtokovou soupravou s táhlem

chrom | 31609000 | 225,90

AirPower | EcoSmart | Comfort Zone

- obsahuje: páková umyvadlová baterie, odtoková souprava
- ComfortZone 240
- výtok 160 mm
- rozsah otáčení 120°
- druh proudu: normální proud
- maximální průtok při 0,3 MPa: 5 l / min
- keramická kartuše
- nastavitelné omezení teploty
- vhodné pro průtokový ohřívač
- odtoková souprava s táhlem G 1¼
- materiál odtokové soupravy: kov
- způsob připojení: převlečné matky G ⅜
- rozměr přívodů: DN15
- pozice páky na boku - není vhodné pro umývadlové mísy

**alternativní velikosti:**

- Páková umyvadlová baterie 240 s otočným výtokem, bez odtokové soupravy — chrom | 31519000 | 218,20



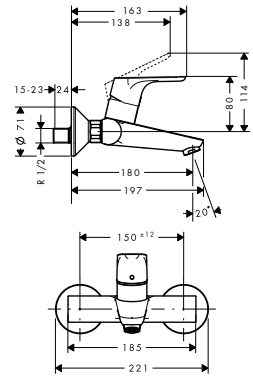


## Páková umyvadlová baterie pro montáž na stěnu

chrom | 31923000 | 161,70

AirPower | EcoSmart | Quick Clean

- výtok 180 mm
- rozteč středů: 150 mm ± 12 mm
- druh proudu: normální proud
- maximální průtok při 0,3 MPa: 5 l / min
- keramická kartuše
- nastavitelné omezení teploty
- s odhlučněním
- vhodné pro průtokový ohřívač
- způsob připojení: etážky
- rozměr přívodů: DN15



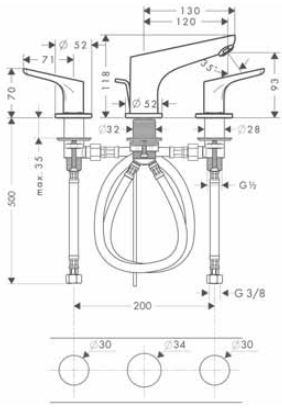


## Tříotvorová umyvadlová baterie 100 s odtokovou soupravou s táhlem

chrom | 31937000 | 296,40

AirPower | EcoSmart | Comfort Zone | Quick Clean

- obsahuje: 3-otvorová umyvadlová armatura, odtoková souprava
- ComfortZone 100
- maximální průtok při 0,3 MPa: 5 l / min
- s keramickými ventily pro teplou a studenou vodu 90°
- vhodné pro průtokový ohřívač
- odtoková souprava s táhlem G 1¼
- materiál odtokové soupravy: kov
- způsob připojení: převlečné matky G ⅜
- rozměr přívodů: DN15



Míry na rozměrových náčrtech jsou v mm.

| | Povrch. úprava | Obj.č. | EUR |
|---|---|---|---|



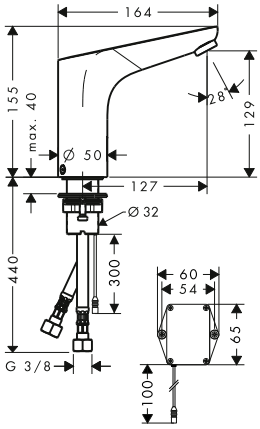


## Elektronická umyvadlová baterie s ovládáním teploty, bateriový provoz

chrom 31171000 568,20

Sensor Activation · AirPower · EcoSmart · Comfort Zone

- ComfortZone 130
- výtok 127 mm
- druh proudu: normální proud
- maximální průtok při 0,3 MPa: 5 l / min
- nastavitelné omezení teploty
- teplota nastavitelná postranní páčkou baterie
- zpětný ventil
- vhodné pro průtokový ohřívač
- elektronika reagující na přiblížení s infračervenými senzory
- automatické přizpůsobení infračervených senzorů okolí
- nastavitelný dosah infračerveného čidla (2 režimy)
- ukazatel vybití baterie
- provoz na baterie 6 V (doba životnosti cca dva roky, baterie součástí dodávky)
- doba oplachování: 10 s
- možnost aktivace hygienického oplachování (automatický průtok vody)
- frekvence hygienického oplachu: 24 h
- doba trvání hygienického oplachu: 10 s
- lze aktivovat stálý oplach (jednotlivá spláchnutí vodou po dobu 180 sekund, vhodné pro tepelnou desinfekci)
- ruční zastavení vody při čištění umyvadla
- rozměr přívodů: DN15
- filtr nečistot v přívodních hadicích

**alternativní velikosti:**

| | | | |
|---|---|---|---|
| – Elektronická umyvadlová baterie s předem nastavenou teplotou, bateriový provoz | chrom | 31172000 | 515,90 |
| – Elektronická umyvadlová baterie s ovládáním teploty, napájení ze sítě 230 V | chrom | 31173000 | 594,80 |
| – Elektronická umyvadlová baterie s předem nastavenou teplotou, napájení ze sítě 230 V | chrom | 31174000 | 569,10 |

## Bidet



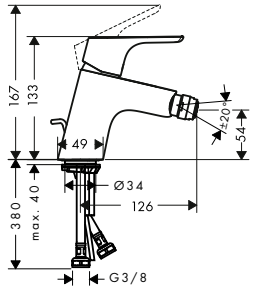


## Páková bidetová baterie s odtokovou soupravou s táhlem

chrom 31920000 126,70

AirPower · Quick Clean

- obsahuje: páková bidetová baterie, odtoková souprava
- výtok 126 mm
- perlátor s kulovým kloubem
- druh proudu: normální proud
- maximální průtok při 0,3 MPa: 7,2 l / min
- keramická kartuše
- nastavitelné omezení teploty
- vhodné pro průtokový ohřívač
- materiál odtokové soupravy: kov
- způsob připojení: převlečné matky G ⅜
- rozměr přívodů: DN15

**alternativní velikosti:**

| | | | |
|---|---|---|---|
| – Páková bidetová baterie s odtokovou soupravou Push-Open | chrom | 31922000 | 126,70 |

Míry na rozměrových náčrtech jsou v mm.

| | Povrch. úprava | Obj.č. | EUR |
|---|---|---|---|



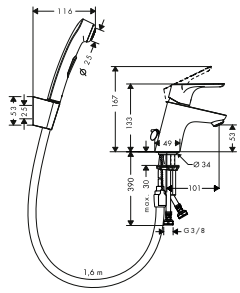


## Páková umyvadlová baterie 70 s ruční sprchou Bidette a sprchovou hadicí 160 cm

chrom 31926000 147,70

AirPower EcoSmart Quick Clean

- obsahuje: páková umyvadlová baterie, ruční sprcha Bidette, sprchový držák, sprchová hadice
- maximální průtok při 0,3 MPa: 5 l / min
- keramická kartuše
- nastavitelné omezení teploty
- vhodné pro průtokový ohřívač
- způsob připojení: převlečné matky G ⅜
- rozměr přívodů: DN15



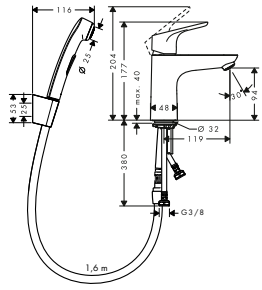


## Páková umyvadlová baterie 100 s ruční sprchou Bidette a sprchovou hadicí 160 cm

chrom 31927000 177,80

AirPower EcoSmart Quick Clean

- obsahuje: páková umyvadlová baterie, ruční sprcha Bidette, sprchový držák, sprchová hadice, odtoková souprava
- výtok 119 mm
- druh proudu: normální proud
- druh proudu sprchy Bidette: sprchový proud
- maximální průtok při 0,3 MPa: 5 l / min
- keramická kartuše
- nastavitelné omezení teploty
- vhodné pro průtokový ohřívač
- odtoková souprava Push-Open G 1¼
- způsob připojení: převlečné matky G ⅜
- rozměr přívodů: DN15

### Vana



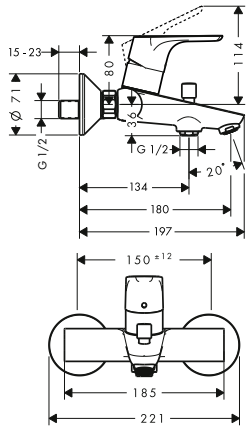


## Páková vanová baterie na stěnu

chrom 31940000 155,80

AirPower Quick Clean

- výtok 180 mm
- způsob připojení: etážky
- rozteč středů: 150 mm ± 12 mm
- druh proudu baterie: normální proud
- maximální průtok při 0,3 MPa: 19,8 l / min
- průtok vanovým výtokem (při 0,3 MPa): 19,8 l / min
- průtok přívodem k ruční sprše (při 0,3 MPa): 15,4 l / min
- minimální provozní tlak: 0,1 MPa
- maximální provozní tlak: 1,0 MPa
- keramická kartuše
- nastavitelné omezení teploty
- automatické zpětné přepínání
- s vestavěnou bezpečnostní kombinací EN1717
- s odhlučněním
- vhodné pro průtokový ohřívač
- rozměr přívodů: DN15



Míry na rozměrových náčrtech jsou v mm.

| | Povrch. úprava | Obj.č. | EUR |
|---|---|---|---|
|  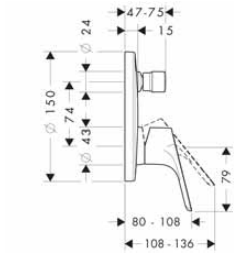  | | | |
| **Páková vanová baterie pod omítku**<br>– způsob připojení: základní těleso<br>– průtok horním výstupem: 21 l / min<br>– průtok dolním výstupem: 29 l / min<br>– minimální provozní tlak: 0,1 MPa<br>– maximální provozní tlak: 1,0 MPa<br>– keramická kartuše<br>– nastavitelné omezení teploty<br>– automatické zpětné přepínání<br>– s odhlučněním | chrom | 31945000 | 157,90 |
| **alternativní velikosti:**<br>– Páková vanová baterie pod omítku, se zabudovanou bezpečnostní kombinací podle EN1717 | chrom | 31946000 | 241,20 |
| **k instalaci nutné:**<br>– Základní těleso iBox universal | | 01800180 | 147,00 |
| **volitelné doplňky:**<br>– Prodlužovací rozeta Ø 150 mm | chrom | 13597000 | 53,80 |
|  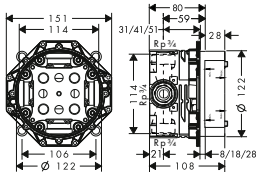  | | | |
| **Základní těleso iBox universal**<br>– vhodné pro všechny vrchní sady sprchových a vanových baterií nebo termostatů pod omítku<br>– závit přívodu Rp ¾<br>– rotačně symetrická instalace<br>– s odhlučněním<br>– rozměr přívodů: DN20 | | 01800180 | 147,00 |
| **alternativní velikosti:**<br>– Základní těleso iBox universal s uzavírací jednotkou | | 01850180 | 200,60 |
| **volitelné doplňky:**<br>– Prodloužení základního tělesa iBox universal 25 mm | | 13595000 | 56,80 |
| – Sada montážních lišt pro iBox universal | | 96615000 | 40,30 |
| – Redukční spojka pro iBox universal | | 97759000 | 12,40 |
|  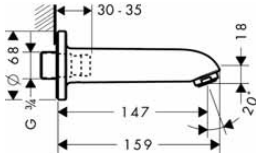  | | | |
| **Vanový výtok**<br>– s odhlučněním<br>– s rozetou<br>– výtok 147 mm<br>– instalace na stěnu<br>– maximální průtok při 0,3 MPa: 27,5 l / min<br>– rozměr přívodů: DN20 | chrom | 13414000 | 126,70 |

Míry na rozměrových náčrtech jsou v mm.



Technická specifikace výrobků a měrné jednotky mohou být změněny.

| | Povrch. úprava | Obj.č. | EUR |
|---|---|---|---|
|  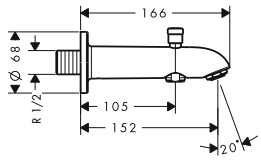  | | | |
| **Vanový výtok 152 mm, s přepínacím ventilem**<br>– způsob připojení: G ½<br>– automatické zpětné přepínání vana/sprcha<br>– s rozetou<br>– výtok 152 mm<br>– instalace na stěnu<br>– maximální průtok při 0,3 MPa: 25 l / min<br>– rozměr přívodů: DN15<br>– s vestavěnou bezpečnostní kombinací EN1717 | chrom | 13423000 | 129,60 |
| **varianty velikosti k dispozici:**<br>– Vanový výtok 228 mm, s přepínacím ventilem | chrom | 13424000 | 140,30 |
|  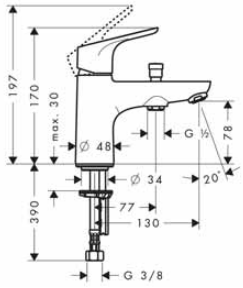  | | | |
| **Páková vanová a sprchová baterie Monotrou**<br>– výtok 130 mm<br>– způsob připojení: převlečné matky G ⅜<br>– druh proudu baterie: normální proud<br>– maximální průtok při 0,3 MPa: 20 l / min<br>– minimální provozní tlak: 0,1 MPa<br>– maximální provozní tlak: 1,0 MPa<br>– keramická kartuše<br>– nastavitelné omezení teploty<br>– automatické zpětné přepínání<br>– s vestavěnou bezpečnostní kombinací EN1717<br>– vhodné pro průtokový ohřívač<br>– rozměr přívodů: DN15 | chrom | 31930000 | 164,50 |
| **Sprcha** | | | |
|  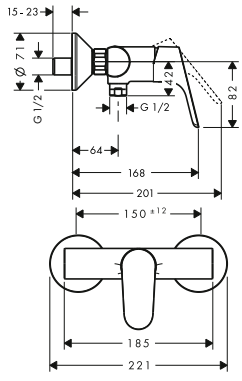  | | | |
| **Páková sprchová baterie na stěnu**<br>– 1 spotřebič<br>– způsob připojení: etážky<br>– rozteč středů: 150 mm ± 12 mm<br>– maximální průtok při 0,3 MPa: 15 l / min<br>– průtok přívodem k ruční sprše (při 0,3 MPa): 15 l / min<br>– keramická kartuše<br>– minimální provozní tlak: 0,1 MPa<br>– maximální provozní tlak: 1,0 MPa<br>– nastavitelné omezení teploty<br>– zpětný ventil<br>– s odhlučněním<br>– připojení hadice DN15<br>– rozměr přívodů: DN15 | chrom | 31960000 | 130,60 |
|  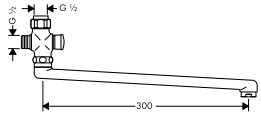  | | | |
| **Prodloužený otočný výtok 300 mm**<br>– automatické zpětné přepínání sprcha/vana<br>– délka 300 mm<br>– k nainstalování na pákovou sprchovou baterii<br>– rozměr přívodů DN15 | chrom | 14495000 | 114,00 |

Míry na rozměrových náčrtech jsou v mm.

| | Povrch. úprava | Obj.č. | EUR |
|---|---|---|---|
|  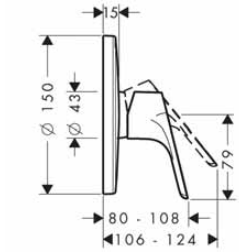  **Páková sprchová baterie pod omítku**<br>– 1 spotřebič<br>– způsob připojení: základní těleso<br>– maximální průtok při 0,3 MPa: 29,3 l / min<br>– keramická kartuše<br>– minimální provozní tlak: 0,1 MPa<br>– maximální provozní tlak: 1,0 MPa<br>– nastavitelné omezení teploty | chrom | 31965000 | 148,40 |
| **alternativní velikosti:**<br>– Páková sprchová baterie HighFlow pod omítku | chrom | 31964000 | 148,40 |
| **k instalaci nutné:**<br>– Základní těleso iBox universal | | 01800180 | 147,00 |
| **volitelné doplňky:**<br>– Prodlužovací rozeta Ø 150 mm | chrom | 13597000 | 53,80 |
|  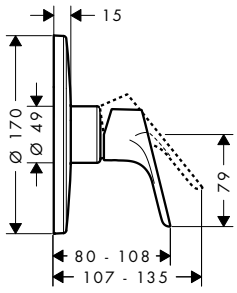  **Páková sprchová baterie HighFlow pod omítku**<br>– 1 spotřebič<br>– způsob připojení: základní těleso<br>– maximální průtok při 0,3 MPa: 49 l / min<br>– keramická kartuše<br>– nastavitelné omezení teploty<br>– rozměr přívodů: DN15 | chrom | 31964000 | 148,40 |
| **alternativní velikosti:**<br>– Páková sprchová baterie pod omítku | chrom | 31965000 | 148,40 |
| **k instalaci nutné:**<br>– Základní těleso iBox universal s uzavírací jednotkou | | 01850180 | 200,60 |
| – Základní těleso iBox universal | | 01800180 | 147,00 |
|  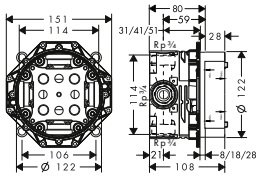  **Základní těleso iBox universal**<br>– vhodné pro všechny vrchní sady sprchových a vanových baterií nebo termostatů pod omítku<br>– závit přívodu Rp ¾<br>– rotačně symetrická instalace<br>– s odhlučněním<br>– rozměr přívodů: DN20 | | 01800180 | 147,00 |
| **alternativní velikosti:**<br>– Základní těleso iBox universal s uzavírací jednotkou | | 01850180 | 200,60 |
| **volitelné doplňky:**<br>– Prodloužení základního tělesa iBox universal 25 mm | | 13595000 | 56,80 |
| – Sada montážních lišt pro iBox universal | | 96615000 | 40,30 |
| – Redukční spojka pro iBox universal | | 97759000 | 12,40 |

Míry na rozměrových náčrtech jsou v mm.

# Vernis®



Vernis Blend strana 452



Vernis Shape strana 464





**Pro přiřazení produktů Vernis se prosím odkazujte na:**

| | | |
|---|---|---|
| Ruční sprchy | Vernis Blend ruční sprchy | strana 100 |
| Sprchové sady, nástěnné tyče a sprchové držáky | Vernis Blend sprchové sady | strana 137 |
| | Vernis Blend sady se sprchovými držáky | strana 161 |
| Horní sprchy | Vernis Blend horní sprchy | strana 215 |
| | Vernis Shape horní sprchy | strana 216 |
| Showerpipe | Vernis Blend Showerpipe | strana 272 |
| | Vernis Shape Showerpipe | strana 276 |
| Kuchyňské baterie | Vernis Blend kuchyňské baterie | strana 652 |
| | Vernis Shape kuchyňské baterie | strana 653 |

## Umyvadlo

| | | Povrch. úprava | Obj.č. | EUR |
|---|---|---|---|---|
| NOVÉ |  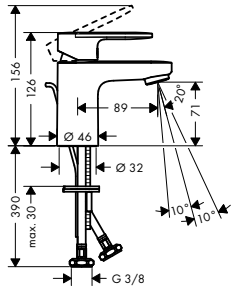  | **Páková umyvadlová baterie 70 s odtokovou soupravou s táhlem**<br>– obsahuje: páková umyvadlová baterie, odtoková souprava<br>– ComfortZone 70<br>– výtok 89 mm<br>– druh proudu: normální proud<br>– výkyvný tvarovač proudu<br>– maximální průtok při 0,3 MPa: 5 l / min<br>– keramická kartuše<br>– nastavitelné omezení teploty<br>– vhodné pro průtokový ohřívač<br>– odtoková souprava s táhlem G 1¼<br>– materiál odtokové soupravy: syntetika<br>– způsob připojení: převlečné matky G ⅜<br>– rozměr přívodů: DN15 | chrom<br>matná černá | 71550000<br>71550670 | 75,50<br>105,60 |
| | | **alternativní velikosti:** | | | |
| NOVÉ | | – Páková umyvadlová baterie 70 s kovovou odtokovou soupravou s táhlem | chrom | 71557000 | 86,70 |
| NOVÉ | | – Páková umyvadlová baterie 70 bez odtokové soupravy | chrom<br>matná černá | 71558000<br>71558670 | 67,70<br>94,60 |
| NOVÉ | | – Páková umyvadlová baterie 70 CoolStart s odtokovou soupravou s táhlem | chrom<br>matná černá | 71584000<br>71584670 | 75,50<br>105,60 |
| NOVÉ<br>6x |  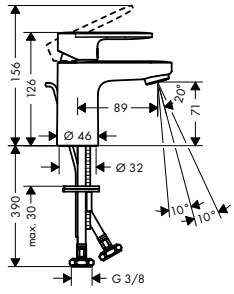  | **Páková umyvadlová baterie 70 s odtokovou soupravou s táhlem, pro projekty (6 ks)**<br>– obsahuje: páková umyvadlová baterie, odtoková souprava<br>– ComfortZone 70<br>– výtok 89 mm<br>– druh proudu: normální proud<br>– výkyvný tvarovač proudu<br>– maximální průtok při 0,3 MPa: 5 l / min<br>– keramická kartuše<br>– nastavitelné omezení teploty<br>– vhodné pro průtokový ohřívač<br>– odtoková souprava s táhlem G 1¼<br>– materiál odtokové soupravy: syntetika<br>– způsob připojení: převlečné matky G ⅜<br>– rozměr přívodů: DN15<br>– balení: 6 kusů | chrom | 71587000 | 443,90 |

Míry na rozměrových náčrtech jsou v mm.

| | | Povrch. úprava | Obj.č. | EUR |
|---|---|---|---|---|
| NOVÉ | Páková umyvadlová baterie 100 s odtokovou soupravou s táhlem | chrom | 71551000 | 98,60 |
| | | matná černá | 71551670 | 137,00 |



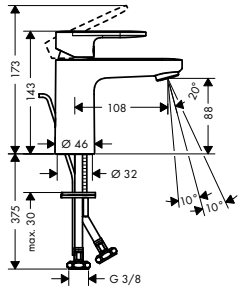


- obsahuje: páková umyvadlová baterie, odtoková souprava
- ComfortZone 100
- výtok 108 mm
- druh proudu: normální proud
- výkyvný tvarovač proudu
- maximální průtok při 0,3 MPa: 5 l / min
- keramická kartuše
- nastavitelné omezení teploty
- vhodné pro průtokový ohřívač
- odtoková souprava s táhlem G 1¼
- materiál odtokové soupravy: syntetika
- způsob připojení: převlečné matky G ⅜
- rozměr přívodů: DN15

AirPower EcoSmart Comfort Zone

**alternativní velikosti:**

| | | | | |
|---|---|---|---|---|
| NOVÉ | - Páková umyvadlová baterie 100 s kovovou odtokovou soupravou s táhlem | chrom | 71559000 | 109,80 |
| NOVÉ | - Páková umyvadlová baterie 100 bez odtokové soupravy | chrom | 71580000 | 90,80 |
| | | matná černá | 71580670 | 127,10 |
| NOVÉ | - Páková umyvadlová baterie 100 CoolStart s odtokovou soupravou s táhlem | chrom | 71585000 | 98,60 |
| | | matná černá | 71585670 | 137,00 |

| | | | | |
|---|---|---|---|---|
| NOVÉ | Páková umyvadlová baterie 100 s odtokovou soupravou s táhlem, pro projekty (6 ks) | chrom | 71588000 | 575,30 |

6x



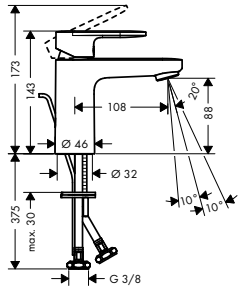


- obsahuje: páková umyvadlová baterie, odtoková souprava
- ComfortZone 100
- výtok 108 mm
- druh proudu: normální proud
- výkyvný tvarovač proudu
- maximální průtok při 0,3 MPa: 5 l / min
- keramická kartuše
- nastavitelné omezení teploty
- vhodné pro průtokový ohřívač
- odtoková souprava s táhlem G 1¼
- materiál odtokové soupravy: syntetika
- způsob připojení: převlečné matky G ⅜
- rozměr přívodů: DN15
- balení: 6 kusů

AirPower EcoSmart Comfort Zone



Míry na rozměrových náčrtech jsou v mm.

| | | Povrch. úprava | Obj.č. | EUR |
|---|---|---|---|---|
| NOVÉ | Páková umyvadlová baterie 190 s odtokovou soupravou s táhlem | chrom<br>matná černá | 71552000<br>71552670 | 129,30<br>181,00 |



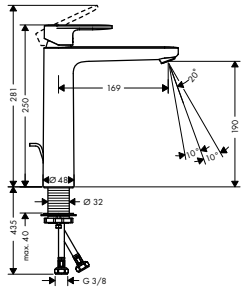


- obsahuje: páková umyvadlová baterie, odtoková souprava
- ComfortZone 190
- výtok 169 mm
- druh proudu: normální proud
- výkyvný tvarovač proudu
- maximální průtok při 0,3 MPa: 5 l / min
- keramická kartuše
- nastavitelné omezení teploty
- vhodné pro průtokový ohřívač
- odtoková souprava s táhlem G 1¼
- materiál odtokové soupravy: syntetika
- způsob připojení: převlečné matky G ⅜
- rozměr přívodů: DN15

**alternativní velikosti:**

| | | | | |
|---|---|---|---|---|
| NOVÉ | - Páková umyvadlová baterie 190 s kovovou odtokovou soupravou s táhlem | chrom | 71581000 | 140,50 |
| NOVÉ | - Páková umyvadlová baterie 190 bez odtokové soupravy | chrom<br>matná černá | 71582000<br>71582670 | 121,40<br>170,00 |

| | | | | |
|---|---|---|---|---|
| NOVÉ | Páková umyvadlová baterie 70 s izolovaným vedením vody a odtokovou soupravou s táhlem | chrom | 71570000 | 75,50 |



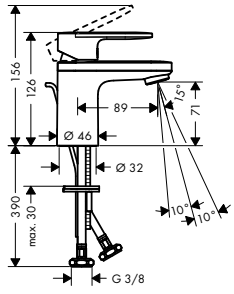


- obsahuje: páková umyvadlová baterie, odtoková souprava
- ComfortZone 70
- výtok 89 mm
- druh proudu: normální proud
- výkyvný tvarovač proudu
- maximální průtok při 0,3 MPa: 5 l / min
- keramická kartuše
- nastavitelné omezení teploty
- s izolovaným vedením vody
- vhodné pro průtokový ohřívač
- odtoková souprava s táhlem G 1¼
- materiál odtokové soupravy: syntetika
- způsob připojení: převlečné matky G ⅜
- rozměr přívodů: DN15

| | | | | |
|---|---|---|---|---|
| NOVÉ | Páková umyvadlová baterie 100 s izolovaným vedením vody a odtokovou soupravou s táhlem | chrom | 71571000 | 98,60 |



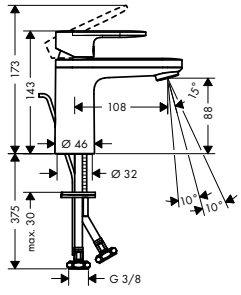


- obsahuje: páková umyvadlová baterie, odtoková souprava
- ComfortZone 100
- výtok 108 mm
- druh proudu: normální proud
- výkyvný tvarovač proudu
- maximální průtok při 0,3 MPa: 5 l / min
- keramická kartuše
- nastavitelné omezení teploty
- s izolovaným vedením vody
- vhodné pro průtokový ohřívač
- odtoková souprava s táhlem G 1¼
- materiál odtokové soupravy: syntetika
- způsob připojení: převlečné matky G ⅜
- rozměr přívodů: DN15

Míry na rozměrových náčrtech jsou v mm.

| | Povrch. úprava | Obj.č. | EUR |
|---|---|---|---|

NOVÉ



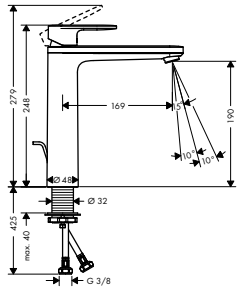


## Páková umyvadlová baterie 190 s izolovaným vedením vody a odtokovou soupravou s táhlem

chrom 71572000 129,30

AirPower EcoSmart Comfort Zone

- obsahuje: páková umyvadlová baterie, odtoková souprava
- ComfortZone 190
- výtok 169 mm
- druh proudu: normální proud
- výkyvný tvarovač proudu
- maximální průtok při 0,3 MPa: 5 l / min
- keramická kartuše
- nastavitelné omezení teploty
- s izolovaným vedením vody
- vhodné pro průtokový ohřívač
- odtoková souprava s táhlem G 1¼
- materiál odtokové soupravy: syntetika
- způsob připojení: převlečné matky G ⅜
- rozměr přívodů: DN15

NOVÉ



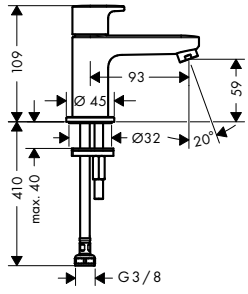


## Stojánkový ventil 70 pro studenou vodu bez odtokové soupravy

chrom 71583000 62,60
matná černá 71583670 87,70

AirPower EcoSmart Comfort Zone

- ComfortZone 70
- výtok 93 mm
- druh proudu: normální proud
- maximální průtok při 0,3 MPa: 5 l / min
- keramický ventil 90°
- k připojení na studenou vodu
- způsob připojení: převlečné matky G ⅜
- rozměr přívodů: DN15

NOVÉ



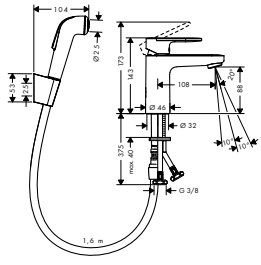


## Páková umyvadlová baterie 100 s ruční sprchou Bidette a sprchovou hadicí 160 cm

chrom 71215000 113,50

AirPower EcoSmart Comfort Zone Quick Clean

- obsahuje: páková umyvadlová baterie, ruční sprcha Bidette, sprchový držák, sprchová hadice
- ComfortZone 100
- výtok 108 mm
- druh proudu: normální proud, sprchový proud
- maximální průtok při 0,3 MPa: 5 l / min
- keramická kartuše
- nastavitelné omezení teploty
- způsob připojení: převlečné matky G ⅜
- rozměr přívodů: DN15



Míry na rozměrových náčrtech jsou v mm.

| | Povrch. úprava | Obj.č. | EUR |
|---|---|---|---|

NOVÉ



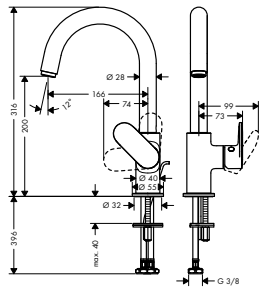


## Páková umyvadlová baterie s otočným výtokem a odtokovou soupravou s táhlem

chrom | 71554000 | 157,30

EcoSmart | Comfort Zone

- obsahuje: páková umyvadlová baterie, odtoková souprava
- ComfortZone 200
- výtok 166 mm
- rozsah otáčení nastavitelný do 2 rozmezí 120° nebo 360°
- druh proudu: laminární proud
- maximální průtok při 0,3 MPa: 5 l / min
- keramická kartuše
- vhodné pro průtokový ohřívač
- odtoková souprava s táhlem G 1¼
- materiál odtokové soupravy: syntetika
- způsob připojení: převlečné matky G ⅜
- rozměr přívodů: DN15

NOVÉ



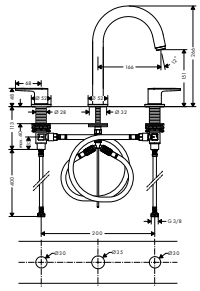


## 3-otvorová umyvadlová armatura s odtokovou soupravou s táhlem

chrom | 71553000 | 191,00
matná černá | 71553670 | 267,40

AirPower | EcoSmart | Comfort Zone

- obsahuje: 3-otvorová umyvadlová armatura, odtoková souprava
- ComfortZone 150
- výtok 166 mm
- druh proudu: laminární proud
- maximální průtok při 0,3 MPa: 5 l / min
- s keramickými ventily pro teplou a studenou vodu 90°
- vhodné pro průtokový ohřívač
- odtoková souprava s táhlem G 1¼
- materiál odtokové soupravy: syntetika
- způsob připojení: převlečné matky G ⅜
- rozměr přívodů: DN15

NOVÉ



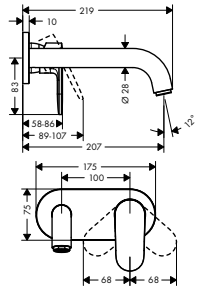


## Páková umyvadlová baterie pod omítku, pro montáž na stěnu s výtokem 20,7 cm

chrom | 71576000 | 134,90
matná černá | 71576670 | 188,80

AirPower | EcoSmart

- výtok 207 mm
- druh proudu: normální proud
- maximální průtok při 0,3 MPa: 5 l / min
- keramická kartuše
- vhodné pro průtokový ohřívač
- způsob připojení: základní těleso
- rozměr přívodů: DN15
- rukojeť je možné umístit vpravo nebo vlevo, podle instalace základního tělesa

**k instalaci nutné:**

- Základní těleso pro pákovou umyvadlovou baterii pod omítku — 13622180 — 247,90



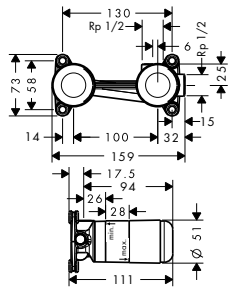


## Základní těleso pro pákovou umyvadlovou baterii pod omítku

13622180 | 247,90

- hloubka instalace: 44 - 72 mm
- umístění mísicího systému je možné volitelně nalevo nebo napravo od výtoku
- s odhlučněním
- rozměr přívodů: DN15

**volitelné doplňky:**

- Prodlužovací sada 2,5 cm — 31971000 — 126,80

Míry na rozměrových náčrtech jsou v mm.

| | | Povrch. úprava | Obj.č. | EUR |
|---|---|---|---|---|
| NOVÉ  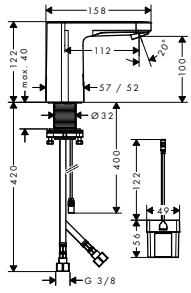  | **Elektronická umyvadlová baterie s předem nastavenou teplotou, bateriový provoz**<br>– ComfortZone 100<br>– výtok 112 mm<br>– druh proudu: normální proud<br>– výkyvný tvarovač proudu<br>– maximální průtok při 0,3 MPa: 5 l / min<br>– teplota předem nastavitelná<br>– s izolovaným vedením vody<br>– zpětný ventil<br>– elektronika reagující na přiblížení s infračervenými senzory<br>– automatické přizpůsobení infračervených senzorů okolí<br>– ukazatel vybití baterie<br>– bateriový provoz 6 V (lithiová baterie CR-P2, životnost cca 2 roky, baterie je součástí dodávky)<br>– nastavitelná doba oplachování<br>– doba oplachování: 10 s, 20 s, 30 s<br>– možnost aktivace hygienického oplachování (automatický průtok vody)<br>– frekvence hygienického oplachu: 24 h, 48 h, 72 h<br>– doba trvání hygienického oplachu: 10 s, 20 s, 30 s<br>– lze aktivovat stálý oplach (jednotlivá spláchnutí vodou po dobu 200 sekund, vhodné pro tepelnou desinfekci)<br>– ruční zastavení vody při čištění umyvadla<br>– rozměr přívodů: DN15<br>– filtr nečistot v přívodních hadicích<br>– četnost hygienického oplachu a doba hygienického oplachu jsou na sobě navzájem nezávislé (24 h - 10 s, 48 h - 20 s, 72 h - 30 s) | chrom | 71502000<br>Sensor Activation AirPower Comfort Zone | 244,10 |
| | **alternativní velikosti:** | | | |
| **NOVÉ** | – Elektronická umyvadlová baterie s předem nastavenou teplotou, napájení ze sítě 230 V | chrom | 71501000 | 268,50 |



Míry na rozměrových náčrtech jsou v mm.

| | | Povrch. úprava | Obj.č. | EUR |
|---|---|---|---|---|
| NOVÉ | Elektronická umyvadlová baterie pro studenou vodu nebo předem nastavenou teplotu, bateriový provoz<br>– ComfortZone 100<br>– výtok 112 mm<br>– druh proudu: normální proud<br>– výkyvný tvarovač proudu<br>– maximální průtok při 0,3 MPa: 5 l / min<br>– pro studenou vodu nebo předem upravenou vodu<br>– s izolovaným vedením vody<br>– vhodné pro průtokový ohřívač<br>– elektronika reagující na přiblížení s infračervenými senzory<br>– automatické přizpůsobení infračervených senzorů okolí<br>– ukazatel vybití baterie<br>– bateriový provoz 6 V (lithiová baterie CR-P2, životnost cca 2 roky, baterie je součástí dodávky)<br>– nastavitelná doba oplachování<br>– doba oplachování: 10 s, 20 s, 30 s<br>– možnost aktivace hygienického oplachování (automatický průtok vody)<br>– frekvence hygienického oplachu: 24 h, 48 h, 72 h<br>– doba trvání hygienického oplachu: 10 s, 20 s, 30 s<br>– lze aktivovat stálý oplach (jednotlivá spláchnutí vodou po dobu 200 sekund, vhodné pro tepelnou desinfekci)<br>– ruční zastavení vody při čištění umyvadla<br>– rozměr přívodů: DN15<br>– četnost hygienického oplachu a doba hygienického oplachu jsou na sobě navzájem nezávislé (24 h - 10 s, 48 h - 20 s, 72 h - 30 s) | chrom | 71503000 | 203,50 |
| | **alternativní velikosti:** | | | |
| **NOVÉ** | – Elektronická umyvadlová baterie pro studenou vodu nebo předem nastavenou teplotu, napájení ze sítě 230 V | chrom | 71504000 | 223,80 |

## Bidet

| | | Povrch. úprava | Obj.č. | EUR |
|---|---|---|---|---|
| NOVÉ | Páková bidetová baterie s odtokovou soupravou s táhlem<br>– obsahuje: páková bidetová baterie, odtoková souprava<br>– výtok 127 mm<br>– perlátor s kulovým kloubem<br>– druh proudu: normální proud<br>– maximální průtok při 0,3 MPa: 5 l / min<br>– keramická kartuše<br>– vhodné pro průtokový ohřívač<br>– odtoková souprava s táhlem G 1¼<br>– materiál odtokové soupravy: syntetika<br>– způsob připojení: převlečné matky G ⅜<br>– rozměr přívodů: DN15 | chrom<br>matná černá | 71210000<br>71210670 | 83,40<br>116,60 |

Míry na rozměrových náčrtech jsou v mm.



Technická specifikace výrobků a měrné jednotky mohou být změněny.

## Vana

| | | Povrch. úprava | Obj.č. | EUR |
|---|---|---|---|---|
| NOVÉ |  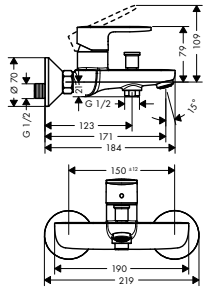  | | | |
| | **Páková vanová baterie na stěnu**<br>– výtok 171 mm<br>– způsob připojení: etážky<br>– rozteč středů: 150 mm ± 12 mm<br>– druh proudu baterie: normální proud<br>– maximální průtok při 0,3 MPa: 22,5 l / min<br>– průtok vanovým výtokem (při 0,3 MPa): 22,5 l / min<br>– průtok přívodem k ruční sprše (při 0,3 MPa): 15,7 l / min<br>– minimální provozní tlak: 0,1 MPa<br>– maximální provozní tlak: 1,0 MPa<br>– keramická kartuše<br>– nastavitelné omezení teploty<br>– automatické zpětné přepínání<br>– s odhlučněním<br>– vhodné pro průtokový ohřívač<br>– rozměr přívodů: DN15 | chrom<br>matná černá | 71440000<br>71440670 | 110,20<br>154,20 |
| | **alternativní velikosti:** | | | |
| **NOVÉ** | – Páková vanová baterie na stěnu, se 2 velikostmi průtoku | chrom | 71454000 | 110,20 |
| NOVÉ |  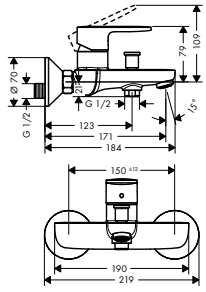  | | | |
| | **Páková vanová baterie na stěnu, pro projekty**<br>– výtok 171 mm<br>– způsob připojení: etážky<br>– rozteč středů: 150 mm ± 12 mm<br>– druh proudu baterie: normální proud<br>– maximální průtok při 0,3 MPa: 22,5 l / min<br>– průtok vanovým výtokem (při 0,3 MPa): 22,5 l / min<br>– průtok přívodem k ruční sprše (při 0,3 MPa): 15,7 l / min<br>– minimální provozní tlak: 0,1 MPa<br>– maximální provozní tlak: 1,0 MPa<br>– keramická kartuše<br>– nastavitelné omezení teploty<br>– automatické zpětné přepínání<br>– s odhlučněním<br>– vhodné pro průtokový ohřívač<br>– rozměr přívodů: DN15<br>– balení: 6 kusů | chrom | 71447000 | 647,20 |
| NOVÉ |    | | | |
| | **Páková vanová baterie pod omítku**<br>– způsob připojení: základní těleso<br>– maximální průtok při 0,3 MPa: 30 l / min<br>– minimální provozní tlak: 0,1 MPa<br>– maximální provozní tlak: 1,0 MPa<br>– keramická kartuše<br>– nastavitelné omezení teploty<br>– automatické zpětné přepínání<br>– vhodné pro průtokový ohřívač | chrom<br>matná černá | 71449000<br>71449670 | 39,40<br>55,20 |
| | **k instalaci nutné:** | | | |
| | – Základní těleso pro pákovou vanovou baterii pod omítku | | 31741180 | 140,00 |



Míry na rozměrových náčrtech jsou v mm.

| | | Povrch. úprava | Obj.č. | EUR |
|---|---|---|---|---|
|  | 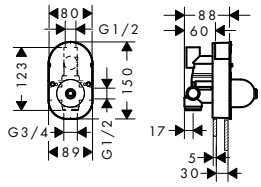 | | | |
| **Základní těleso pro pákovou vanovou baterii pod omítku**<br>– keramická kartuše<br>– nastavitelné omezení teploty<br>– hloubka instalace: 55 - 83 mm<br>– rozměr přívodů: DN15 | | | 31741180 | 140,00 |
| **volitelné doplňky:** | | | | |
| – | | | 32498000 | 143,10 |
| NOVÉ  | 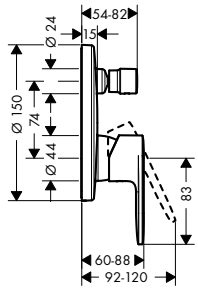 | | | |
| **Páková vanová baterie pod omítku**<br>– způsob připojení: základní těleso<br>– průtok horním výstupem: 21 l / min<br>– průtok dolním výstupem: 29 l / min<br>– minimální provozní tlak: 0,1 MPa<br>– maximální provozní tlak: 1,0 MPa<br>– keramická kartuše<br>– nastavitelné omezení teploty<br>– automatické zpětné přepínání<br>– vhodné pro průtokový ohřívač | | chrom<br>matná černá | 71466000<br>71466670 | 110,20<br>154,20 |
| **alternativní velikosti:** | | | | |
| NOVÉ<br>– Páková vanová baterie pod omítku, se zabudovanou bezpečnostní kombinací podle EN1717 | | chrom<br>matná černá | 71467000<br>71467670 | 146,10<br>204,50 |
| **k instalaci nutné:** | | | | |
| – Základní těleso iBox universal | | | 01800180 | 147,00 |
|  | 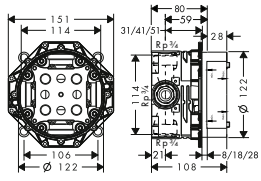 | | | |
| **Základní těleso iBox universal**<br>– vhodné pro všechny vrchní sady sprchových a vanových baterií nebo termostatů pod omítku<br>– závit přívodu Rp ¾<br>– rotačně symetrická instalace<br>– s odhlučněním<br>– rozměr přívodů: DN20 | | | 01800180 | 147,00 |
| **alternativní velikosti:** | | | | |
| – Základní těleso iBox universal s uzavírací jednotkou | | | 01850180 | 200,60 |
| **volitelné doplňky:** | | | | |
| – Prodloužení základního tělesa iBox universal 25 mm | | | 13595000 | 56,80 |
| – Sada montážních lišt pro iBox universal | | | 96615000 | 40,30 |
| – Redukční spojka pro iBox universal | | | 97759000 | 12,40 |
| NOVÉ  | 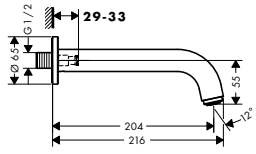 | | | |
| **Vanový výtok**<br>– s rozetou<br>– výtok 204 mm<br>– instalace na stěnu<br>– maximální průtok při 0,3 MPa: 21,7 l / min<br>– rozměr přívodů: G ½<br>– druh proudu: normální proud | | chrom<br>matná černá | 71420000<br>71420670 | 84,40<br>118,10 |
| **volitelné doplňky:** | | | | |
| – Přívod se závitem G ¾ | | | 92504000 | 49,70 |

Míry na rozměrových náčrtech jsou v mm.

| | Povrch. úprava | Obj.č. | EUR |
|---|---|---|---|
| **NOVÉ**  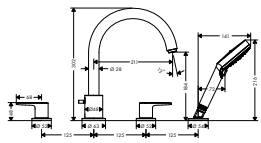 | Čtyřotvorová baterie na okraj vany<br>– obsahuje: 4-otvorová armatura na okraj vany, ruční sprcha<br>– výtok 211 mm<br>– způsob připojení: G ½<br>– druh proudu baterie: normální proud<br>– druh proudu ruční sprchy: Rain, IntenseRain<br>– maximální délka vytažení ruční sprchy: 1,60 m<br>– maximální průtok při 0,3 MPa: 25 l / min<br>– průtok vanovým výtokem (při 0,3 MPa): 25 l / min<br>– průtok přívodem k ruční sprše (při 0,3 MPa): 17 l / min<br>– s keramickými ventily pro teplou a studenou vodu 90°<br>– zpětný ventil<br>– vhodné pro průtokový ohřívač<br>– rozměr přívodů: DN15<br>– nutný je servisní otvor<br>**obsah balení:**<br>– Ruční sprcha 100 Vario (# 26270XXX) | chrom<br>matná černá | 71456000<br>71456670 | 280,90<br>393,30 |
| **NOVÉ** | **k instalaci nutné:**<br>– Základní těleso pro čtyřotvorovou baterii na okraj vany | | 13244180 | 324,80 |
|  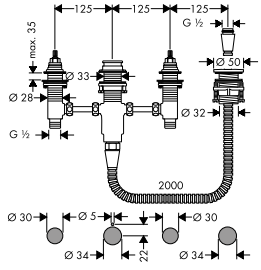 | Základní těleso pro čtyřotvorovou baterii na okraj vany<br>– obsahuje: základní těleso, sprchový držák, sprchová hadice<br>– maximální délka vytažení ruční sprchy: 1,60 m<br>– nutný je servisní otvor<br>– vhodné pro čtyřotvorové baterie na okraj vany<br>– závit přívodu: G ½<br>– rozměr přívodů: DN15<br>– s keramickými ventily pro teplou a studenou vodu 90° | | 13244180 | 324,80 |
| **NOVÉ**  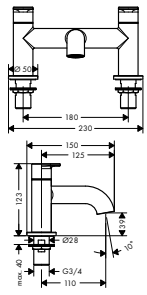 | Dvouotvorová baterie na okraj vany<br>– výtok 110 mm<br>– způsob připojení: G ¾<br>– rozteč středů: 180 mm<br>– s keramickými ventily pro teplou a studenou vodu 90°<br>– funkční od tlaku 0,02 MPa<br>– rozměr přívodů: DN20 | chrom<br>matná černá | 71442000<br>71442670 | 188,80<br>264,30 |



Míry na rozměrových náčrtech jsou v mm.

| | Povrch. úprava | Obj.č. | EUR |
|---|---|---|---|

NOVÉ



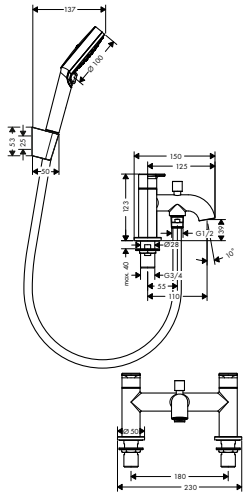

## Dvouotvorová baterie na okraj vany s přepínacím ventilem a ruční sprchou Vernis Blend Vario

- obsahuje: Dvouotvorová baterie na okraj vany, ruční sprcha, sprchový držák, sprchová hadice
- výtok 110 mm
- způsob připojení: G ¾
- rozteč středů: 180 mm
- maximální průtok při 0,3 MPa: 49,3 l / min
- průtok vanovým výtokem (při 0,3 MPa): 49,3 l / min
- průtok přívodem k ruční sprše (při 0,3 MPa): 18,1 l / min
- s keramickými ventily pro teplou a studenou vodu 90°
- funkční od tlaku 0,02 MPa
- automatické zpětné přepínání
- aretovatelný přepínač
- zpětný ventil
- s odhlučněním
- rozměr přívodů: DN20

| | | |
|---|---|---|
| chrom | 71461000 | 226,60 |
| matná černá | 71461670 | 317,20 |

**obsah balení:**

NOVÉ

- Ruční sprcha 100 Vario (# 26270XXX)
- Sprchový držák Porter S (# 28331XXX)
- sprchová hadice 160 cm (# 28266000)

**Sprcha**

NOVÉ



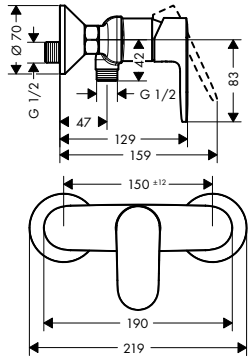

## Páková sprchová baterie na stěnu

- 1 spotřebič
- způsob připojení: etážky
- průtok přívodem k ruční sprše (při 0,3 MPa): 15,7 l / min
- keramická kartuše
- minimální provozní tlak: 0,1 MPa
- maximální provozní tlak: 1,0 MPa
- nastavitelné omezení teploty
- zpětný ventil
- s odhlučněním
- vhodné pro průtokový ohřívač
- připojení hadice DN15
- rozměr přívodů: DN15

| | | |
|---|---|---|
| chrom | 71640000 | 87,00 |
| matná černá | 71640670 | 121,90 |

**alternativní velikosti:**

NOVÉ

- Páková sprchová baterie na stěnu, se 2 velikostmi průtoku

| | | |
|---|---|---|
| chrom | 71646000 | 87,00 |

NOVÉ

6x



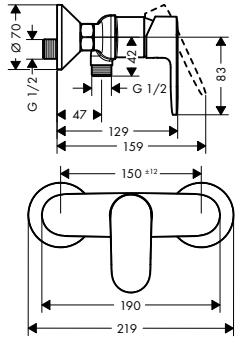

## Páková sprchová baterie na stěnu, pro projekty

- 1 spotřebič
- způsob připojení: etážky
- průtok přívodem k ruční sprše (při 0,3 MPa): 15,7 l / min
- keramická kartuše
- minimální provozní tlak: 0,1 MPa
- maximální provozní tlak: 1,0 MPa
- nastavitelné omezení teploty
- zpětný ventil
- s odhlučněním
- vhodné pro průtokový ohřívač
- připojení hadice DN15
- rozměr přívodů: DN15
- balení: 6 kusů

| | | |
|---|---|---|
| chrom | 71647000 | 511,30 |

Míry na rozměrových náčrtech jsou v mm.

| | Povrch. úprava | Obj.č. | EUR |
|---|---|---|---|
| **NOVÉ**<br>  <br> 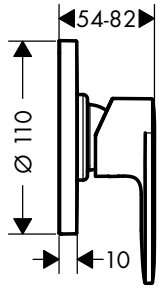 | | | |
| **Páková sprchová baterie pod omítku**<br>– 1 spotřebič<br>– způsob připojení: základní těleso<br>– maximální průtok při 0,3 MPa: 28,7 l / min<br>– keramická kartuše<br>– minimální provozní tlak: 0,1 MPa<br>– maximální provozní tlak: 1,0 MPa<br>– nastavitelné omezení teploty | chrom<br>matná černá | 71649000<br>71649670 | 31,50<br>44,10 |
| **k instalaci nutné:**<br>– Základní těleso pro pákovou sprchovou baterii pod omítku | | 13620180 | 124,40 |
|  <br> 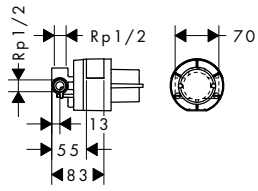 | | | |
| **Základní těleso pro pákovou sprchovou baterii pod omítku**<br>– keramická kartuše<br>– nastavitelné omezení teploty<br>– hloubka instalace: 55 - 83 mm<br>– rozměr přívodů: DN15 | | 13620180 | 124,40 |
| **volitelné doplňky:**<br>– | | 32698000 | 110,40 |
| **NOVÉ**<br>  <br> 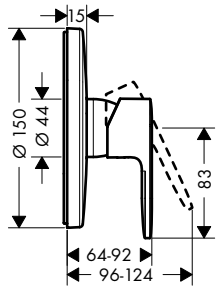 | | | |
| **Páková sprchová baterie pod omítku**<br>– 1 spotřebič<br>– způsob připojení: základní těleso<br>– maximální průtok při 0,3 MPa: 29,3 l / min<br>– keramická kartuše<br>– minimální provozní tlak: 0,1 MPa<br>– maximální provozní tlak: 1,0 MPa<br>– nastavitelné omezení teploty | chrom<br>matná černá | 71667000<br>71667670 | 98,60<br>138,10 |
| **k instalaci nutné:**<br>– Základní těleso iBox universal | | 01800180 | 147,00 |
|  <br> 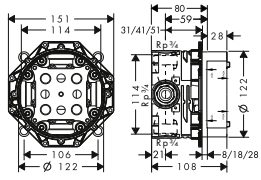 | | | |
| **Základní těleso iBox universal**<br>– vhodné pro všechny vrchní sady sprchových a vanových baterií nebo termostatů pod omítku<br>– závit přívodu Rp ¾<br>– rotačně symetrická instalace<br>– s odhlučněním<br>– rozměr přívodů: DN20 | | 01800180 | 147,00 |
| **alternativní velikosti:**<br>– Základní těleso iBox universal s uzavírací jednotkou | | 01850180 | 200,60 |
| **volitelné doplňky:**<br>– Prodloužení základního tělesa iBox universal 25 mm | | 13595000 | 56,80 |
| – Sada montážních lišt pro iBox universal | | 96615000 | 40,30 |
| – Redukční spojka pro iBox universal | | 97759000 | 12,40 |



Míry na rozměrových náčrtech jsou v mm.

## Umyvadlo

| | | Povrch. úprava | Obj.č. | EUR |
|---|---|---|---|---|
| NOVÉ | Páková umyvadlová baterie 70 s odtokovou soupravou s táhlem<br>– obsahuje: páková umyvadlová baterie, odtoková souprava<br>– ComfortZone 70<br>– výtok 89 mm<br>– druh proudu: normální proud<br>– výkyvný tvarovač proudu<br>– maximální průtok při 0,3 MPa: 5 l / min<br>– keramická kartuše<br>– nastavitelné omezení teploty<br>– s izolovaným vedením vody<br>– vhodné pro průtokový ohřívač<br>– odtoková souprava s táhlem G 1¼<br>– materiál odtokové soupravy: syntetika<br>– způsob připojení: převlečné matky G ⅜<br>– rozměr přívodů: DN15 | chrom<br>matná černá | 71560000<br>71560670 | 89,90<br>125,90 |
| | **alternativní velikosti:** | | | |
| NOVÉ | – Páková umyvadlová baterie 70 s kovovou odtokovou soupravou s táhlem | chrom | 71566000 | 101,20 |
| NOVÉ | – Páková umyvadlová baterie 70 bez odtokové soupravy | chrom<br>matná černá | 71567000<br>71567670 | 82,10<br>115,00 |
| NOVÉ | – Páková umyvadlová baterie 70 CoolStart s odtokovou soupravou s táhlem | chrom<br>matná černá | 71593000<br>71593670 | 89,90<br>125,90 |



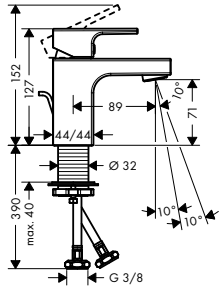


| | | Povrch. úprava | Obj.č. | EUR |
|---|---|---|---|---|
| NOVÉ | Páková umyvadlová baterie 70 s odtokovou soupravou s táhlem, pro projekty (6 ks)<br>– obsahuje: páková umyvadlová baterie, odtoková souprava<br>– ComfortZone 70<br>– výtok 89 mm<br>– druh proudu: normální proud<br>– výkyvný tvarovač proudu<br>– maximální průtok při 0,3 MPa: 5 l / min<br>– keramická kartuše<br>– nastavitelné omezení teploty<br>– s izolovaným vedením vody<br>– vhodné pro průtokový ohřívač<br>– odtoková souprava s táhlem G 1¼<br>– materiál odtokové soupravy: syntetika<br>– způsob připojení: převlečné matky G ⅜<br>– rozměr přívodů: DN15<br>– balení: 6 kusů | chrom | 71596000 | 528,10 |




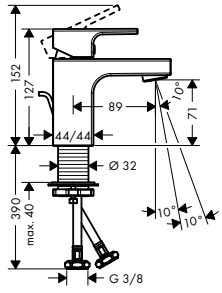


Míry na rozměrových náčrtech jsou v mm.



Technická specifikace výrobků a měrné jednotky mohou být změněny.

| | | Povrch. úprava | Obj.č. | EUR |
|---|---|---|---|---|
| NOVÉ | Páková umyvadlová baterie 100 s odtokovou soupravou s táhlem | chrom | 71561000 | 118,10 |
| | | matná černá | 71561670 | 165,30 |



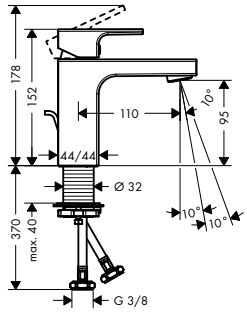


- obsahuje: páková umyvadlová baterie, odtoková souprava
- ComfortZone 100
- výtok 110 mm
- druh proudu: normální proud
- výkyvný tvarovač proudu
- maximální průtok při 0,3 MPa: 5 l / min
- keramická kartuše
- nastavitelné omezení teploty
- s izolovaným vedením vody
- vhodné pro průtokový ohřívač
- odtoková souprava s táhlem G 1¼
- materiál odtokové soupravy: syntetika
- způsob připojení: převlečné matky G ⅜
- rozměr přívodů: DN15

**alternativní velikosti:**

| | | | | |
|---|---|---|---|---|
| NOVÉ | - Páková umyvadlová baterie 100 s kovovou odtokovou soupravou s táhlem | chrom | 71568000 | 129,30 |
| NOVÉ | - Páková umyvadlová baterie 100 bez odtokové soupravy | chrom | 71569000 | 110,20 |
| | | matná černá | 71569670 | 154,20 |
| NOVÉ | - Páková umyvadlová baterie 100 CoolStart s odtokovou soupravou s táhlem | chrom | 71594000 | 118,10 |
| | | matná černá | 71594670 | 165,30 |

| | | | | |
|---|---|---|---|---|
| NOVÉ | Páková umyvadlová baterie 100 s odtokovou soupravou s táhlem, pro projekty (6 ks) | chrom | 71597000 | 693,30 |

6x



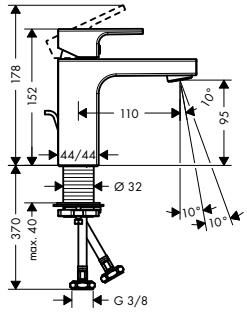


- obsahuje: páková umyvadlová baterie, odtoková souprava
- ComfortZone 100
- výtok 110 mm
- druh proudu: normální proud
- výkyvný tvarovač proudu
- maximální průtok při 0,3 MPa: 5 l / min
- keramická kartuše
- nastavitelné omezení teploty
- s izolovaným vedením vody
- vhodné pro průtokový ohřívač
- odtoková souprava s táhlem G 1¼
- materiál odtokové soupravy: syntetika
- způsob připojení: převlečné matky G ⅜
- rozměr přívodů: DN15
- balení: 6 kusů



Míry na rozměrových náčrtech jsou v mm.

| | Povrch. úprava | Obj.č. | EUR |
|---|---|---|---|

NOVÉ

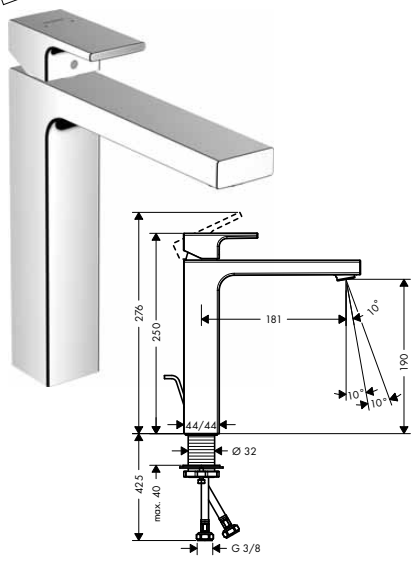


## Páková umyvadlová baterie 190 s odtokovou soupravou s táhlem

- obsahuje: páková umyvadlová baterie, odtoková souprava
- ComfortZone 190
- výtok 181 mm
- druh proudu: normální proud
- výkyvný tvarovač proudu
- maximální průtok při 0,3 MPa: 5 l / min
- keramická kartuše
- nastavitelné omezení teploty
- s izolovaným vedením vody
- vhodné pro průtokový ohřívač
- odtoková souprava s táhlem G 1¼
- materiál odtokové soupravy: syntetika
- způsob připojení: převlečné matky G ⅜
- rozměr přívodů: DN15

| | | | |
|---|---|---|---|
| | chrom | 71562000 | 154,00 |
| | matná černá | 71562670 | 215,50 |

AirPower · EcoSmart · Comfort Zone

**alternativní velikosti:**

NOVÉ
- Páková umyvadlová baterie 190 s kovovou odtokovou soupravou s táhlem

| | | |
|---|---|---|
| chrom | 71590000 | 165,30 |

NOVÉ
- Páková umyvadlová baterie 190 bez odtokové soupravy

| | | |
|---|---|---|
| chrom | 71591000 | 146,10 |
| matná černá | 71591670 | 204,50 |

NOVÉ



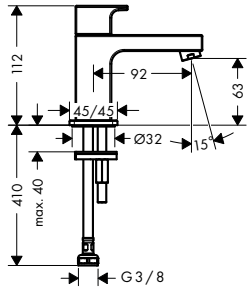


## Stojánkový ventil 70 pro studenou vodu bez odtokové soupravy

- ComfortZone 70
- výtok 92 mm
- druh proudu: normální proud
- maximální průtok při 0,3 MPa: 5 l / min
- keramická kartuše
- k připojení na studenou vodu
- způsob připojení: převlečné matky G ⅜
- rozměr přívodů: DN15

| | | |
|---|---|---|
| chrom | 71592000 | 74,70 |
| matná černá | 71592670 | 104,60 |

AirPower · EcoSmart · Comfort Zone

NOVÉ



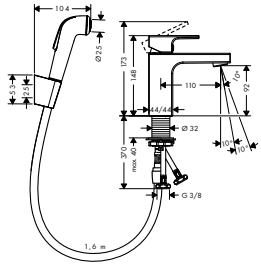


## Páková umyvadlová baterie 100 s ruční sprchou Bidette a sprchovou hadicí 160 cm

- obsahuje: páková umyvadlová baterie, ruční sprcha Bidette, sprchový držák, sprchová hadice
- ComfortZone 100
- výtok 110 mm
- druh proudu: normální proud, sprchový proud
- maximální průtok při 0,3 MPa: 5 l / min
- keramická kartuše
- nastavitelné omezení teploty
- s izolovaným vedením vody
- způsob připojení: převlečné matky G ⅜
- rozměr přívodů: DN15

| | | |
|---|---|---|
| chrom | 71216000 | 135,80 |

AirPower · EcoSmart · Comfort Zone · Quick Clean

Míry na rozměrových náčrtech jsou v mm.



Technická specifikace výrobků a měrné jednotky mohou být změněny.

| | Povrch. úprava | Obj.č. | EUR |
|---|---|---|---|

NOVÉ

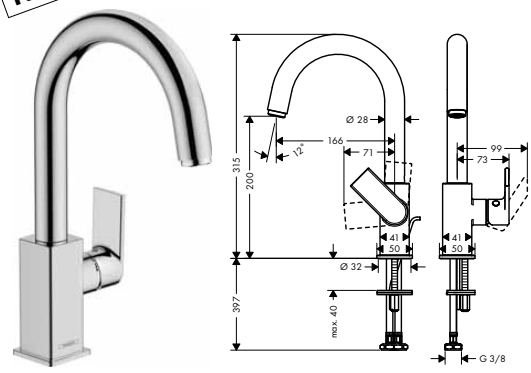


## Páková umyvadlová baterie s otočným výtokem a odtokovou soupravou s táhlem

- obsahuje: páková umyvadlová baterie, odtoková souprava
- ComfortZone 200
- výtok 166 mm
- rozsah otáčení 120°
- druh proudu: laminární proud
- maximální průtok při 0,3 MPa: 5 l / min
- keramická kartuše
- vhodné pro průtokový ohřívač
- odtoková souprava s táhlem G 1¼
- materiál odtokové soupravy: syntetika
- způsob připojení: převlečné matky G ⅜
- rozměr přívodů: DN15

chrom — 71564000 — 187,70

EcoSmart · Comfort Zone

NOVÉ

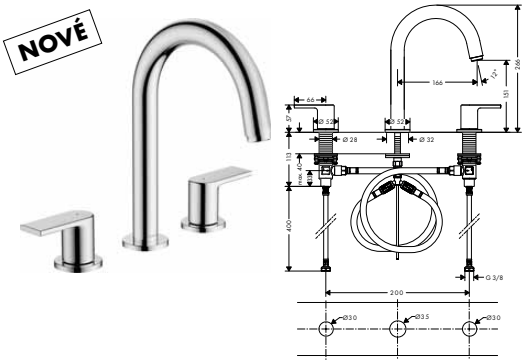


## 3-otvorová umyvadlová armatura s odtokovou soupravou s táhlem

- obsahuje: 3-otvorová umyvadlová armatura, odtoková souprava
- ComfortZone 150
- výtok 166 mm
- druh proudu: laminární proud
- maximální průtok při 0,3 MPa: 5 l / min
- s keramickými ventily pro teplou a studenou vodu 90°
- vhodné pro průtokový ohřívač
- odtoková souprava s táhlem G 1¼
- materiál odtokové soupravy: syntetika
- způsob připojení: převlečné matky G ⅜
- rozměr přívodů: DN15

chrom — 71563000 — 191,00
matná černá — 71563670 — 267,40

AirPower · EcoSmart · Comfort Zone

NOVÉ

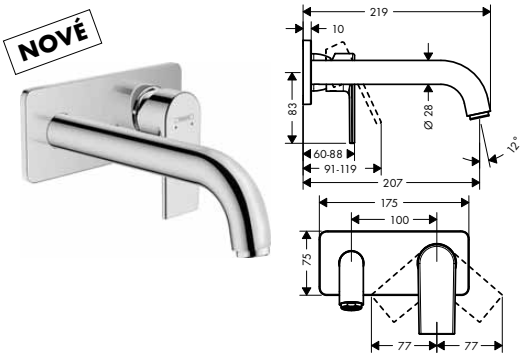


## Páková umyvadlová baterie pod omítku, pro montáž na stěnu s výtokem 20,7 cm

- výtok 207 mm
- druh proudu: normální proud
- maximální průtok při 0,3 MPa: 5 l / min
- keramická kartuše
- vhodné pro průtokový ohřívač
- způsob připojení: základní těleso
- rozměr přívodů: DN15
- rukojeť je možné umístit vpravo nebo vlevo, podle instalace základního tělesa

chrom — 71578000 — 146,10
matná černá — 71578670 — 204,50

AirPower · EcoSmart

**k instalaci nutné:**

- Základní těleso pro pákovou umyvadlovou baterii pod omítku — 13622180 — 247,90

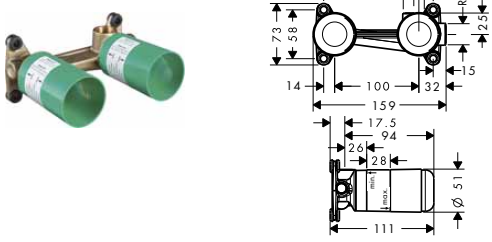


## Základní těleso pro pákovou umyvadlovou baterii pod omítku

- hloubka instalace: 44 - 72 mm
- umístění mísicího systému je možné volitelně nalevo nebo napravo od výtoku
- s odhlučněním
- rozměr přívodů: DN15

13622180 — 247,90

**volitelné doplňky:**

- Prodlužovací sada 2,5 cm — 31971000 — 126,80

Vernis

Míry na rozměrových náčrtech jsou v mm.

## Bidet

| | Povrch. úprava | Obj.č. | EUR |
|---|---|---|---|
| Páková bidetová baterie s odtokovou soupravou s táhlem | chrom | 71211000 | 97,80 |
| | matná černá | 71211670 | 136,90 |

NOVÉ



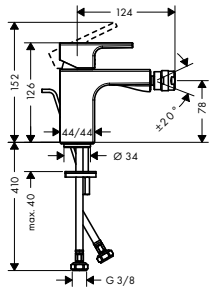


- obsahuje: páková bidetová baterie, odtoková souprava
- výtok 124 mm
- perlátor s kulovým kloubem
- druh proudu: normální proud
- maximální průtok při 0,3 MPa: 4,8 l / min
- keramická kartuše
- vhodné pro průtokový ohřívač
- odtoková souprava s táhlem G 1¼
- materiál odtokové soupravy: syntetika
- způsob připojení: převlečné matky G ⅜
- rozměr přívodů: DN15

## Vana

| | | | |
|---|---|---|---|
| Páková vanová baterie na stěnu | chrom | 71450000 | 131,60 |
| | matná černá | 71450670 | 184,10 |

NOVÉ



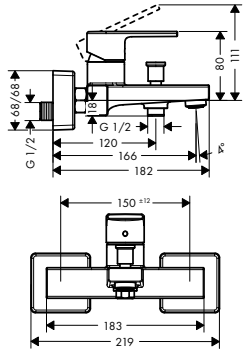


- výtok 166 mm
- způsob připojení: etážky
- rozteč středů: 150 mm ± 12 mm
- druh proudu baterie: normální proud
- maximální průtok při 0,3 MPa: 22,5 l / min
- průtok vanovým výtokem (při 0,3 MPa): 22,5 l / min
- průtok přívodem k ruční sprše (při 0,3 MPa): 15,7 l / min
- minimální provozní tlak: 0,1 MPa
- maximální provozní tlak: 1,0 MPa
- keramická kartuše
- nastavitelné omezení teploty
- automatické zpětné přepínání
- s odhlučněním
- vhodné pro průtokový ohřívač
- rozměr přívodů: DN15

**alternativní velikosti:**

| | | | |
|---|---|---|---|
| **NOVÉ** – Páková vanová baterie na stěnu, se 2 velikostmi průtoku | chrom | 71453000 | 131,60 |

| | | | |
|---|---|---|---|
| Páková vanová baterie na stěnu, pro projekty (6 ks) | chrom | 71457000 | 773,00 |

NOVÉ

6x



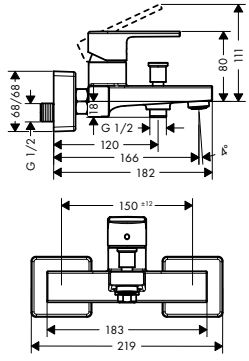


- výtok 166 mm
- způsob připojení: etážky
- druh proudu baterie: normální proud
- maximální průtok při 0,3 MPa: 22,5 l / min
- průtok vanovým výtokem (při 0,3 MPa): 22,5 l / min
- průtok přívodem k ruční sprše (při 0,3 MPa): 15,7 l / min
- minimální provozní tlak: 0,1 MPa
- maximální provozní tlak: 1,0 MPa
- keramická kartuše
- nastavitelné omezení teploty
- automatické zpětné přepínání
- s odhlučněním
- vhodné pro průtokový ohřívač
- rozměr přívodů: DN15
- balení: 6 kusů

Míry na rozměrových náčrtech jsou v mm.

| | Povrch. úprava | Obj.č. | EUR |
|---|---|---|---|
| **NOVÉ**  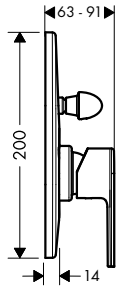  | **Páková vanová baterie pod omítku**<br>– způsob připojení: základní těleso<br>– maximální průtok při 0,3 MPa: 30 l / min<br>– minimální provozní tlak: 0,1 MPa<br>– maximální provozní tlak: 1,0 MPa<br>– keramická kartuše<br>– nastavitelné omezení teploty<br>– automatické zpětné přepínání<br>– vhodné pro průtokový ohřívač | chrom<br>matná černá | 71458000<br>71458670 | 42,70<br>59,90 |
| | **k instalaci nutné:**<br>– Základní těleso pro pákovou vanovou baterii pod omítku | | 31741180 | 140,00 |
|  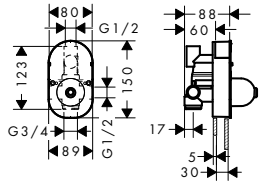  | **Základní těleso pro pákovou vanovou baterii pod omítku**<br>– keramická kartuše<br>– nastavitelné omezení teploty<br>– hloubka instalace: 55 - 83 mm<br>– rozměr přívodů: DN15 | | 31741180 | 140,00 |
| | **volitelné doplňky:**<br>– | | 32498000 | 143,10 |
| **NOVÉ**  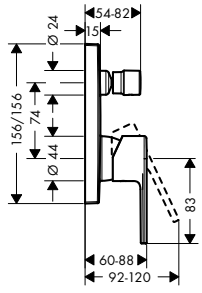  **NOVÉ** | **Páková vanová baterie pod omítku**<br>– způsob připojení: základní těleso<br>– průtok horním výstupem: 21 l / min<br>– průtok dolním výstupem: 29 l / min<br>– minimální provozní tlak: 0,1 MPa<br>– maximální provozní tlak: 1,0 MPa<br>– keramická kartuše<br>– nastavitelné omezení teploty<br>– automatické zpětné přepínání<br>– vhodné pro průtokový ohřívač | chrom<br>matná černá | 71468000<br>71468670 | 126,70<br>177,30 |
| | **alternativní velikosti:**<br>– Páková vanová baterie pod omítku, se zabudovanou bezpečnostní kombinací podle EN1717 | chrom<br>matná černá | 71469000<br>71469670 | 167,90<br>235,10 |
| | **k instalaci nutné:**<br>– Základní těleso iBox universal | | 01800180 | 147,00 |



Míry na rozměrových náčrtech jsou v mm.

| | Povrch. úprava | Obj.č. | EUR |
|---|---|---|---|
|  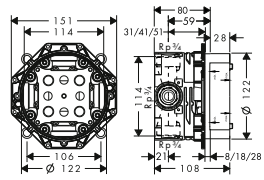 | **Základní těleso iBox universal** | 01800180 | 147,00 |
| | – vhodné pro všechny vrchní sady sprchových a vanových baterií nebo termostatů pod omítku<br>– závit přívodu Rp ¾<br>– rotačně symetrická instalace<br>– s odhlučněním<br>– rozměr přívodů: DN20 | | |
| | **alternativní velikosti:** | | |
| | – Základní těleso iBox universal s uzavírací jednotkou | 01850180 | 200,60 |
| | **volitelné doplňky:** | | |
| | – Prodloužení základního tělesa iBox universal 25 mm | 13595000 | 56,80 |
| | – Sada montážních lišt pro iBox universal | 96615000 | 40,30 |
| | – Redukční spojka pro iBox universal | 97759000 | 12,40 |
| NOVÉ  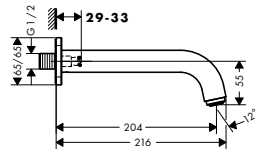 | **Vanový výtok** | chrom<br>matná černá | 71460000<br>71460670 | 84,40<br>118,10 |
| | – s rozetou<br>– výtok 204 mm<br>– instalace na stěnu<br>– maximální průtok při 0,3 MPa: 21,7 l / min<br>– rozměr přívodů: G ½<br>– druh proudu: normální proud | | | AirPower |
| | **volitelné doplňky:** | | |
| | – Přívod se závitem G ¾ | | 92504000 | 49,70 |
| NOVÉ  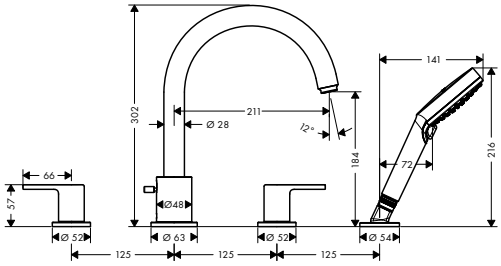 | **Čtyřotvorová baterie na okraj vany** | chrom<br>matná černá | 71459000<br>71459670 | 280,90<br>393,30 |
| | – obsahuje: 4-otvorová armatura na okraj vany, ruční sprcha<br>– výtok 211 mm<br>– způsob připojení: G ½<br>– druh proudu baterie: normální proud<br>– druh proudu ruční sprchy: Rain, IntenseRain<br>– maximální délka vytažení ruční sprchy: 1,60 m<br>– maximální průtok při 0,3 MPa: 25 l / min<br>– průtok vanovým výtokem (při 0,3 MPa): 25 l / min<br>– průtok přívodem k ruční sprše (při 0,3 MPa): 17 l / min<br>– s keramickými ventily pro teplou a studenou vodu 90°<br>– zpětný ventil<br>– vhodné pro průtokový ohřívač<br>– rozměr přívodů: DN15<br>– nutný je servisní otvor | | | AirPower |
| NOVÉ | **obsah balení:** | | |
| | – Ruční sprcha 100 Vario (# 26270XXX) | | |
| | **k instalaci nutné:** | | |
| | – Základní těleso pro čtyřotvorovou baterii na okraj vany | 13244180 | 324,80 |

Míry na rozměrových náčrtech jsou v mm.



Technická specifikace výrobků a měrné jednotky mohou být změněny.

| | Povrch. úprava | Obj.č. | EUR |
|---|---|---|---|



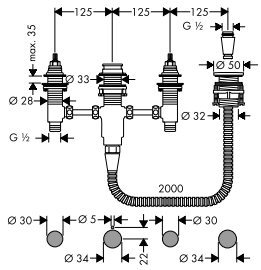


## Základní těleso pro čtyřotvorovou baterii na okraj vany

- obsahuje: základní těleso, sprchový držák, sprchová hadice
- maximální délka vytažení ruční sprchy: 1,60 m
- nutný je servisní otvor
- vhodné pro čtyřotvorové baterie na okraj vany
- závit přívodu: G ½
- rozměr přívodů: DN15
- s keramickými ventily pro teplou a studenou vodu 90°

13244180 — 324,80

---

NOVÉ



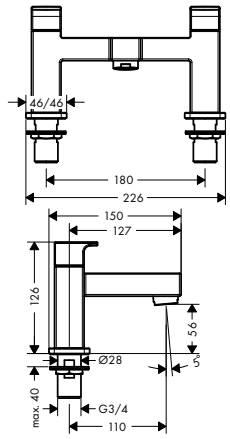


## Dvouotvorová baterie na okraj vany

- výtok 110 mm
- způsob připojení: G ¾
- rozteč středů: 180 mm
- s keramickými ventily pro teplou a studenou vodu 90°
- funkční od tlaku 0,02 MPa
- rozměr přívodů: DN20

chrom — 71452000 — 226,60
matná černá — 71452670 — 317,20

---

NOVÉ



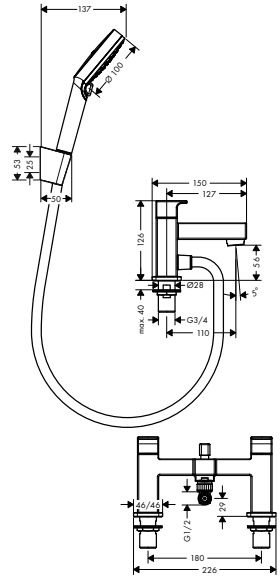


## Dvouotvorová baterie na okraj vany s přepínacím ventilem a ruční sprchou Vernis Blend Vario

- obsahuje: Dvouotvorová baterie na okraj vany, ruční sprcha, sprchový držák, sprchová hadice
- výtok 110 mm
- způsob připojení: G ¾
- rozteč středů: 180 mm
- maximální průtok při 0,3 MPa: 49,3 l / min
- průtok vanovým výtokem (při 0,3 MPa): 49,3 l / min
- průtok přívodem k ruční sprše (při 0,3 MPa): 18,1 l / min
- s keramickými ventily pro teplou a studenou vodu 90°
- funkční od tlaku 0,02 MPa
- automatické zpětné přepínání
- aretovatelný přepínač
- zpětný ventil
- s odhlučněním
- rozměr přívodů: DN20

**obsah balení:**
- Ruční sprcha 100 Vario (# 26270XXX)
- Sprchový držák Porter S (# 28331XXX)
- sprchová hadice 160 cm (# 28266000)

chrom — 71462000 — 271,80
matná černá — 71462670 — 380,60



Míry na rozměrových náčrtech jsou v mm.

## Sprcha

| | Povrch. úprava | Obj.č. | EUR |
|---|---|---|---|

NOVÉ



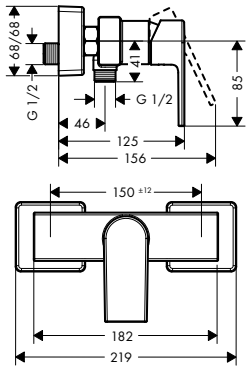


### Páková sprchová baterie na stěnu

- 1 spotřebič
- způsob připojení: etážky
- průtok přívodem k ruční sprše (při 0,3 MPa): 15,7 l / min
- keramická kartuše
- minimální provozní tlak: 0,1 MPa
- maximální provozní tlak: 1,0 MPa
- nastavitelné omezení teploty
- zpětný ventil
- s odhlučněním
- vhodné pro průtokový ohřívač
- připojení hadice DN15
- rozměr přívodů: DN15

| | | | |
|---|---|---|---|
| | chrom | 71650000 | 103,40 |
| | matná černá | 71650670 | 144,80 |

**alternativní velikosti:**

NOVÉ

- Páková sprchová baterie na stěnu, se 2 velikostmi průtoku

| | | | |
|---|---|---|---|
| | chrom | 71656000 | 103,40 |

---

NOVÉ




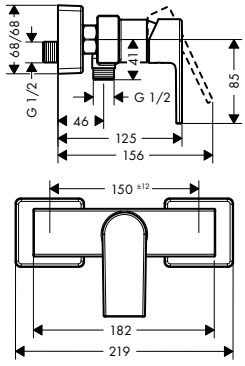


### Páková sprchová baterie na stěnu, pro projekty (6 ks)

- 1 spotřebič
- způsob připojení: etážky
- maximální průtok při 0,3 MPa: 15,7 l / min
- průtok přívodem k ruční sprše (při 0,3 MPa): 15,7 l / min
- keramická kartuše
- minimální provozní tlak: 0,1 MPa
- maximální provozní tlak: 1,0 MPa
- nastavitelné omezení teploty
- zpětný ventil
- s odhlučněním
- vhodné pro průtokový ohřívač
- připojení hadice DN15
- rozměr přívodů: DN15
- balení: 6 kusů

| | | | |
|---|---|---|---|
| | chrom | 71657000 | 607,90 |

---

NOVÉ



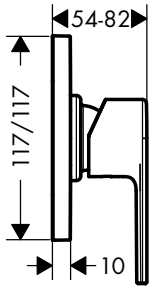


### Páková sprchová baterie pod omítku

- 1 spotřebič
- způsob připojení: základní těleso
- maximální průtok při 0,3 MPa: 28,7 l / min
- keramická kartuše
- minimální provozní tlak: 0,1 MPa
- maximální provozní tlak: 1,0 MPa
- nastavitelné omezení teploty

| | | | |
|---|---|---|---|
| | chrom | 71658000 | 37,20 |
| | matná černá | 71658670 | 52,10 |

**k instalaci nutné:**

- Základní těleso pro pákovou sprchovou baterii pod omítku

| | | | |
|---|---|---|---|
| | | 13620180 | 124,40 |

Míry na rozměrových náčrtech jsou v mm.

| | Povrch. úprava | Obj.č. | EUR |
|---|---|---|---|
|  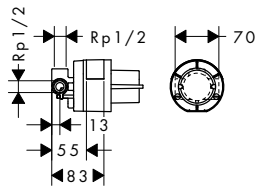  | | | |
| Základní těleso pro pákovou sprchovou baterii pod omítku<br>– keramická kartuše<br>– nastavitelné omezení teploty<br>– hloubka instalace: 55 - 83 mm<br>– rozměr přívodů: DN15 | | 13620180 | 124,40 |
| **volitelné doplňky:** | | | |
| – | | 32698000 | 110,40 |
| NOVÉ  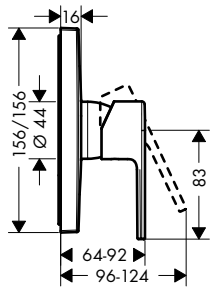  | | | |
| Páková sprchová baterie pod omítku<br>– 1 spotřebič<br>– způsob připojení: základní těleso<br>– maximální průtok při 0,3 MPa: 29,3 l / min<br>– keramická kartuše<br>– minimální provozní tlak: 0,1 MPa<br>– maximální provozní tlak: 1,0 MPa<br>– nastavitelné omezení teploty | chrom<br>matná černá | 71668000<br>71668670 | 113,40<br>158,60 |
| **k instalaci nutné:** | | | |
| – Základní těleso iBox universal | | 01800180 | 147,00 |
|  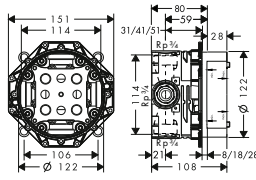  | | | |
| Základní těleso iBox universal<br>– vhodné pro všechny vrchní sady sprchových a vanových baterií nebo termostatů pod omítku<br>– závit přívodu Rp ¾<br>– rotačně symetrická instalace<br>– s odhlučněním<br>– rozměr přívodů: DN20 | | 01800180 | 147,00 |
| **alternativní velikosti:** | | | |
| – Základní těleso iBox universal s uzavírací jednotkou | | 01850180 | 200,60 |
| **volitelné doplňky:** | | | |
| – Prodloužení základního tělesa iBox universal 25 mm | | 13595000 | 56,80 |
| – Sada montážních lišt pro iBox universal | | 96615000 | 40,30 |
| – Redukční spojka pro iBox universal | | 97759000 | 12,40 |



Míry na rozměrových náčrtech jsou v mm.

# Logis®




| | | | | | |
|---|---|---|---|---|---|
| Umyvadlo | strana 476 |  | Bidet | strana 482 |  |
| Vana | strana 483 |  | Sprcha | strana 487 |  |

## Umyvadlo

| | Povrch. úprava | Obj.č. | EUR |
|---|---|---|---|



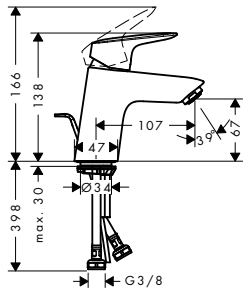


### Páková umyvadlová baterie 70 s odtokovou soupravou s táhlem

chrom 71070000 92,10

AirPower EcoSmart Comfort Zone

- obsahuje: páková umyvadlová baterie, odtoková souprava
- ComfortZone 70
- výtok 107 mm
- druh proudu: normální proud
- maximální průtok při 0,3 MPa: 5 l / min
- keramická kartuše
- nastavitelné omezení teploty
- vhodné pro průtokový ohřívač
- odtoková souprava s táhlem G 1¼
- materiál odtokové soupravy: syntetika
- způsob připojení: převlečné matky G ⅜
- rozměr přívodů: DN15

**alternativní velikosti:**

| | | | |
|---|---|---|---|
| – Páková umyvadlová baterie 70 s kovovou odtokovou soupravou s táhlem | chrom | 71170000 | 104,90 |
| – Páková umyvadlová baterie 70 s odtokovou soupravou Push-Open | chrom | 71077000 | 92,10 |
| – Páková umyvadlová baterie 70 bez odtokové soupravy | chrom | 71071000 | 85,60 |
| – Páková umyvadlová baterie 70 LowFlow s odtokovou soupravou s táhlem | chrom | 71078000 | 92,10 |



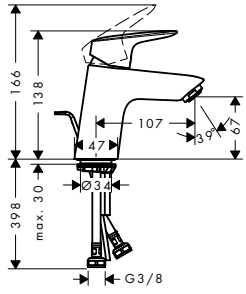


### Páková umyvadlová baterie 70 CoolStart s odtokovou soupravou s táhlem

chrom 71072000 92,10

AirPower EcoSmart Comfort Zone CoolStart

- obsahuje: páková umyvadlová baterie, odtoková souprava
- ComfortZone 70
- výtok 107 mm
- druh proudu: normální proud
- maximální průtok při 0,3 MPa: 5 l / min
- keramická kartuše
- nastavitelné omezení teploty
- vhodné pro průtokový ohřívač
- odtoková souprava s táhlem G 1¼
- materiál odtokové soupravy: syntetika
- způsob připojení: převlečné matky G ⅜
- rozměr přívodů: DN15
- studená voda v poloze uprostřed

**alternativní velikosti:**

| | | | |
|---|---|---|---|
| – Páková umyvadlová baterie 70 CoolStart bez odtokové soupravy | chrom | 71073000 | 85,60 |



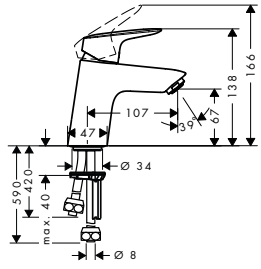


### Páková umyvadlová baterie 70 pro beztlakové ohřívače vody, s odtokovou soupravou Push-Open

chrom 71074000 177,80

EcoSmart Comfort Zone

- obsahuje: páková umyvadlová baterie, odtoková souprava
- ComfortZone 70
- výtok 107 mm
- druh proudu: normální proud
- maximální průtok při 0,3 MPa: 5 l / min
- keramická kartuše
- nastavitelné omezení teploty
- odtoková souprava Push-Open G 1¼
- materiál odtokové soupravy: syntetika
- způsob připojení: přívody měděnými trubkami

Míry na rozměrových náčrtech jsou v mm.

| | Povrch. úprava | Obj.č. | EUR |
|---|---|---|---|



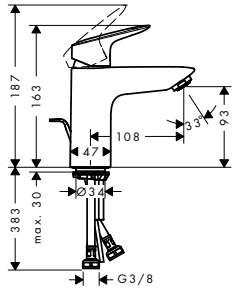


## Páková umyvadlová baterie 100 s odtokovou soupravou s táhlem

chrom | 71100000 | 118,50

AirPower | EcoSmart | Comfort Zone

- obsahuje: páková umyvadlová baterie, odtoková souprava
- ComfortZone 100
- výtok 108 mm
- druh proudu: normální proud
- maximální průtok při 0,3 MPa: 5 l / min
- keramická kartuše
- nastavitelné omezení teploty
- vhodné pro průtokový ohřívač
- odtoková souprava s táhlem G 1¼
- materiál odtokové soupravy: syntetika
- způsob připojení: převlečné matky G ⅜
- rozměr přívodů: DN15

**alternativní velikosti:**

| | | | |
|---|---|---|---|
| - Páková umyvadlová baterie 100 s kovovou odtokovou soupravou s táhlem | chrom | 71171000 | 131,30 |
| - Páková umyvadlová baterie 100 s odtokovou soupravou Push-Open | chrom | 71107000 | 118,50 |
| - Páková umyvadlová baterie 100 LowFlow s odtokovou soupravou s táhlem | chrom | 71104000 | 118,50 |
| - Páková umyvadlová baterie 100 bez odtokové soupravy | chrom | 71101000 | 112,00 |



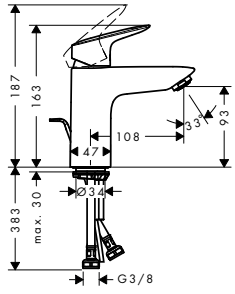


## Páková umyvadlová baterie 100 CoolStart s odtokovou soupravou s táhlem

chrom | 71102000 | 118,50

AirPower | EcoSmart | Comfort Zone | CoolStart

- obsahuje: páková umyvadlová baterie, odtoková souprava
- ComfortZone 100
- výtok 108 mm
- druh proudu: normální proud
- maximální průtok při 0,3 MPa: 5 l / min
- keramická kartuše
- nastavitelné omezení teploty
- vhodné pro průtokový ohřívač
- odtoková souprava s táhlem G 1¼
- materiál odtokové soupravy: syntetika
- způsob připojení: převlečné matky G ⅜
- rozměr přívodů: DN15
- studená voda v poloze uprostřed

**alternativní velikosti:**

| | | | |
|---|---|---|---|
| - Páková umyvadlová baterie 100 CoolStart bez odtokové soupravy | chrom | 71103000 | 112,00 |



Míry na rozměrových náčrtech jsou v mm.

| | | Povrch. úprava | Obj.č. | EUR |
|---|---|---|---|---|
| NOVÉ | Páková umyvadlová baterie 110 Fine s odtokovou soupravou s táhlem<br>– obsahuje: páková umyvadlová baterie, odtoková souprava<br>– ComfortZone 110<br>– výtok 121 mm<br>– druh proudu: normální proud<br>– maximální průtok při 0,3 MPa: 5 l / min<br>– keramická kartuše<br>– nastavitelné omezení teploty<br>– vhodné pro průtokový ohřívač<br>– odtoková souprava s táhlem G 1¼<br>– materiál odtokové soupravy: syntetika<br>– způsob připojení: převlečné matky G ⅜<br>– rozměr přívodů: DN15 | chrom | 71251000 | 122,50 |
| | **alternativní velikosti:** | | | |
| NOVÉ | – Páková umyvadlová baterie 110 Fine s odtokovou soupravou Push-Open | chrom | 71252000 | 122,50 |
| NOVÉ | – Páková umyvadlová baterie 110 Fine bez odtokové soupravy | chrom | 71253000 | 115,80 |
| NOVÉ | Páková umyvadlová baterie 110 Fine CoolStart s odtokovou soupravou a táhlem<br>– obsahuje: páková umyvadlová baterie, odtoková souprava<br>– ComfortZone 110<br>– výtok 121 mm<br>– druh proudu: normální proud<br>– maximální průtok při 0,3 MPa: 5 l / min<br>– keramická kartuše<br>– nastavitelné omezení teploty<br>– vhodné pro průtokový ohřívač<br>– odtoková souprava s táhlem G 1¼<br>– materiál odtokové soupravy: syntetika<br>– způsob připojení: převlečné matky G ⅜<br>– rozměr přívodů: DN15<br>– studená voda v poloze uprostřed | chrom | 71254000 | 122,50 |
| | **alternativní velikosti:** | | | |
| NOVÉ | – Páková umyvadlová baterie 110 Fine CoolStart bez odtokové soupravy | chrom | 71255000 | 115,80 |
| | Páková umyvadlová baterie 190 s odtokovou soupravou s táhlem<br>– obsahuje: páková umyvadlová baterie, odtoková souprava<br>– ComfortZone 190<br>– výtok 166 mm<br>– druh proudu: normální proud<br>– maximální průtok při 0,3 MPa: 5 l / min<br>– keramická kartuše<br>– nastavitelné omezení teploty<br>– vhodné pro průtokový ohřívač<br>– odtoková souprava s táhlem G 1¼<br>– materiál odtokové soupravy: syntetika<br>– způsob připojení: převlečné matky G ⅜<br>– rozměr přívodů: DN15 | chrom | 71090000 | 151,30 |
| | **alternativní velikosti:** | | | |
| | – Páková umyvadlová baterie 190 bez odtokové soupravy | chrom | 71091000 | 144,70 |

Míry na rozměrových náčrtech jsou v mm.



Technická specifikace výrobků a měrné jednotky mohou být změněny.

| | Povrch. úprava | Obj.č. | EUR |
|---|---|---|---|



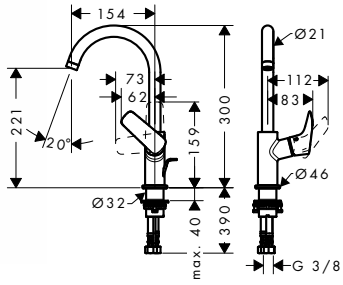


## Páková umyvadlová baterie 210 s otočným výtokem a odtokovou soupravou s táhlem

chrom | 71130000 | 190,70

AirPower | EcoSmart | Comfort Zone

- obsahuje: páková umyvadlová baterie, odtoková souprava
- ComfortZone 210
- výtok 154 mm
- rozsah otáčení 120°
- druh proudu: normální proud
- maximální průtok při 0,3 MPa: 5 l / min
- keramická kartuše
- nastavitelné omezení teploty
- vhodné pro průtokový ohřívač
- odtoková souprava s táhlem G 1¼
- materiál odtokové soupravy: syntetika
- způsob připojení: převlečné matky G ⅜
- rozměr přívodů: DN15
- pozice páky na boku - není vhodné pro umývadlové mísy

**alternativní velikosti:**

- Páková umyvadlová baterie 210 s otočným výtokem, bez odtokové soupravy — chrom | 71131000 | 184,30

NOVÉ



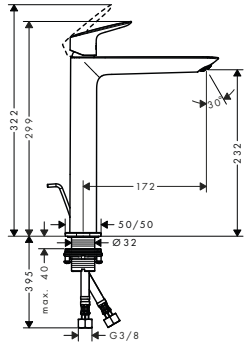


## Páková umyvadlová baterie 240 Fine s odtokovou soupravou s táhlem

chrom | 71257000 | 189,90

AirPower | EcoSmart | Comfort Zone

- obsahuje: páková umyvadlová baterie, odtoková souprava
- ComfortZone 240
- výtok 172 mm
- druh proudu: normální proud
- maximální průtok při 0,3 MPa: 5 l / min
- keramická kartuše
- nastavitelné omezení teploty
- vhodné pro průtokový ohřívač
- odtoková souprava s táhlem G 1¼
- materiál odtokové soupravy: syntetika
- způsob připojení: převlečné matky G ⅜
- rozměr přívodů: DN15

**alternativní velikosti:**

- Páková umyvadlová baterie 240 Fine bez odtokové soupravy — chrom | 71258000 | 184,30



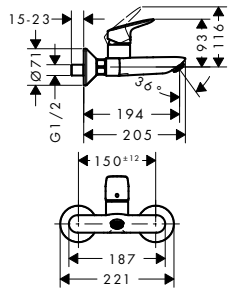


## Páková umyvadlová baterie pro montáž na stěnu

chrom | 71225000 | 131,70

AirPower | EcoSmart | Quick Clean

- výtok 194 mm
- rozteč středů: 150 mm ± 12 mm
- druh proudu: normální proud
- maximální průtok při 0,3 MPa: 5 l / min
- keramická kartuše
- nastavitelné omezení teploty
- s odhlučněním
- vhodné pro průtokový ohřívač
- způsob připojení: G ½
- rozměr přívodů: DN15



Míry na rozměrových náčrtech jsou v mm.

Technická specifikace výrobků a měrné jednotky mohou být změněny.

| | | Povrch. úprava | Obj.č. | EUR |
|---|---|---|---|---|
|  | 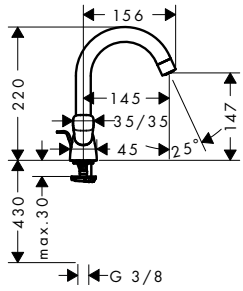 | Umyvadlová baterie se dvěma kohouty 150 s odtokovou soupravou s táhlem<br>– obsahuje: umyvadlová armatura se 2 ventily, odtoková souprava<br>– ComfortZone 150<br>– výtok 145 mm<br>– rozsah otáčení 120°<br>– druh proudu: normální proud<br>– maximální průtok při 0,3 MPa: 5 l / min<br>– s keramickými ventily pro teplou a studenou vodu 90°<br>– vhodné pro průtokový ohřívač<br>– odtoková souprava s táhlem G 1¼<br>– materiál odtokové soupravy: syntetika<br>– způsob připojení: převlečné matky G ⅜<br>– rozměr přívodů: DN15 | chrom | 71222000 | 118,50 |
| | | **alternativní velikosti:**<br>– Umyvadlová baterie se dvěma kohouty 150 bez odtokové soupravy | chrom | 71221000 | 112,00 |
|  | 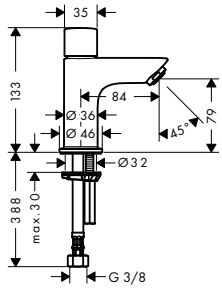 | Stojánkový ventil 70 pro studenou vodu bez odtokové soupravy<br>– ComfortZone 70<br>– výtok 84 mm<br>– druh proudu: normální proud<br>– maximální průtok při 0,3 MPa: 5 l / min<br>– keramický ventil 90°<br>– k připojení na studenou vodu<br>– způsob připojení: převlečné matky G ⅜<br>– rozměr přívodů: DN15 | chrom | 71120000 | 79,00 |
|  | 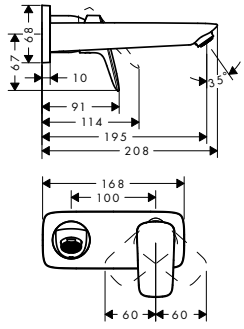 | Páková umyvadlová baterie pod omítku, montáž na stěnu, s výtokem 19,5 cm<br>– obsahuje: páková umyvadlová baterie pod omítku, pro montáž na stěnu, odtoková souprava<br>– výtok 195 mm<br>– druh proudu: normální proud<br>– maximální průtok při 0,3 MPa: 5 l / min<br>– keramická kartuše<br>– nastavitelné omezení teploty<br>– vhodné pro průtokový ohřívač<br>– neuzavíratelná odtoková souprava<br>– materiál odtokové soupravy: kov<br>– způsob připojení: základní těleso<br>– rozměr přívodů: DN15<br>– rukojeť je možné umístit vpravo nebo vlevo, podle instalace základního tělesa | chrom | 71220000 | 177,80 |
| | | **k instalaci nutné:**<br>– Základní těleso pro pákovou umyvadlovou baterii pod omítku | | 13622180 | 247,90 |

Míry na rozměrových náčrtech jsou v mm.



Technická specifikace výrobků a měrné jednotky mohou být změněny.

| | Povrch. úprava | Obj.č. | EUR |
|---|---|---|---|




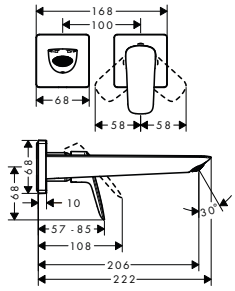


## Páková umyvadlová baterie pod omítku, pro montáž na stěnu Fine s výtokem 20,5 cm

chrom | 71256000 | 184,30

- obsahuje: páková umyvadlová baterie pod omítku, pro montáž na stěnu, odtoková souprava
- výtok 206 mm
- druh proudu: normální proud
- maximální průtok při 0,3 MPa: 5 l / min
- keramická kartuše
- nastavitelné omezení teploty
- vhodné pro průtokový ohřívač
- neuzavíratelná odtoková souprava
- materiál odtokové soupravy: kov
- způsob připojení: základní těleso
- rozměr přívodů: DN15
- rukojeť je možné umístit vpravo nebo vlevo, podle instalace základního tělesa

**k instalaci nutné:**

- Základní těleso pro pákovou umyvadlovou baterii pod omítku — 13622180 — 247,90



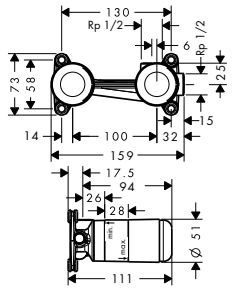


## Základní těleso pro pákovou umyvadlovou baterii pod omítku

13622180 | 247,90

- hloubka instalace: 44 - 72 mm
- umístění mísicího systému je možné volitelně nalevo nebo napravo od výtoku
- s odhlučněním
- rozměr přívodů: DN15

**volitelné doplňky:**

- Prodlužovací sada 2,5 cm — 31971000 — 126,80



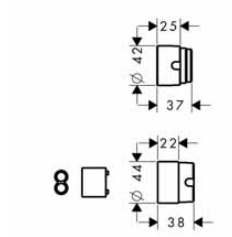


## Prodlužovací sada 2,5 cm

31971000 | 126,80

- délka prodloužení: 25 mm



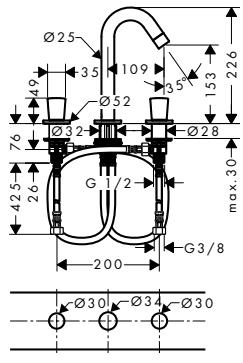


## Tříotvorová umyvadlová baterie 150 s odtokovou soupravou s táhlem

chrom | 71133000 | 236,80

- obsahuje: 3-otvorová umyvadlová armatura, odtoková souprava
- ComfortZone 150
- výtok 109 mm
- maximální průtok při 0,3 MPa: 5 l / min
- s keramickými ventily pro teplou a studenou vodu 90°
- vhodné pro průtokový ohřívač
- odtoková souprava s táhlem G 1¼
- materiál odtokové soupravy: syntetika
- způsob připojení: převlečné matky G ⅜
- rozměr přívodů: DN15



Míry na rozměrových náčrtech jsou v mm.

## Bidet

| | Povrch. úprava | Obj.č. | EUR |
|---|---|---|---|



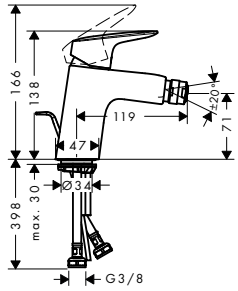


### Páková bidetová baterie 70 s odtokovou soupravou s táhlem

chrom | 71204000 | 98,60

AirPower

- obsahuje: páková bidetová baterie, odtoková souprava
- výtok 119 mm
- perlátor s kulovým kloubem
- druh proudu: normální proud
- maximální průtok při 0,3 MPa: 7,2 l / min
- keramická kartuše
- nastavitelné omezení teploty
- vhodné pro průtokový ohřívač
- materiál odtokové soupravy: syntetika
- způsob připojení: převlečné matky G ⅜
- rozměr přívodů: DN15

**alternativní velikosti:**

- Páková bidetová baterie 70 s kovovou odtokovou soupravou s táhlem — chrom | 71203000 | 107,70



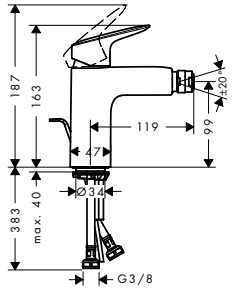


### Páková bidetová baterie 100 s odtokovou soupravou s táhlem

chrom | 71200000 | 125,00

AirPower

- obsahuje: páková bidetová baterie, odtoková souprava
- výtok 119 mm
- perlátor s kulovým kloubem
- druh proudu: normální proud
- maximální průtok při 0,3 MPa: 7,2 l / min
- keramická kartuše
- nastavitelné omezení teploty
- vhodné pro průtokový ohřívač
- materiál odtokové soupravy: syntetika
- způsob připojení: převlečné matky G ⅜
- rozměr přívodů: DN15

NOVÉ



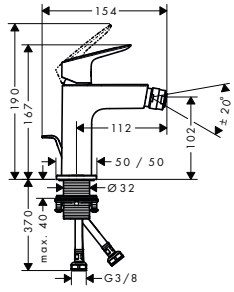


### Páková bidetová baterie 110 Fine s odtokovou soupravou s táhlem

chrom | 71201000 | 122,60

AirPower Comfort Zone

- obsahuje: páková bidetová baterie, odtoková souprava
- výtok 112 mm
- perlátor s kulovým kloubem
- druh proudu: normální proud
- maximální průtok při 0,3 MPa: 5 l / min
- keramická kartuše
- nastavitelné omezení teploty
- vhodné pro průtokový ohřívač
- materiál odtokové soupravy: syntetika
- způsob připojení: převlečné matky G ⅜
- rozměr přívodů: DN15

Míry na rozměrových náčrtech jsou v mm.

| | Povrch. úprava | Obj.č. | EUR |
|---|---|---|---|



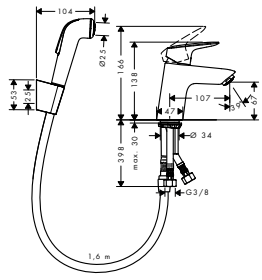


## Páková umyvadlová baterie s ruční sprchou Bidette a sprchovou hadicí 160 cm

chrom | 71290000 | 144,80

AirPower | EcoSmart | Comfort Zone | Quick Clean

- obsahuje: páková umyvadlová baterie, ruční sprcha Bidette, sprchový držák, sprchová hadice
- ComfortZone 70
- maximální průtok při 0,3 MPa: 5 l / min
- keramická kartuše
- nastavitelné omezení teploty
- vhodné pro průtokový ohřívač
- způsob připojení: převlečné matky G ⅜
- rozměr přívodů: DN15



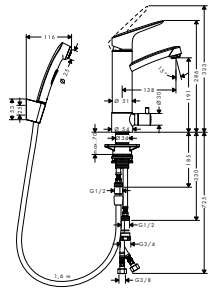


## Páková umyvadlová baterie s ruční sprškou Bidette, sprchovou hadicí a uzavíracím ventilem pro spotřebič

chrom | 31515000 | 361,50

AirPower | Comfort Zone | Quick Clean

- obsahuje: páková umyvadlová baterie, ruční sprcha Bidette, sprchový držák, sprchová hadice
- ComfortZone 190
- rozsah otáčení 120°
- maximální průtok při 0,3 MPa: 9,7 l / min
- keramická kartuše
- nastavitelné omezení teploty
- způsob připojení: převlečné matky G ⅜
- rozměr přívodů: DN15

**Vana**



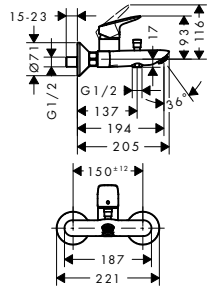


## Páková vanová baterie na stěnu

chrom | 71400000 | 131,70

AirPower

- výtok 194 mm
- způsob připojení: etážky
- rozteč středů: 150 mm ± 12 mm
- druh proudu baterie: normální proud
- průtok vanovým výtokem (při 0,3 MPa): 20 l / min
- průtok přívodem k ruční sprše (při 0,3 MPa): 17 l / min
- keramická kartuše
- nastavitelné omezení teploty
- automatické zpětné přepínání
- zpětný ventil
- s odhlučněním
- vhodné pro průtokový ohřívač
- rozměr přívodů: DN15



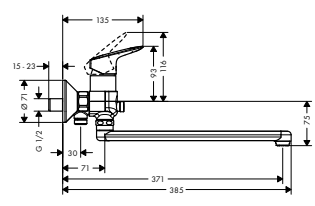


## Páková vanová baterie s prodlouženým výtokem

chrom | 71402000 | 180,00

AirPower

- výtok 300 mm
- způsob připojení: etážky
- rozteč středů: 150 mm ± 12 mm
- druh proudu baterie: normální proud
- průtok vanovým výtokem (při 0,3 MPa): 16 l / min
- průtok přívodem k ruční sprše (při 0,3 MPa): 7,5 l / min
- keramická kartuše
- nastavitelné omezení teploty
- automatické zpětné přepínání
- vhodné pro průtokový ohřívač
- rozměr přívodů: DN15



Míry na rozměrových náčrtech jsou v mm.

| | | Povrch. úprava | Obj.č. | EUR |
|---|---|---|---|---|
|  | 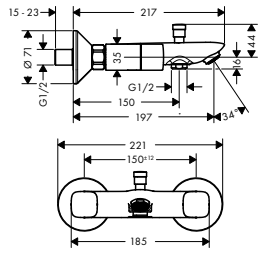 | | | |
| **Vanová baterie se dvěma kohouty na stěnu**<br>– způsob připojení: etážky<br>– rozteč středů: 150 mm ± 12 mm<br>– průtok vanovým výtokem (při 0,3 MPa): 26 l / min<br>– průtok přívodem k ruční sprše (při 0,3 MPa): 17 l / min<br>– s keramickými ventily pro teplou a studenou vodu 90°<br>– automatické zpětné přepínání<br>– zpětný ventil<br>– s odhlučněním<br>– vhodné pro průtokový ohřívač | | chrom | 71243000 | 151,30 |
|  | 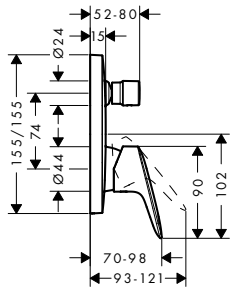 | | | |
| **Páková vanová baterie pod omítku**<br>– způsob připojení: základní těleso<br>– průtok horním výstupem: 21 l / min<br>– průtok dolním výstupem: 29 l / min<br>– keramická kartuše<br>– nastavitelné omezení teploty<br>– automatické zpětné přepínání | | chrom | 71405000 | 138,30 |
| **alternativní velikosti:**<br>– Páková vanová baterie pod omítku, se zabudovanou bezpečnostní kombinací podle EN1717 | | chrom | 71407000 | 217,00 |
| **k instalaci nutné:**<br>– Základní těleso iBox universal | | | 01800180 | 147,00 |
|  | 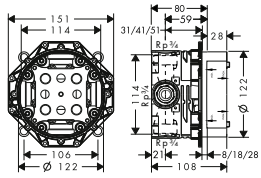 | | | |
| **Základní těleso iBox universal**<br>– vhodné pro všechny vrchní sady sprchových a vanových baterií nebo termostatů pod omítku<br>– závit přívodu Rp ¾<br>– rotačně symetrická instalace<br>– s odhlučněním<br>– rozměr přívodů: DN20 | | | 01800180 | 147,00 |
| **alternativní velikosti:**<br>– Základní těleso iBox universal s uzavírací jednotkou | | | 01850180 | 200,60 |
| **volitelné doplňky:**<br>– Prodloužení základního tělesa iBox universal 25 mm | | | 13595000 | 56,80 |
| – Sada montážních lišt pro iBox universal | | | 96615000 | 40,30 |
| – Redukční spojka pro iBox universal | | | 97759000 | 12,40 |
| 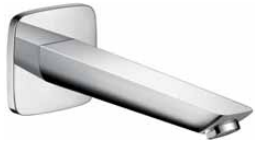 | 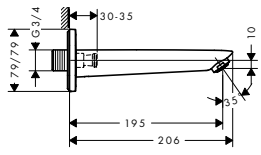 | | | |
| **Vanový výtok**<br>– způsob připojení: G ¾<br>– s rozetou<br>– výtok 195 mm<br>– instalace na stěnu<br>– maximální průtok při 0,3 MPa: 21 l / min<br>– rozměr přívodů: DN20<br>– druh proudu: normální proud | | chrom | 71410000 | 103,60 |

Míry na rozměrových náčrtech jsou v mm.



Technická specifikace výrobků a měrné jednotky mohou být změněny.

| | Povrch. úprava | Obj.č. | EUR |
|---|---|---|---|



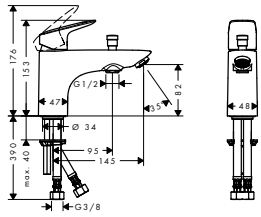


## Páková vanová a sprchová baterie Monotrou

chrom | 71312000 | 140,80

AirPower

- výtok 145 mm
- způsob připojení: převlečné matky G ⅜
- druh proudu baterie: normální proud
- maximální průtok při 0,3 MPa: 20 l / min
- keramická kartuše
- nastavitelné omezení teploty
- automatické zpětné přepínání
- vhodné pro průtokový ohřívač
- rozměr přívodů: DN15



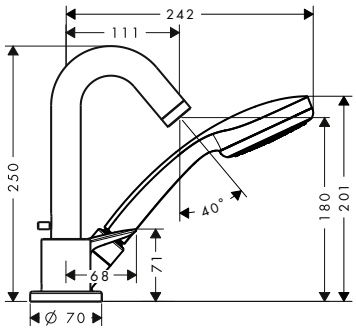


## Tříotvorová páková baterie na okraj vany se sadou Secuflex

chrom | 71310000 | 526,20

AirPower

- obsahuje: 3-otvorová páková armatura na okraj vany, ruční sprcha, sprchový držák
- výtok 111 mm
- způsob připojení: základní těleso
- druh proudu baterie: normální proud
- druh proudu ruční sprchy: Rain
- maximální délka vytažení ruční sprchy: 110 cm
- průtok vanovým výtokem (při 0,3 MPa): 18 l / min
- průtok přívodem k ruční sprše (při 0,3 MPa): 15 l / min
- keramická kartuše
- nastavitelné omezení teploty
- zpětný ventil
- rozměr přívodů: DN15

**obsah balení:**
- ruční sprcha 1jet (# 28580000)

**k instalaci nutné:**
- Základní těleso pro tříotvorovou pákovou baterii na okraj vany | 13437180 | 771,50



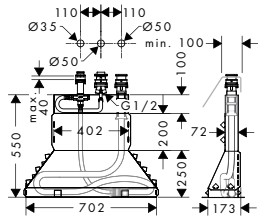


## Základní těleso pro tříotvorovou pákovou baterii na okraj vany

13437180 | 771,50

- obsahuje: základní těleso, sprchová hadice, Secubox
- maximální délka vytažení ruční sprchy: 110 cm
- závit přívodu: G ½
- rozměr přívodů: DN15

**volitelné doplňky:**
- Prodloužení průvlaku pro hadici Secuflex | 98806000 | 4,80



Míry na rozměrových náčrtech jsou v mm.

| | Povrch. úprava | Obj.č. | EUR |
|---|---|---|---|
|  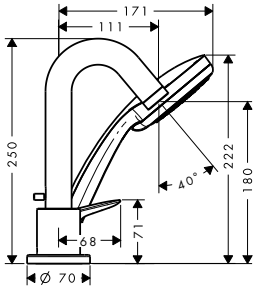  | | | |
| **Třítvorová páková baterie na okraj vany**<br>– obsahuje: 3-otvorová páková armatura na okraj vany, ruční sprcha<br>– výtok 111 mm<br>– způsob připojení: základní těleso<br>– druh proudu baterie: normální proud<br>– druh proudu ruční sprchy: Rain<br>– maximální délka vytažení ruční sprchy: 1,60 m<br>– průtok vanovým výtokem (při 0,3 MPa): 18 l / min<br>– průtok přívodem k ruční sprše (při 0,3 MPa): 15 l / min<br>– keramická kartuše<br>– nastavitelné omezení teploty<br>– rozměr přívodů: DN15<br>**obsah balení:**<br>– ruční sprcha 1jet (# 28580000) | chrom | 71313000 | 366,30 |
| **k instalaci nutné:**<br>– Základní těleso pro třítvorovou pákovou baterii na okraj vany | | 13439180 | 393,50 |
| 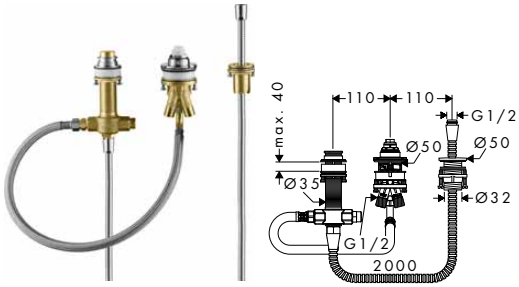  | | | |
| **Základní těleso pro třítvorovou pákovou baterii na okraj vany**<br>– obsahuje: základní těleso, sprchový držák, sprchová hadice<br>– maximální délka vytažení ruční sprchy: 1,60 m<br>– nutný je servisní otvor<br>– rozměr přívodů: G ½ | | 13439180 | 393,50 |
|  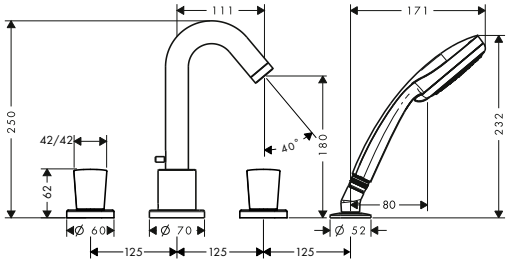  | | | |
| **Čtyřotvorová baterie na okraj vany**<br>– obsahuje: 4-otvorová armatura na okraj vany, ruční sprcha, sprchový držák<br>– výtok 111 mm<br>– způsob připojení: základní těleso<br>– maximální délka vytažení ruční sprchy: 1,60 m<br>– průtok vanovým výtokem (při 0,3 MPa): 20 l / min<br>– průtok přívodem k ruční sprše (při 0,3 MPa): 14 l / min<br>– zpětný ventil<br>– s vestavěnou bezpečnostní kombinací EN1717<br>– rozměr přívodů: DN15<br>**obsah balení:**<br>– ruční sprcha 1jet (# 28580000) | chrom | 71314000 | 366,30 |
| **k instalaci nutné:**<br>– Základní těleso pro čtyřotvorovou baterii na okraj vany | | 13244180 | 324,80 |

Míry na rozměrových náčrtech jsou v mm.

| | Povrch. úprava | Obj.č. | EUR |
|---|---|---|---|
|  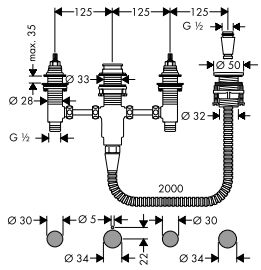  | | 13244180 | 324,80 |

## Základní těleso pro čtyřotvorovou baterii na okraj vany

- obsahuje: základní těleso, sprchový držák, sprchová hadice
- maximální délka vytažení ruční sprchy: 1,60 m
- nutný je servisní otvor
- vhodné pro čtyřotvorové baterie na okraj vany
- závit přívodu: G ½
- rozměr přívodů: DN15
- s keramickými ventily pro teplou a studenou vodu 90°

## Sprcha

| | | | |
|---|---|---|---|
|  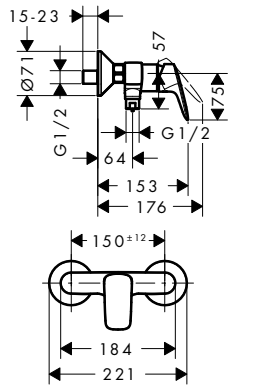  | chrom | 71600000 | 105,30 |

## Páková sprchová baterie na stěnu

- 1 spotřebič
- způsob připojení: etážky
- rozteč středů: 150 mm ± 12 mm
- maximální průtok při 0,3 MPa: 17 l / min
- průtok přívodem k ruční sprše (při 0,3 MPa): 17 l / min
- keramická kartuše
- nastavitelné omezení teploty
- zpětný ventil
- s odhlučněním
- připojení hadice DN15
- rozměr přívodů: DN15

| | | | |
|---|---|---|---|
|  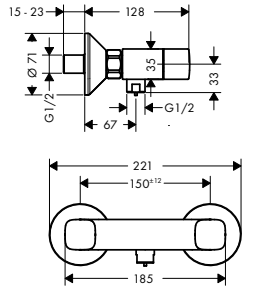  | chrom | 71263000 | 125,00 |

## Sprchová baterie se dvěma kohouty na stěnu

- 1 spotřebič
- způsob připojení: etážky
- rozteč středů: 150 mm ± 12 mm
- průtok přívodem k ruční sprše (při 0,3 MPa): 17 l / min
- s keramickými ventily pro teplou a studenou vodu 90°
- zpětný ventil
- s odhlučněním
- vhodné pro průtokový ohřívač
- připojení hadice DN15

| | | | |
|---|---|---|---|
|  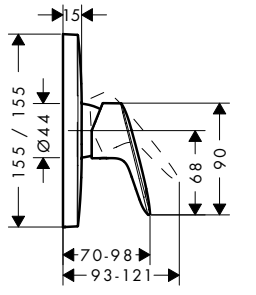  | chrom | 71605000 | 118,50 |

## Páková sprchová baterie pod omítku

- 1 spotřebič
- způsob připojení: základní těleso
- maximální průtok při 0,3 MPa: 29,3 l / min
- keramická kartuše
- nastavitelné omezení teploty

**k instalaci nutné:**

| | | | |
|---|---|---|---|
| – Základní těleso iBox universal | | 01800180 | 147,00 |

**volitelné doplňky:**

| | | | |
|---|---|---|---|
| – prodlužovací rozeta | chrom | 15597000 | 52,60 |

Míry na rozměrových náčrtech jsou v mm.

Technická specifikace výrobků a měrné jednotky mohou být změněny.

| | Povrch. úprava | Obj.č. | EUR |
|---|---|---|---|
|  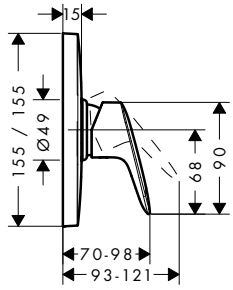  | | | |
| **Páková sprchová baterie HighFlow pod omítku**<br>– 1 spotřebič<br>– maximální průtok při 0,3 MPa: 47 l / min<br>– keramická kartuše<br>– nastavitelné omezení teploty | chrom | 71607000 | 118,50 |
| **k instalaci nutné:** | | | |
| – Základní těleso iBox universal s uzavírací jednotkou | | 01850180 | 200,60 |
| – Základní těleso iBox universal | | 01800180 | 147,00 |
|  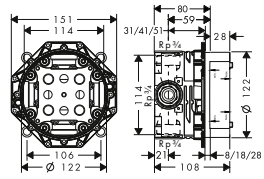  | | | |
| **Základní těleso iBox universal**<br>– vhodné pro všechny vrchní sady sprchových a vanových baterií nebo termostatů pod omítku<br>– závit přívodu Rp ¾<br>– rotačně symetrická instalace<br>– s odhlučněním<br>– rozměr přívodů: DN20 | | 01800180 | 147,00 |
| **alternativní velikosti:** | | | |
| – Základní těleso iBox universal s uzavírací jednotkou | | 01850180 | 200,60 |
| **volitelné doplňky:** | | | |
| – Prodloužení základního tělesa iBox universal 25 mm | | 13595000 | 56,80 |
| – Sada montážních lišt pro iBox universal | | 96615000 | 40,30 |
| – Redukční spojka pro iBox universal | | 97759000 | 12,40 |

## Ventil

| | | | |
|---|---|---|---|
|  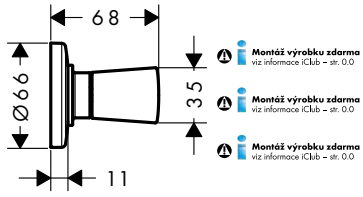  | | | |
| **Uzavírací ventil pod omítku**<br>– způsob připojení: DN15/DN20 | chrom | 71970000 | 33,10 |
| **k instalaci nutné:** | | | |
| – Základní těleso 52 l / min pro uzavírací ventil pod omítku s vřetenem DN15 | | 15973180 | 99,90 |
| – Základní těleso 40 l / min pro uzavírací ventil pod omítku s keramikou DN15 | | 15974180 | 103,80 |
| – Základní těleso 130 l / min pro uzavírací ventil pod omítku s vřetenem DN20 | | 15970180 | 108,50 |
| **volitelné doplňky:** | | | |
| – Prodlužovací sada 25 mm | | 96370000 | 54,70 |
|  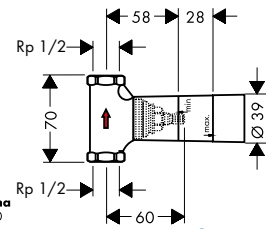  | | | |
| **Základní těleso 52 l / min pro uzavírací ventil pod omítku s vřetenem DN15**<br>– způsob připojení: DN15<br>– vhodné pro všechny vrchní sady uzavíracích ventilů<br>– maximální průtok při 0,3 MPa: 52 l / min | | 15973180 | 99,90 |
| **alternativní velikosti:** | | | |
| – Základní těleso 40 l / min pro uzavírací ventil pod omítku s keramikou DN15 | | 15974180 | 103,80 |
| – Základní těleso 130 l / min pro uzavírací ventil pod omítku s vřetenem DN20 | | 15970180 | 108,50 |
| **volitelné doplňky:** | | | |
| – Prodlužovací sada 25 mm | | 96370000 | 54,70 |

Míry na rozměrových náčrtech jsou v mm.

| | Povrch. úprava | Obj.č. | EUR |
|---|---|---|---|
| Prodlužovací sada 25 mm | | 96370000 | 54,70 |

– délka prodloužení: 25 mm



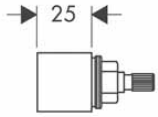

# Baterie elektronické a pro projekty, sortiment Care




| | | | | | |
|---|---|---|---|---|---|
| Elektronické baterie | strana 492 |  | Baterie CoolStart | strana 496 |  |
| Baterie LowFlow | strana 503 |  | Baterie Care | strana 507 |  |
| Unica Comfort, sprchové sady a sprchové tyče | strana 509 |  | Unica Comfort, doplňky | strana 512 |  |
| Ruční sprchy | strana 513 |  | | | |

## Umyvadlo - Metris S



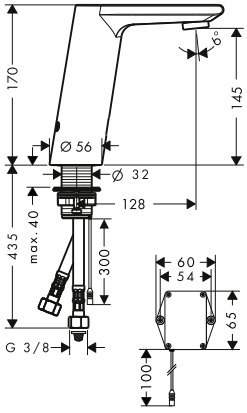


| | Povrch. úprava | Obj.č. | EUR |
|---|---|---|---|
| **Elektronická umyvadlová baterie s ovládáním teploty, bateriový provoz**<br>– ComfortZone 150<br>– výtok 128 mm<br>– druh proudu: normální proud<br>– maximální průtok při 0,3 MPa: 5 l / min<br>– nastavitelné omezení teploty<br>– teplota nastavitelná postranní páčkou baterie<br>– zpětný ventil<br>– vhodné pro průtokový ohřívač<br>– elektronika reagující na přiblížení s infračervenými senzory<br>– automatické přizpůsobení infračervených senzorů okolí<br>– nastavitelný dosah infračerveného čidla (2 režimy)<br>– ukazatel vybití baterie<br>– provoz na baterie 6 V (doba životnosti cca dva roky, baterie součástí dodávky)<br>– doba oplachování: 10 s<br>– možnost aktivace hygienického oplachování (automatický průtok vody)<br>– frekvence hygienického oplachu: 24 h<br>– doba trvání hygienického oplachu: 10 s<br>– lze aktivovat stálý oplach (jednotlivá spláchnutí vodou po dobu 180 sekund, vhodné pro tepelnou desinfekci)<br>– ruční zastavení vody při čištění umyvadla<br>– rozměr přívodů: DN15<br>– filtr nečistot v přívodních hadicích | chrom | 31100000 | 828,90 |
| **alternativní velikosti:** | | | |
| – Elektronická umyvadlová baterie s předem nastavenou teplotou, bateriový provoz | chrom | 31101000 | 764,50 |
| – Elektronická umyvadlová baterie s ovládáním teploty, napájení ze sítě 230 V | chrom | 31102000 | 878,50 |
| – Elektronická umyvadlová baterie s předem nastavenou teplotou, napájení ze sítě 230 V | chrom | 31103000 | 812,40 |

Míry na rozměrových náčrtech jsou v mm.



Technická specifikace výrobků a měrné jednotky mohou být změněny.

## Umyvadlo - Focus



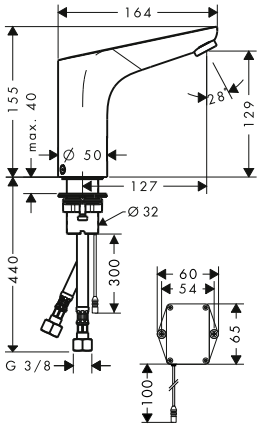


| | Povrch. úprava | Obj.č. | EUR |
|---|---|---|---|
| **Elektronická umyvadlová baterie s ovládáním teploty, bateriový provoz** | chrom | 31171000 | 568,20 |

Sensor Activation · AirPower · EcoSmart · Comfort Zone

- ComfortZone 130
- výtok 127 mm
- druh proudu: normální proud
- maximální průtok při 0,3 MPa: 5 l / min
- nastavitelné omezení teploty
- teplota nastavitelná postranní páčkou baterie
- zpětný ventil
- vhodné pro průtokový ohřívač
- elektronika reagující na přiblížení s infračervenými senzory
- automatické přizpůsobení infračervených senzorů okolí
- nastavitelný dosah infračerveného čidla (2 režimy)
- ukazatel vybití baterie
- provoz na baterie 6 V (doba životnosti cca dva roky, baterie součástí dodávky)
- doba oplachování: 10 s
- možnost aktivace hygienického oplachování (automatický průtok vody)
- frekvence hygienického oplachu: 24 h
- doba trvání hygienického oplachu: 10 s
- lze aktivovat stálý oplach (jednotlivá spláchnutí vodou po dobu 180 sekund, vhodné pro tepelnou desinfekci)
- ruční zastavení vody při čištění umyvadla
- rozměr přívodů: DN15
- filtr nečistot v přívodních hadicích

**alternativní velikosti:**

| | | | |
|---|---|---|---|
| – Elektronická umyvadlová baterie s předem nastavenou teplotou, bateriový provoz | chrom | 31172000 | 515,90 |
| – Elektronická umyvadlová baterie s ovládáním teploty, napájení ze sítě 230 V | chrom | 31173000 | 594,80 |
| – Elektronická umyvadlová baterie s předem nastavenou teplotou, napájení ze sítě 230 V | chrom | 31174000 | 569,10 |



Míry na rozměrových náčrtech jsou v mm.

## Umyvadlo - Vernis Blend

| | | Povrch. úprava | Obj.č. | EUR |
|---|---|---|---|---|
| NOVÉ | Elektronická umyvadlová baterie s předem nastavenou teplotou, bateriový provoz<br>– ComfortZone 100<br>– výtok 112 mm<br>– druh proudu: normální proud<br>– výkyvný tvarovač proudu<br>– maximální průtok při 0,3 MPa: 5 l / min<br>– teplota předem nastavitelná<br>– s izolovaným vedením vody<br>– zpětný ventil<br>– elektronika reagující na přiblížení s infračervenými senzory<br>– automatické přizpůsobení infračervených senzorů okolí<br>– ukazatel vybití baterie<br>– bateriový provoz 6 V (lithiová baterie CR-P2, životnost cca 2 roky, baterie je součástí dodávky)<br>– nastavitelná doba oplachování<br>– doba oplachování: 10 s, 20 s, 30 s<br>– možnost aktivace hygienického oplachování (automatický průtok vody)<br>– frekvence hygienického oplachu: 24 h, 48 h, 72 h<br>– doba trvání hygienického oplachu: 10 s, 20 s, 30 s<br>– lze aktivovat stálý oplach (jednotlivá spláchnutí vodou po dobu 200 sekund, vhodné pro tepelnou desinfekci)<br>– ruční zastavení vody při čištění umyvadla<br>– rozměr přívodů: DN15<br>– filtr nečistot v přívodních hadicích<br>– četnost hygienického oplachu a doba hygienického oplachu jsou na sobě navzájem nezávislé (24 h - 10 s, 48 h - 20 s, 72 h - 30 s) | chrom | 71502000 | 244,10 |
| | **alternativní velikosti:** | | | |
| NOVÉ | – Elektronická umyvadlová baterie s předem nastavenou teplotou, napájení ze sítě 230 V | chrom | 71501000 | 268,50 |



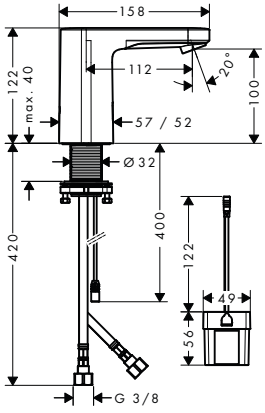


Míry na rozměrových náčrtech jsou v mm.



Technická specifikace výrobků a měrné jednotky mohou být změněny.

| | | Povrch. úprava | Obj.č. | EUR |
|---|---|---|---|---|
| NOVÉ | Elektronická umyvadlová baterie pro studenou vodu nebo předem nastavenou teplotu, bateriový provoz<br>– ComfortZone 100<br>– výtok 112 mm<br>– druh proudu: normální proud<br>– výkyvný tvarovač proudu<br>– maximální průtok při 0,3 MPa: 5 l / min<br>– pro studenou vodu nebo předem upravenou vodu<br>– s izolovaným vedením vody<br>– vhodné pro průtokový ohřívač<br>– elektronika reagující na přiblížení s infračervenými senzory<br>– automatické přizpůsobení infračervených senzorů okolí<br>– ukazatel vybití baterie<br>– bateriový provoz 6 V (lithiová baterie CR-P2, životnost cca 2 roky, baterie je součástí dodávky)<br>– nastavitelná doba oplachování<br>– doba oplachování: 10 s, 20 s, 30 s<br>– možnost aktivace hygienického oplachování (automatický průtok vody)<br>– frekvence hygienického oplachu: 24 h, 48 h, 72 h<br>– doba trvání hygienického oplachu: 10 s, 20 s, 30 s<br>– lze aktivovat stálý oplach (jednotlivá spláchnutí vodou po dobu 200 sekund, vhodné pro tepelnou desinfekci)<br>– ruční zastavení vody při čištění umyvadla<br>– rozměr přívodů: DN15<br>– četnost hygienického oplachu a doba hygienického oplachu jsou na sobě navzájem nezávislé (24 h - 10 s, 48 h - 20 s, 72 h - 30 s) | chrom | 71503000 | 203,50 |
| | **alternativní velikosti:** | | | |
| NOVÉ | – Elektronická umyvadlová baterie pro studenou vodu nebo předem nastavenou teplotu, napájení ze sítě 230 V | chrom | 71504000 | 223,80 |



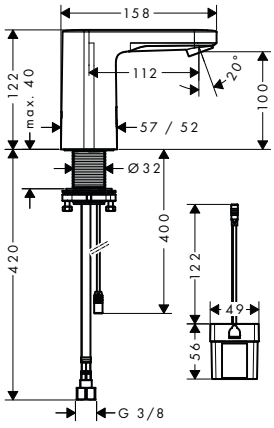




Míry na rozměrových náčrtech jsou v mm.

## CoolStart - Metropol



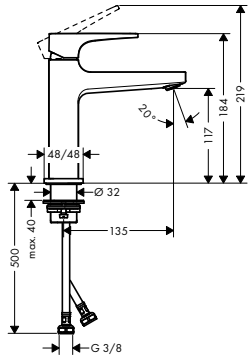


| | Povrch. úprava | Obj.č. | EUR |
|---|---|---|---|
| **Páková umyvadlová baterie 110 CoolStart s plnou pákou a odtokovou soupravou Push-Open**<br>– obsahuje: páková umyvadlová baterie, odtoková souprava<br>– ComfortZone 110<br>– výtok 135 mm<br>– druh proudu: normální proud<br>– maximální průtok při 0,3 MPa: 5 l / min<br>– keramická kartuše<br>– nastavitelné omezení teploty<br>– vhodné pro průtokový ohřívač<br>– odtoková souprava Push-Open G 1¼<br>– materiál odtokové soupravy: kov<br>– způsob připojení: převlečné matky G ⅜<br>– rozměr přívodů: DN15<br>– studená voda v poloze uprostřed | chrom | 32508000 | 333,70 |
| **alternativní velikosti:** | | | |
| – Páková umyvadlová baterie 110 s plnou pákou a odtokovou soupravou s táhlem | chrom | 32506000 | 320,90 |
| – Umyvadlová baterie 110 s plnou pákou a odtokovou soupravou Push-Open | chrom | 32507000 | 327,30 |
| | kartáčovaný bronz | 32507140 | 491,00 |
| | kartáčovaný černý chrom | 32507340 | 491,00 |
| | matná černá | 32507670 | 458,20 |
| | matná bílá | 32507700 | 458,20 |
| | leštěný vzhled zlata | 32507990 | 491,00 |



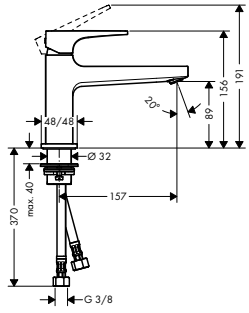


| | | | |
|---|---|---|---|
| **Umyvadlová baterie 100 CoolStart s plnou pákou s odtokovou soupravou Push-Open**<br>– obsahuje: páková umyvadlová baterie, odtoková souprava<br>– ComfortZone 100<br>– výtok 157 mm<br>– druh proudu: normální proud<br>– maximální průtok při 0,3 MPa: 5 l / min<br>– keramická kartuše<br>– nastavitelné omezení teploty<br>– vhodné pro průtokový ohřívač<br>– odtoková souprava Push-Open G 1¼<br>– materiál odtokové soupravy: kov<br>– způsob připojení: převlečné matky G ⅜<br>– rozměr přívodů: DN15<br>– studená voda v poloze uprostřed | chrom | 32503000 | 314,50 |
| **alternativní velikosti:** | | | |
| – Umyvadlová baterie 100 s plnou pákou a odtokovou soupravou Push-Open | chrom | 32502000 | 308,10 |

## CoolStart - Metris



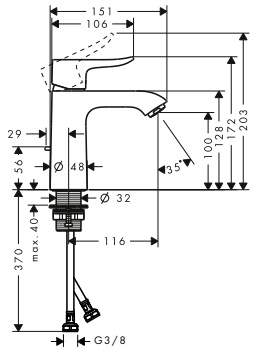


| | | | |
|---|---|---|---|
| **Páková umyvadlová baterie 110 CoolStart s odtokovou soupravou s táhlem**<br>– obsahuje: páková umyvadlová baterie, odtoková souprava<br>– ComfortZone 110<br>– druh proudu: normální proud<br>– maximální průtok při 0,3 MPa: 5 l / min<br>– keramická kartuše<br>– nastavitelné omezení teploty<br>– vhodné pro průtokový ohřívač<br>– odtoková souprava s táhlem G 1¼<br>– materiál odtokové soupravy: kov<br>– způsob připojení: převlečné matky G ⅜<br>– rozměr přívodů: DN15<br>– studená voda v poloze uprostřed | chrom | 31121000 | 285,10 |

Míry na rozměrových náčrtech jsou v mm.

## CoolStart - Finoris

NOVÉ



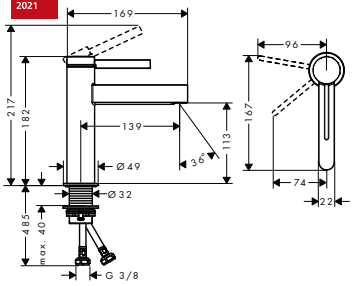


| | Povrch. úprava | Obj.č. | EUR |
|---|---|---|---|
| Páková umyvadlová baterie 110 CoolStart s odtokovou soupravou Push-Open | chrom | 76024000 | 224,70 |
| | matná černá | 76024670 | 314,60 |
| | matná bílá | 76024700 | 314,60 |

- obsahuje: páková umyvadlová baterie, odtoková souprava
- ComfortZone 110
- výtok 139 mm
- druh proudu: laminární proud
- maximální průtok při 0,3 MPa: 5 l / min
- keramická kartuše
- nastavitelné omezení teploty
- vhodné pro průtokový ohřívač
- odtoková souprava Push-Open G 1¼
- materiál odtokové soupravy: kov
- způsob připojení: převlečné matky G ⅜
- rozměr přívodů: DN15
- studená voda v poloze uprostřed

**alternativní velikosti:**

NOVÉ

| | | | |
|---|---|---|---|
| Páková umyvadlová baterie 110 s táhlem a odtokovou soupravou | chrom | 76020000 | 213,50 |
| | matná černá | 76020670 | 298,90 |
| | matná bílá | 76020700 | 298,90 |

## CoolStart - Vivenis

NOVÉ



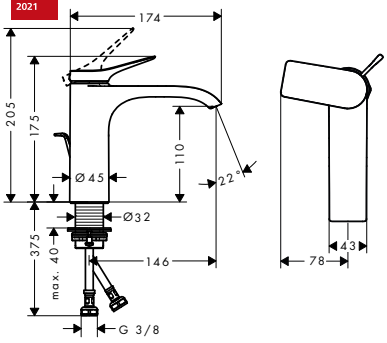


| | Povrch. úprava | Obj.č. | EUR |
|---|---|---|---|
| Páková umyvadlová baterie 110 CoolStart s odtokovou soupravou s táhlem | chrom | 75023000 | 185,50 |
| | matná černá | 75023670 | 259,60 |
| | matná bílá | 75023700 | 259,60 |

- obsahuje: páková umyvadlová baterie, odtoková souprava
- ComfortZone 110
- výtok 146 mm
- druh proudu: vodopád
- maximální průtok při 0,3 MPa: 5 l / min
- keramická kartuše
- nastavitelné omezení teploty
- vhodné pro průtokový ohřívač
- odtoková souprava s táhlem G 1¼
- materiál odtokové soupravy: kov
- způsob připojení: převlečné matky G ⅜
- rozměr přívodů: DN15
- studená voda v poloze uprostřed

**alternativní velikosti:**

NOVÉ

| | | | |
|---|---|---|---|
| Páková umyvadlová baterie 110 CoolStart bez odtokové soupravy | chrom | 75024000 | 177,60 |
| | matná černá | 75024670 | 248,60 |
| | matná bílá | 75024700 | 248,60 |

NOVÉ

| | | | |
|---|---|---|---|
| Páková umyvadlová baterie 110 s odtokovou soupravou s táhlem | chrom | 75020000 | 185,40 |
| | matná černá | 75020670 | 259,60 |
| | matná bílá | 75020700 | 259,60 |



Míry na rozměrových náčrtech jsou v mm.

Technická specifikace výrobků a měrné jednotky mohou být změněny.

## CoolStart - Talis E



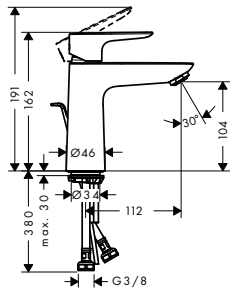


DESIGN AWARD 2020

### Páková umyvadlová baterie 110 CoolStart s odtokovou soupravou s táhlem

- obsahuje: páková umyvadlová baterie, odtoková souprava
- ComfortZone 110
- výtok 112 mm
- druh proudu: normální proud
- maximální průtok při 0,3 MPa: 5 l / min
- keramická kartuše
- nastavitelné omezení teploty
- vhodné pro průtokový ohřívač
- odtoková souprava s táhlem G 1¼
- materiál odtokové soupravy: kov
- způsob připojení: převlečné matky G ⅜
- rozměr přívodů: DN15
- studená voda v poloze uprostřed

| Povrch. úprava | Obj.č. | EUR |
|---|---|---|
| chrom | 71713000 | 160,00 |
| kartáčovaný bronz | 71713140 | 239,80 |
| kartáčovaný černý | 71713340 | 239,80 |
| chrom matná černá | 71713670 | 223,80 |
| matná bílá | 71713700 | 223,80 |
| leštěný vzhled zlata | 71713990 | 239,80 |

AirPower · EcoSmart · Comfort Zone · Quick Clean · CoolStart

**alternativní velikosti:**

- Páková umyvadlová baterie 110 CoolStart bez odtokové soupravy

| | | |
|---|---|---|
| chrom | 71714000 | 151,60 |
| kartáčovaný bronz | 71714140 | 227,40 |
| kartáčovaný černý | 71714340 | 227,40 |
| chrom matná černá | 71714670 | 212,10 |
| matná bílá | 71714700 | 212,10 |
| leštěný vzhled zlata | 71714990 | 227,40 |



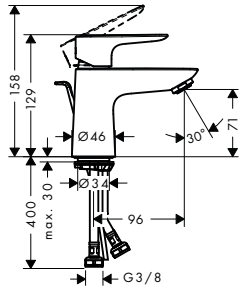


### Páková umyvadlová baterie 80 CoolStart s odtokovou soupravou s táhlem

- obsahuje: páková umyvadlová baterie, odtoková souprava
- ComfortZone 80
- výtok 96 mm
- druh proudu: normální proud
- maximální průtok při 0,3 MPa: 5 l / min
- keramická kartuše
- nastavitelné omezení teploty
- vhodné pro průtokový ohřívač
- odtoková souprava s táhlem G 1¼
- materiál odtokové soupravy: kov
- způsob připojení: převlečné matky G ⅜
- rozměr přívodů: DN15
- studená voda v poloze uprostřed

| | | |
|---|---|---|
| chrom | 71703000 | 131,10 |

AirPower · EcoSmart · Comfort Zone · Quick Clean · CoolStart

**alternativní velikosti:**

- Páková umyvadlová baterie 80 CoolStart bez odtokové soupravy

| | | |
|---|---|---|
| chrom | 71704000 | 122,80 |

Míry na rozměrových náčrtech jsou v mm.

## CoolStart - Talis S

| | Povrch. úprava | Obj.č. | EUR |
|---|---|---|---|



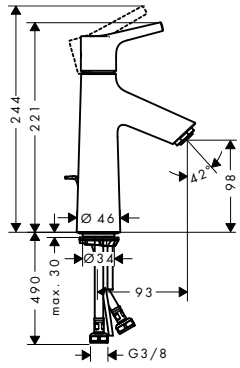


### Páková umyvadlová baterie 100 CoolStart s odtokovou soupravou s táhlem

chrom 72022000 188,80

AirPower · EcoSmart · Comfort Zone · Quick Clean · CoolStart

- obsahuje: páková umyvadlová baterie, odtoková souprava
- ComfortZone 100
- výtok 93 mm
- druh proudu: normální proud
- maximální průtok při 0,3 MPa: 5 l / min
- keramická kartuše
- nastavitelné omezení teploty
- vhodné pro průtokový ohřívač
- odtoková souprava s táhlem G 1¼
- materiál odtokové soupravy: kov
- způsob připojení: převlečné matky G ⅜
- rozměr přívodů: DN15
- studená voda v poloze uprostřed

**alternativní velikosti:**

- Páková umyvadlová baterie 100 CoolStart bez odtokové soupravy — chrom — 72023000 — 180,60

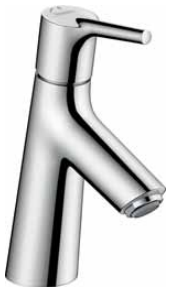

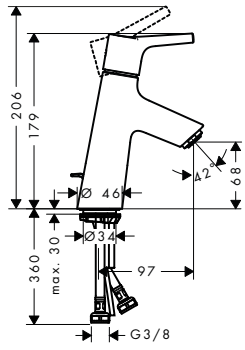


### Páková umyvadlová baterie 80 CoolStart s odtokovou soupravou s táhlem

chrom 72013000 160,00

AirPower · EcoSmart · Comfort Zone · Quick Clean · CoolStart

- obsahuje: páková umyvadlová baterie, odtoková souprava
- ComfortZone 80
- výtok 97 mm
- druh proudu: normální proud
- maximální průtok při 0,3 MPa: 5 l / min
- keramická kartuše
- nastavitelné omezení teploty
- vhodné pro průtokový ohřívač
- odtoková souprava s táhlem G 1¼
- materiál odtokové soupravy: kov
- způsob připojení: převlečné matky G ⅜
- rozměr přívodů: DN15
- studená voda v poloze uprostřed

**alternativní velikosti:**

- Páková umyvadlová baterie 80 CoolStart bez odtokové soupravy — chrom — 72014000 — 151,60

## CoolStart - Focus



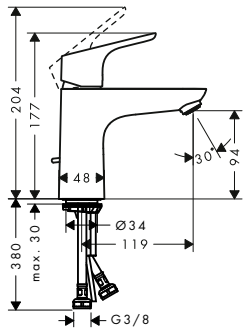


### Páková umyvadlová baterie 100 CoolStart s odtokovou soupravou s táhlem

chrom 31621000 155,80

AirPower · EcoSmart · Comfort Zone · Quick Clean · CoolStart

- obsahuje: páková umyvadlová baterie, odtoková souprava
- ComfortZone 100
- výtok 119 mm
- druh proudu: normální proud
- maximální průtok při 0,3 MPa: 5 l / min
- keramická kartuše
- nastavitelné omezení teploty
- vhodné pro průtokový ohřívač
- odtoková souprava s táhlem G 1¼
- materiál odtokové soupravy: kov
- způsob připojení: převlečné matky G ⅜
- rozměr přívodů: DN15
- studená voda v poloze uprostřed

**alternativní velikosti:**

- Páková umyvadlová baterie 100 CoolStart bez odtokové soupravy — chrom — 31509000 — 148,00



Míry na rozměrových náčrtech jsou v mm.

| | | Povrch. úprava | Obj.č. | EUR |
|---|---|---|---|---|
|  | 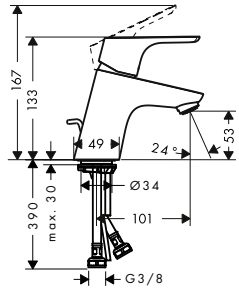 | Páková umyvadlová baterie 70 CoolStart s odtokovou soupravou s táhlem<br>– obsahuje: páková umyvadlová baterie, odtoková souprava<br>– ComfortZone 70<br>– výtok 101 mm<br>– druh proudu: normální proud<br>– maximální průtok při 0,3 MPa: 5 l / min<br>– keramická kartuše<br>– nastavitelné omezení teploty<br>– vhodné pro průtokový ohřívač<br>– odtoková souprava s táhlem G 1¼<br>– materiál odtokové soupravy: kov<br>– způsob připojení: převlečné matky G ⅜<br>– rozměr přívodů: DN15<br>– studená voda v poloze uprostřed | chrom | 31539000 | 126,70 |
| | | **alternativní velikosti:**<br>– Páková umyvadlová baterie 70 s odtokovou soupravou s táhlem | chrom | 31730000 | 126,70 |

## CoolStart - Focus Care

| | | | | | |
|---|---|---|---|---|---|
|  | 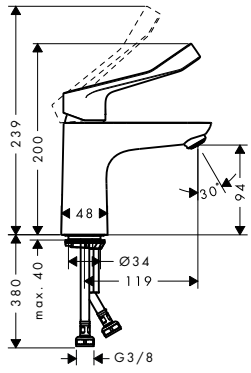 | Páková umyvadlová baterie 100 CoolStart s prodlouženou rukojetí, bez odtokové soupravy<br>– ComfortZone 100<br>– větší písmo pro větší přehlednost<br>– uživatelsky optimalizovaná délka rukojeti<br>– výtok 119 mm<br>– druh proudu: laminární proud<br>– maximální průtok při 0,3 MPa: 5 l / min<br>– keramická kartuše<br>– nastavitelné omezení teploty<br>– vhodné pro průtokový ohřívač<br>– způsob připojení: převlečné matky G ⅜<br>– rozměr přívodů: DN15<br>– studená voda v poloze uprostřed | chrom | 31917000 | 163,00 |

## CoolStart - Vernis Blend

| | | | | | |
|---|---|---|---|---|---|
| NOVÉ<br>  | 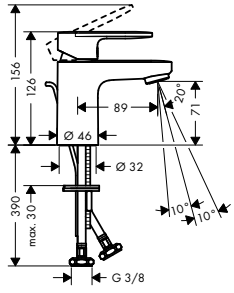 | Páková umyvadlová baterie 70 CoolStart s odtokovou soupravou s táhlem<br>– obsahuje: páková umyvadlová baterie, odtoková souprava<br>– ComfortZone 70<br>– výtok 89 mm<br>– druh proudu: normální proud<br>– výkyvný tvarovač proudu<br>– maximální průtok při 0,3 MPa: 5 l / min<br>– keramická kartuše<br>– nastavitelné omezení teploty<br>– vhodné pro průtokový ohřívač<br>– odtoková souprava s táhlem G 1¼<br>– materiál odtokové soupravy: syntetika<br>– způsob připojení: převlečné matky G ⅜<br>– rozměr přívodů: DN15<br>– studená voda v poloze uprostřed | chrom<br>matná černá | 71584000<br>71584670 | *75,50*<br>105,60 |
| | | **alternativní velikosti:** | | | |
| **NOVÉ** | – Páková umyvadlová baterie 70 s odtokovou soupravou s táhlem | chrom<br>matná černá | 71550000<br>71550670 | *75,50*<br>105,60 |
| **NOVÉ** | – Páková umyvadlová baterie 70 s kovovou odtokovou soupravou s táhlem | chrom | 71557000 | 86,70 |
| **NOVÉ** | – Páková umyvadlová baterie 70 bez odtokové soupravy | chrom<br>matná černá | 71558000<br>71558670 | 67,70<br>94,60 |

Míry na rozměrových náčrtech jsou v mm.



Technická specifikace výrobků a měrné jednotky mohou být změněny.

| | | Povrch. úprava | Obj.č. | EUR |
|---|---|---|---|---|
| NOVÉ | Páková umyvadlová baterie 100 CoolStart s odtokovou soupravou s táhlem | chrom<br>matná černá | 71585000<br>71585670 | 98,60<br>137,00 |



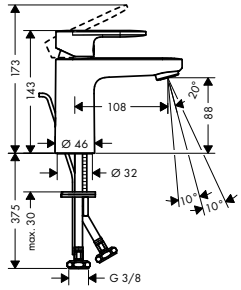


- obsahuje: páková umyvadlová baterie, odtoková souprava
- ComfortZone 100
- výtok 108 mm
- druh proudu: normální proud
- výkyvný tvarovač proudu
- maximální průtok při 0,3 MPa: 5 l / min
- keramická kartuše
- nastavitelné omezení teploty
- vhodné pro průtokový ohřívač
- odtoková souprava s táhlem G 1¼
- materiál odtokové soupravy: syntetika
- způsob připojení: převlečné matky G ⅜
- rozměr přívodů: DN15
- studená voda v poloze uprostřed

**alternativní velikosti:**

| | | | | |
|---|---|---|---|---|
| NOVÉ | - Páková umyvadlová baterie 100 s odtokovou soupravou s táhlem | chrom<br>matná černá | 71551000<br>71551670 | 98,60<br>137,00 |
| NOVÉ | - Páková umyvadlová baterie 100 s kovovou odtokovou soupravou s táhlem | chrom | 71559000 | 109,80 |
| NOVÉ | - Páková umyvadlová baterie 100 bez odtokové soupravy | chrom<br>matná černá | 71580000<br>71580670 | 90,80<br>127,10 |

## CoolStart - Vernis Shape

| | | | | |
|---|---|---|---|---|
| NOVÉ | Páková umyvadlová baterie 70 CoolStart s odtokovou soupravou s táhlem | chrom<br>matná černá | 71593000<br>71593670 | 89,90<br>125,90 |



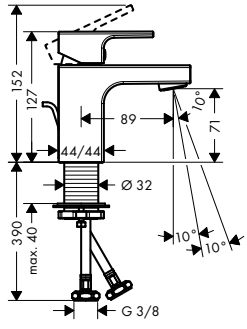


- obsahuje: páková umyvadlová baterie, odtoková souprava
- ComfortZone 70
- výtok 89 mm
- druh proudu: normální proud
- výkyvný tvarovač proudu
- maximální průtok při 0,3 MPa: 5 l / min
- keramická kartuše
- nastavitelné omezení teploty
- s izolovaným vedením vody
- vhodné pro průtokový ohřívač
- odtoková souprava s táhlem G 1¼
- materiál odtokové soupravy: syntetika
- způsob připojení: převlečné matky G ⅜
- rozměr přívodů: DN15
- studená voda v poloze uprostřed

**alternativní velikosti:**

| | | | | |
|---|---|---|---|---|
| NOVÉ | - Páková umyvadlová baterie 70 s odtokovou soupravou s táhlem | chrom<br>matná černá | 71560000<br>71560670 | 89,90<br>125,90 |
| NOVÉ | - Páková umyvadlová baterie 70 s kovovou odtokovou soupravou s táhlem | chrom | 71566000 | 101,20 |
| NOVÉ | - Páková umyvadlová baterie 70 bez odtokové soupravy | chrom<br>matná černá | 71567000<br>71567670 | 82,10<br>115,00 |



Míry na rozměrových náčrtech jsou v mm.

| | | Povrch. úprava | Obj.č. | EUR |
|---|---|---|---|---|
| NOVÉ | Páková umyvadlová baterie 100 CoolStart s odtokovou soupravou s táhlem | chrom<br>matná černá | 71594000<br>71594670 | 118,10<br>165,30 |



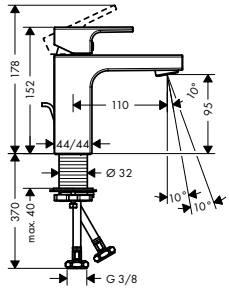


- obsahuje: páková umyvadlová baterie, odtoková souprava
- ComfortZone 100
- výtok 110 mm
- druh proudu: normální proud
- maximální průtok při 0,3 MPa: 5 l / min
- keramická kartuše
- nastavitelné omezení teploty
- s izolovaným vedením vody
- vhodné pro průtokový ohřívač
- odtoková souprava s táhlem G 1¼
- materiál odtokové soupravy: syntetika
- způsob připojení: převlečné matky G ⅜
- rozměr přívodů: DN15
- studená voda v poloze uprostřed

**alternativní velikosti:**

| | | | | |
|---|---|---|---|---|
| NOVÉ | - Páková umyvadlová baterie 100 s odtokovou soupravou s táhlem | chrom<br>matná černá | 71561000<br>71561670 | 118,10<br>165,30 |
| NOVÉ | - Páková umyvadlová baterie 100 s kovovou odtokovou soupravou s táhlem | chrom | 71568000 | 129,30 |
| NOVÉ | - Páková umyvadlová baterie 100 bez odtokové soupravy | chrom<br>matná černá | 71569000<br>71569670 | 110,20<br>154,20 |

**CoolStart - Logis**

| | | | |
|---|---|---|---|
| Páková umyvadlová baterie 70 CoolStart s odtokovou soupravou s táhlem | chrom | 71072000 | 92,10 |



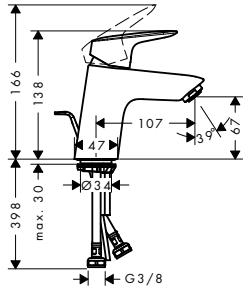


- obsahuje: páková umyvadlová baterie, odtoková souprava
- ComfortZone 70
- výtok 107 mm
- druh proudu: normální proud
- maximální průtok při 0,3 MPa: 5 l / min
- keramická kartuše
- nastavitelné omezení teploty
- vhodné pro průtokový ohřívač
- odtoková souprava s táhlem G 1¼
- materiál odtokové soupravy: syntetika
- způsob připojení: převlečné matky G ⅜
- rozměr přívodů: DN15
- studená voda v poloze uprostřed

**alternativní velikosti:**

| | | | |
|---|---|---|---|
| - Páková umyvadlová baterie 70 CoolStart bez odtokové soupravy | chrom | 71073000 | 85,60 |

Míry na rozměrových náčrtech jsou v mm.



Technická specifikace výrobků a měrné jednotky mohou být změněny.

| | Povrch. úprava | Obj.č. | EUR |
|---|---|---|---|



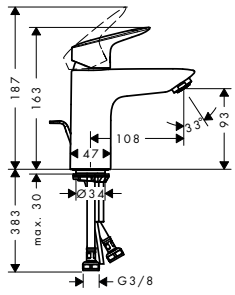


## Páková umyvadlová baterie 100 CoolStart s odtokovou soupravou s táhlem

chrom — 71102000 — 118,50

AirPower · EcoSmart · Comfort Zone · CoolStart

- obsahuje: páková umyvadlová baterie, odtoková souprava
- ComfortZone 100
- výtok 108 mm
- druh proudu: normální proud
- maximální průtok při 0,3 MPa: 5 l / min
- keramická kartuše
- nastavitelné omezení teploty
- vhodné pro průtokový ohřívač
- odtoková souprava s táhlem G 1¼
- materiál odtokové soupravy: syntetika
- způsob připojení: převlečné matky G ⅜
- rozměr přívodů: DN15
- studená voda v poloze uprostřed

**alternativní velikosti:**

- Páková umyvadlová baterie 100 CoolStart bez odtokové soupravy — chrom — 71103000 — 112,00

NOVÉ



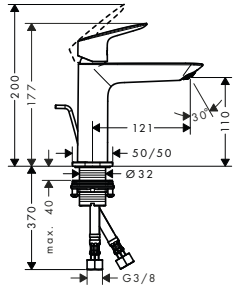


## Páková umyvadlová baterie 110 Fine CoolStart s odtokovou soupravou a táhlem

chrom — 71254000 — 122,50

AirPower · EcoSmart · Comfort Zone · CoolStart

- obsahuje: páková umyvadlová baterie, odtoková souprava
- ComfortZone 110
- výtok 121 mm
- druh proudu: normální proud
- maximální průtok při 0,3 MPa: 5 l / min
- keramická kartuše
- nastavitelné omezení teploty
- vhodné pro průtokový ohřívač
- odtoková souprava s táhlem G 1¼
- materiál odtokové soupravy: syntetika
- způsob připojení: převlečné matky G ⅜
- rozměr přívodů: DN15
- studená voda v poloze uprostřed

**alternativní velikosti:**

NOVÉ

- Páková umyvadlová baterie 110 Fine CoolStart bez odtokové soupravy — chrom — 71255000 — 115,80

**LowFlow - Metris**



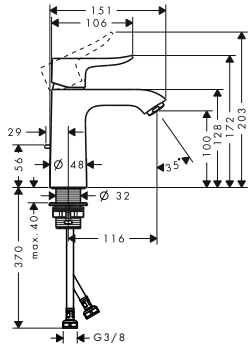


## Páková umyvadlová baterie 110 LowFlow s odtokovou soupravou s táhlem

chrom — 31203000 — 285,10

AirPower · EcoSmart · Comfort Zone · Quick Clean

- obsahuje: páková umyvadlová baterie, odtoková souprava
- ComfortZone 110
- výtok 116 mm
- druh proudu: normální proud
- maximální průtok při 0,3 MPa: 3,5 l / min
- keramická kartuše
- nastavitelné omezení teploty
- vhodné pro průtokový ohřívač
- odtoková souprava s táhlem G 1¼
- materiál odtokové soupravy: kov
- způsob připojení: převlečné matky G ⅜
- rozměr přívodů: DN15

**alternativní velikosti:**

- Páková umyvadlová baterie 110 s odtokovou soupravou s táhlem — chrom — 31080000 — 280,30
- Páková umyvadlová baterie 110 LowFlow 3,5 l / min bez odtokové soupravy — chrom — 31204000 — 278,40



Míry na rozměrových náčrtech jsou v mm.

Technická specifikace výrobků a měrné jednotky mohou být změněny.

## LowFlow - Metris S



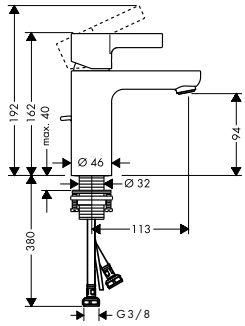


| | Povrch. úprava | Obj.č. | EUR |
|---|---|---|---|
| **Páková umyvadlová baterie 100 LowFlow 3,5 l / min s odtokovou soupravou s táhlem**<br>– obsahuje: páková umyvadlová baterie, odtoková souprava<br>– ComfortZone 100<br>– výtok 113 mm<br>– druh proudu: normální proud<br>– maximální průtok při 0,3 MPa: 3,5 l / min<br>– keramická kartuše<br>– nastavitelné omezení teploty<br>– vhodné pro průtokový ohřívač<br>– odtoková souprava s táhlem G 1¼<br>– materiál odtokové soupravy: kov<br>– způsob připojení: převlečné matky G ⅜<br>– rozměr přívodů: DN15 | chrom | 31063000 | 306,10 |
| **alternativní velikosti:**<br>– Páková umyvadlová baterie 100 LowFlow 2 l / min s odtokovou soupravou | chrom | 31016000 | 308,50 |

## LowFlow - Talis E



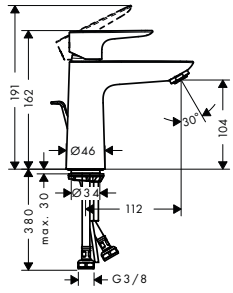


| | Povrch. úprava | Obj.č. | EUR |
|---|---|---|---|
| **Páková umyvadlová baterie 110 LowFlow s odtokovou soupravou s táhlem**<br>– obsahuje: páková umyvadlová baterie, odtoková souprava<br>– ComfortZone 110<br>– výtok 112 mm<br>– druh proudu: normální proud<br>– maximální průtok při 0,3 MPa: 3,5 l / min<br>– keramická kartuše<br>– nastavitelné omezení teploty<br>– vhodné pro průtokový ohřívač<br>– odtoková souprava s táhlem G 1¼<br>– materiál odtokové soupravy: kov<br>– způsob připojení: převlečné matky G ⅜<br>– rozměr přívodů: DN15 | chrom | 71715000 | 160,00 |
| **alternativní velikosti:** | | | |
| – Páková umyvadlová baterie 110 s odtokovou soupravou s táhlem | chrom | 71710000 | 160,00 |
| | kartáčovaný bronz | 71710140 | 239,80 |
| | kartáčovaný černý chrom | 71710340 | 239,80 |
| | matná černá | 71710670 | 223,80 |
| | matná bílá | 71710700 | 223,80 |
| | leštěný vzhled zlata | 71710990 | 239,80 |

Míry na rozměrových náčrtech jsou v mm.



Technická specifikace výrobků a měrné jednotky mohou být změněny.

| | Povrch. úprava | Obj.č. | EUR |
|---|---|---|---|



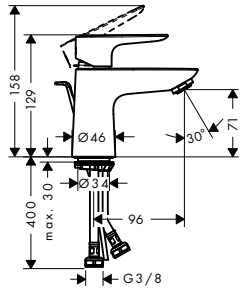


Páková umyvadlová baterie 80 LowFlow 3,5 l / min s odtokovou soupravou s táhlem

- obsahuje: páková umyvadlová baterie, odtoková souprava
- ComfortZone 80
- výtok 96 mm
- druh proudu: normální proud
- maximální průtok při 0,3 MPa: 3,5 l / min
- keramická kartuše
- nastavitelné omezení teploty
- vhodné pro průtokový ohřívač
- odtoková souprava s táhlem G 1¼
- materiál odtokové soupravy: kov
- způsob připojení: převlečné matky G ⅜
- rozměr přívodů: DN15

| | | | |
|---|---|---|---|
| | chrom | 71705000 | 131,10 |

**alternativní velikosti:**

| | | | |
|---|---|---|---|
| – Páková umyvadlová baterie 80 s odtokovou soupravou s táhlem | chrom | 71700000 | 131,10 |

## LowFlow - Talis S



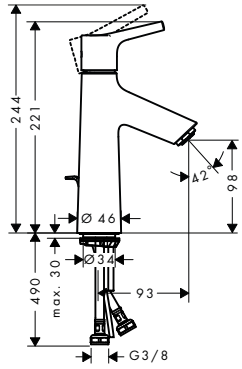


Páková umyvadlová baterie 100 LowFlow 3,5 l / min s odtokovou soupravou s táhlem

- obsahuje: páková umyvadlová baterie, odtoková souprava
- ComfortZone 100
- výtok 93 mm
- druh proudu: normální proud
- maximální průtok při 0,3 MPa: 2,7 l / min
- keramická kartuše
- nastavitelné omezení teploty
- vhodné pro průtokový ohřívač
- odtoková souprava s táhlem G 1¼
- materiál odtokové soupravy: kov
- způsob připojení: převlečné matky G ⅜
- rozměr přívodů: DN15

| | | | |
|---|---|---|---|
| | chrom | 72024000 | 188,80 |

**alternativní velikosti:**

| | | | |
|---|---|---|---|
| – Páková umyvadlová baterie 100 s odtokovou soupravou s táhlem | chrom | 72020000 | 188,80 |
| – Páková umyvadlová baterie 100 LowFlow 3,5 l / min bez odtokové soupravy | chrom | 72025000 | 180,60 |

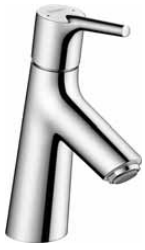

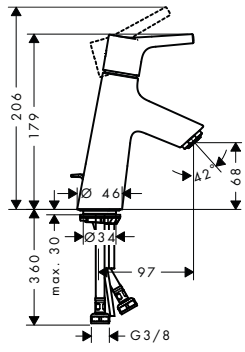


Páková umyvadlová baterie 80 LowFlow 3,5 l / min s odtokovou soupravou s táhlem

- obsahuje: páková umyvadlová baterie, odtoková souprava
- ComfortZone 80
- výtok 97 mm
- druh proudu: normální proud
- maximální průtok při 0,3 MPa: 2,7 l / min
- keramická kartuše
- nastavitelné omezení teploty
- vhodné pro průtokový ohřívač
- odtoková souprava s táhlem G 1¼
- materiál odtokové soupravy: kov
- způsob připojení: převlečné matky G ⅜
- rozměr přívodů: DN15

| | | | |
|---|---|---|---|
| | chrom | 72015000 | 160,00 |

**alternativní velikosti:**

| | | | |
|---|---|---|---|
| – Páková umyvadlová baterie 80 s odtokovou soupravou s táhlem | chrom | 72010000 | 160,00 |
| – Páková umyvadlová baterie 80 LowFlow 3,5 l / min bez odtokové soupravy | chrom | 72018000 | 151,60 |



Míry na rozměrových náčrtech jsou v mm.

## LowFlow - Focus

| | Povrch. úprava | Obj.č. | EUR |
|---|---|---|---|



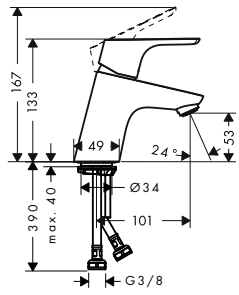


### Páková umyvadlová baterie 70 LowFlow 3,5 l / min bez odtokové soupravy

chrom 31952000 113,60

AirPower EcoSmart Comfort Zone Quick Clean

- ComfortZone 70
- výtok 101 mm
- druh proudu: normální proud
- maximální průtok při 0,3 MPa: 3,5 l / min
- keramická kartuše
- nastavitelné omezení teploty
- vhodné pro průtokový ohřívač
- způsob připojení: převlečné matky G ⅜
- rozměr přívodů: DN15



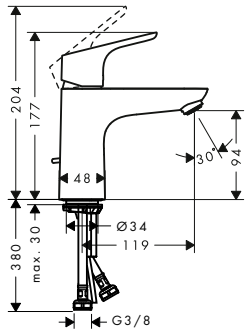


### Páková umyvadlová baterie 100 LowFlow 3,5 l/ min s odtokovou soupravou s táhlem

chrom 31603000 150,00

AirPower EcoSmart Comfort Zone Quick Clean

- obsahuje: páková umyvadlová baterie, odtoková souprava
- ComfortZone 100
- výtok 119 mm
- druh proudu: normální proud
- maximální průtok při 0,3 MPa: 3,5 l / min
- keramická kartuše
- nastavitelné omezení teploty
- vhodné pro průtokový ohřívač
- odtoková souprava s táhlem G 1¼
- materiál odtokové soupravy: kov
- způsob připojení: převlečné matky G ⅜
- rozměr přívodů: DN15

**alternativní velikosti:**

- Páková umyvadlová baterie 100 LowFlow 3,5 l/ min bez odtokové soupravy — chrom 31513000 142,70

## LowFlow - Logis



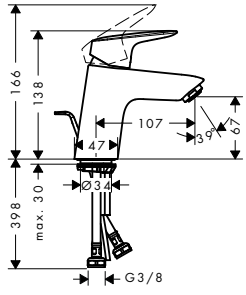


### Páková umyvadlová baterie 70 LowFlow s odtokovou soupravou s táhlem

chrom 71078000 92,10

AirPower EcoSmart Comfort Zone

- obsahuje: páková umyvadlová baterie, odtoková souprava
- ComfortZone 70
- výtok 107 mm
- druh proudu: normální proud
- maximální průtok při 0,3 MPa: 3,5 l / min
- keramická kartuše
- nastavitelné omezení teploty
- vhodné pro průtokový ohřívač
- odtoková souprava s táhlem G 1¼
- materiál odtokové soupravy: syntetika
- způsob připojení: převlečné matky G ⅜
- rozměr přívodů: DN15

**alternativní velikosti:**

- Páková umyvadlová baterie 70 bez odtokové soupravy — chrom 71071000 85,60
- Páková umyvadlová baterie 70 s odtokovou soupravou Push-Open — chrom 71077000 92,10
- Páková umyvadlová baterie 70 s kovovou odtokovou soupravou s táhlem — chrom 71170000 104,90

Míry na rozměrových náčrtech jsou v mm.

| | Povrch. úprava | Obj.č. | EUR |
|---|---|---|---|



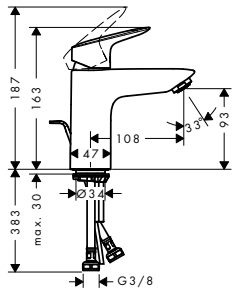


### Páková umyvadlová baterie 100 LowFlow s odtokovou soupravou s táhlem

chrom — 71104000 — 118,50

AirPower · EcoSmart · Comfort Zone

- obsahuje: páková umyvadlová baterie, odtoková souprava
- ComfortZone 100
- výtok 108 mm
- druh proudu: normální proud
- maximální průtok při 0,3 MPa: 3,5 l / min
- keramická kartuše
- nastavitelné omezení teploty
- vhodné pro průtokový ohřívač
- odtoková souprava s táhlem G 1¼
- materiál odtokové soupravy: syntetika
- způsob připojení: převlečné matky G ⅜
- rozměr přívodů: DN15

**alternativní velikosti:**

- Páková umyvadlová baterie 100 s odtokovou soupravou Push-Open — chrom — 71107000 — 118,50
- Páková umyvadlová baterie 100 s kovovou odtokovou soupravou s táhlem — chrom — 71171000 — 131,30

## Umyvadlo - Focus Care



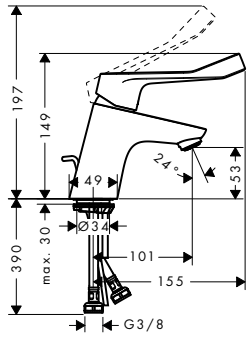


### Páková umyvadlová baterie 70 s prodlouženou rukojetí a odtokovou soupravou s táhlem

chrom — 31910000 — 139,00

EcoSmart · Comfort Zone

- obsahuje: páková umyvadlová baterie, odtoková souprava
- ComfortZone 70
- větší písmo pro větší přehlednost
- uživatelsky optimalizovaná délka rukojeti
- výtok 101 mm
- druh proudu: laminární proud
- maximální průtok při 0,3 MPa: 5 l / min
- keramická kartuše
- nastavitelné omezení teploty
- vhodné pro průtokový ohřívač
- odtoková souprava s táhlem G 1¼
- materiál odtokové soupravy: kov
- způsob připojení: převlečné matky G ⅜
- rozměr přívodů: DN15

**alternativní velikosti:**

- Páková umyvadlová baterie 70 s prodlouženou rukojetí, bez odtokové soupravy — chrom — 31914000 — 132,00



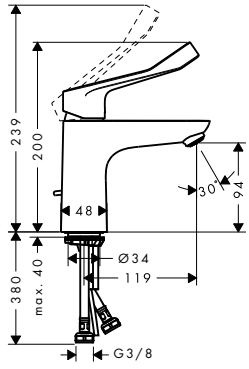


### Páková umyvadlová baterie 100 s prodlouženou rukojetí a odtokovou soupravou s táhlem

chrom — 31911000 — 170,60

EcoSmart · Comfort Zone

- obsahuje: páková umyvadlová baterie, odtoková souprava
- ComfortZone 100
- větší písmo pro větší přehlednost
- uživatelsky optimalizovaná délka rukojeti
- výtok 119 mm
- druh proudu: laminární proud
- maximální průtok při 0,3 MPa: 5 l / min
- keramická kartuše
- nastavitelné omezení teploty
- vhodné pro průtokový ohřívač
- odtoková souprava s táhlem G 1¼
- materiál odtokové soupravy: kov
- způsob připojení: převlečné matky G ⅜
- rozměr přívodů: DN15

**alternativní velikosti:**

- Páková umyvadlová baterie 100 s prodlouženou rukojetí, bez odtokové soupravy — chrom — 31915000 — 163,00



Míry na rozměrových náčrtech jsou v mm.

| | Povrch. úprava | Obj.č. | EUR |
|---|---|---|---|



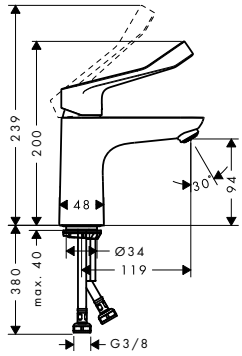


## Páková umyvadlová baterie 100 CoolStart s prodlouženou rukojetí, bez odtokové soupravy

chrom | 31917000 | 163,00

EcoSmart | Comfort Zone | CoolStart

- ComfortZone 100
- větší písmo pro větší přehlednost
- uživatelsky optimalizovaná délka rukojeti
- výtok 119 mm
- druh proudu: laminární proud
- maximální průtok při 0,3 MPa: 5 l / min
- keramická kartuše
- nastavitelné omezení teploty
- vhodné pro průtokový ohřívač
- způsob připojení: převlečné matky G ⅜
- rozměr přívodů: DN15
- studená voda v poloze uprostřed



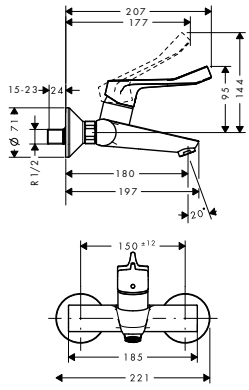


## Páková umyvadlová baterie na stěnu, s prodlouženou rukojetí

chrom | 31913000 | 177,80

EcoSmart

- větší písmo pro větší přehlednost
- uživatelsky optimalizovaná délka rukojeti
- výtok 180 mm
- rozteč středů: 150 mm ± 12 mm
- druh proudu: laminární proud
- maximální průtok při 0,3 MPa: 5 l / min
- keramická kartuše
- nastavitelné omezení teploty
- s odhlučněním
- vhodné pro průtokový ohřívač
- způsob připojení: etážky
- rozměr přívodů: DN15

### Sprcha - Focus Care



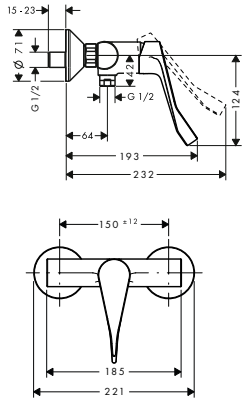


## Páková sprchová baterie na stěnu s prodlouženou rukojetí

chrom | 31916000 | 143,30

- větší písmo pro větší přehlednost
- uživatelsky optimalizovaná délka rukojeti
- 1 spotřebič
- způsob připojení: etážky
- rozteč středů: 150 mm ± 12 mm
- maximální průtok při 0,3 MPa: 34 l / min
- keramická kartuše
- nastavitelné omezení teploty
- zpětný ventil
- s odhlučněním
- připojení hadice DN15
- rozměr přívodů: DN15

Míry na rozměrových náčrtech jsou v mm.

## Unica Comfort sprchové sady

| | Povrch. úprava | Obj.č. | EUR |
|---|---|---|---|

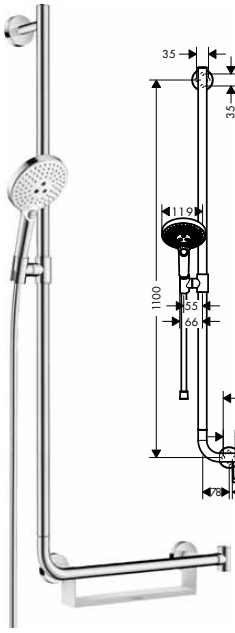

### Sprchová sada 120 3jet se sprchovou tyčí 110 cm levá verze

chrom | 26324000 | 463,70

Select | AirPower | Quick Clean | XXL Performance

- obsahuje: ruční sprcha, sprchová tyč, polička, sprchová hadice, jezdec
- velikost sprchové hlavice: 125 mm
- druh proudu: RainAir, Rain, Whirl
- pohodlné přepínání tlačítkem Select
- polička z plastu, povrchová úprava bílá
- polička se dá při čištění sejmout
- úhel sklonu měnitelný o 90°, jezdec je možno natočit vlevo a vpravo, nahoru a dolů
- maximální průtok při 0,3 MPa: 15 l / min
- min. průtokový tlak: 0,1 MPa
- otočný spoj zabraňuje zapletení hadice
- upevnění na stěnu: upevnění šrouby
- kovové opěrky na stěnu
- tyč na stěnu lze použít i jako madlo – nosnost 200 kg
- délka tyče: 1100 mm
- průměr tyče: 25 mm
- profil tyče: kulatý
- Držák sprchy může být odstraněn
- kovový držák ruční sprchy

**obsah balení:**
- ruční sprcha 120 3jet (# 26530000)
- sprchová tyč Comfort 110 cm levá verze (# 26403400)
- sprchová hadice 160 cm (# 28276000)

**varianty velikosti k dispozici:**

| | | | |
|---|---|---|---|
| – sprchová sada 120 3jet se sprchovou tyčí 110 cm pravá verze | chrom | 26326000 | 463,70 |

**volitelné doplňky:**

| | | | |
|---|---|---|---|
| – opěrka pod nohy Comfort | chrom | 26329000 | 172,30 |

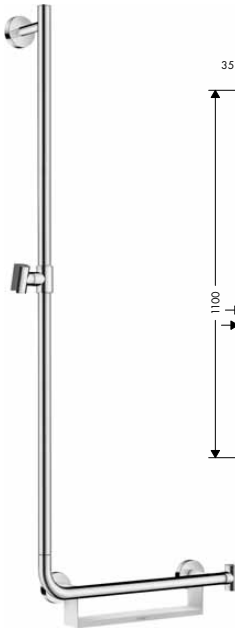

### Sprchová tyč Comfort 110 cm levá verze

bílá/chrom | 26403400 | 357,60

- obsahuje: sprchová tyč, polička, jezdec
- s plynule nastavitelnou výškou
- Držák sprchy může být odstraněn
- úhel sklonu měnitelný o 90°, jezdec je možno natočit vlevo a vpravo, nahoru a dolů
- polička z plastu, povrchová úprava bílá, polička se dá při čištění sejmout
- profil tyče: kulatý
- průměr tyče: 25 mm
- kovový držák ruční sprchy
- kovové opěrky na stěnu

**alternativní velikosti:**

| | | | |
|---|---|---|---|
| – sprchová tyč Comfort 110 cm pravá verze | bílá/chrom | 26404400 | 357,60 |

**volitelné doplňky:**

| | | | |
|---|---|---|---|
| – opěrka pod nohy Comfort | chrom | 26329000 | 172,30 |



Míry na rozměrových náčrtech jsou v mm.

| | Povrch. úprava | Obj.č. | EUR |
|---|---|---|---|



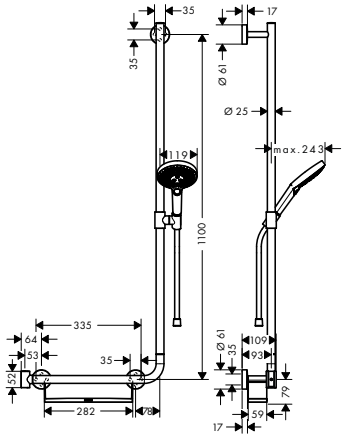


## Sprchová sada 120 3jet se sprchovou tyčí 110 cm pravá verze

chrom 26326000 463,70

Select · AirPower · Quick Clean · XXL Performance

- obsahuje: ruční sprcha, sprchová tyč, polička, sprchová hadice, jezdec
- velikost sprchové hlavice: 125 mm
- druh proudu: RainAir, Rain, Whirl
- pohodlné přepínání tlačítkem Select
- polička z plastu, povrchová úprava bílá
- polička se dá při čištění sejmout
- úhel sklonu měnitelný o 90°, jezdec je možno natočit vlevo a vpravo, nahoru a dolů
- maximální průtok při 0,3 MPa: 15 l / min
- min. průtokový tlak: 0,1 MPa
- otočný spoj zabraňuje zapletení hadice
- upevnění na stěnu: upevnění šrouby
- kovové opěrky na stěnu
- tyč na stěnu lze použít i jako madlo – nosnost 200 kg
- délka tyče: 1100 mm
- průměr tyče: 25 mm
- profil tyče: kulatý
- Držák sprchy může být odstraněn
- kovový držák ruční sprchy

**obsah balení:**
- sprchová tyč Comfort 110 cm pravá verze (# 26404400)
- ruční sprcha 120 3jet (# 26530000)
- sprchová hadice 160 cm (# 28276000)

**varianty velikosti k dispozici:**
- sprchová sada 120 3jet se sprchovou tyčí 110 cm levá verze — chrom — 26324000 — 463,70

**volitelné doplňky:**
- opěrka pod nohy Comfort — chrom — 26329000 — 172,30



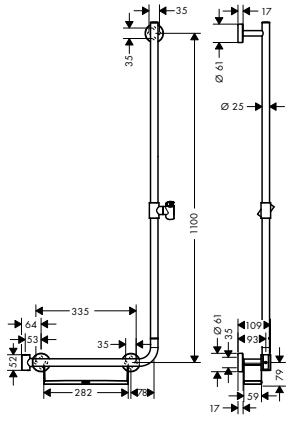


## Sprchová tyč Comfort 110 cm pravá verze

bílá/chrom 26404400 357,60

- obsahuje: sprchová tyč, polička, jezdec
- s plynule nastavitelnou výškou
- Držák sprchy může být odstraněn
- úhel sklonu měnitelný o 90°, jezdec je možno natočit vlevo a vpravo, nahoru a dolů
- polička se dá při čištění sejmout
- profil tyče: kulatý
- průměr tyče: 25 mm
- kovový držák ruční sprchy
- držák sprchy s aretací
- kovové opěrky na stěnu

**alternativní velikosti:**
- sprchová tyč Comfort 110 cm levá verze — bílá/chrom — 26403400 — 357,60

**volitelné doplňky:**
- opěrka pod nohy Comfort — chrom — 26329000 — 172,30

Míry na rozměrových náčrtech jsou v mm.

| | Povrch. úprava | Obj.č. | EUR |
|---|---|---|---|



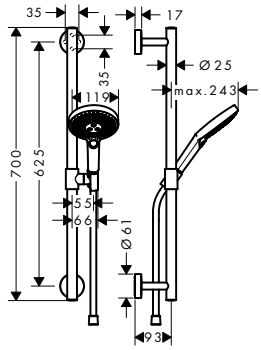


## Sprchová sada 120 3jet se sprchovou tyčí 65 cm

chrom 26320000 317,90

- obsahuje: ruční sprcha, sprchová tyč, sprchová hadice, jezdec
- velikost sprchové hlavice: 125 mm
- druh proudu: Rain, RainAir, Whirl
- pohodlné přepínání tlačítkem Select
- úhel sklonu měnitelný o 90°, jezdec je možno natočit vlevo a vpravo, nahoru a dolů
- maximální průtok při 0,3 MPa: 15 l / min
- min. průtokový tlak: 0,1 MPa
- otočný spoj zabraňuje zapletení hadice
- upevnění na stěnu: upevnění šrouby
- kovové opěrky na stěnu
- tyč na stěnu lze použít i jako madlo – nosnost 200 kg
- délka tyče: 700 mm
- průměr tyče: 25 mm
- profil tyče: kulatý
- kovový držák ruční sprchy

**obsah balení:**
- ruční sprcha 120 3jet (# 26530000)
- sprchová tyč Comfort 65 cm (# 26401000)
- sprchová hadice 160 cm (# 28276000)

**varianty velikosti k dispozici:**

| | | | |
|---|---|---|---|
| - sprchová sada 120 3jet se sprchovou tyčí 90 cm | chrom | 26322000 | 331,20 |
| | bílá/chrom | 26322400 | 331,20 |
| - sprchová sada 120 3jet EcoSmart 9 l / min se sprchovou tyčí 90 cm | chrom | 26323000 | 331,20 |

**volitelné doplňky:**

| | | | |
|---|---|---|---|
| - madlo Comfort s poličkou a sprchovým držákem | bílá/chrom | 26328400 | 167,90 |
| - opěrka pod nohy Comfort | chrom | 26329000 | 172,30 |



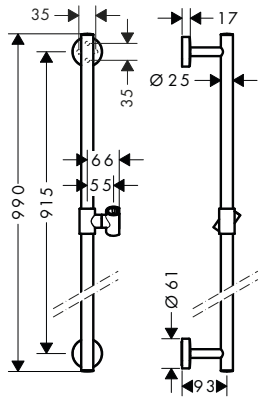


## Sprchová tyč Comfort 90 cm

chrom 26402000 225,20

- obsahuje: sprchová tyč, jezdec
- s plynule nastavitelnou výškou
- úhel sklonu měnitelný o 90°, jezdec je možno natočit vlevo a vpravo, nahoru a dolů
- profil tyče: kulatý
- průměr tyče: 25 mm
- kovový držák ruční sprchy
- kovové opěrky na stěnu

**varianty velikosti k dispozici:**

| | | | |
|---|---|---|---|
| - sprchová tyč Comfort 65 cm | chrom | 26401000 | 212,00 |

**volitelné doplňky:**

| | | | |
|---|---|---|---|
| - madlo Comfort s poličkou a sprchovým držákem | bílá/chrom | 26328400 | 167,90 |
| - opěrka pod nohy Comfort | chrom | 26329000 | 172,30 |



Míry na rozměrových náčrtech jsou v mm.

## Unica Comfort, madlo



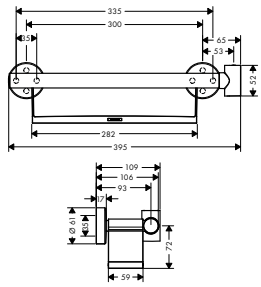


| | Povrch. úprava | Obj.č. | EUR |
|---|---|---|---|
| **Madlo Comfort s poličkou a sprchovým držákem**<br>– obsahuje: madlo, odkládací polička, sprchový držák<br>– Bezpečnost je kontrolována a výroba je sledována firmou TÜV SÜD Product Service GmbH<br>– Držák sprchy je možno namontovat z obou stran<br>– Držák sprchy může být odstraněn<br>– polička z plastu, povrchová úprava bílá<br>– polička se dá při čištění sejmout<br>– pevná poloha<br>– pro hadice s kónickou matkou<br>– průměr tyče rukojeti: 25 mm<br>– mosaz | bílá/chrom | 26328400 | 167,90 |
| **volitelné doplňky:** | | | |
| – opěrka pod nohy Comfort | chrom | 26329000 | 172,30 |

## Unica Comfort opěrka pod nohy



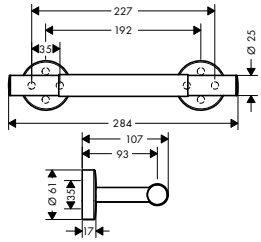


| | | | |
|---|---|---|---|
| **Opěrka pod nohy Comfort**<br>– Bezpečnost je kontrolována a výroba je sledována firmou TÜV SÜD Product Service GmbH<br>– Protiskluzová opěrka nohy<br>– kov | chrom | 26329000 | 172,30 |

## Termostaty



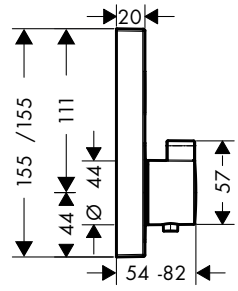


**Montáž výrobku zdarma**
viz informace iClub – str. 0.0

| | | | |
|---|---|---|---|
| **Termostat pod omítku pro 1 spotřebič**<br>– 1 spotřebič<br>– pohodlné zapnutí a vypnutí spotřebiče tlačítkem Select<br>– maximální průtok při 0,3 MPa: 26,7 l / min<br>– termostatická kartuše, ventil Select Start/Stop pro ovládání spotřebičů<br>– bezpečnostní pojistka při 40°C<br>– nastavitelné omezení teploty<br>– způsob připojení: základní těleso<br>– minimální provozní tlak: 0,1 MPa<br>– maximální provozní tlak: 1,0 MPa<br>– termostat je dodáván s tlačítkem zapnout/vypnout | chrom | 15762000 | 677,80 |
| **k instalaci nutné:** | | | |
| – Základní těleso iBox universal | | 01800180 | 147,00 |
| **volitelné doplňky:** | | | |
| – Prodlužovací rozeta | chrom | 13593000 | 52,70 |
| – Prodloužení základního tělesa iBox universal 25 mm | | 13595000 | 56,80 |

Míry na rozměrových náčrtech jsou v mm.

| | Povrch. úprava | Obj.č. | EUR |
|---|---|---|---|
| **Základní těleso iBox universal** | | 01800180 | 147,00 |
| – vhodné pro všechny vrchní sady sprchových a vanových baterií nebo termostatů pod omítku<br>– závit přívodu Rp ¾<br>– rotačně symetrická instalace<br>– s odhlučněním<br>– rozměr přívodů: DN20 | | | |
| **alternativní velikosti:** | | | |
| – Základní těleso iBox universal s uzavírací jednotkou | | 01850180 | 200,60 |
| **volitelné doplňky:** | | | |
| – Prodloužení základního tělesa iBox universal 25 mm | | 13595000 | 56,80 |
| – Sada montážních lišt pro iBox universal | | 96615000 | 40,30 |
| – Redukční spojka pro iBox universal | | 97759000 | 12,40 |

## Ruční sprchy 6 l/ min

| | | | |
|---|---|---|---|
| **Ruční sprcha Vario Green 6 l / min** | bílá/chrom | 26336400 | 26,40 |
| – velikost sprchové hlavice: 100 mm<br>– druh proudu: Rain, IntenseRain<br>– přepínání druhů proudu otočením disku vodních paprsků<br>– plastový disk vodních paprsků se snadným čištěním<br>– maximální průtok při 0,3 MPa: 5,7 l / min<br>– min. průtokový tlak: 0,1 MPa<br>– s vnitřním vedením vody<br>– proplachovatelný filtr nečistot<br>– závit přívodu G ½<br>– rozměr přívodů: DN15<br>– vhodné pro průtokový ohřívač | | | |
| **EcoSmart verze k dispozici:** | | | |
| – ruční sprcha Vario EcoSmart 9 l / min | bílá/chrom | 26332400 | 26,40 |

| | | | |
|---|---|---|---|
| **Ruční sprcha 1jet Green 6 l / min** | bílá/chrom | 26334400 | 23,90 |
| – velikost sprchové hlavice: 100 mm<br>– druh proudu: Rain<br>– plastový disk vodních paprsků se snadným čištěním<br>– maximální průtok při 0,3 MPa: 5,7 l / min<br>– min. průtokový tlak: 0,1 MPa<br>– s vnitřním vedením vody<br>– proplachovatelný filtr nečistot<br>– závit přívodu G ½<br>– rozměr přívodů: DN15<br>– vhodné pro průtokový ohřívač | | | |



Míry na rozměrových náčrtech jsou v mm.

| | Povrch. úprava | Obj.č. | EUR |
|---|---|---|---|
|  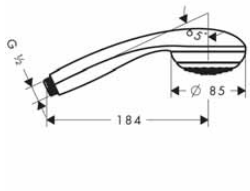  | chrom | 28561000 | 33,40 |

## Ruční sprcha Mono Green 6 l / min

- velikost sprchové hlavice: 85 mm
- druh proudu: normální proud
- šedý sprchový díl
- maximální průtok při 0,3 MPa: 6 l / min
- min. průtokový tlak: 0,1 MPa
- s vnitřním vedením vody
- proplachovatelný filtr nečistot
- závit přívodu G ½
- rozměr přívodů: DN15

**Doplňky**

| | | | |
|---|---|---|---|
|  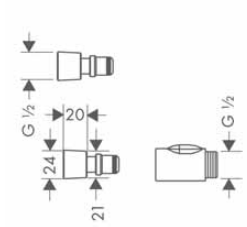  | černá | 28346000 | 13,90 |

## Rychlospojka

- umožňuje rychlou a snadnou záměnu ručních sprch
- materiál: plast
- rozměr přívodů DN15

Míry na rozměrových náčrtech jsou v mm.



Technická specifikace výrobků a měrné jednotky mohou být změněny.

# Doplňky




| | | | | | |
|---|---|---|---|---|---|
| XtraStoris | strana 516 |  | Rainfinity | strana 519 |  |
| Logis | strana 519 |  | AddStoris | strana 522 |  |
| Unica Comfort doplňky | strana 528 |  | Logis Universal | strana 529 |  |
| WallStoris | strana 533 |  | RainScent | strana 541 |  |

## XtraStoris Original

| | | Povrch. úprava | Obj.č. | EUR |
|---|---|---|---|---|
| NOVÉ | **Výklenek do stěny včetně rámu 300/300/100**<br>– obsahuje: výklenek do stěny spojený s rámem, instalační sada, těsnicí sada<br>– hloubka zabudování: 100 mm<br>– způsob použití: novostavba, renovace<br>– snadno čistitelný povrch<br>– speciálně k použití ve vlhkém prostředí<br>– typ stěny: suchá výstavba, zděná konstrukce<br>– materiál instalační sady: polystyrén (PS)<br>– druh materiálu výklenku do stěny: nerezová ocel 304 (1.4301)<br>– povrch výklenku do stěny je nerezový s práškovým lakováním<br>– rozměry výklenku do stěny: 300 x 300 x 100 mm (V x Š x H)<br>– požadované rozměry pro instalační sadu: 313 x 325 x 100 mm (V x Š x H) | matná černá<br>matná bílá<br>vzhled nerezové oceli | 56061670<br>56061700<br>56061800 | 441,60<br>441,60<br>441,60 |
| | **varianty velikosti k dispozici:** | | | |
| NOVÉ | – Výklenek do stěny včetně rámu 300/150/100 | matná černá<br>matná bílá<br>vzhled nerezové oceli | 56057670<br>56057700<br>56057800 | 388,80<br>388,80<br>388,80 |
| NOVÉ | – Výklenek do stěny včetně rámu 300/600/100 | matná černá<br>matná bílá<br>vzhled nerezové oceli | 56064670<br>56064700<br>56064800 | 566,30<br>566,30<br>566,30 |
| NOVÉ | – Výklenek do stěny včetně rámu 300/900/100 | matná černá<br>matná bílá<br>vzhled nerezové oceli | 56067670<br>56067700<br>56067800 | 679,80<br>679,80<br>679,80 |



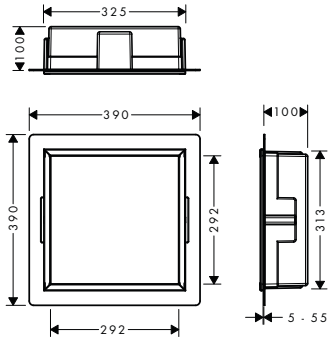


## XtraStoris Minimalistic

| | | Povrch. úprava | Obj.č. | EUR |
|---|---|---|---|---|
| NOVÉ | **Výklenek do stěny bez rámu 300/300/100**<br>– obsahuje: výklenek do stěny bez orámování, instalační sada, těsnicí sada<br>– hloubka zabudování: 100 mm<br>– způsob použití: novostavba, renovace<br>– variabilní hloubka instalace<br>– snadno čistitelný povrch<br>– v rovině s obklady nebo jako designový prvek vyčnívající až 55 mm<br>– bezrámový design<br>– speciálně k použití ve vlhkém prostředí<br>– možnost přizpůsobení tloušťce obkladu<br>– typ stěny: zděná konstrukce, suchá výstavba<br>– materiál instalační sady: polystyrén (PS)<br>– druh materiálu výklenku do stěny: nerezová ocel 304 (1.4301)<br>– rozměry výklenku do stěny: 300 x 300 x 100 mm (V x Š x H)<br>– požadované rozměry pro instalační sadu: 313 x 325 x 100 mm (V x Š x H) | matná černá<br>matná bílá<br>kartáčovaná nerezová ocel | 56073670<br>56073700<br>56073800 | 385,40<br>385,40<br>385,40 |
| | **varianty velikosti k dispozici:** | | | |
| NOVÉ | – Výklenek do stěny bez rámu 300/150/100 | matná černá<br>matná bílá<br>kartáčovaná nerezová ocel | 56070670<br>56070700<br>56070800 | 333,70<br>333,70<br>333,70 |
| NOVÉ | – Výklenek do stěny bez rámu 300/150/140 | matná černá<br>matná bílá<br>kartáčovaná nerezová ocel | 56076670<br>56076700<br>56076800 | 351,70<br>351,70<br>351,70 |
| NOVÉ | – Výklenek do stěny bez rámu 300/300/140 | matná černá<br>matná bílá<br>kartáčovaná nerezová ocel | 56079670<br>56079700<br>56079800 | 407,90<br>407,90<br>407,90 |



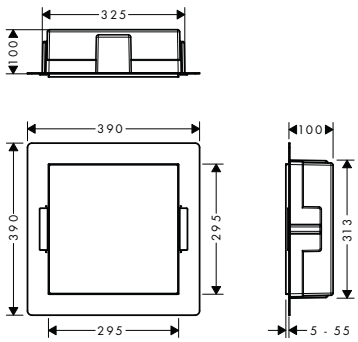


Míry na rozměrových náčrtech jsou v mm.

## XtraStoris Rock

NOVÉ



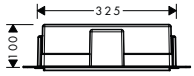


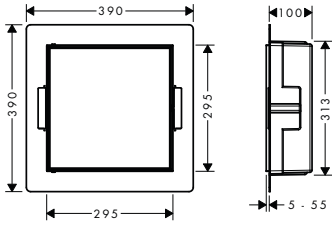


| | | Povrch. úprava | Obj.č. | EUR |
|---|---|---|---|---|
| | **Výklenek do stěny s dvířky pro obklady 300/300/100**<br>– obsahuje: výklenek do stěny s dvířky pro obklady, instalační sada, těsnicí sada<br>– dvířka „push-open" k překrytí obklady<br>– max. tloušťka obkladů dvířek: 12 mm<br>– hloubka zabudování: 100 mm<br>– způsob použití: novostavba, renovace<br>– variabilní hloubka instalace<br>– snadno čistitelný povrch<br>– speciálně k použití ve vlhkém prostředí<br>– možnost přizpůsobení tloušťce obkladu<br>– typ stěny: zděná konstrukce, suchá výstavba<br>– materiál instalační sady: polystyrén (PS)<br>– druh materiálu výklenku do stěny: nerezová ocel 304 (1.4301)<br>– rozměry výklenku do stěny: 300 x 300 x 100 mm (V x Š x H)<br>– požadované rozměry pro instalační sadu: 313 x 325 x 100 mm (V x Š x H) | matná černá<br>matná bílá<br>kartáčovaná nerezová ocel | 56085670<br>56085700<br>56085800 | 478,70<br>478,70<br>478,70 |
| | **varianty velikosti k dispozici:** | | | |
| NOVÉ | – Výklenek do stěny s dvířky pro obklady 300/150/100 | matná černá<br>matná bílá<br>kartáčovaná nerezová ocel | 56082670<br>56082700<br>56082800 | 425,90<br>425,90<br>425,90 |
| NOVÉ | – Výklenek do stěny s dvířky pro obklady 300/150/140 | matná černá<br>matná bílá<br>kartáčovaná nerezová ocel | 56088670<br>56088700<br>56088800 | 448,30<br>448,30<br>448,30 |
| NOVÉ | – Výklenek do stěny s dvířky pro obklady 300/300/140 | matná černá<br>matná bílá<br>kartáčovaná nerezová ocel | 56091670<br>56091700<br>56091800 | 504,50<br>504,50<br>504,50 |

## XtraStoris Individual

NOVÉ



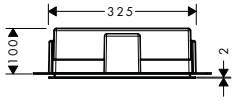


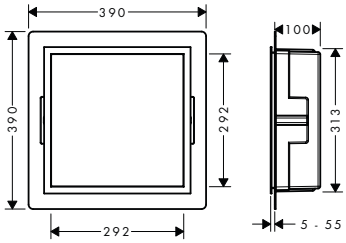


| | | Povrch. úprava | Obj.č. | EUR |
|---|---|---|---|---|
| | **Výklenek do stěny kartáčovaná nerezová ocel, s designovým rámem 300/300/100**<br>– obsahuje: výklenek do stěny s designovým rámem, instalační sada, těsnicí sada<br>– povrchová úprava tělesa: kartáčovaná nerezová ocel<br>– hloubka zabudování: 100 mm<br>– způsob použití: novostavba, renovace<br>– snadno čistitelný povrch<br>– speciálně k použití ve vlhkém prostředí<br>– typ stěny: zděná konstrukce, suchá výstavba<br>– materiál instalační sady: polystyrén (PS)<br>– druh materiálu výklenku do stěny: nerezová ocel 304 (1.4301)<br>– rozměry výklenku do stěny: 300 x 300 x 100 mm (V x Š x H)<br>– požadované rozměry pro instalační sadu: 313 x 325 x 100 mm (V x Š x H) | kartáčovaný bronz<br>kartáčovaný černý chrom<br>matná černá<br>matná bílá<br>kartáčovaná nerezová ocel<br>leštěný vzhled zlata | 56097140<br>56097340<br>56097670<br>56097700<br>56097800<br>56097990 | 536,00<br>536,00<br>525,80<br>525,80<br>485,40<br>536,00 |
| | **varianty velikosti k dispozici:** | | | |
| NOVÉ | – Výklenek do stěny kartáčovaná nerezová ocel, s designovým rámem300/150/100 | kartáčovaný bronz<br>kartáčovaný černý chrom<br>matná černá<br>matná bílá<br>kartáčovaná nerezová ocel<br>leštěný vzhled zlata | 56094140<br>56094340<br>56094670<br>56094700<br>56094800<br>56094990 | 474,20<br>474,20<br>464,10<br>464,10<br>427,00<br>474,20 |



Míry na rozměrových náčrtech jsou v mm.

Technická specifikace výrobků a měrné jednotky mohou být změněny.

| | Povrch. úprava | Obj.č. | EUR |
|---|---|---|---|
| **NOVÉ** | | | |
|  | | | |
| 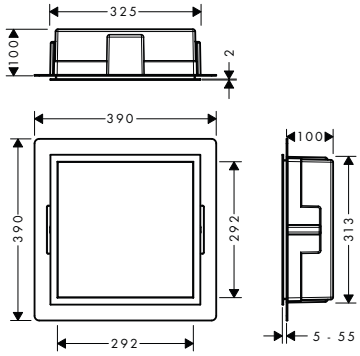 | | | |
| **Výklenek do stěny matná černá, s designovým rámem 300/300/100**<br>– obsahuje: výklenek do stěny s designovým rámem, instalační sada, těsnicí sada<br>– povrchová úprava tělesa: matná černá<br>– hloubka zabudování: 100 mm<br>– způsob použití: novostavba, renovace<br>– snadno čistitelný povrch<br>– speciálně k použití ve vlhkém prostředí<br>– typ stěny: zděná konstrukce, suchá výstavba<br>– materiál instalační sady: polystyrén (PS)<br>– druh materiálu výklenku do stěny: nerezová ocel 304 (1.4301)<br>– rozměry výklenku do stěny: 300 x 300 x 100 mm (V x Š x H)<br>– požadované rozměry pro instalační sadu: 313 x 325 x 100 mm (V x Š x H) | kartáčovaný bronz | 56098140 | 536,00 |
| | kartáčovaný černý chrom | 56098340 | 536,00 |
| | matná černá | 56098670 | 525,80 |
| | matná bílá | 56098700 | 525,80 |
| | kartáčovaná nerezová ocel | 56098800 | 485,40 |
| | leštěný vzhled zlata | 56098990 | 536,00 |
| | | | Water Damage Protection |
| **varianty velikosti k dispozici:** | | | |
| **NOVÉ** – Výklenek do stěny matná černá, s designovým rámem 300/150/100 | kartáčovaný bronz | 56095140 | 474,20 |
| | kartáčovaný černý chrom | 56095340 | 474,20 |
| | matná černá | 56095670 | 464,10 |
| | matná bílá | 56095700 | 464,10 |
| | kartáčovaná nerezová ocel | 56095800 | 427,00 |
| | leštěný vzhled zlata | 56095990 | 474,20 |
| **NOVÉ** | | | |
|  | | | |
| 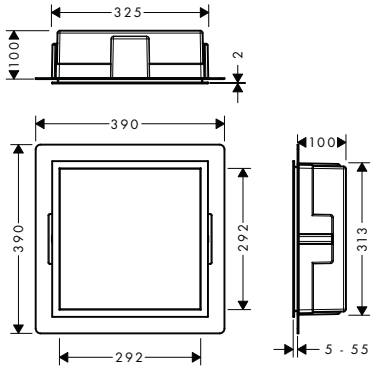 | | | |
| **Výklenek do stěny matná bílá, s designovým rámem 300/300/100**<br>– obsahuje: výklenek do stěny s designovým rámem, instalační sada, těsnicí sada<br>– povrchová úprava tělesa: matná bílá<br>– hloubka zabudování: 100 mm<br>– způsob použití: novostavba, renovace<br>– snadno čistitelný povrch<br>– speciálně k použití ve vlhkém prostředí<br>– typ stěny: zděná konstrukce, suchá výstavba<br>– materiál instalační sady: polystyrén (PS)<br>– druh materiálu výklenku do stěny: nerezová ocel 304 (1.4301)<br>– rozměry výklenku do stěny: 300 x 300 x 100 mm (V x Š x H)<br>– požadované rozměry pro instalační sadu: 313 x 325 x 100 mm (V x Š x H) | kartáčovaný bronz | 56099140 | 536,00 |
| | kartáčovaný černý chrom | 56099340 | 536,00 |
| | matná černá | 56099670 | 525,80 |
| | matná bílá | 56099700 | 525,80 |
| | kartáčovaná nerezová ocel | 56099800 | 485,40 |
| | leštěný vzhled zlata | 56099990 | 536,00 |
| | | | Water Damage Protection |
| **varianty velikosti k dispozici:** | | | |
| **NOVÉ** – Výklenek do stěny matná bílá, s designovým rámem 300/150/100 | kartáčovaný bronz | 56096140 | 474,20 |
| | kartáčovaný černý chrom | 56096340 | 474,20 |
| | matná černá | 56096670 | 464,10 |
| | matná bílá | 56096700 | 464,10 |
| | kartáčovaná nerezová ocel | 56096800 | 427,00 |
| | leštěný vzhled zlata | 56096990 | 474,20 |

Míry na rozměrových náčrtech jsou v mm.

| | | Povrch. úprava | Obj.č. | EUR |
|---|---|---|---|---|
| **XtraStoris Safe** | | | | |
| NOVÉ  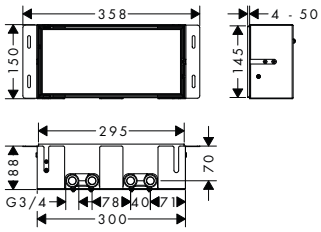 | Výklenek do stěny s dvířky pro obklady a zabudovanými uzavíracími ventily 150/300/100<br>– obsahuje: výklenek do stěny s dvířky pro obklady, uzavírací ventil, instalační sada, těsnicí sada<br>– dvířka „push-open" k překrytí obklady<br>– max. tloušťka obkladů dvířek: 12 mm<br>– hloubka zabudování: 90 mm<br>– způsob použití: novostavba, renovace<br>– snadno čistitelný povrch<br>– typ stěny: zděná konstrukce, suchá výstavba<br>– materiál instalační sady: polystyrén (PS)<br>– druh materiálu výklenku do stěny: nerezová ocel 304 (1.4301)<br>– povrch výklenku do stěny je nerezový s práškovým lakováním<br>– rozměry výklenku do stěny: 150 x 300 x 100 mm (V x Š x H)<br>– požadované rozměry pro instalační sadu: 150 x 358 x 92 mm (V x Š x H) | vzhled nerezové oceli | 56100800 | 393,30 |
| **Rainfinity** | | | | |
|   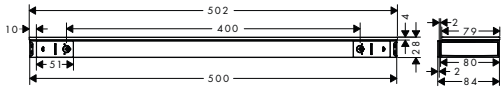 | Polička 500<br>– instalace na stěnu<br>– materiál rámu: mosaz<br>– materiál poličky: bezpečnostní sklo<br>– délka: 500 mm<br>– s materiálem pro montáž<br>– skryté upevnění<br>– rozteč vrtání: 400 mm<br>– průměr vrtaných otvorů: 6 mm<br>– povrchová úprava u poličky v barevné variantě -000 = zrcadlové sklo | chrom<br>matná bílá | 26844000<br>26844700 | 304,70<br>395,90 |
| **Logis** | | | | |
|  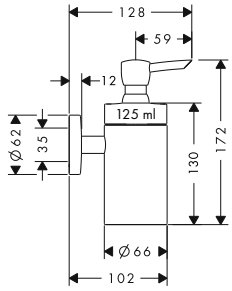 | Dávkovač tekutého mýdla<br>– instalace na stěnu<br>– množství náplně 125 ml<br>– dávkování po 1,5 ml<br>– s materiálem pro montáž<br>– skryté upevnění<br>– rozteč vrtání: 35 mm<br>– průměr vrtaných otvorů: 6 mm | chrom<br>kartáčovaný nikl | 40514000<br>40514820 | 137,50<br>206,10 |
|  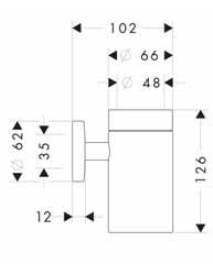 | Nádobka pro ústní hygienu<br>– instalace na stěnu<br>– materiál držáku: kov<br>– s materiálem pro montáž<br>– skryté upevnění<br>– rozteč vrtání: 35 mm<br>– průměr vrtaných otvorů: 6 mm | chrom<br>kartáčovaný nikl | 40518000<br>40518820 | 86,30<br>129,50 |

Míry na rozměrových náčrtech jsou v mm.

Technická specifikace výrobků a měrné jednotky mohou být změněny.

| | Povrch. úprava | Obj.č. | EUR |
|---|---|---|---|
| **Miska na mýdlo**<br>– instalace na stěnu<br>– materiál držáku: kov<br>– s materiálem pro montáž<br>– skryté upevnění<br>– rozteč vrtání: 35 mm<br>– průměr vrtaných otvorů: 6 mm | chrom<br>kartáčovaný nikl | 40515000<br>40515820 | 86,30<br>129,50 |
| **Jednoduchý háček**<br>– instalace na stěnu<br>– materiál: mosaz<br>– materiál držáku: kov<br>– s materiálem pro montáž<br>– skryté upevnění<br>– průměr vrtaných otvorů: 6 mm | chrom<br>kartáčovaný nikl | 40511000<br>40511820 | 20,80<br>31,10 |
| **Držák na ručník, dvouramenný**<br>– instalace na stěnu<br>– materiál: mosaz<br>– materiál držáku: kov<br>– otočné<br>– délka: 445 mm<br>– s materiálem pro montáž<br>– skryté upevnění<br>– rozteč vrtání: 35 mm<br>– průměr vrtaných otvorů: 6 mm | chrom<br>kartáčovaný nikl | 40512000<br>40512820 | 103,10<br>154,70 |
| **Madlo**<br>– instalace na stěnu<br>– materiál: kov<br>– materiál držáku: kov<br>– délka: 466 mm<br>– s materiálem pro montáž<br>– skryté upevnění<br>– rozteč vrtání: 335 mm<br>– průměr vrtaných otvorů: 6 mm<br>– Bezpečnost je kontrolována a výroba je sledována firmou TÜV SÜD Product Service GmbH | chrom<br>kartáčovaný nikl | 40513000<br>40513820 | 103,10<br>154,70 |
| **Držák na osušku**<br>– instalace na stěnu<br>– materiál: mosaz<br>– materiál držáku: kov<br>– pevně na místě<br>– délka: 763 mm<br>– s materiálem pro montáž<br>– skryté upevnění<br>– rozteč vrtání: 600 mm<br>– průměr vrtaných otvorů: 6 mm | chrom<br>kartáčovaný nikl | 40516000<br>40516820 | 120,40<br>180,60 |

Míry na rozměrových náčrtech jsou v mm.



Technická specifikace výrobků a měrné jednotky mohou být změněny.

| | Povrch. úprava | Obj.č. | EUR |
|---|---|---|---|
| **Držák na toaletní papír s krytem**<br>– instalace na stěnu<br>– materiál: mosaz<br>– materiál držáku: kov<br>– s materiálem pro montáž<br>– skryté upevnění<br>– rozteč vrtání: 35 mm<br>– průměr vrtaných otvorů: 6 mm | chrom<br>kartáčovaný nikl | 40523000<br>40523820 | 86,30<br>129,50 |
| **Držák na toaletní papír bez krytu**<br>– instalace na stěnu<br>– materiál: mosaz<br>– materiál držáku: kov<br>– s materiálem pro montáž<br>– skryté upevnění<br>– rozteč vrtání: 35 mm<br>– průměr vrtaných otvorů: 6 mm | chrom<br>kartáčovaný nikl | 40526000<br>40526820 | 68,90<br>103,30 |
| **WC kartáč s nádobkou, montáž na stěnu**<br>– instalace na stěnu<br>– materiál: mosaz<br>– s oddělitelným obalem nádobky<br>– s materiálem pro montáž<br>– skryté upevnění<br>– rozteč vrtání 35 mm<br>– průměr vrtaných otvorů: 6 mm | chrom<br>kartáčovaný nikl | 40522000<br>40522820 | 154,70<br>232,10 |
| **volitelné doplňky:**<br>– Náhradní WC kartáč bez držátka<br>– Náhradní WC kartáč bez držátka | černá<br>bílá | 40068000<br>40088000 | 19,80<br>19,80 |
| **Držák na rezervní toaletní papír**<br>– instalace na stěnu<br>– materiál: mosaz<br>– s materiálem pro montáž<br>– skryté upevnění<br>– rozteč vrtání: 35 mm<br>– průměr vrtaných otvorů: 6 mm<br>– pro náhradní role | chrom<br>kartáčovaný nikl | 40517000<br>40517820 | 68,90<br>103,30 |
| **Náhradní WC kartáč s držátkem** | chrom | 40089000 | 62,30 |

Míry na rozměrových náčrtech jsou v mm.

Technická specifikace výrobků a měrné jednotky mohou být změněny.

| | | Povrch. úprava | Obj.č. | EUR |
|---|---|---|---|---|
|  | Náhradní WC kartáč bez držátka | bílá | 40088000 | 19,80 |
|  | Náhradní WC kartáč bez držátka | černá | 40068000 | 19,80 |

## AddStoris

NOVÉ



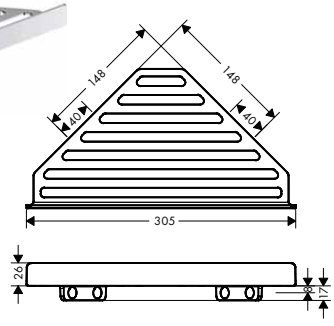


| | | | |
|---|---|---|---|
| Košík do rohu<br>– instalace na stěnu<br>– materiál držáku: kov<br>– s materiálem pro montáž<br>– skryté upevnění<br>– rozteč vrtání: 40 mm<br>– průměr vrtaných otvorů: 6 mm<br>– současně lze použít i jako poličku | chrom | 41741000 | 41,40 |
| | kartáčovaný bronz | 41741140 | 61,90 |
| | kartáčovaný černý | 41741340 | 66,10 |
| | chrom matná černá | 41741670 | 57,80 |
| | matná bílá | 41741700 | 57,80 |
| | leštěný vzhled zlata | 41741990 | 61,90 |

NOVÉ



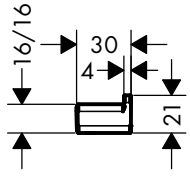


| | | | |
|---|---|---|---|
| Jednoduchý háček<br>– instalace na stěnu<br>– materiál: kov<br>– materiál držáku: kov<br>– s materiálem pro montáž<br>– skryté upevnění<br>– průměr vrtaných otvorů: 6 mm | chrom | 41742000 | 10,40 |
| | kartáčovaný bronz | 41742140 | 15,60 |
| | kartáčovaný černý | 41742340 | 16,60 |
| | chrom matná černá | 41742670 | 14,50 |
| | matná bílá | 41742700 | 14,50 |
| | leštěný vzhled zlata | 41742990 | 15,60 |

NOVÉ



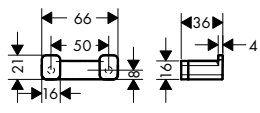


| | | | |
|---|---|---|---|
| Dvojitý háček<br>– instalace na stěnu<br>– materiál: kov<br>– materiál držáku: kov<br>– s materiálem pro montáž<br>– skryté upevnění<br>– rozteč vrtání: 50 mm<br>– průměr vrtaných otvorů: 6 mm | chrom | 41755000 | 21,90 |
| | kartáčovaný bronz | 41755140 | 32,70 |
| | kartáčovaný černý | 41755340 | 34,90 |
| | chrom matná černá | 41755670 | 30,50 |
| | matná bílá | 41755700 | 30,50 |
| | leštěný vzhled zlata | 41755990 | 32,70 |

Míry na rozměrových náčrtech jsou v mm.

| | Povrch. úprava | Obj.č. | EUR |
|---|---|---|---|
| **Držák na osušku** | | | |
| – instalace na stěnu<br>– materiál: kov<br>– materiál držáku: kov<br>– délka: 648 mm<br>– s materiálem pro montáž<br>– skryté upevnění<br>– rozteč vrtání: 626 mm<br>– průměr vrtaných otvorů: 6 mm | chrom | 41747000 | 57,40 |
| | kartáčovaný bronz | 41747140 | 86,00 |
| | kartáčovaný černý chrom | 41747340 | 91,60 |
| | matná černá | 41747670 | 80,20 |
| | matná bílá | 41747700 | 80,20 |
| | leštěný vzhled zlata | 41747990 | 86,00 |
| **Držák na osušku dvojitý** | | | |
| – instalace na stěnu<br>– materiál: kov<br>– materiál držáku: kov<br>– délka: 648 mm<br>– s materiálem pro montáž<br>– skryté upevnění<br>– rozteč vrtání: 626 mm<br>– průměr vrtaných otvorů: 6 mm | chrom | 41743000 | 76,90 |
| | kartáčovaný bronz | 41743140 | 115,20 |
| | kartáčovaný černý chrom | 41743340 | 122,80 |
| | matná černá | 41743670 | 107,50 |
| | matná bílá | 41743700 | 107,50 |
| | leštěný vzhled zlata | 41743990 | 115,20 |
| **Polička na ručníky s držákem ručníku** | | | |
| – instalace na stěnu<br>– materiál: kov<br>– materiál držáku: plast<br>– délka: 648 mm<br>– s materiálem pro montáž<br>– skryté upevnění<br>– rozteč vrtání: 626 mm<br>– průměr vrtaných otvorů: 6 mm | chrom | 41751000 | 160,40 |
| | kartáčovaný bronz | 41751140 | 240,50 |
| | kartáčovaný černý chrom | 41751340 | 256,60 |
| | matná černá | 41751670 | 224,40 |
| | matná bílá | 41751700 | 224,40 |
| | leštěný vzhled zlata | 41751990 | 240,50 |
| **Věšák na ručník dvouramenný** | | | |
| – instalace na stěnu<br>– materiál: kov<br>– materiál držáku: plast<br>– pevně na místě<br>– délka: 445 mm<br>– s materiálem pro montáž<br>– skryté upevnění<br>– rozteč vrtání: 26 mm<br>– průměr vrtaných otvorů: 6 mm | chrom | 41770000 | 57,40 |
| | kartáčovaný bronz | 41770140 | 86,00 |
| | kartáčovaný černý chrom | 41770340 | 91,60 |
| | matná černá | 41770670 | 80,20 |
| | matná bílá | 41770700 | 80,20 |
| | leštěný vzhled zlata | 41770990 | 86,00 |

Míry na rozměrových náčrtech jsou v mm.

Technická specifikace výrobků a měrné jednotky mohou být změněny.

| | Povrch. úprava | Obj.č. | EUR |
|---|---|---|---|
| **Kruh na ručník** | | | |
| NOVÉ | chrom | 41754000 | 35,60 |
|  | kartáčovaný bronz | 41754140 | 53,30 |
| 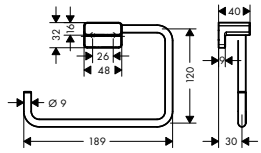 | kartáčovaný černý chrom | 41754340 | 56,90 |
| – instalace na stěnu | matná černá | 41754670 | 49,80 |
| – materiál: kov | matná bílá | 41754700 | 49,80 |
| – otočné | leštěný vzhled zlata | 41754990 | 53,30 |
| – s materiálem pro montáž | | | |
| – skryté upevnění | | | |
| – rozteč vrtání: 26 mm | | | |
| – průměr vrtaných otvorů: 6 mm | | | |
| DESIGN AWARD 2021 reddot winner 2021 | | | |
| **Madlo dveří sprchy** | | | |
| NOVÉ | chrom | 41759000 | 76,90 |
|  | kartáčovaný bronz | 41759140 | 115,20 |
| 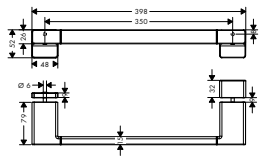 | kartáčovaný černý chrom | 41759340 | 122,80 |
| – instalace na stěnu | matná černá | 41759670 | 107,50 |
| – materiál: kov | matná bílá | 41759700 | 107,50 |
| – materiál držáku: kov | leštěný vzhled zlata | 41759990 | 115,20 |
| – pevně na místě | | | |
| – délka: 398 mm | | | |
| – s materiálem pro montáž | | | |
| – tloušťka skla: 6 - 12 mm | | | |
| – skryté upevnění | | | |
| – rozteč vrtání: 350 mm | | | |
| – průměr vrtaných otvorů: 6 mm | | | |
| – současně lze použít i jako držák na osušku | | | |
| DESIGN AWARD 2021 reddot winner 2021 | | | |
| **Madlo** | | | |
| NOVÉ | chrom | 41744000 | 57,40 |
|  | kartáčovaný bronz | 41744140 | 86,00 |
| 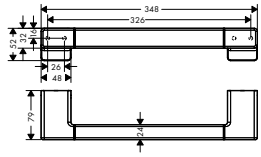 | kartáčovaný černý chrom | 41744340 | 91,60 |
| – instalace na stěnu | matná černá | 41744670 | 80,20 |
| – materiál: kov | matná bílá | 41744700 | 80,20 |
| – délka: 348 mm | leštěný vzhled zlata | 41744990 | 86,00 |
| – s materiálem pro montáž | | | |
| – skryté upevnění | | | |
| – rozteč vrtání: 326 mm | | | |
| – průměr vrtaných otvorů: 6 mm | | | |
| – Bezpečnost je kontrolována a výroba je sledována firmou TÜV SÜD Product Service GmbH | | | |
| DESIGN AWARD 2021 reddot winner 2021 | | | |
| **Držák na toaletní papír bez krytky** | | | |
| NOVÉ | chrom | 41771000 | 40,20 |
|  | kartáčovaný bronz | 41771140 | 60,20 |
| 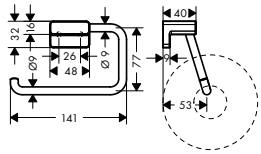 | kartáčovaný černý chrom | 41771340 | 64,20 |
| – instalace na stěnu | matná černá | 41771670 | 56,10 |
| – materiál: kov | matná bílá | 41771700 | 56,10 |
| – s materiálem pro montáž | leštěný vzhled zlata | 41771990 | 60,20 |
| – skryté upevnění | | | |
| – rozteč vrtání: 26 mm | | | |
| – průměr vrtaných otvorů: 6 mm | | | |
| DESIGN AWARD 2021 reddot winner 2021 | | | |

Míry na rozměrových náčrtech jsou v mm.

| | Povrch. úprava | Obj.č. | EUR |
|---|---|---|---|
| **Držák na toaletní papír s poličkou** | | | |
| NOVÉ | chrom | 41772000 | 48,20 |
|  | kartáčovaný bronz | 41772140 | 72,30 |
| 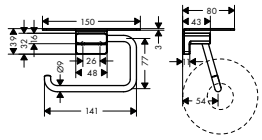 | kartáčovaný černý chrom | 41772340 | 77,10 |
|  | matná černá | 41772670 | 67,40 |
| | matná bílá | 41772700 | 67,40 |
| | leštěný vzhled zlata | 41772990 | 72,30 |
| – instalace na stěnu<br>– materiál: kov<br>– s materiálem pro montáž<br>– skryté upevnění<br>– rozteč vrtání: 26 mm<br>– průměr vrtaných otvorů: 6 mm | | | |
| **Držák na toaletní papír s krytkou** | | | |
| NOVÉ | chrom | 41753000 | 56,10 |
|  | kartáčovaný bronz | 41753140 | 84,30 |
| 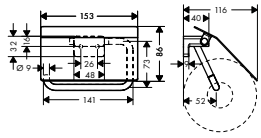 | kartáčovaný černý chrom | 41753340 | 89,80 |
| | matná černá | 41753670 | 78,60 |
| | matná bílá | 41753700 | 78,60 |
| | leštěný vzhled zlata | 41753990 | 84,30 |
| – instalace na stěnu<br>– materiál: kov<br>– s materiálem pro montáž<br>– skryté upevnění<br>– rozteč vrtání: 26 mm<br>– průměr vrtaných otvorů: 6 mm | | | |
| **Držák na toaletní papír dvojitý** | | | |
| NOVÉ | chrom | 41748000 | 35,60 |
|  | kartáčovaný bronz | 41748140 | 53,30 |
| 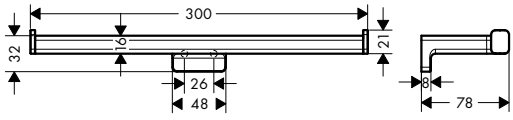 | kartáčovaný černý chrom | 41748340 | 56,90 |
| | matná černá | 41748670 | 49,80 |
| | matná bílá | 41748700 | 49,80 |
| | leštěný vzhled zlata | 41748990 | 53,30 |
| – instalace na stěnu<br>– materiál: kov<br>– s materiálem pro montáž<br>– skryté upevnění<br>– rozteč vrtání: 26 mm<br>– průměr vrtaných otvorů: 6 mm<br>– na 2 role papíru | | | |
| **Držák na rezervní toaletní papír** | | | |
| NOVÉ | chrom | 41756000 | 35,60 |
|  | kartáčovaný bronz | 41756140 | 53,30 |
| 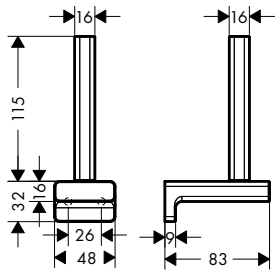 | kartáčovaný černý chrom | 41756340 | 56,90 |
| | matná černá | 41756670 | 49,80 |
| | matná bílá | 41756700 | 49,80 |
| | leštěný vzhled zlata | 41756990 | 53,30 |
| – instalace na stěnu<br>– materiál: kov<br>– s materiálem pro montáž<br>– skryté upevnění<br>– rozteč vrtání: 26 mm<br>– průměr vrtaných otvorů: 6 mm | | | |

Míry na rozměrových náčrtech jsou v mm.

Technická specifikace výrobků a měrné jednotky mohou být změněny.

| | Povrch. úprava | Obj.č. | EUR |
|---|---|---|---|

NOVÉ



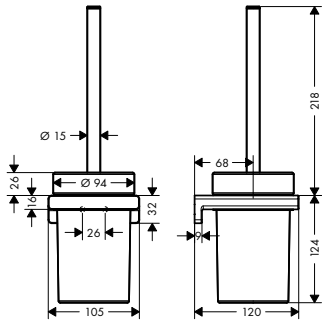


DESIGN AWARD 2021

reddot winner 2021

## Držák na WC kartáč nástěnný

- instalace na stěnu
- materiál: kov
- s oddělitelným obalem nádobky
- s materiálem pro montáž
- skryté upevnění
- rozteč vrtání 26 mm
- průměr vrtaných otvorů: 6 mm

| | | |
|---|---|---|
| chrom | 41752000 | 50,40 |
| kartáčovaný bronz | 41752140 | 75,70 |
| kartáčovaný černý chrom | 41752340 | 80,60 |
| matná černá | 41752670 | 70,70 |
| matná bílá | 41752700 | 70,70 |
| leštěný vzhled zlata | 41752990 | 75,70 |

**volitelné doplňky:**

- Náhradní WC kartáč s držátkem

| | | |
|---|---|---|
| chrom | 93286000 | 31,20 |

NOVÉ



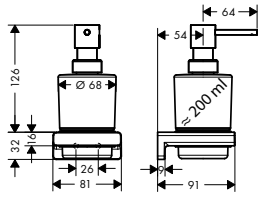


DESIGN AWARD 2021

reddot winner 2021

## Dávkovač tekutého mýdla

- instalace na stěnu
- množství náplně 200 ml
- dávkování po 2 ml
- s materiálem pro montáž
- skryté upevnění
- rozteč vrtání: 26 mm
- průměr vrtaných otvorů: 6 mm

| | | |
|---|---|---|
| chrom | 41745000 | 50,40 |
| kartáčovaný bronz | 41745140 | 75,70 |
| kartáčovaný černý chrom | 41745340 | 80,60 |
| matná černá | 41745670 | 70,70 |
| matná bílá | 41745700 | 70,70 |
| leštěný vzhled zlata | 41745990 | 75,70 |

NOVÉ



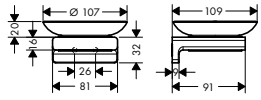


DESIGN AWARD 2021

reddot winner 2021

## Miska na mýdlo

- instalace na stěnu
- obalu nádobky: keramika
- materiál držáku: kov
- s materiálem pro montáž
- skryté upevnění
- rozteč vrtání: 26 mm
- průměr vrtaných otvorů: 6 mm

| | | |
|---|---|---|
| chrom | 41746000 | 35,60 |
| kartáčovaný bronz | 41746140 | 53,30 |
| kartáčovaný černý chrom | 41746340 | 56,90 |
| matná černá | 41746670 | 49,80 |
| matná bílá | 41746700 | 49,80 |
| leštěný vzhled zlata | 41746990 | 53,30 |

NOVÉ



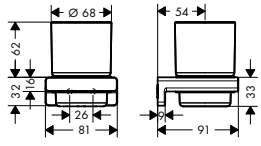


DESIGN AWARD 2021

reddot winner 2021

## Nádobka na ústní hygienu

- instalace na stěnu
- materiál držáku: kov
- s materiálem pro montáž
- skryté upevnění
- rozteč vrtání: 26 mm
- průměr vrtaných otvorů: 6 mm

| | | |
|---|---|---|
| chrom | 41749000 | 35,60 |
| kartáčovaný bronz | 41749140 | 53,30 |
| kartáčovaný černý chrom | 41749340 | 56,90 |
| matná černá | 41749670 | 49,80 |
| matná bílá | 41749700 | 49,80 |
| leštěný vzhled zlata | 41749990 | 53,30 |

Míry na rozměrových náčrtech jsou v mm.

## Zásobník na hygienické sáčky

NOVÉ



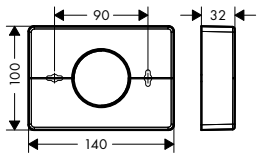


DESIGN AWARD 2021
reddot winner 2021

- instalace na stěnu
- lepený spoj, upevnění šrouby
- materiál: plast
- vhodné pro: na trhu obvyklé krabice hygienických sáčků
- snadné sejmutí víčka pro bezproblémové plnění
- s materiálem pro montáž
- skryté upevnění
- rozteč vrtání: 90 mm
- průměr vrtaných otvorů: 6 mm
- možná je vodorovná nebo svislá instalace

| Povrch. úprava | Obj.č. | EUR |
|---|---|---|
| chrom | 41773000 | 25,30 |
| kartáčovaný bronz | 41773140 | 37,80 |
| kartáčovaný černý chrom | 41773340 | 40,40 |
| matná černá | 41773670 | 35,40 |
| matná bílá | 41773700 | 35,40 |
| leštěný vzhled zlata | 41773990 | 37,80 |

## Zásobník na kosmetické kapesníčky

NOVÉ



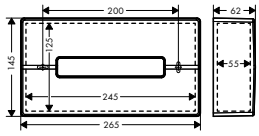


DESIGN AWARD 2021
reddot winner 2021

- instalace na stěnu
- lepený spoj, upevnění šrouby
- materiál: plast
- vhodné pro na trhu obvyklé krabice na kapesníčky
- snadné sejmutí víčka pro bezproblémové plnění
- s materiálem pro montáž
- skryté upevnění
- rozteč vrtání 200 mm
- průměr vrtaných otvorů: 6 mm
- možná je vodorovná nebo svislá instalace

| | | |
|---|---|---|
| chrom | 41774000 | 55,00 |
| kartáčovaný bronz | 41774140 | 82,50 |
| kartáčovaný černý chrom | 41774340 | 88,10 |
| matná černá | 41774670 | 77,10 |
| matná bílá | 41774700 | 77,10 |
| leštěný vzhled zlata | 41774990 | 82,50 |

## Odpadkový koš nášlapný

NOVÉ



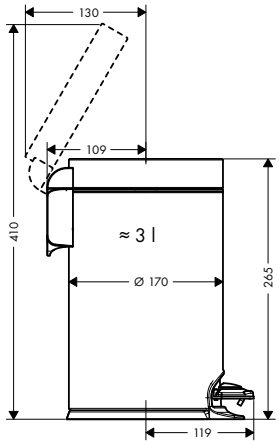


DESIGN AWARD 2021
reddot winner 2021

- volně stojící
- materiál: kov
- obalu nádobky: plast
- objem: 3 l
- s oddělitelným obalem nádobky
- funkce softclose zaručuje tiché zavření víka

| | | |
|---|---|---|
| chrom | 41775000 | 55,00 |
| matná černá | 41775670 | 77,10 |
| matná bílá | 41775700 | 77,10 |



Míry na rozměrových náčrtech jsou v mm.

| | Povrch. úprava | Obj.č. | EUR |
|---|---|---|---|
| **Kosmetické zrcadlo s LED osvětlením** | chrom | 41790000 | 175,20 |
| | kartáčovaný bronz | 41790140 | 262,80 |
| | kartáčovaný černý chrom | 41790340 | 280,40 |
| | matná černá | 41790670 | 245,40 |
| | matná bílá | 41790700 | 245,40 |
| | leštěný vzhled zlata | 41790990 | 262,80 |

NOVÉ

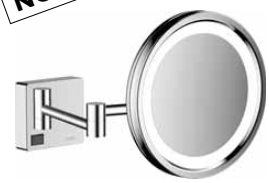

reddot winner 2021

- instalace na stěnu
- pro instalaci je nutné použít přístrojovou krabici
- materiál: zrcadlové sklo
- materiál rámu: kov
- naklápěcí
- otočné
- zvětšení: 3-krát
- s osvětlením
- světelný zdroj: max. 2 W (21 x 0,08 W / LED)
- vstupní napětí: 100 - 240 V AC / 50/60 Hz
- výstupní napětí: 12 V - DC
- stupen krytí: IP20
- s materiálem pro montáž
- skryté upevnění
- rozteč vrtání: 48 mm
- průměr vrtaných otvorů: 6 mm
- certifikace TÜV

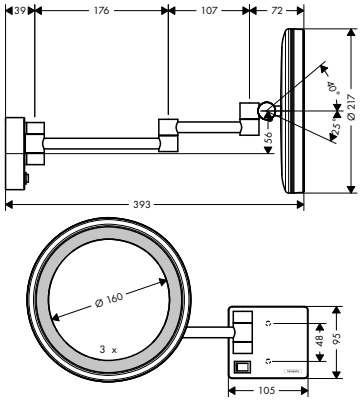


| | | | |
|---|---|---|---|
| **Kosmetické zrcadlo** | chrom | 41791000 | 86,00 |
| | kartáčovaný bronz | 41791140 | 167,60 |
| | kartáčovaný černý chrom | 41791340 | 178,70 |
| | matná černá | 41791670 | 120,30 |
| | matná bílá | 41791700 | 120,30 |
| | leštěný vzhled zlata | 41791990 | 167,60 |

NOVÉ



reddot winner 2021

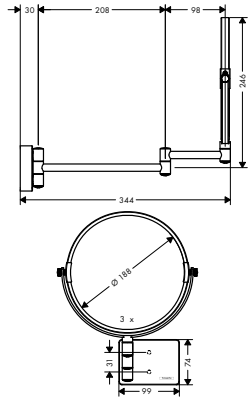


- instalace na stěnu
- materiál: zrcadlové sklo
- materiál rámu: kov
- naklápěcí
- otočné
- zvětšení: 1-krát, 3-krát
- s materiálem pro montáž
- skryté upevnění
- rozteč vrtání: 31 mm
- průměr vrtaných otvorů: 6 mm

## Unica Comfort, madlo



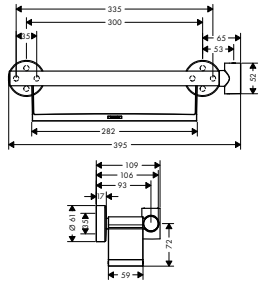


| | | | |
|---|---|---|---|
| **Madlo Comfort s poličkou a sprchovým držákem** | bílá/chrom | 26328400 | 167,90 |

- obsahuje: madlo, odkládací polička, sprchový držák
- Bezpečnost je kontrolována a výroba je sledována firmou TÜV SÜD Product Service GmbH
- Držák sprchy je možno namontovat z obou stran
- Držák sprchy může být odstraněn
- polička z plastu, povrchová úprava bílá
- polička se dá při čištění sejmout
- pevná poloha
- pro hadice s kónickou matkou
- průměr tyče rukojeti: 25 mm
- mosaz

**volitelné doplňky:**

| | | | |
|---|---|---|---|
| – opěrka pod nohy Comfort | chrom | 26329000 | 172,30 |

Míry na rozměrových náčrtech jsou v mm.

| | | Povrch. úprava | Obj.č. | EUR |
|---|---|---|---|---|
| **Unica Comfort opěrka pod nohy** | | | | |
|  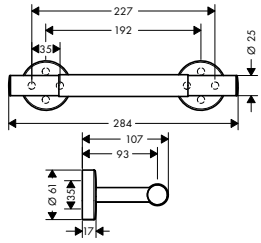  | Opěrka pod nohy Comfort<br>– Bezpečnost je kontrolována a výroba je sledována firmou TÜV SÜD Product Service GmbH<br>– Protiskluzová opěrka nohy<br>– kov | chrom | 26329000 | 172,30 |
| **Logis Universal** | | | | |
|  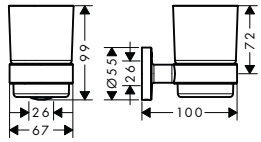  | Nádobka pro ústní hygienu<br>– instalace na stěnu<br>– materiál držáku: kov<br>– s materiálem pro montáž<br>– skryté upevnění<br>– rozteč vrtání: 26 mm<br>– průměr vrtaných otvorů: 6 mm | chrom | 41718000 | 31,20 |
|  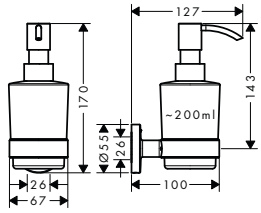  | Dávkovač tekutého mýdla<br>– instalace na stěnu<br>– množství náplně 200 ml<br>– dávkování po 2 ml<br>– s materiálem pro montáž<br>– skryté upevnění<br>– rozteč vrtání: 26 mm<br>– průměr vrtaných otvorů: 6 mm | chrom | 41714000 | 43,70 |
|  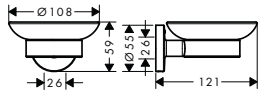  | Miska na mýdlo<br>– instalace na stěnu<br>– materiál držáku: kov<br>– s materiálem pro montáž<br>– skryté upevnění<br>– rozteč vrtání: 26 mm<br>– průměr vrtaných otvorů: 6 mm | chrom | 41715000 | 31,20 |
|  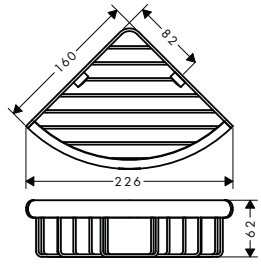  | Rohový košík<br>– instalace na stěnu<br>– materiál držáku: kov<br>– s materiálem pro montáž<br>– skryté upevnění<br>– průměr vrtaných otvorů: 6 mm | chrom | 41710000 | 31,20 |



Míry na rozměrových náčrtech jsou v mm.

| | | Povrch. úprava | Obj.č. | EUR |
|---|---|---|---|---|
| 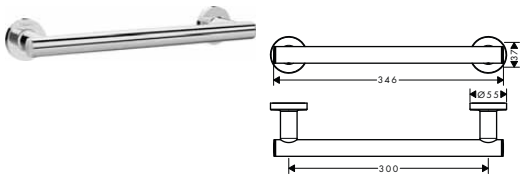 | **Madlo**<br>– instalace na stěnu<br>– materiál: mosaz<br>– materiál držáku: kov<br>– délka: 345 mm<br>– s materiálem pro montáž<br>– skryté upevnění<br>– rozteč vrtání: 300 mm<br>– průměr vrtaných otvorů: 6 mm<br>– Bezpečnost je kontrolována a výroba je sledována firmou TÜV SÜD Product Service GmbH | chrom | 41713000 | 50,00 |
| 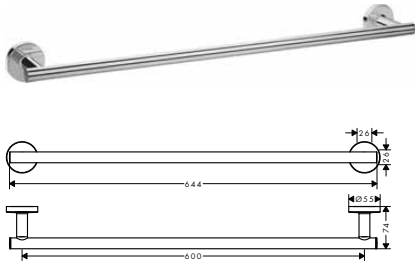 | **Držák na osušku**<br>– instalace na stěnu<br>– materiál: mosaz<br>– materiál držáku: kov<br>– délka: 644 mm<br>– s materiálem pro montáž<br>– skryté upevnění<br>– rozteč vrtání: 600 mm<br>– průměr vrtaných otvorů: 6 mm | chrom | 41716000 | 50,00 |
| 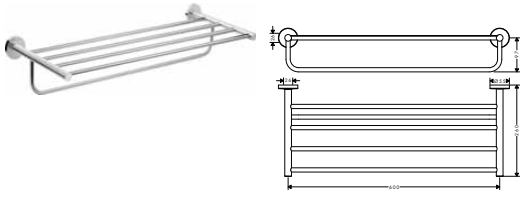 | **Polička na ručníky s držákem ručníku**<br>– instalace na stěnu<br>– materiál: mosaz<br>– materiál držáku: kov<br>– délka: 600 mm<br>– s materiálem pro montáž<br>– skryté upevnění<br>– rozteč vrtání: 600 mm<br>– průměr vrtaných otvorů: 6 mm | chrom | 41720000 | 87,40 |
| 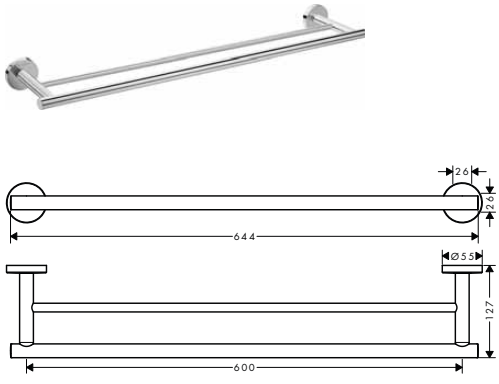 | **Držák na ručník, dvouramenný**<br>– instalace na stěnu<br>– materiál: mosaz<br>– materiál držáku: kov<br>– pevně na místě<br>– délka: 644 mm<br>– s materiálem pro montáž<br>– skryté upevnění<br>– rozteč vrtání: 600 mm<br>– průměr vrtaných otvorů: 6 mm | chrom | 41712000 | 62,40 |
| 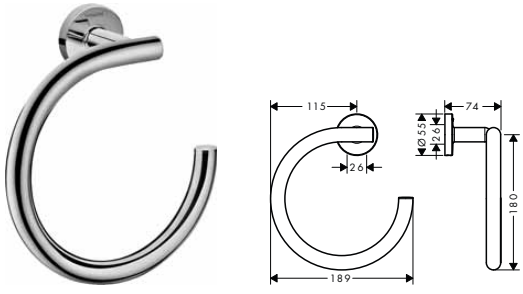 | **Kruh na ručník**<br>– instalace na stěnu<br>– materiál: mosaz<br>– materiál držáku: kov<br>– s materiálem pro montáž<br>– skryté upevnění<br>– rozteč vrtání: 26 mm<br>– průměr vrtaných otvorů: 6 mm | chrom | 41724000 | 31,20 |

Míry na rozměrových náčrtech jsou v mm.

| | Povrch. úprava | Obj.č. | EUR |
|---|---|---|---|
| **Jednoduchý háček**<br>– instalace na stěnu<br>– materiál: mosaz<br>– materiál držáku: kov<br>– s materiálem pro montáž<br>– skryté upevnění<br>– průměr vrtaných otvorů: 6 mm | chrom | 41711000 | 9,60 |
| **Dvojitý háček**<br>– instalace na stěnu<br>– materiál: mosaz<br>– materiál držáku: kov<br>– s materiálem pro montáž<br>– skryté upevnění<br>– rozteč vrtání: 26 mm<br>– průměr vrtaných otvorů: 6 mm | chrom | 41725000 | 18,90 |
| **Držák na toaletní papír s krytem**<br>– instalace na stěnu<br>– materiál: mosaz<br>– materiál držáku: kov<br>– s materiálem pro montáž<br>– skryté upevnění<br>– rozteč vrtání: 26 mm<br>– průměr vrtaných otvorů: 6 mm | chrom | 41723000 | 43,70 |
| **Držák na toaletní papír bez krytu**<br>– instalace na stěnu<br>– materiál: mosaz<br>– materiál držáku: kov<br>– s materiálem pro montáž<br>– skryté upevnění<br>– rozteč vrtání: 26 mm<br>– průměr vrtaných otvorů: 6 mm | chrom | 41726000 | 31,20 |
| **Držák na rezervní toaletní papír**<br>– instalace na stěnu<br>– materiál: mosaz<br>– s materiálem pro montáž<br>– skryté upevnění<br>– rozteč vrtání: 26 mm<br>– průměr vrtaných otvorů: 6 mm<br>– na 2 role papíru | chrom | 41717000 | 31,20 |

Míry na rozměrových náčrtech jsou v mm.

| | Povrch. úprava | Obj.č. | EUR |
|---|---|---|---|
| 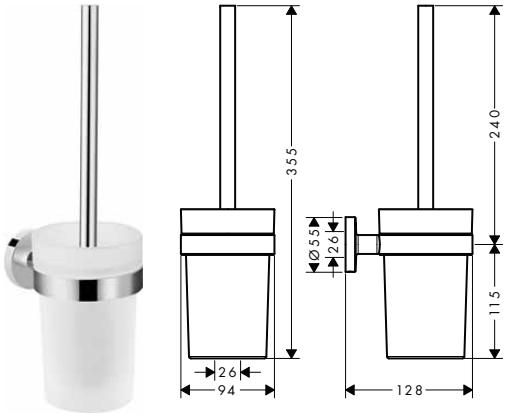 | | | |
| **WC kartáč s nádobkou, montáž na stěnu**<br>– instalace na stěnu<br>– materiál: mosaz<br>– s oddělitelným obalem nádobky<br>– s materiálem pro montáž<br>– skryté upevnění<br>– rozteč vrtání 26 mm<br>– průměr vrtaných otvorů: 6 mm | chrom | 41722000 | 43,70 |
| **volitelné doplňky:**<br>– Náhradní WC kartáč s držátkem | chrom | 93286000 | 31,20 |
| 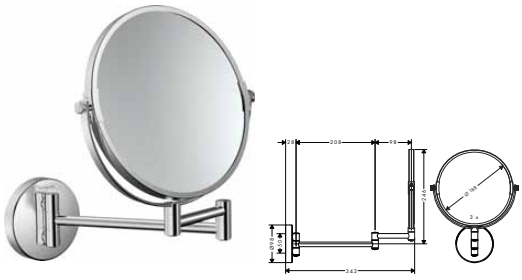 | | | |
| **Zrcadlo na holení**<br>– instalace na stěnu<br>– materiál: zrcadlové sklo<br>– materiál rámu: kov<br>– naklápěcí<br>– otočné<br>– zvětšení: 1-krát, 3-krát<br>– s materiálem pro montáž<br>– skryté upevnění<br>– rozteč vrtání: 50 mm<br>– průměr vrtaných otvorů: 6 mm | chrom | 73561000 | 74,80 |
|  | | | |
| **Sada koupelnových doplňků pětidílná**<br>– obsahuje: polička na ručníky s držáky ručníků, držák toaletního papíru, WC kartáč, dvojitý háček<br>– materiál: mosaz | chrom | 41728000 | 224,40 |
| **obsah balení:**<br>– Polička na ručníky s držákem ručníku (# 41720000)<br>– Držák na osušku (# 41716000)<br>– Dvojitý háček (# 41725000)<br>– WC kartáč s nádobkou, montáž na stěnu (# 41722000)<br>– Držák na toaletní papír s krytem (# 41723000) | | | |
|  | | | |
| **Sada koupelnových doplňků třídílná**<br>– obsahuje: dvouramenný držák na osušku, držák toaletního papíru, WC kartáč<br>– materiál: mosaz | chrom | 41727000 | 137,30 |
| **obsah balení:**<br>– Držák na ručník, dvouramenný (# 41712000)<br>– Držák na toaletní papír s krytem (# 41723000)<br>– WC kartáč s nádobkou, montáž na stěnu (# 41722000) | | | |

Míry na rozměrových náčrtech jsou v mm.



Technická specifikace výrobků a měrné jednotky mohou být změněny.

## WallStoris

| | | Povrch. úprava | Obj.č. | EUR |
|---|---|---|---|---|
| NOVÉ | **Nástěnná tyč 50 cm**<br>– obsahuje: montážní lišta, ozdobná lišta<br>– instalace na stěnu<br>– vhodné pro vodorovnou i svislou instalaci<br>– vhodné pro obklady, sklo, kov<br>– použití - přilepit nebo přivrtat<br>– včetně lepicí sady<br>– zatížitelnost: 6 kg<br>– materiál montážní lišty: kov<br>– materiál ozdobné lišty: plast<br>– délka: 500 mm<br>– skryté upevnění<br>– rozteč vrtání: 212 mm | matná černá<br>matná bílá | 27902670<br>27902700 | 28,00<br>28,00 |
| | **varianty velikosti k dispozici:** | | | |
| NOVÉ | – Nástěnná tyč 70 cm | matná černá<br>matná bílá | 27904670<br>27904700 | 33,60<br>33,60 |
| | **volitelné doplňky:** | | | |
| NOVÉ | – Montážní sada (3 vruty, 3 hmoždinky) | | 94268000 | 7,40 |



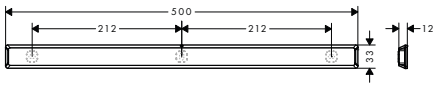


| | | Povrch. úprava | Obj.č. | EUR |
|---|---|---|---|---|
| NOVÉ | **Nástěnná tyč 70 cm**<br>– obsahuje: montážní lišta, ozdobná lišta<br>– instalace na stěnu<br>– vhodné pro vodorovnou i svislou instalaci<br>– vhodné pro obklady, sklo, kov<br>– použití - přilepit nebo přivrtat<br>– včetně lepicí sady<br>– zatížitelnost: 6 kg<br>– materiál montážní lišty: kov<br>– materiál ozdobné lišty: plast<br>– délka: 700 mm<br>– skryté upevnění<br>– rozteč vrtání: 312 mm | matná černá<br>matná bílá | 27904670<br>27904700 | 33,60<br>33,60 |
| | **varianty velikosti k dispozici:** | | | |
| NOVÉ | – Nástěnná tyč 50 cm | matná černá<br>matná bílá | 27902670<br>27902700 | 28,00<br>28,00 |
| | **volitelné doplňky:** | | | |
| NOVÉ | – Montážní sada (3 vruty, 3 hmoždinky) | | 94268000 | 7,40 |



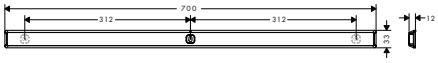


Míry na rozměrových náčrtech jsou v mm.

Technická specifikace výrobků a měrné jednotky mohou být změněny.

| | | Povrch. úprava | Obj.č. | EUR |
|---|---|---|---|---|
| NOVÉ | **Odkládací polička hluboká**<br>– materiál: probarvený plast<br>– mezera pro odtok vody<br>– rozměry: 250 x 71 mm<br>– doplňky lze nacvaknout na nástěnnou tyč<br>– lze použít pro uložení stěrky<br>– ideální pro uložení šamponu, sprchového gelu, holení<br>– odolává mytí v myčce nádobí, snadno se čistí | matná černá<br>matná bílá | 27912670<br>27912700 | 21,30<br>21,30 |
| | **k instalaci nutné (vyberte položku):** | | | |
| NOVÉ | – Nástěnná tyč 50 cm | matná černá<br>matná bílá | 27902670<br>27902700 | 28,00<br>28,00 |
| NOVÉ | – Nástěnná tyč 70 cm | matná černá<br>matná bílá | 27904670<br>27904700 | 33,60<br>33,60 |
| | **varianty velikosti k dispozici:** | | | |
| NOVÉ | – Odkládací polička | matná černá<br>matná bílá | 27913670<br>27913700 | 15,70<br>15,70 |
| | **volitelné doplňky:** | | | |
| NOVÉ | – Stěrka | matná černá<br>matná bílá | 27916670<br>27916700 | 12,30<br>12,30 |
| NOVÉ | – Víko pro odkládací poličku | matná černá<br>matná bílá | 27925670<br>27925700 | 10,60<br>10,60 |
| NOVÉ | **Odkládací polička**<br>– materiál: probarvený plast<br>– mezera pro odtok vody<br>– rozměry: 250 x 39 mm<br>– doplňky lze nacvaknout na nástěnnou tyč<br>– lze použít pro uložení stěrky<br>– ideální pro uložení šamponu, sprchového gelu, holení<br>– odolává mytí v myčce nádobí, snadno se čistí | matná černá<br>matná bílá | 27913670<br>27913700 | 15,70<br>15,70 |
| | **k instalaci nutné (vyberte položku):** | | | |
| NOVÉ | – Nástěnná tyč 50 cm | matná černá<br>matná bílá | 27902670<br>27902700 | 28,00<br>28,00 |
| NOVÉ | – Nástěnná tyč 70 cm | matná černá<br>matná bílá | 27904670<br>27904700 | 33,60<br>33,60 |
| | **varianty velikosti k dispozici:** | | | |
| NOVÉ | – Odkládací polička hluboká | matná černá<br>matná bílá | 27912670<br>27912700 | 21,30<br>21,30 |
| | **volitelné doplňky:** | | | |
| NOVÉ | – Stěrka | matná černá<br>matná bílá | 27916670<br>27916700 | 12,30<br>12,30 |
| NOVÉ | – Víko pro odkládací poličku | matná černá<br>matná bílá | 27925670<br>27925700 | 10,60<br>10,60 |

Míry na rozměrových náčrtech jsou v mm.



Technická specifikace výrobků a měrné jednotky mohou být změněny.

| | Povrch. úprava | Obj.č. | EUR |
|---|---|---|---|

NOVÉ



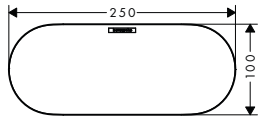


## Víko pro odkládací poličku

- materiál: probarvený plast
- uzavírá odkládací poličku
- poskytuje odkládací plochu
- odolává mytí v myčce nádobí, snadno se čistí
- délka: 250 mm

| | | | |
|---|---|---|---|
| | matná černá | 27925670 | 10,60 |
| | matná bílá | 27925700 | 10,60 |

**k instalaci nutné:**

NOVÉ
- Odkládací polička hluboká

| | | |
|---|---|---|
| matná černá | 27912670 | 21,30 |
| matná bílá | 27912700 | 21,30 |

NOVÉ
- Odkládací polička

| | | |
|---|---|---|
| matná černá | 27913670 | 15,70 |
| matná bílá | 27913700 | 15,70 |

DESIGN AWARD 2021 reddot winner 2021

NOVÉ



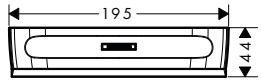


## Stěrka

- materiál: plast
- možnost ukládání do odkládací poličky
- vhodná pro sklo
- snadno se čistí
- ergonomický design
- rozměry: 195 x 44 mm

| | | | |
|---|---|---|---|
| | matná černá | 27916670 | 12,30 |
| | matná bílá | 27916700 | 12,30 |

**volitelné doplňky:**

NOVÉ
- Odkládací polička hluboká

| | | |
|---|---|---|
| matná černá | 27912670 | 21,30 |
| matná bílá | 27912700 | 21,30 |

NOVÉ
- Odkládací polička

| | | |
|---|---|---|
| matná černá | 27913670 | 15,70 |
| matná bílá | 27913700 | 15,70 |

DESIGN AWARD 2021 reddot winner 2021

NOVÉ



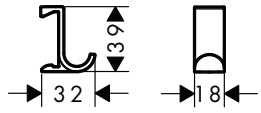


## Háček na ručník široký

- materiál: probarvený plast
- doplňky lze nacvaknout na nástěnnou tyč
- ideální pro zavěšení ručníků, mycích žínek, houbiček, oblečení
- odolává mytí v myčce nádobí, snadno se čistí
- balení: 2 kusy

| | | | |
|---|---|---|---|
| | matná černá | 27914670 | 6,70 |
| | matná bílá | 27914700 | 6,70 |

EasyClick

**k instalaci nutné (vyberte položku):**

NOVÉ
- Nástěnná tyč 50 cm

| | | |
|---|---|---|
| matná černá | 27902670 | 28,00 |
| matná bílá | 27902700 | 28,00 |

NOVÉ
- Nástěnná tyč 70 cm

| | | |
|---|---|---|
| matná černá | 27904670 | 33,60 |
| matná bílá | 27904700 | 33,60 |

**varianty velikosti k dispozici:**

NOVÉ
- Háček na ručník úzký

| | | |
|---|---|---|
| matná černá | 27929670 | 5,60 |
| matná bílá | 27929700 | 5,60 |

DESIGN AWARD 2021 reddot winner 2021



Míry na rozměrových náčrtech jsou v mm.

Technická specifikace výrobků a měrné jednotky mohou být změněny.

| | | Povrch. úprava | Obj.č. | EUR |
|---|---|---|---|---|
| NOVÉ | **Háček na ručník úzký**<br>– instalace na stěnu<br>– materiál: probarvený plast<br>– doplňky lze nacvaknout na nástěnnou tyč<br>– ideální pro zavěšení ručníků, mycích žínek, houbiček, oblečení<br>– odolává mytí v myčce nádobí, snadno se čistí<br>– balení: 2 kusy | matná černá<br>matná bílá | 27929670<br>27929700 | 5,60<br>5,60 |
| | **k instalaci nutné (vyberte položku):** | | | |
| NOVÉ | – Nástěnná tyč 50 cm | matná černá<br>matná bílá | 27902670<br>27902700 | 28,00<br>28,00 |
| NOVÉ | – Nástěnná tyč 70 cm | matná černá<br>matná bílá | 27904670<br>27904700 | 33,60<br>33,60 |
| | **varianty velikosti k dispozici:** | | | |
| NOVÉ | – Háček na ručník široký | matná černá<br>matná bílá | 27914670<br>27914700 | 6,70<br>6,70 |
| NOVÉ | **Polička**<br>– materiál poličky: probarvený plast<br>– rozměry: 200 x 169 mm<br>– doplňky lze nacvaknout na nástěnnou tyč<br>– ideální pro uložení holení, kalíšků, svíček<br>– odolává mytí v myčce nádobí, snadno se čistí | matná černá<br>matná bílá | 27915670<br>27915700 | 28,00<br>28,00 |
| | **k instalaci nutné (vyberte položku):** | | | |
| NOVÉ | – Nástěnná tyč 50 cm | matná černá<br>matná bílá | 27902670<br>27902700 | 28,00<br>28,00 |
| NOVÉ | – Nástěnná tyč 70 cm | matná černá<br>matná bílá | 27904670<br>27904700 | 33,60<br>33,60 |
| NOVÉ | **Kalíšek**<br>– obsahuje: kalíšek, dělicí stěna<br>– materiál: probarvený plast<br>– mezera pro odtok vody<br>– doplňky lze nacvaknout na nástěnnou tyč<br>– ideální pro uložení šamponu, holení, zubní pasty<br>– s dělicí stěnou, kterou lze přemisťovat nebo odstranit<br>– odolává mytí v myčce nádobí, snadno se čistí | matná černá<br>matná bílá | 27921670<br>27921700 | 21,30<br>21,30 |
| | **k instalaci nutné:** | | | |
| NOVÉ | – Nástěnná tyč 50 cm | matná černá<br>matná bílá | 27902670<br>27902700 | 28,00<br>28,00 |
| NOVÉ | – Nástěnná tyč 70 cm | matná černá<br>matná bílá | 27904670<br>27904700 | 33,60<br>33,60 |

Míry na rozměrových náčrtech jsou v mm.



Technická specifikace výrobků a měrné jednotky mohou být změněny.

| | Povrch. úprava | Obj.č. | EUR |
|---|---|---|---|

## Push jezdec

NOVÉ



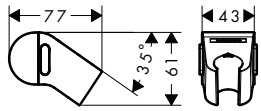


- materiál: plast
- pro sprchové hadice s kónickou matkou na obou koncích
- výškově nastavitelný držák ruční sprchy s jezdcem Push s aretací tlačítkem
- držákem ruční sprchy lze otáčet - lze použít pro svislé i vodorovné nástěnné tyče

Push slider

| | | | |
|---|---|---|---|
| | matná černá | 27917670 | 22,40 |
| | matná bílá | 27917700 | 22,40 |

**k instalaci nutné:**

NOVÉ
- Nástěnná tyč 50 cm

| | | |
|---|---|---|
| matná černá | 27902670 | 28,00 |
| matná bílá | 27902700 | 28,00 |

NOVÉ
- Nástěnná tyč 70 cm

| | | |
|---|---|---|
| matná černá | 27904670 | 33,60 |
| matná bílá | 27904700 | 33,60 |

DESIGN AWARD 2021 reddot winner 2021

## Věšák na ručník

NOVÉ

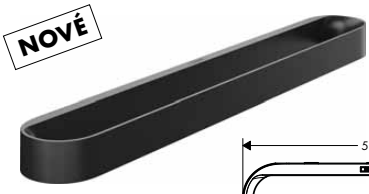

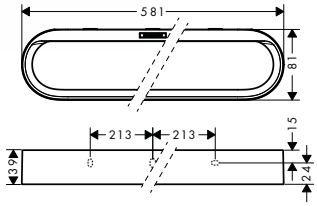


- obsahuje: ozdobná lišta, montážní lišta
- instalace na stěnu
- vhodné pro obklady, sklo, kov
- použití - přilepit nebo přivrtat
- včetně lepicí sady
- zatížitelnost: 6 kg
- materiál montážní lišty: kov
- materiál ozdobné lišty: probarvený plast
- pevně na místě
- délka: 581 mm
- skryté upevnění

Glue or Screw Fix

| | | | |
|---|---|---|---|
| | matná černá | 27926670 | 33,60 |
| | matná bílá | 27926700 | 33,60 |

**volitelné doplňky:**

NOVÉ
- Montážní sada (3 vruty, 3 hmoždinky)

| | | |
|---|---|---|
| | 94268000 | 7,40 |

DESIGN AWARD 2021 reddot winner 2021

## Držák na toaletní papír s poličkou

NOVÉ



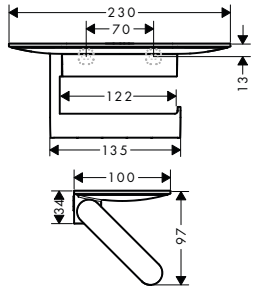


- instalace na stěnu
- materiál: probarvený plast
- skryté upevnění
- toaletní papír lze jednoduše zavěsit
- vhodné pro role o šířce do 122 mm
- s úložným prostorem
- použití - přilepit nebo přivrtat
- včetně lepicí sady
- délka 230 mm

Glue or Screw Fix

| | | | |
|---|---|---|---|
| | matná černá | 27928670 | 33,60 |
| | matná bílá | 27928700 | 33,60 |

**obsah balení:**
- Montážní sada (3 vruty, 3 hmoždinky) (# )

NOVÉ

DESIGN AWARD 2021 reddot winner 2021

## Držák na WC kartáč

NOVÉ



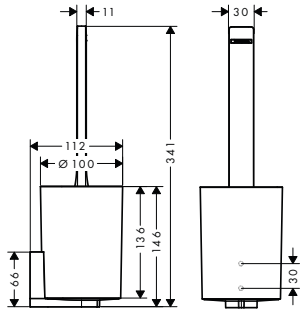


- materiál: probarvený plast
- obalu nádobky: matný plast
- s oddělitelným obalem nádobky
- skryté upevnění
- nádobku lze vyjmout a snadno vyčistit
- nádobka odolává mytí v myčce nádobí
- včetně WC kartáče
- použití - přilepit nebo přivrtat
- včetně lepicí sady
- ergonomická rukojeť

Glue or Screw Fix

| | | | |
|---|---|---|---|
| | matná černá | 27927670 | 43,80 |
| | matná bílá | 27927700 | 43,80 |

**volitelné doplňky:**

NOVÉ

| | | | |
|---|---|---|---|
| - Náhradní WC kartáč bez držátka | černá | 40068000 | 19,80 |
| - Montážní sada (3 vruty, 3 hmoždinky) | | 94268000 | 7,40 |

DESIGN AWARD 2021 reddot winner 2021

Míry na rozměrových náčrtech jsou v mm.

Technická specifikace výrobků a měrné jednotky mohou být změněny.

| | Povrch. úprava | Obj.č. | EUR |
|---|---|---|---|
| **Sada k vaně** | matná černá | 27966670 | 78,70 |
| | matná bílá | 27966700 | 78,70 |

NOVÉ



DESIGN AWARD 2021 reddot winner 2021

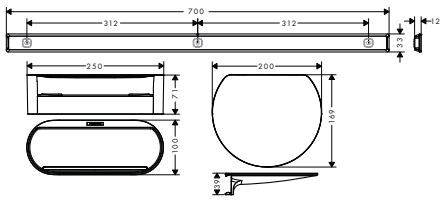


- obsahuje: nástěnná tyč, odkládací polička, polička
- materiál: probarvený plast
- instalace na stěnu
- vhodné pro vodorovnou i svislou instalaci
- vhodné pro obklady, sklo, kov
- použití - přilepit nebo přivrtat
- včetně lepicí sady
- doplňky lze nacvaknout na nástěnnou tyč
- lze použít pro uložení stěrky
- ideální pro uložení šamponu, sprchového gelu, holení
- odolává mytí v myčce nádobí, snadno se čistí
- skryté upevnění

**obsah balení:**

- Nástěnná tyč 70 cm (# 27904XXX) NOVÉ
- Odkládací polička hluboká (# 27912XXX) NOVÉ
- Polička (# 27915XXX) NOVÉ

| | Povrch. úprava | Obj.č. | EUR |
|---|---|---|---|
| **Sada do sprchy** | matná černá | 27967670 | 59,40 |
| | matná bílá | 27967700 | 59,40 |

NOVÉ



DESIGN AWARD 2021 reddot winner 2021

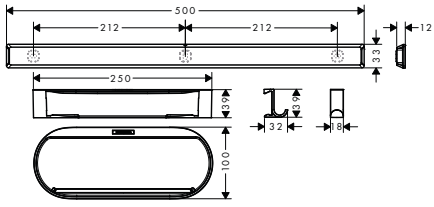


- obsahuje: nástěnná tyč, polička, stěrka, jednoduchý háček
- materiál: probarvený plast
- instalace na stěnu
- vhodné pro vodorovnou i svislou instalaci
- vhodné pro obklady, sklo, kov
- použití - přilepit nebo přivrtat
- včetně lepicí sady
- doplňky lze nacvaknout na nástěnnou tyč
- lze použít pro uložení stěrky
- ideální pro zavěšení ručníků, mycích žínek, houbiček, oblečení
- ideální pro uložení šamponu, sprchového gelu, holení
- snadno se čistí
- skryté upevnění
- mezera pro odtok vody

**obsah balení:**

- Nástěnná tyč 50 cm (# 27902XXX) NOVÉ
- Odkládací polička (# 27913XXX) NOVÉ
- Stěrka (# 27916XXX) NOVÉ
- Háček na ručník široký (# 27914XXX) NOVÉ

Míry na rozměrových náčrtech jsou v mm.

| | Povrch. úprava | Obj.č. | EUR |
|---|---|---|---|

NOVÉ



reddot winner 2021

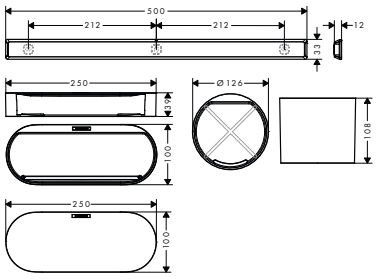


## Sada do koupelny

- obsahuje: nástěnná tyč, polička, kryt, kalíšek
- materiál: probarvený plast
- instalace na stěnu
- vhodné pro vodorovnou i svislou instalaci
- vhodné pro obklady, sklo, kov
- použití - přilepit nebo přivrtat
- včetně lepicí sady
- doplňky lze nacvaknout na nástěnnou tyč
- lze použít pro uložení stěrky
- ideální pro uložení šamponu, holení, zubní pasty
- s dělicí stěnou, kterou lze přemisťovat nebo odstranit
- poskytuje odkládací plochu
- odolává mytí v myčce nádobí, snadno se čistí
- skryté upevnění
- mezera pro odtok vody

**obsah balení:**

NOVÉ - Nástěnná tyč 50 cm (# 27902XXX)
NOVÉ - Odkládací polička (# 27913XXX)
NOVÉ - Víko pro odkládací poličku (# 27925XXX)
NOVÉ - Kalíšek (# 27921XXX)

| | | |
|---|---|---|
| matná černá | 27968670 | 71,70 |
| matná bílá | 27968700 | 71,70 |

EasyClick | Glue or Screw Fix

NOVÉ



reddot winner 2021

## Sada pro WC

- obsahuje: držák na toaletní papír, držák na WC kartáč
- materiál: probarvený plast
- obalu nádobky: matný plast
- nádobku lze vyjmout a snadno vyčistit
- nádobka odolává mytí v myčce nádobí
- včetně WC kartáče
- toaletní papír lze jednoduše zavěsit
- vhodné pro role o šířce do 122 mm
- s úložným prostorem
- použití - přilepit nebo přivrtat
- včetně lepicí sady
- skryté upevnění

**obsah balení:**

NOVÉ - Držák na toaletní papír s poličkou (# 27928XXX)
NOVÉ - Držák na WC kartáč (# 27927XXX)

**volitelné doplňky:**

NOVÉ - Náhradní WC kartáč bez držátka
NOVÉ - Montážní sada (3 vruty, 3 hmoždinky)

| | | |
|---|---|---|
| matná černá | 27969670 | 73,50 |
| matná bílá | 27969700 | 73,50 |
| | | |
| černá | 40068000 | 19,80 |
| | 94268000 | 7,40 |

Glue or Screw Fix

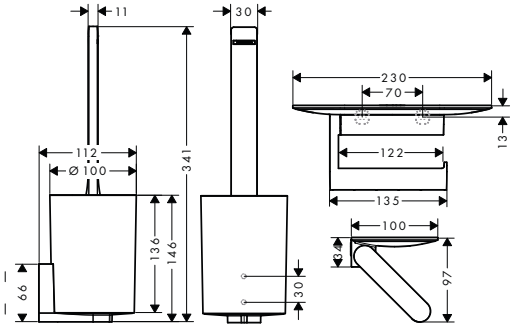




Míry na rozměrových náčrtech jsou v mm.

Technická specifikace výrobků a měrné jednotky mohou být změněny.

| | Povrch. úprava | Obj.č. | EUR |
|---|---|---|---|
| Sada: ruční sprcha 105 3jet Activation EcoSmart, nástěnná tyč 70 cm a sada pro odkládání | matná černá | 24291670 | 110,20 |
| | matná bílá | 24291700 | 110,20 |

EasyClick · Push slider · EcoSmart

NOVÉ



reddot winner 2021

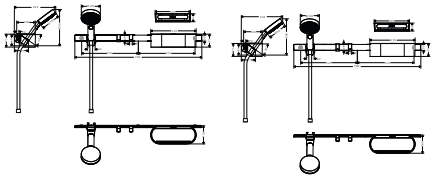

- obsahuje: ruční sprcha, sprchová hadice, nástěnná tyč, polička, jednoduchý háček, držák ruční sprchy, stěrka
- velikost sprchové hlavice ruční sprchy: 105 mm
- druh proudu ruční sprchy: proudu PowderRain, IntenseRain, MonoRain
- pohodlné přepínání tlačítkem Select
- maximální průtok při 0,3 MPa: 8,5 l / min
- montáž: instalace na stěnu

**obsah balení:**

- Ruční sprcha 105 3jet Activation EcoSmart (# 24101XXX) — NOVÉ
- sprchová hadice 160 cm (# 28276XXX) — NOVÉ
- Nástěnná tyč 70 cm (# 27904XXX) — NOVÉ
- Odkládací polička hluboká (# 27912XXX) — NOVÉ
- Háček na ručník široký (# 27914XXX) — NOVÉ
- Push jezdec (# 27917XXX) — NOVÉ
- Stěrka (# 27916XXX) — NOVÉ

| | Povrch. úprava | Obj.č. | EUR |
|---|---|---|---|
| Sada: ruční sprcha 105 3jet Activation EcoSmart, termostat, nástěnná tyč 70 cm a sada pro odkládání | matná černá | 24250670 | 675,70 |
| | matná bílá | 24250700 | 675,70 |

EasyClick · Push slider · EcoSmart

NOVÉ



reddot winner 2021

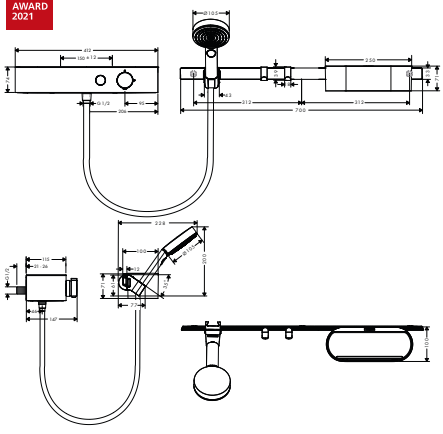

- obsahuje: ruční sprcha, sprchový termostat, sprchová hadice, nástěnná tyč, polička, jednoduchý háček, držák ruční sprchy
- velikost sprchové hlavice ruční sprchy: 105 mm
- druh proudu ruční sprchy: proudu PowderRain, IntenseRain, MonoRain
- pohodlné přepínání tlačítkem Select
- maximální průtok při 0,3 MPa: 8,5 l / min
- montáž: instalace na stěnu
- plastová polička
- termostat je dodáván s tlačítkem ruční sprcha
- ovládání teploty a průtoku vody
- ovládání průtoku vody jej reguluje až o 30 %
- bezpečnostní pojistka při 40°C

**obsah balení:**

- Ruční sprcha 105 3jet Activation EcoSmart (# 24101XXX) — NOVÉ
- Sprchový termostat 400 na stěnu (# 24360XXX) — NOVÉ
- sprchová hadice 160 cm (# 28276XXX) — NOVÉ
- Nástěnná tyč 70 cm (# 27904XXX) — NOVÉ
- Odkládací polička hluboká (# 27912XXX) — NOVÉ
- Háček na ručník široký (# 27914XXX) — NOVÉ
- Push jezdec (# 27917XXX) — NOVÉ

Míry na rozměrových náčrtech jsou v mm.

## RainScent

| | Povrch. úprava | Obj.č. | EUR |
|---|---|---|---|




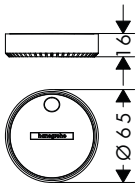


### Startovací sada (1 dóza + 2 sprchové tablety)

matná bílá | 21140700 | 17,70

- obsahuje: dóza, sprchové tablety rozmarýn/citron + levandule
- účel použití: vhodné do sprchy
- materiál: plast
- lehkým stlačením vrchní části vložte tabletu
- vhodné pro kulaté tablety o průměru 35 mm a tloušťce 12 mm
- otvor a průtočné štěrbiny pro možnost vstupu a výstupu vody jsou vespod
- aromata vhodná pro scénáře RainTunes dobré ráno/zotavení a dobrou noc/uvolnění
- optimální vývin aromatu
- kompletní ochrana pro tablety do sprchy
- dóza je vhodná do myčky
- design odpovídá hansgrohe RainButtons

**volitelné doplňky:**

- Wellness sada rozmarýn/citron (sada 5 ks sprchových tablet) | 21141000 | 12,10
- Wellness sada levandule (sada 5 ks sprchových tablet) | 21142000 | 12,10
- Wellness sada granátové jablko (sada 5 ks sprchových tablet) | 21143000 | 12,10
- Wellness sada bergamot (sada 5 ks sprchových tablet) | 21144000 | 12,10
- Wellness sada stříbrná jedle (sada 5 ks sprchových tablet) | 21145000 | 12,10
- Wellness sada mix (sada 5 ks sprchových tablet) | 21146000 | 12,10




### Wellness sada rozmarýn/citron (sada 5 ks sprchových tablet)

21141000 | 12,10

- účel použití: vhodné do sprchy
- vhodná vůně k programu RainTunes "Dobré ráno a probuzení"
- s přírodními éterickými oleji
- úplné rozpouštění během sprchování
- vegan a bez mikroplastů
- balení na ochranu aroma
- rozměry: průměr: 35 mm, výška: 12 mm

**volitelné doplňky:**

- Startovací sada (1 dóza + 2 sprchové tablety) | matná bílá | 21140700 | 17,70




### Wellness sada levandule (sada 5 ks sprchových tablet)

21142000 | 12,10

- účel použití: vhodné do sprchy
- vhodná vůně k programu RainTunes "Dobrou noc a uvolnění"
- s přírodními éterickými oleji
- úplné rozpouštění během sprchování
- vegan a bez mikroplastů
- balení na ochranu aroma
- rozměry: průměr: 35 mm, výška: 12 mm

**volitelné doplňky:**

- Startovací sada (1 dóza + 2 sprchové tablety) | matná bílá | 21140700 | 17,70

Míry na rozměrových náčrtech jsou v mm.

| | Povrch. úprava | Obj.č. | EUR |
|---|---|---|---|
|   | | | |
| Wellness sada granátové jablko (sada 5 ks sprchových tablet)<br>– účel použití: vhodné do sprchy<br>– vhodná vůně k programu RainTunes "Krása"<br>– s přírodními éterickými oleji<br>– úplné rozpouštění během sprchování<br>– vegan a bez mikroplastů<br>– balení na ochranu aroma<br>– rozměry: průměr: 35 mm, výška: 12 mm | | 21143000 | 12,10 |
| **volitelné doplňky:**<br>– Startovací sada (1 dóza + 2 sprchové tablety) | matná bílá | 21140700 | 17,70 |
|   | | | |
| Wellness sada bergamot (sada 5 ks sprchových tablet)<br>– účel použití: vhodné do sprchy<br>– vhodná vůně k programu RainTunes "Vitalita"<br>– s přírodními éterickými oleji<br>– úplné rozpouštění během sprchování<br>– vegan a bez mikroplastů<br>– balení na ochranu aroma<br>– rozměry: průměr: 35 mm, výška: 12 mm | | 21144000 | 12,10 |
| **volitelné doplňky:**<br>– Startovací sada (1 dóza + 2 sprchové tablety) | matná bílá | 21140700 | 17,70 |
|   | | | |
| Wellness sada stříbrná jedle (sada 5 ks sprchových tablet)<br>– účel použití: vhodné do sprchy<br>– vhodná vůně k programu RainTunes "Příroda"<br>– s přírodními éterickými oleji<br>– úplné rozpouštění během sprchování<br>– vegan a bez mikroplastů<br>– balení na ochranu aroma<br>– rozměry: průměr: 35 mm, výška: 12 mm | | 21145000 | 12,10 |
| **volitelné doplňky:**<br>– Startovací sada (1 dóza + 2 sprchové tablety) | matná bílá | 21140700 | 17,70 |
|  | | | |
| Wellness sada mix (sada 5 ks sprchových tablet)<br>– obsahuje: Libovolná tableta na výběr: rozmarýn,citron, levandule, granátové jablko, bergamot a jedle<br>– účel použití: vhodné do sprchy<br>– aromata vhodná pro scénáře RainTunes<br>– s přírodními éterickými oleji<br>– úplné rozpouštění během sprchování<br>– vegan a bez mikroplastů<br>– balení na ochranu aroma<br>– rozměry: průměr: 35 mm, výška: 12 mm | | 21146000 | 12,10 |
| **volitelné doplňky:**<br>– Startovací sada (1 dóza + 2 sprchové tablety) | matná bílá | 21140700 | 17,70 |

Míry na rozměrových náčrtech jsou v mm.

# Odtokové a přepadové soupravy




| | | | | | |
|---|---|---|---|---|---|
| uBox universal | strana 544 |  | RainDrain Flex | strana 549 |  |
| RainDrain Match | strana 559 |  | RainDrain Rock | strana 562 |  |
| Odtokové soupravy pro sprchové vaničky | strana 567 |  | Vanové soupravy pro napouštění, odtok a přepad | strana 567 |  |
| Vanové odtokové a přepadové soupravy | strana 573 |  | Odtokové soupravy pro umyvadla a bidety | strana 575 |  |
| Sifony | strana 576 |  | Doplňky | strana 579 |  |

## uBox universal

| | | Povrch. úprava | Obj.č. | EUR |
|---|---|---|---|---|
| NOVÉ |  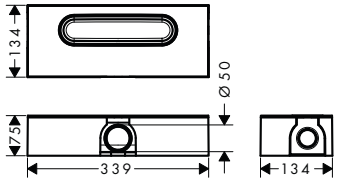  | | | |
| | **uBox universal** základní těleso pro lineární sprchové žlaby pro standardní instalaci<br>– obsahuje: základní těleso, sifon, předem namontovaná těsnicí membrána, desky pro výškové nastavení, krytka při omítání<br>– vhodné pro všechny sprchové žlaby<br>– způsob použití: novostavba, renovace<br>– výška vodní uzávěry: 50 mm<br>– minimální výška instalace: 75 mm<br>– kapacita odtoku se sifonem: až 42 l / min<br>– kapacita odtoku s uzávěrem Dryphon: až 60 l / min<br>– jmenovitý průměr připojení: DN50<br>– způsob instalace: třístranná<br>– montážní úchytky umožňují snadné připevnění k podlaze<br>– výškově nastavitelné použitím bloků z pěnové hmoty<br>– způsob montáže: ke stěně, volně do podlahy<br>– snadno čistitelný sifon<br>– vyjímatelný sifon<br>– vhodný pro zvukotěsnou montáž | | 01001180 | 179,80 |
| | **alternativní velikosti:** | | | |
| NOVÉ | – **uBox universal** základní těleso pro lineární sprchové žlaby pro plochou instalaci | | 01000180 | 179,80 |
| NOVÉ | – **uBox universal** základní těleso pro lineární sprchové žlaby pro svislou instalaci | | 01002180 | 179,80 |
| NOVÉ |  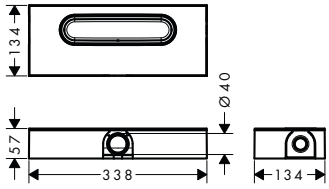  | | | |
| | **uBox universal** základní těleso pro lineární sprchové žlaby pro plochou instalaci<br>– obsahuje: základní těleso, sifon, předem namontovaná těsnicí membrána, desky pro výškové nastavení, krytka při omítání<br>– vhodné pro všechny sprchové žlaby<br>– způsob použití: novostavba, renovace<br>– výška vodní uzávěry: 30 mm<br>– minimální výška instalace: 57 mm<br>– kapacita odtoku se sifonem: až 33 l / min<br>– kapacita odtoku s uzávěrem Dryphon: až 55 l / min<br>– jmenovitý průměr připojení: DN40<br>– způsob instalace: třístranná<br>– montážní úchytky umožňují snadné připevnění k podlaze<br>– výškově nastavitelné použitím bloků z pěnové hmoty<br>– způsob montáže: ke stěně, volně do podlahy<br>– snadno čistitelný sifon<br>– vyjímatelný sifon<br>– vhodný pro zvukotěsnou montáž | | 01000180 | 179,80 |
| | **alternativní velikosti:** | | | |
| NOVÉ | – **uBox universal** základní těleso pro lineární sprchové žlaby pro standardní instalaci | | 01001180 | 179,80 |
| NOVÉ | – **uBox universal** základní těleso pro lineární sprchové žlaby pro svislou instalaci | | 01002180 | 179,80 |

Míry na rozměrových náčrtech jsou v mm.

| | Povrch. úprava | Obj.č. | EUR |
|---|---|---|---|

NOVÉ



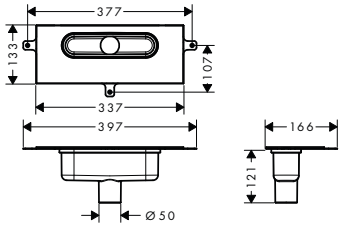


**uBox universal** základní těleso pro lineární sprchové žlaby pro svislou instalaci — 01002180 — 179,80

Water Damage Protection · High Drainage Capacity · Easy Clean Siphon

- obsahuje: základní těleso, sifon, předem namontovaná těsnicí membrána, krytka při omítání
- vhodné pro všechny sprchové žlaby
- způsob použití: novostavba, renovace
- výška vodní uzávěry: 50 mm
- minimální výška instalace: 75 mm
- kapacita odtoku se sifonem: až 42 l / min
- kapacita odtoku s uzávěrem Dryphon: až 60 l / min
- jmenovitý průměr připojení: DN50
- způsob instalace: 1-stranná
- způsob montáže: ke stěně, volně do podlahy
- snadno čistitelný sifon
- vyjímatelný sifon

**alternativní velikosti:**

NOVÉ
- **uBox universal** základní těleso pro lineární sprchové žlaby pro standardní instalaci — 01001180 — 179,80

NOVÉ
- **uBox universal** základní těleso pro lineární sprchové žlaby pro plochou instalaci — 01000180 — 179,80

| | Povrch. úprava | Obj.č. | EUR |
|---|---|---|---|

NOVÉ



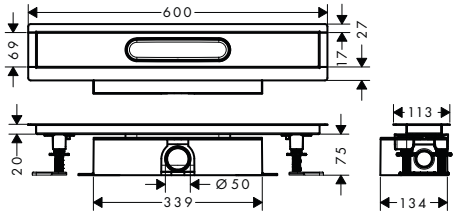


**uBox universal** úplná sada pro standardní instalaci - 600 pro vrchní sady sprchových žlabů — 56022180 — 419,10

Water Damage Protection · High Drainage Capacity 60 l/min · Easy Clean Siphon

- obsahuje: instalační sada, základní těleso, předem namontovaná těsnicí membrána, sifon, desky pro výškové nastavení
- vhodné pro všechny vrchní sady RainDrain Rock a RainDrain Match
- způsob použití: novostavba, renovace
- výška vodní uzávěry: 50 mm
- kapacita odtoku se sifonem: až 42 l / min
- kapacita odtoku s uzávěrem Dryphon: až 60 l / min
- jmenovitý průměr připojení: DN50
- způsob instalace: třístranná
- vč. nastavitelných nožek a pomůcky pro zadláždění při instalaci
- montážní úchytky umožňují snadné připevnění k podlaze
- výškově nastavitelné použitím bloků z pěnové hmoty
- se zabudovaným spádováním
- způsob montáže: ke stěně, volně do podlahy
- snadno čistitelný sifon
- vyjímatelný sifon
- druh materiálu instalační sady: nerezová ocel 304 (1.4301)

**obsah balení:**

NOVÉ
- **uBox universal** základní těleso pro lineární sprchové žlaby pro standardní instalaci (# 01001180)

NOVÉ
- **RainDrain** instalační sada 600 pro vrchní sady sprchových žlabů (# 56010180)

**varianty velikosti k dispozici:**

NOVÉ
- **uBox universal** úplná sada pro standardní instalaci - 700 pro vrchní sady sprchových žlabů — 56023180 — 421,40

NOVÉ
- **uBox universal** úplná sada pro standardní instalaci - 800 pro vrchní sady sprchových žlabů — 56024180 — 425,90

NOVÉ
- **uBox universal** úplná sada pro standardní instalaci - 900 pro vrchní sady sprchových žlabů — 56025180 — 432,60

NOVÉ
- **uBox universal** úplná sada pro standardní instalaci - 1000 pro vrchní sady sprchových žlabů — 56026180 — 441,60

NOVÉ
- **uBox universal** úplná sada pro standardní instalaci - 1200 pro vrchní sady sprchových žlabů — 56027180 — 457,30

**alternativní velikosti:**

NOVÉ
- **uBox universal** úplná sada pro plochou instalaci - 600 pro vrchní sady sprchových žlabů — 56016180 — 419,10

Míry na rozměrových náčrtech jsou v mm.

| | Povrch. úprava | Obj.č. | EUR |
|---|---|---|---|

NOVÉ

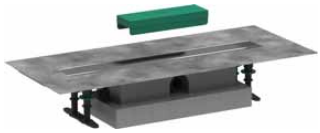

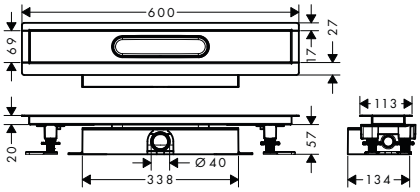


**uBox universal** úplná sada pro plochou instalaci - 600 pro vrchní sady sprchových žlabů — 56016180 — 419,10

Water Damage Protection | Easy Clean Siphon

- obsahuje: instalační sada, základní těleso, předem namontovaná těsnicí membrána, sifon, desky pro výškové nastavení
- vhodné pro všechny vrchní sady RainDrain Rock a RainDrain Match
- způsob použití: novostavba, renovace
- výška vodní uzávěry: 30 mm
- kapacita odtoku se sifonem: až 33 l / min
- kapacita odtoku s uzávěrem Dryphon: až 55 l / min
- jmenovitý průměr připojení: DN40
- způsob instalace: třístranná
- vč. nastavitelných nožek a pomůcky pro zadláždění při instalaci
- montážní úchytky umožňují snadné připevnění k podlaze
- výškově nastavitelné použitím bloků z pěnové hmoty
- se zabudovaným spádováním
- způsob montáže: ke stěně, volně do podlahy
- snadno čistitelný sifon
- vyjímatelný sifon
- druh materiálu instalační sady: nerezová ocel 304 (1.4301)

**obsah balení:**

NOVÉ – **uBox universal** základní těleso pro lineární sprchové žlaby pro plochou instalaci (# 01000180)

NOVÉ – **RainDrain** instalační sada 600 pro vrchní sady sprchových žlabů (# 56010180)

**varianty velikosti k dispozici:**

| | | | |
|---|---|---|---|
| NOVÉ | – **uBox universal** úplná sada pro plochou instalaci - 700 pro vrchní sady sprchových žlabů | 56017180 | 421,40 |
| NOVÉ | – **uBox universal** úplná sada pro plochou instalaci - 800 pro vrchní sady sprchových žlabů | 56018180 | 425,90 |
| NOVÉ | – **uBox universal** úplná sada pro plochou instalaci - 900 pro vrchní sady sprchových žlabů | 56019180 | 432,60 |
| NOVÉ | – **uBox universal** úplná sada pro plochou instalaci - 1000 pro vrchní sady sprchových žlabů | 56020180 | 441,60 |
| NOVÉ | – **uBox universal** úplná sada pro plochou instalaci - 1200 pro vrchní sady sprchových žlabů | 56021180 | 457,30 |

**alternativní velikosti:**

| | | | |
|---|---|---|---|
| NOVÉ | – **uBox universal** úplná sada pro standardní instalaci - 600 pro vrchní sady sprchových žlabů | 56022180 | 419,10 |



Míry na rozměrových náčrtech jsou v mm.

## RainDrain

NOVÉ

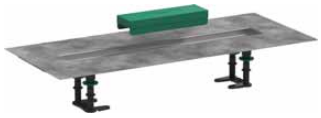

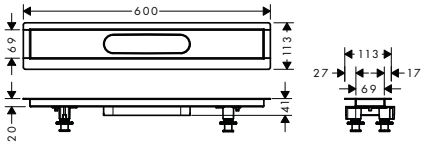


| | | Povrch. úprava | Obj.č. | EUR |
|---|---|---|---|---|
| | **RainDrain** instalační sada 600 pro vrchní sady sprchových žlabů<br>– obsahuje: Nerezový žlab, předem namontovaná těsnicí membrána, výškově stavitelné nožky, pomůcka pro obkládání<br>– vhodné pro všechny vrchní sady RainDrain Rock a RainDrain Match<br>– způsob použití: novostavba, renovace<br>– vč. nastavitelných nožek a pomůcky pro zadláždění při instalaci<br>– se zabudovaným spádováním<br>– druh materiálu instalační sady: nerezová ocel 304 (1.4301) | | 56010180 | 239,40 |
| | **k instalaci nutné (vyberte položku):** | | | |
| NOVÉ | – **uBox universal** základní těleso pro lineární sprchové žlaby pro plochou instalaci | | 01000180 | 179,80 |
| NOVÉ | – **uBox universal** základní těleso pro lineární sprchové žlaby pro standardní instalaci | | 01001180 | 179,80 |
| NOVÉ | – **uBox universal** základní těleso pro lineární sprchové žlaby pro svislou instalaci | | 01002180 | 179,80 |
| | **varianty velikosti k dispozici:** | | | |
| NOVÉ | – **RainDrain** instalační sada 700 pro vrchní sady sprchových žlabů | | 56011180 | 241,60 |
| NOVÉ | – **RainDrain** instalační sada 800 pro vrchní sady sprchových žlabů | | 56012180 | 246,10 |
| NOVÉ | – **RainDrain** instalační sada 900 pro vrchní sady sprchových žlabů | | 56013180 | 252,80 |
| NOVÉ | – **RainDrain** instalační sada 1000 pro vrchní sady sprchových žlabů | | 56014180 | 261,80 |
| NOVÉ | – **RainDrain** instalační sada 1200 pro vrchní sady sprchových žlabů | | 56015180 | 277,60 |

Míry na rozměrových náčrtech jsou v mm.

## RainDrain Flex

NOVÉ



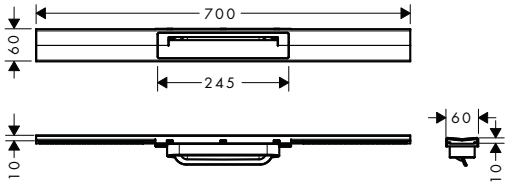


| | | Povrch. úprava | Obj.č. | EUR |
|---|---|---|---|---|
| | **RainDrain Flex** vrchní sada sprchového žlabu 700, zkracovatelný, pro instalaci volně na plochu<br>– obsahuje: vyjímatelný krycí panel, Dryphon<br>– připravený k řezání na místě<br>– snadno čistitelný povrch<br>– výškově nastavitelné o 10 mm<br>– až 60 l / min výkon odtoku<br>– způsob použití: novostavba, renovace<br>– krycí panel lze snadno odstranit nástrojem pro zvednutí krycího panelu<br>– se zabudovaným spádováním<br>– typ pachového uzávěru: mechanický<br>– způsob montáže: dvoustranná<br>– druh materiálu krytu: nerezová ocel 304 (1.4301)<br>– vhodné pro primární odvodnění<br>– šířka mřížky: 60 mm | chrom | 56043000 | 437,10 |
| | | kartáčovaný bronz | 56043140 | 537,10 |
| | | kartáčovaný černý chrom | 56043340 | 537,10 |
| | | matná černá | 56043670 | 437,10 |
| | | matná bílá | 56043700 | 437,10 |
| | | kartáčovaná nerezová ocel | 56043800 | 312,40 |
| | | leštěný vzhled zlata | 56043990 | 537,10 |
| | | Resizable Cover Length · Dryphon · Quick Clean · Two-sided Installation | | |
| | **k instalaci nutné (vyberte položku):** | | | |
| NOVÉ | – **uBox universal** základní těleso pro lineární sprchové žlaby pro standardní instalaci | | 01001180 | 179,80 |
| NOVÉ | – **uBox universal** základní těleso pro lineární sprchové žlaby pro plochou instalaci | | 01000180 | 179,80 |
| NOVÉ | – **uBox universal** základní těleso pro lineární sprchové žlaby pro svislou instalaci | | 01002180 | 179,80 |
| | **alternativní velikosti:** | | | |
| NOVÉ | – **RainDrain Flex** vrchní sada sprchového žlabu 700, zkracovatelný, pro instalaci ke stěně | chrom | 56050000 | 437,10 |
| | | kartáčovaný bronz | 56050140 | 537,10 |
| | | kartáčovaný černý chrom | 56050340 | 537,10 |
| | | matná černá | 56050670 | 437,10 |
| | | matná bílá | 56050700 | 437,10 |
| | | kartáčovaná nerezová ocel | 56050800 | 312,40 |
| | | leštěný vzhled zlata | 56050990 | 537,10 |



Míry na rozměrových náčrtech jsou v mm.

NOVÉ



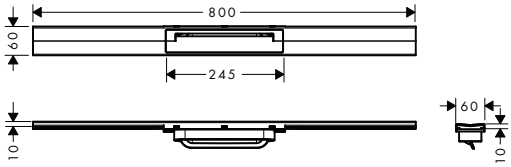


| | | Povrch. úprava | Obj.č. | EUR |
|---|---|---|---|---|
| | **RainDrain Flex** vrchní sada sprchového žlabu 800, zkracovatelný, pro instalaci volně na plochu<br>– obsahuje: vyjímatelný krycí panel, Dryphon<br>– připravený k řezání na místě<br>– snadno čistitelný povrch<br>– výškově nastavitelné o 10 mm<br>– až 60 l / min výkon odtoku<br>– způsob použití: novostavba, renovace<br>– krycí panel lze snadno odstranit nástrojem pro zvednutí krycího panelu<br>– se zabudovaným spádováním<br>– typ pachového uzávěru: mechanický<br>– způsob montáže: dvoustranná<br>– druh materiálu krytu: nerezová ocel 304 (1.4301)<br>– vhodné pro primární odvodnění<br>– šířka mřížky: 60 mm | chrom | 56044000 | 448,40 |
| | | kartáčovaný bronz | 56044140 | 550,60 |
| | | kartáčovaný černý chrom | 56044340 | 550,60 |
| | | matná černá | 56044670 | 448,30 |
| | | matná bílá | 56044700 | 448,30 |
| | | kartáčovaná nerezová ocel | 56044800 | 320,20 |
| | | leštěný vzhled zlata | 56044990 | 550,60 |
| | | Resizable Cover Length · Dryphon · Quick Clean · Two-sided Installation | | |
| | **k instalaci nutné (vyberte položku):** | | | |
| NOVÉ | – **uBox universal** základní těleso pro lineární sprchové žlaby pro standardní instalaci | | 01001180 | 179,80 |
| NOVÉ | – **uBox universal** základní těleso pro lineární sprchové žlaby pro plochou instalaci | | 01000180 | 179,80 |
| NOVÉ | – **uBox universal** základní těleso pro lineární sprchové žlaby pro svislou instalaci | | 01002180 | 179,80 |
| | **alternativní velikosti:** | | | |
| NOVÉ | – **RainDrain Flex** vrchní sada sprchového žlabu 800, zkracovatelný, pro instalaci ke stěně | chrom | 56051000 | 448,40 |
| | | kartáčovaný bronz | 56051140 | 550,60 |
| | | kartáčovaný černý chrom | 56051340 | 550,60 |
| | | matná černá | 56051670 | 448,30 |
| | | matná bílá | 56051700 | 448,30 |
| | | kartáčovaná nerezová ocel | 56051800 | 320,20 |
| | | leštěný vzhled zlata | 56051990 | 550,60 |

Míry na rozměrových náčrtech jsou v mm.

NOVÉ



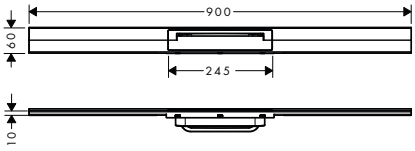


| | | Povrch. úprava | Obj.č. | EUR |
|---|---|---|---|---|
| | **RainDrain Flex** vrchní sada sprchového žlabu 900, zkracovatelný, pro instalaci volně na plochu<br>– obsahuje: vyjímatelný krycí panel, Dryphon<br>– připravený k řezání na místě<br>– snadno čistitelný povrch<br>– výškově nastavitelné o 10 mm<br>– až 60 l / min výkon odtoku<br>– způsob použití: novostavba, renovace<br>– krycí panel lze snadno odstranit nástrojem pro zvednutí krycího panelu<br>– se zabudovaným spádováním<br>– typ pachového uzávěru: mechanický<br>– způsob montáže: dvoustranná<br>– druh materiálu krytu: nerezová ocel 304 (1.4301)<br>– vhodné pro primární odvodnění<br>– šířka mřížky: 60 mm | chrom | 56045000 | 487,60 |
| | | kartáčovaný bronz | 56045140 | 598,90 |
| | | kartáčovaný černý chrom | 56045340 | 598,90 |
| | | matná černá | 56045670 | 487,60 |
| | | matná bílá | 56045700 | 487,60 |
| | | kartáčovaná nerezová ocel | 56045800 | 348,30 |
| | | leštěný vzhled zlata | 56045990 | 598,90 |
| | | Resizable Cover Length · Dryphon · Quick Clean · Two-sided Installation | | |
| | **k instalaci nutné (vyberte položku):** | | | |
| NOVÉ | – **uBox universal** základní těleso pro lineární sprchové žlaby pro standardní instalaci | | 01001180 | 179,80 |
| NOVÉ | – **uBox universal** základní těleso pro lineární sprchové žlaby pro plochou instalaci | | 01000180 | 179,80 |
| NOVÉ | – **uBox universal** základní těleso pro lineární sprchové žlaby pro svislou instalaci | | 01002180 | 179,80 |
| | **alternativní velikosti:** | | | |
| NOVÉ | – **RainDrain Flex** vrchní sada sprchového žlabu 900, zkracovatelný, pro instalaci ke stěně | chrom | 56052000 | 487,60 |
| | | kartáčovaný bronz | 56052140 | 598,90 |
| | | kartáčovaný černý chrom | 56052340 | 598,90 |
| | | matná černá | 56052670 | 487,60 |
| | | matná bílá | 56052700 | 487,60 |
| | | kartáčovaná nerezová ocel | 56052800 | 348,30 |
| | | leštěný vzhled zlata | 56052990 | 598,90 |



Míry na rozměrových náčrtech jsou v mm.

NOVÉ



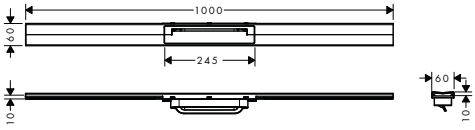


| | | Povrch. úprava | Obj.č. | EUR |
|---|---|---|---|---|
| | **RainDrain Flex** vrchní sada sprchového žlabu 1000, zkracovatelný, pro instalaci volně na plochu<br>– obsahuje: vyjímatelný krycí panel, Dryphon<br>– připravený k řezání na místě<br>– snadno čistitelný povrch<br>– výškově nastavitelné o 10 mm<br>– až 60 l / min výkon odtoku<br>– způsob použití: novostavba, renovace<br>– krycí panel lze snadno odstranit nástrojem pro zvednutí krycího panelu<br>– se zabudovaným spádováním<br>– typ pachového uzávěru: mechanický<br>– způsob montáže: dvoustranná<br>– druh materiálu krytu: nerezová ocel 304 (1.4301)<br>– vhodné pro primární odvodnění<br>– šířka mřížky: 60 mm | chrom | 56046000 | 500,10 |
| | | kartáčovaný bronz | 56046140 | 614,60 |
| | | kartáčovaný černý chrom | 56046340 | 614,60 |
| | | matná černá | 56046670 | 500,00 |
| | | matná bílá | 56046700 | 500,00 |
| | | kartáčovaná nerezová ocel | 56046800 | 357,30 |
| | | leštěný vzhled zlata | 56046990 | 614,60 |
| | | Resizable Cover Length · Dryphon · Quick Clean · Two-sided Installation | | |
| | **k instalaci nutné (vyberte položku):** | | | |
| **NOVÉ** | – **uBox universal** základní těleso pro lineární sprchové žlaby pro standardní instalaci | | 01001180 | 179,80 |
| **NOVÉ** | – **uBox universal** základní těleso pro lineární sprchové žlaby pro plochou instalaci | | 01000180 | 179,80 |
| **NOVÉ** | – **uBox universal** základní těleso pro lineární sprchové žlaby pro svislou instalaci | | 01002180 | 179,80 |
| | **alternativní velikosti:** | | | |
| **NOVÉ** | – **RainDrain Flex** vrchní sada sprchového žlabu 1000, zkracovatelný, pro instalaci ke stěně | chrom | 56053000 | 500,10 |
| | | kartáčovaný bronz | 56053140 | 614,60 |
| | | kartáčovaný černý chrom | 56053340 | 614,60 |
| | | matná černá | 56053670 | 500,00 |
| | | matná bílá | 56053700 | 500,00 |
| | | kartáčovaná nerezová ocel | 56053800 | 357,30 |
| | | leštěný vzhled zlata | 56053990 | 614,60 |

Míry na rozměrových náčrtech jsou v mm.

NOVÉ



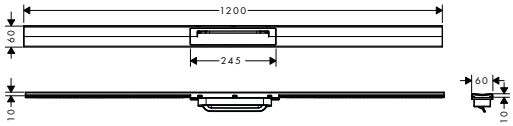


**RainDrain Flex** vrchní sada sprchového žlabu 1200, zkracovatelný, pro instalaci volně na plochu

- obsahuje: vyjímatelný krycí panel, Dryphon
- připravený k řezání na místě
- snadno čistitelný povrch
- výškově nastavitelné o 10 mm
- až 60 l / min výkon odtoku
- způsob použití: novostavba, renovace
- krycí panel lze snadno odstranit nástrojem pro zvednutí krycího panelu
- se zabudovaným spádováním
- typ pachového uzávěru: mechanický
- způsob montáže: dvoustranná
- druh materiálu krytu: nerezová ocel 304 (1.4301)
- vhodné pro primární odvodnění
- šířka mřížky: 60 mm

| Povrch. úprava | Obj.č. | EUR |
|---|---|---|
| chrom | 56047000 | 538,30 |
| kartáčovaný bronz | 56047140 | 660,70 |
| kartáčovaný černý chrom | 56047340 | 660,70 |
| matná černá | 56047670 | 538,20 |
| matná bílá | 56047700 | 538,20 |
| kartáčovaná nerezová ocel | 56047800 | 384,30 |
| leštěný vzhled zlata | 56047990 | 660,70 |

Resizable Cover Length · Dryphon · Quick Clean · Two-sided Installation

**k instalaci nutné (vyberte položku):**

NOVÉ
- **uBox universal** základní těleso pro lineární sprchové žlaby pro standardní instalaci — 01001180 — 179,80

NOVÉ
- **uBox universal** základní těleso pro lineární sprchové žlaby pro plochou instalaci — 01000180 — 179,80

NOVÉ
- **uBox universal** základní těleso pro lineární sprchové žlaby pro svislou instalaci — 01002180 — 179,80

**alternativní velikosti:**

NOVÉ
- **RainDrain Flex** vrchní sada sprchového žlabu 1200, zkracovatelný, pro instalaci ke stěně

| | | |
|---|---|---|
| chrom | 56054000 | 538,30 |
| kartáčovaný bronz | 56054140 | 660,70 |
| kartáčovaný černý chrom | 56054340 | 660,70 |
| matná černá | 56054670 | 538,20 |
| matná bílá | 56054700 | 538,20 |
| kartáčovaná nerezová ocel | 56054800 | 384,30 |
| leštěný vzhled zlata | 56054990 | 660,70 |



Míry na rozměrových náčrtech jsou v mm.

| | | Povrch. úprava | Obj.č. | EUR |
|---|---|---|---|---|
| NOVÉ | **RainDrain Flex** vrchní sada sprchového žlabu 700, zkracovatelný, pro instalaci ke stěně | chrom | 56050000 | 437,10 |
| | | kartáčovaný bronz | 56050140 | 537,10 |
| | | kartáčovaný černý chrom | 56050340 | 537,10 |
| | | matná černá | 56050670 | 437,10 |
| | | matná bílá | 56050700 | 437,10 |
| | | kartáčovaná nerezová ocel | 56050800 | 312,40 |
| | | leštěný vzhled zlata | 56050990 | 537,10 |



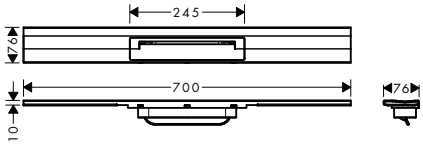


- obsahuje: vyjímatelný krycí panel, Dryphon
- připravený k řezání na místě
- snadno čistitelný povrch
- výškově nastavitelné o 10 mm
- až 60 l / min výkon odtoku
- způsob použití: novostavba, renovace
- krycí panel lze snadno odstranit nástrojem pro zvednutí krycího panelu
- se zabudovaným spádováním
- typ pachového uzávěru: mechanický
- způsob montáže: ke stěně
- druh materiálu krytu: nerezová ocel 304 (1.4301)
- vhodné pro primární odvodnění
- šířka mřížky: 76 mm

**k instalaci nutné (vyberte položku):**

| | | | |
|---|---|---|---|
| NOVÉ | - **uBox universal** základní těleso pro lineární sprchové žlaby pro standardní instalaci | 01001180 | 179,80 |
| NOVÉ | - **uBox universal** základní těleso pro lineární sprchové žlaby pro plochou instalaci | 01000180 | 179,80 |
| NOVÉ | - **uBox universal** základní těleso pro lineární sprchové žlaby pro svislou instalaci | 01002180 | 179,80 |

**alternativní velikosti:**

| | | | | |
|---|---|---|---|---|
| NOVÉ | - **RainDrain Flex** vrchní sada sprchového žlabu 700, zkracovatelný, pro instalaci volně na plochu | chrom | 56043000 | 437,10 |
| | | kartáčovaný bronz | 56043140 | 537,10 |
| | | kartáčovaný černý chrom | 56043340 | 537,10 |
| | | matná černá | 56043670 | 437,10 |
| | | matná bílá | 56043700 | 437,10 |
| | | kartáčovaná nerezová ocel | 56043800 | 312,40 |
| | | leštěný vzhled zlata | 56043990 | 537,10 |

Míry na rozměrových náčrtech jsou v mm.

NOVÉ



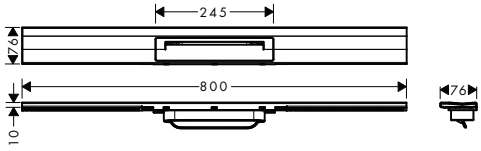


## **RainDrain Flex** vrchní sada sprchového žlabu 800, zkracovatelný, pro instalaci ke stěně

- obsahuje: vyjímatelný krycí panel, Dryphon
- připravený k řezání na místě
- snadno čistitelný povrch
- výškově nastavitelné o 10 mm
- až 60 l / min výkon odtoku
- způsob použití: novostavba, renovace
- krycí panel lze snadno odstranit nástrojem pro zvednutí krycího panelu
- se zabudovaným spádováním
- typ pachového uzávěru: mechanický
- způsob montáže: ke stěně
- druh materiálu krytu: nerezová ocel 304 (1.4301)
- vhodné pro primární odvodnění
- šířka mřížky: 76 mm

| Povrch. úprava | Obj.č. | EUR |
|---|---|---|
| chrom | 56051000 | 448,40 |
| kartáčovaný bronz | 56051140 | 550,60 |
| kartáčovaný černý chrom | 56051340 | 550,60 |
| matná černá | 56051670 | 448,30 |
| matná bílá | 56051700 | 448,30 |
| kartáčovaná nerezová ocel | 56051800 | 320,20 |
| leštěný vzhled zlata | 56051990 | 550,60 |

Resizable Cover Length · Dryphon · Quick Clean · Three-sided Installation

**k instalaci nutné (vyberte položku):**

NOVÉ
- **uBox universal** základní těleso pro lineární sprchové žlaby pro standardní instalaci — 01001180 — 179,80

NOVÉ
- **uBox universal** základní těleso pro lineární sprchové žlaby pro plochou instalaci — 01000180 — 179,80

NOVÉ
- **uBox universal** základní těleso pro lineární sprchové žlaby pro svislou instalaci — 01002180 — 179,80

**alternativní velikosti:**

NOVÉ
- **RainDrain Flex** vrchní sada sprchového žlabu 800, zkracovatelný, pro instalaci volně na plochu

| | | |
|---|---|---|
| chrom | 56044000 | 448,40 |
| kartáčovaný bronz | 56044140 | 550,60 |
| kartáčovaný černý chrom | 56044340 | 550,60 |
| matná černá | 56044670 | 448,30 |
| matná bílá | 56044700 | 448,30 |
| kartáčovaná nerezová ocel | 56044800 | 320,20 |
| leštěný vzhled zlata | 56044990 | 550,60 |



Míry na rozměrových náčrtech jsou v mm.

NOVÉ



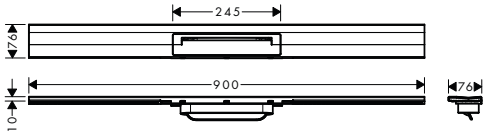


| | | Povrch. úprava | Obj.č. | EUR |
|---|---|---|---|---|
| | **RainDrain Flex** vrchní sada sprchového žlabu 900, zkracovatelný, pro instalaci ke stěně | chrom | 56052000 | 487,60 |
| | | kartáčovaný bronz | 56052140 | 598,90 |
| | | kartáčovaný černý chrom | 56052340 | 598,90 |
| | | matná černá | 56052670 | 487,60 |
| | | matná bílá | 56052700 | 487,60 |
| | | kartáčovaná nerezová ocel | 56052800 | 348,30 |
| | | leštěný vzhled zlata | 56052990 | 598,90 |

Resizable Cover Length · Dryphon · Quick Clean · Three-sided Installation

- obsahuje: vyjímatelný krycí panel, Dryphon
- připravený k řezání na místě
- snadno čistitelný povrch
- výškově nastavitelné o 10 mm
- až 60 l / min výkon odtoku
- způsob použití: novostavba, renovace
- krycí panel lze snadno odstranit nástrojem pro zvednutí krycího panelu
- se zabudovaným spádováním
- typ pachového uzávěru: mechanický
- způsob montáže: ke stěně
- druh materiálu krytu: nerezová ocel 304 (1.4301)
- vhodné pro primární odvodnění
- šířka mřížky: 76 mm

**k instalaci nutné (vyberte položku):**

| | | | |
|---|---|---|---|
| NOVÉ | – **uBox universal** základní těleso pro lineární sprchové žlaby pro standardní instalaci | 01001180 | 179,80 |
| NOVÉ | – **uBox universal** základní těleso pro lineární sprchové žlaby pro plochou instalaci | 01000180 | 179,80 |
| NOVÉ | – **uBox universal** základní těleso pro lineární sprchové žlaby pro svislou instalaci | 01002180 | 179,80 |

**alternativní velikosti:**

| | | | | |
|---|---|---|---|---|
| NOVÉ | – **RainDrain Flex** vrchní sada sprchového žlabu 900, zkracovatelný, pro instalaci volně na plochu | chrom | 56045000 | 487,60 |
| | | kartáčovaný bronz | 56045140 | 598,90 |
| | | kartáčovaný černý chrom | 56045340 | 598,90 |
| | | matná černá | 56045670 | 487,60 |
| | | matná bílá | 56045700 | 487,60 |
| | | kartáčovaná nerezová ocel | 56045800 | 348,30 |
| | | leštěný vzhled zlata | 56045990 | 598,90 |

Míry na rozměrových náčrtech jsou v mm.

| | | Povrch. úprava | Obj.č. | EUR |
|---|---|---|---|---|
| NOVÉ | **RainDrain Flex** vrchní sada sprchového žlabu 1000, zkracovatelný, pro instalaci ke stěně | chrom | 56053000 | 500,10 |
| | | kartáčovaný bronz | 56053140 | 614,60 |
| | | kartáčovaný černý chrom | 56053340 | 614,60 |
| | | matná černá | 56053670 | 500,00 |
| | | matná bílá | 56053700 | 500,00 |
| | | kartáčovaná nerezová ocel | 56053800 | 357,30 |
| | | leštěný vzhled zlata | 56053990 | 614,60 |



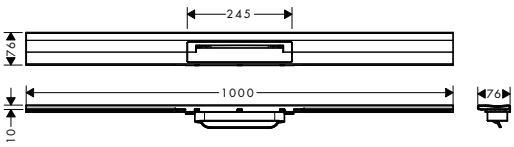


- obsahuje: vyjímatelný krycí panel, Dryphon
- připravený k řezání na místě
- snadno čistitelný povrch
- výškově nastavitelné o 10 mm
- až 60 l / min výkon odtoku
- způsob použití: novostavba, renovace
- krycí panel lze snadno odstranit nástrojem pro zvednutí krycího panelu
- se zabudovaným spádováním
- typ pachového uzávěru: mechanický
- způsob montáže: ke stěně
- druh materiálu krytu: nerezová ocel 304 (1.4301)
- vhodné pro primární odvodnění
- šířka mřížky: 76 mm

**k instalaci nutné (vyberte položku):**

| | | | |
|---|---|---|---|
| NOVÉ | - **uBox universal** základní těleso pro lineární sprchové žlaby pro standardní instalaci | 01001180 | 179,80 |
| NOVÉ | - **uBox universal** základní těleso pro lineární sprchové žlaby pro plochou instalaci | 01000180 | 179,80 |
| NOVÉ | - **uBox universal** základní těleso pro lineární sprchové žlaby pro svislou instalaci | 01002180 | 179,80 |

**alternativní velikosti:**

| | | | | |
|---|---|---|---|---|
| NOVÉ | - **RainDrain Flex** vrchní sada sprchového žlabu 1000, zkracovatelný, pro instalaci volně na plochu | chrom | 56046000 | 500,10 |
| | | kartáčovaný bronz | 56046140 | 614,60 |
| | | kartáčovaný černý chrom | 56046340 | 614,60 |
| | | matná černá | 56046670 | 500,00 |
| | | matná bílá | 56046700 | 500,00 |
| | | kartáčovaná nerezová ocel | 56046800 | 357,30 |
| | | leštěný vzhled zlata | 56046990 | 614,60 |

NOVÉ



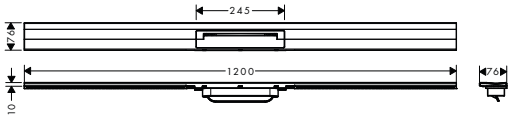


| | | Povrch. úprava | Obj.č. | EUR |
|---|---|---|---|---|
| | **RainDrain Flex** vrchní sada sprchového žlabu 1200, zkracovatelný, pro instalaci ke stěně | chrom | 56054000 | 538,30 |
| | | kartáčovaný bronz | 56054140 | 660,70 |
| | | kartáčovaný černý chrom | 56054340 | 660,70 |
| | | matná černá | 56054670 | 538,20 |
| | | matná bílá | 56054700 | 538,20 |
| | | kartáčovaná nerezová ocel | 56054800 | 384,30 |
| | | leštěný vzhled zlata | 56054990 | 660,70 |
| | | Resizable Cover Length · Dryphon · Quick Clean · Three-sided Installation | | |
| | – obsahuje: vyjímatelný krycí panel, Dryphon | | | |
| | – připravený k řezání na místě | | | |
| | – snadno čistitelný povrch | | | |
| | – výškově nastavitelné o 10 mm | | | |
| | – až 60 l / min výkon odtoku | | | |
| | – způsob použití: novostavba, renovace | | | |
| | – krycí panel lze snadno odstranit nástrojem pro zvednutí krycího panelu | | | |
| | – se zabudovaným spádováním | | | |
| | – typ pachového uzávěru: mechanický | | | |
| | – způsob montáže: ke stěně | | | |
| | – druh materiálu krytu: nerezová ocel 304 (1.4301) | | | |
| | – vhodné pro primární odvodnění | | | |
| | – šířka mřížky: 76 mm | | | |
| | **k instalaci nutné (vyberte položku):** | | | |
| NOVÉ | – **uBox universal** základní těleso pro lineární sprchové žlaby pro standardní instalaci | | 01001180 | 179,80 |
| NOVÉ | – **uBox universal** základní těleso pro lineární sprchové žlaby pro plochou instalaci | | 01000180 | 179,80 |
| NOVÉ | – **uBox universal** základní těleso pro lineární sprchové žlaby pro svislou instalaci | | 01002180 | 179,80 |
| | **alternativní velikosti:** | | | |
| NOVÉ | – **RainDrain Flex** vrchní sada sprchového žlabu 1200, zkracovatelný, pro instalaci volně na plochu | chrom | 56047000 | 538,30 |
| | | kartáčovaný bronz | 56047140 | 660,70 |
| | | kartáčovaný černý chrom | 56047340 | 660,70 |
| | | matná černá | 56047670 | 538,20 |
| | | matná bílá | 56047700 | 538,20 |
| | | kartáčovaná nerezová ocel | 56047800 | 384,30 |
| | | leštěný vzhled zlata | 56047990 | 660,70 |

Míry na rozměrových náčrtech jsou v mm.

## RainDrain Match

NOVÉ



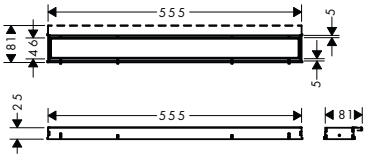


### RainDrain Match vrchní sada sprchového žlabu 600 s výškově stavitelným rámem

- obsahuje: designový kryt, výškově stavitelný rám, Dryphon
- snadno čistitelný povrch
- snadné výškové nastavení díky rámu pro vyrovnání dlaždic (7 - 18 mm)
- až 60 l / min výkon odtoku
- způsob použití: novostavba, renovace
- tloušťka dlaždic: až 18 mm
- vhodné pro všechny typy dlažby
- krycí panel lze snadno odstranit nástrojem pro zvednutí krycího panelu
- typ pachového uzávěru: mechanický
- způsob montáže: ke stěně, do podlahy
- montáž ke stěně je možná
- hloubka prohlubně pro dlažbu: 12 mm
- druh materiálu krytu: nerezová ocel 304 (1.4301)
- vhodné pro primární a sekundární odvodnění
- šířka rámu: 62 mm
- šířka mřížky: 46 mm
- vhodné pro Rainmaker Select produkty pro skleněný povrch (-450 a -610)

| Povrch. úprava | Obj.č. | EUR |
|---|---|---|
| chrom | 56036000 | 285,40 |
| bílá | 56036450 | 456,20 |
| černá | 56036610 | 456,20 |
| matná černá | 56036670 | 418,00 |
| matná bílá | 56036700 | 418,00 |
| kartáčovaná nerezová ocel | 56036800 | 189,90 |

Adjustable Frame Height · Dryphon · Quick Clean · One-sided Installation · In-floor Installation

**k instalaci nutné (vyberte položku):**

NOVÉ – **uBox universal** úplná sada pro standardní instalaci - 600 pro vrchní sady sprchových žlabů — 56022180 — 419,10

NOVÉ – **uBox universal** úplná sada pro plochou instalaci - 600 pro vrchní sady sprchových žlabů — 56016180 — 419,10

NOVÉ



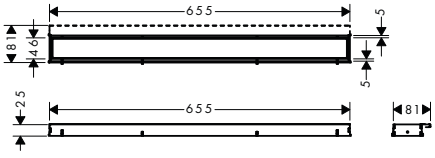


### RainDrain Match vrchní sada sprchového žlabu 700 s výškově stavitelným rámem

- obsahuje: designový kryt, výškově stavitelný rám, Dryphon
- snadno čistitelný povrch
- snadné výškové nastavení díky rámu pro vyrovnání dlaždic (7 - 18 mm)
- až 60 l / min výkon odtoku
- způsob použití: novostavba, renovace
- tloušťka dlaždic: až 18 mm
- vhodné pro všechny typy dlažby
- krycí panel lze snadno odstranit nástrojem pro zvednutí krycího panelu
- typ pachového uzávěru: mechanický
- způsob montáže: ke stěně, do podlahy
- montáž ke stěně je možná
- hloubka prohlubně pro dlažbu: 12 mm
- druh materiálu krytu: nerezová ocel 304 (1.4301)
- vhodné pro primární a sekundární odvodnění
- šířka rámu: 62 mm
- šířka mřížky: 46 mm
- vhodné pro Rainmaker Select produkty pro skleněný povrch (-450 a -610)

| Povrch. úprava | Obj.č. | EUR |
|---|---|---|
| chrom | 56037000 | 305,60 |
| bílá | 56037450 | 485,40 |
| černá | 56037610 | 485,40 |
| matná černá | 56037670 | 445,00 |
| matná bílá | 56037700 | 445,00 |
| kartáčovaná nerezová ocel | 56037800 | 202,30 |

Adjustable Frame Height · Dryphon · Quick Clean · One-sided Installation · In-floor Installation

**k instalaci nutné (vyberte položku):**

NOVÉ – **uBox universal** úplná sada pro standardní instalaci - 700 pro vrchní sady sprchových žlabů — 56023180 — 421,40

NOVÉ – **uBox universal** úplná sada pro plochou instalaci - 700 pro vrchní sady sprchových žlabů — 56017180 — 421,40



Míry na rozměrových náčrtech jsou v mm.

| | | Povrch. úprava | Obj.č. | EUR |
|---|---|---|---|---|
| NOVÉ | **RainDrain Match** vrchní sada sprchového žlabu 800 s výškově stavitelným rámem<br>– obsahuje: designový kryt, výškově stavitelný rám, Dryphon<br>– snadno čistitelný povrch<br>– snadné výškové nastavení díky rámu pro vyrovnání dlaždic (7 - 18 mm)<br>– až 60 l / min výkon odtoku<br>– způsob použití: novostavba, renovace<br>– tloušťka dlaždic: až 18 mm<br>– vhodné pro všechny typy dlažby<br>– krycí panel lze snadno odstranit nástrojem pro zvednutí krycího panelu<br>– typ pachového uzávěru: mechanický<br>– způsob montáže: ke stěně, do podlahy<br>– montáž ke stěně je možná<br>– hloubka prohlubně pro dlažbu: 12 mm<br>– druh materiálu krytu: nerezová ocel 304 (1.4301)<br>– vhodné pro primární a sekundární odvodnění<br>– šířka rámu: 62 mm<br>– šířka mřížky: 46 mm<br>– vhodné pro Rainmaker Select produkty pro skleněný povrch (-450 a -610) | chrom<br>bílá<br>černá<br>matná černá<br>matná bílá<br>kartáčovaná nerezová ocel | 56038000<br>56038450<br>56038610<br>56038670<br>56038700<br>56038800 | 328,10<br>504,60<br>504,60<br>461,90<br>461,90<br>210,10 |
| | **k instalaci nutné (vyberte položku):** | | | |
| NOVÉ | – **uBox universal** úplná sada pro standardní instalaci - 800 pro vrchní sady sprchových žlabů | | 56024180 | 425,90 |
| NOVÉ | – **uBox universal** úplná sada pro plochou instalaci - 800 pro vrchní sady sprchových žlabů | | 56018180 | 425,90 |

| | | Povrch. úprava | Obj.č. | EUR |
|---|---|---|---|---|
| NOVÉ | **RainDrain Match** vrchní sada sprchového žlabu 900 s výškově stavitelným rámem<br>– obsahuje: designový kryt, výškově stavitelný rám, Dryphon<br>– snadno čistitelný povrch<br>– snadné výškové nastavení díky rámu pro vyrovnání dlaždic (7 - 18 mm)<br>– až 60 l / min výkon odtoku<br>– způsob použití: novostavba, renovace<br>– tloušťka dlaždic: až 18 mm<br>– vhodné pro všechny typy dlažby<br>– krycí panel lze snadno odstranit nástrojem pro zvednutí krycího panelu<br>– typ pachového uzávěru: mechanický<br>– způsob montáže: ke stěně, do podlahy<br>– montáž ke stěně je možná<br>– hloubka prohlubně pro dlažbu: 12 mm<br>– druh materiálu krytu: nerezová ocel 304 (1.4301)<br>– vhodné pro primární a sekundární odvodnění<br>– šířka rámu: 62 mm<br>– šířka mřížky: 46 mm<br>– vhodné pro Rainmaker Select produkty pro skleněný povrch (-450 a -610) | chrom<br>bílá<br>černá<br>matná černá<br>matná bílá<br>kartáčovaná nerezová ocel | 56040000<br>56040450<br>56040610<br>56040670<br>56040700<br>56040800 | 350,60<br>525,80<br>525,80<br>491,00<br>491,00<br>216,90 |
| | **k instalaci nutné (vyberte položku):** | | | |
| NOVÉ | – **uBox universal** úplná sada pro standardní instalaci - 900 pro vrchní sady sprchových žlabů | | 56025180 | 432,60 |
| NOVÉ | – **uBox universal** úplná sada pro plochou instalaci - 900 pro vrchní sady sprchových žlabů | | 56019180 | 432,60 |

Míry na rozměrových náčrtech jsou v mm.

| | Povrch. úprava | Obj.č. | EUR |
|---|---|---|---|
| **RainDrain Match** vrchní sada sprchového žlabu 1000 s výškově stavitelným rámem | chrom | 56041000 | 369,70 |
| | bílá | 56041450 | 555,10 |
| | černá | 56041610 | 555,10 |
| | matná černá | 56041670 | 518,00 |
| | matná bílá | 56041700 | 518,00 |
| | kartáčovaná nerezová ocel | 56041800 | 221,40 |

NOVÉ



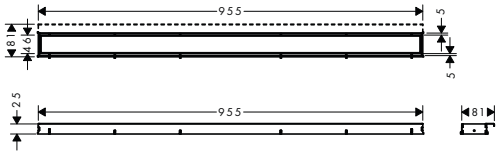


- obsahuje: designový kryt, výškově stavitelný rám, Dryphon
- snadno čistitelný povrch
- snadné výškové nastavení díky rámu pro vyrovnání dlaždic (7 - 18 mm)
- až 60 l / min výkon odtoku
- způsob použití: novostavba, renovace
- tloušťka dlaždic: až 18 mm
- vhodné pro všechny typy dlažby
- krycí panel lze snadno odstranit nástrojem pro zvednutí krycího panelu
- typ pachového uzávěru: mechanický
- způsob montáže: ke stěně, do podlahy
- montáž ke stěně je možná
- hloubka prohlubně pro dlažbu: 12 mm
- druh materiálu krytu: nerezová ocel 304 (1.4301)
- vhodné pro primární a sekundární odvodnění
- šířka rámu: 62 mm
- šířka mřížky: 46 mm
- vhodné pro Rainmaker Select produkty pro skleněný povrch (-450 a -610)

**k instalaci nutné (vyberte položku):**

NOVÉ
- **uBox universal** úplná sada pro standardní instalaci - 1000 pro vrchní sady sprchových žlabů — 56026180 — 441,60

NOVÉ
- **uBox universal** úplná sada pro plochou instalaci - 1000 pro vrchní sady sprchových žlabů — 56020180 — 441,60

| | Povrch. úprava | Obj.č. | EUR |
|---|---|---|---|
| **RainDrain Match** vrchní sada sprchového žlabu 1200 s výškově stavitelným rámem | chrom | 56042000 | 413,50 |
| | bílá | 56042450 | 620,20 |
| | černá | 56042610 | 620,20 |
| | matná černá | 56042670 | 578,70 |
| | matná bílá | 56042700 | 578,70 |
| | kartáčovaná nerezová ocel | 56042800 | 240,50 |

NOVÉ



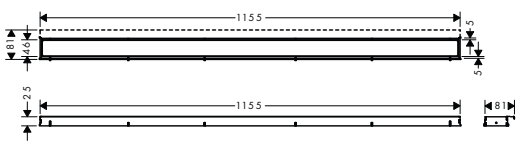


- obsahuje: designový kryt, výškově stavitelný rám, Dryphon
- snadno čistitelný povrch
- snadné výškové nastavení díky rámu pro vyrovnání dlaždic (7 - 18 mm)
- až 60 l / min výkon odtoku
- způsob použití: novostavba, renovace
- tloušťka dlaždic: až 18 mm
- vhodné pro všechny typy dlažby
- krycí panel lze snadno odstranit nástrojem pro zvednutí krycího panelu
- typ pachového uzávěru: mechanický
- způsob montáže: ke stěně, do podlahy
- montáž ke stěně je možná
- hloubka prohlubně pro dlažbu: 12 mm
- druh materiálu krytu: nerezová ocel 304 (1.4301)
- vhodné pro primární a sekundární odvodnění
- šířka rámu: 62 mm
- šířka mřížky: 46 mm
- vhodné pro Rainmaker Select produkty pro skleněný povrch (-450 a -610)

**k instalaci nutné (vyberte položku):**

NOVÉ
- **uBox universal** úplná sada pro standardní instalaci - 1200 pro vrchní sady sprchových žlabů — 56027180 — 457,30

NOVÉ
- **uBox universal** úplná sada pro plochou instalaci - 1200 pro vrchní sady sprchových žlabů — 56021180 — 457,30



Míry na rozměrových náčrtech jsou v mm.

## RainDrain Rock

| | | Povrch. úprava | Obj.č. | EUR |
|---|---|---|---|---|
| NOVÉ | **RainDrain Rock** vrchní sada sprchového žlabu 600, zkracovatelný, k položení dlažby<br>– obsahuje: kryt s možností obložení, zabudované zvedání poklopu, Dryphon<br>– bezrámový design<br>– připravený k řezání na místě<br>– výškově nastavitelný kryt<br>– až 60 l / min výkon odtoku<br>– způsob použití: novostavba, renovace<br>– tloušťka dlaždic: až 40 mm<br>– vhodné pro všechny typy dlažby a tloušťky dlaždic<br>– krycí panel lze snadno odstranit nástrojem pro zvednutí krycího panelu<br>– snadno se čistí<br>– typ pachového uzávěru: mechanický<br>– způsob montáže: do podlahy, dvoustranná<br>– přesah 50 mm na obou stranách<br>– minimální délka zkrácení 600 mm<br>– druh materiálu krytu: nerezová ocel 304 (1.4301)<br>– vhodné pro primární odvodnění<br>– šířka mřížky: 58 mm | | 56029000 | 140,50 |
| | **k instalaci nutné (vyberte položku):** | | | |
| NOVÉ | – **uBox universal** úplná sada pro standardní instalaci - 600 pro vrchní sady sprchových žlabů | | 56022180 | 419,10 |
| NOVÉ | – **uBox universal** úplná sada pro plochou instalaci - 600 pro vrchní sady sprchových žlabů | | 56016180 | 419,10 |
| NOVÉ | **RainDrain Rock** vrchní sada sprchového žlabu 700, zkracovatelný, k položení dlažby<br>– obsahuje: kryt s možností obložení, zabudované zvedání poklopu, Dryphon<br>– bezrámový design<br>– připravený k řezání na místě<br>– výškově nastavitelný kryt<br>– až 60 l / min výkon odtoku<br>– způsob použití: novostavba, renovace<br>– tloušťka dlaždic: až 40 mm<br>– vhodné pro všechny typy dlažby a tloušťky dlaždic<br>– snadno se čistí<br>– krycí panel lze snadno odstranit nástrojem pro zvednutí krycího panelu<br>– typ pachového uzávěru: mechanický<br>– způsob montáže: do podlahy, dvoustranná<br>– přesah 50 mm na obou stranách<br>– minimální délka zkrácení 700 mm<br>– druh materiálu krytu: nerezová ocel 304 (1.4301)<br>– vhodné pro primární odvodnění<br>– šířka mřížky: 58 mm | | 56030000 | 147,20 |
| | **k instalaci nutné (vyberte položku):** | | | |
| NOVÉ | – **uBox universal** úplná sada pro standardní instalaci - 700 pro vrchní sady sprchových žlabů | | 56023180 | 421,40 |
| NOVÉ | – **uBox universal** úplná sada pro plochou instalaci - 700 pro vrchní sady sprchových žlabů | | 56017180 | 421,40 |

Míry na rozměrových náčrtech jsou v mm.



Technická specifikace výrobků a měrné jednotky mohou být změněny.

| | Povrch. úprava | Obj.č. | EUR |
|---|---|---|---|

NOVÉ



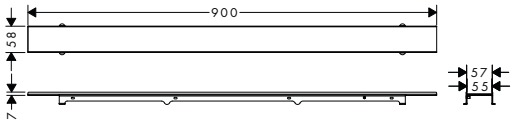


**RainDrain Rock** vrchní sada sprchového žlabu 800, zkracovatelný, k položení dlažby

Resizable Cover Length | Dryphon | Two-sided Installation | In-floor Installation

56031000 — 166,30

- obsahuje: kryt s možností obložení, zabudované zvedání poklopu, Dryphon
- bezrámový design
- připravený k řezání na místě
- výškově nastavitelný kryt
- až 60 l / min výkon odtoku
- způsob použití: novostavba, renovace
- tloušťka dlaždic: až 40 mm
- vhodné pro všechny typy dlažby a tloušťky dlaždic
- snadno se čistí
- krycí panel lze snadno odstranit nástrojem pro zvednutí krycího panelu
- typ pachového uzávěru: mechanický
- způsob montáže: do podlahy, dvoustranná
- přesah 50 mm na obou stranách
- minimální délka zkrácení 800 mm
- druh materiálu krytu: nerezová ocel 304 (1.4301)
- vhodné pro primární odvodnění
- šířka mřížky: 58 mm

**k instalaci nutné (vyberte položku):**

NOVÉ
- **uBox universal** úplná sada pro standardní instalaci - 800 pro vrchní sady sprchových žlabů — 56024180 — 425,90

NOVÉ
- **uBox universal** úplná sada pro plochou instalaci - 800 pro vrchní sady sprchových žlabů — 56018180 — 425,90

NOVÉ



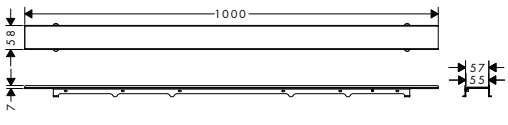


**RainDrain Rock** vrchní sada sprchového žlabu 900, zkracovatelný, k položení dlažby

Resizable Cover Length | Dryphon | Two-sided Installation | In-floor Installation

56032000 — 169,70

- obsahuje: kryt s možností obložení, zabudované zvedání poklopu, Dryphon
- bezrámový design
- připravený k řezání na místě
- výškově nastavitelný kryt
- až 60 l / min výkon odtoku
- způsob použití: novostavba, renovace
- tloušťka dlaždic: až 40 mm
- vhodné pro všechny typy dlažby a tloušťky dlaždic
- snadno se čistí
- krycí panel lze snadno odstranit nástrojem pro zvednutí krycího panelu
- typ pachového uzávěru: mechanický
- způsob montáže: do podlahy, dvoustranná
- přesah 50 mm na obou stranách
- minimální délka zkrácení 900 mm
- druh materiálu krytu: nerezová ocel 304 (1.4301)
- vhodné pro primární odvodnění
- šířka mřížky: 58 mm

**k instalaci nutné (vyberte položku):**

NOVÉ
- **uBox universal** úplná sada pro standardní instalaci - 900 pro vrchní sady sprchových žlabů — 56025180 — 432,60

NOVÉ
- **uBox universal** úplná sada pro plochou instalaci - 900 pro vrchní sady sprchových žlabů — 56019180 — 432,60



Míry na rozměrových náčrtech jsou v mm.

| | Povrch. úprava | Obj.č. | EUR |
|---|---|---|---|

NOVÉ



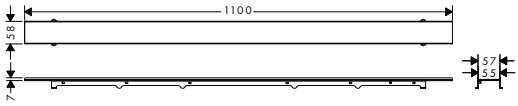


**RainDrain Rock** vrchní sada sprchového žlabu 1000, zkracovatelný, k položení dlažby

Resizable Cover Length · Dryphon · Two-sided Installation · In-floor Installation

56033000 — 176,40

- obsahuje: kryt s možností obložení, zabudované zvedání poklopu, Dryphon
- bezrámový design
- připravený k řezání na místě
- výškově nastavitelný kryt
- až 60 l / min výkon odtoku
- způsob použití: novostavba, renovace
- tloušťka dlaždic: až 40 mm
- vhodné pro všechny typy dlažby a tloušťky dlaždic
- snadno se čistí
- krycí panel lze snadno odstranit nástrojem pro zvednutí krycího panelu
- typ pachového uzávěru: mechanický
- způsob montáže: do podlahy, dvoustranná
- přesah 50 mm na obou stranách
- minimální délka zkrácení 1000 mm
- druh materiálu krytu: nerezová ocel 304 (1.4301)
- vhodné pro primární odvodnění
- šířka mřížky: 58 mm

**k instalaci nutné (vyberte položku):**

NOVÉ
- **uBox universal** úplná sada pro standardní instalaci - 1000 pro vrchní sady sprchových žlabů — 56026180 — 441,60

NOVÉ
- **uBox universal** úplná sada pro plochou instalaci - 1000 pro vrchní sady sprchových žlabů — 56020180 — 441,60

NOVÉ



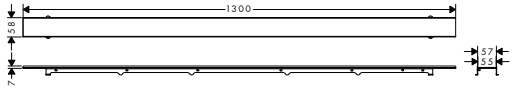


**RainDrain Rock** vrchní sada sprchového žlabu 1200, zkracovatelný, k položení dlažby

Resizable Cover Length · Dryphon · Two-sided Installation · In-floor Installation

56034000 — 202,30

- obsahuje: kryt s možností obložení, zabudované zvedání poklopu, Dryphon
- bezrámový design
- připravený k řezání na místě
- výškově nastavitelný kryt
- až 60 l / min výkon odtoku
- způsob použití: novostavba, renovace
- tloušťka dlaždic: až 40 mm
- vhodné pro všechny typy dlažby a tloušťky dlaždic
- snadno se čistí
- krycí panel lze snadno odstranit nástrojem pro zvednutí krycího panelu
- typ pachového uzávěru: mechanický
- způsob montáže: do podlahy, dvoustranná
- přesah 50 mm na obou stranách
- minimální délka zkrácení 1200 mm
- druh materiálu krytu: nerezová ocel 304 (1.4301)
- vhodné pro primární odvodnění
- šířka mřížky: 58 mm

**k instalaci nutné (vyberte položku):**

NOVÉ
- **uBox universal** úplná sada pro standardní instalaci - 1200 pro vrchní sady sprchových žlabů — 56027180 — 457,30

NOVÉ
- **uBox universal** úplná sada pro plochou instalaci - 1200 pro vrchní sady sprchových žlabů — 56021180 — 457,30

Míry na rozměrových náčrtech jsou v mm.

## RainDrain Spot

| | Povrch. úprava | Obj.č. | EUR |
|---|---|---|---|

NOVÉ



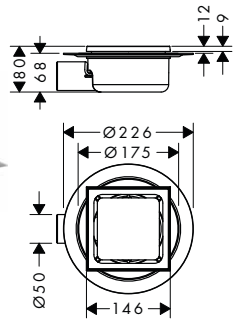


**RainDrain Spot** podlahová vpust, mřížka 150/150

kartáčovaná nerezová ocel | 56055800 | 120,30

- obsahuje: designový kryt, základní těleso, sifon, předem namontovaná těsnicí membrána, krytka při omítání
- výška vodní uzávěry: 50 mm
- jmenovitý průměr připojení: DN50
- snadno čistitelný povrch
- výškově nastavitelné o 10 mm
- až 35 l / min výkon odtoku
- způsob použití: novostavba, renovace
- otočné a nastavitelné těleso sifonu
- snadno čistitelný sifon
- typ pachového uzávěru: kapalinový
- minimální výška pro zabudování od 80 mm
- předem namontovaná těsnicí membrána
- materiál sifonu: ABS
- způsob montáže: do podlahy
- druh materiálu krytu: nerezová ocel 304 (1.4301)
- šířka mřížky: 146 mm

**volitelné doplňky:**

NOVÉ

- **RainDrain Spot** výšková kompenzace, přídavný díl | 56056000 | 22,50

NOVÉ



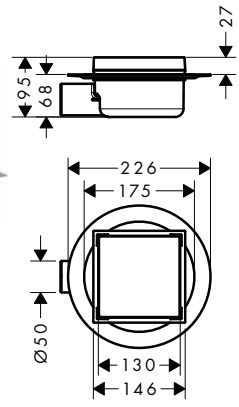


**RainDrain Spot** podlahová vpust, mřížka 150/150, dlažba zezadu krytu

kartáčovaná nerezová ocel | 56112800 | 120,30

- obsahuje: designový kryt, základní těleso, sifon, předem namontovaná těsnicí membrána, krytka při omítání
- položení dlažby na zadní stranu
- výška vodní uzávěry: 50 mm
- jmenovitý průměr připojení: DN50
- bezrámový design
- snadno čistitelný povrch
- výškově nastavitelné o 10 mm
- až 35 l / min výkon odtoku
- způsob použití: novostavba, renovace
- vhodné pro všechny typy dlažby a tloušťky dlaždic
- otočné a nastavitelné těleso sifonu
- snadno čistitelný sifon
- typ pachového uzávěru: kapalinový
- minimální výška pro zabudování od 95 mm
- předem namontovaná těsnicí membrána
- materiál sifonu: ABS
- způsob montáže: do podlahy
- druh materiálu krytu: nerezová ocel 304 (1.4301)
- šířka mřížky: 146 mm

**volitelné doplňky:**

NOVÉ

- **RainDrain Spot** výšková kompenzace, přídavný díl | 56056000 | 22,50



Míry na rozměrových náčrtech jsou v mm.

| | Povrch. úprava | Obj.č. | EUR |
|---|---|---|---|
| **RainDrain Spot** výšková kompenzace, přídavný díl | | 56056000 | 22,50 |

NOVÉ



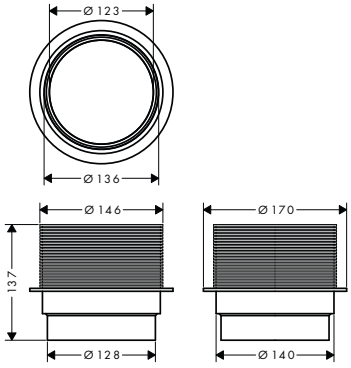

## Odtokové soupravy pro sprchy

| | Povrch. úprava | Obj.č. | EUR |
|---|---|---|---|
|  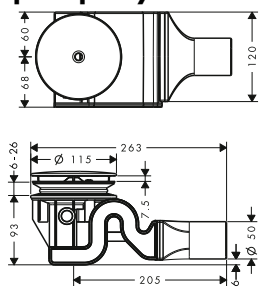 **Raindrain** úplná sada odtokové soupravy 90 XXL<br>– obsahuje: základní těleso, vrchní sada<br>– vhodné pro sprchové vaničky s otvorem pro odtok Ø 90 mm<br>– výkon odtoku 51 l / min při výšce hladiny vody 15 mm<br>– odtokové potrubí Ø 50 mm<br>– výška vodní uzávěry: 50 mm<br>– materiál zátky odtoku nerezová ocel<br>– s čisticím otvorem | chrom | 60067000 | 80,40 |
|  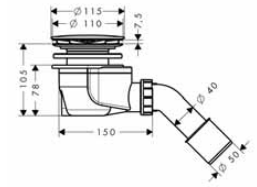 **Staro** úplná sada odtokové soupravy 90<br>– obsahuje: základní těleso, vrchní sada<br>– vhodné pro sprchové vaničky s otvorem pro odtok Ø 90 mm<br>– výkon odtoku 29 l / min při výšce hladiny vody 15 mm<br>– PE šroubení 40/50 mm<br>– odtokové potrubí Ø 50 mm<br>– výška vodní uzávěry: 50 mm<br>– materiál zátky odtoku nerezová ocel<br>– samočisticí | chrom | 60056000 | 65,90 |

## Soupravy pro napouštění, odtok a přepad pro koupací vany

| | | | |
|---|---|---|---|
|  **Exafill** vrchní sada vanového výtoku, odtokové a přepadové soupravy<br>– obsahuje: krytka, bezpečnostní zátka<br>– vhodné pro standardní a speciální vany<br>– trojitý perlátor<br>– tvarovač proudu nastavitelný o 20°<br>– maximální průtok při 0,3 MPa: 23 l / min | chrom | 58127000 | 201,50 |
| **k instalaci nutné:** | | | |
| – **Exafill** základní těleso vanového výtoku, odtoková a přepadová souprava pro normální vany | | 58125180 | 138,90 |
| – **Exafill** základní těleso vanového výtoku, odtoková a přepadová souprava pro speciální vany | | 58126180 | 194,80 |
| 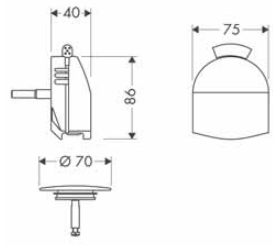 **volitelné doplňky:** | | | |
| – Ohebná přívodní trubka 80 cm | | 58192000 | 123,30 |

Míry na rozměrových náčrtech jsou v mm.

| | Povrch. úprava | Obj.č. | EUR |
|---|---|---|---|
|  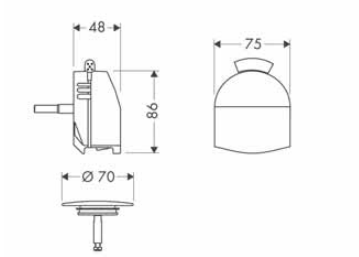  | | | |
| **Exafill** vrchní sada vanového výtoku, odtokové a přepadové soupravy plus | chrom | 58128000 | 239,10 |
| – obsahuje: krytka, bezpečnostní zátka<br>– vhodné pro standardní a speciální vany, vany se zapuštěným přepadovým otvorem<br>– trojitý perlátor<br>– tvarovač proudu nastavitelný o 20°<br>– maximální průtok při 0,3 MPa: 23 l / min | | | |
| **k instalaci nutné:** | | | |
| – **Exafill** základní těleso vanového výtoku, odtoková a přepadová souprava pro normální vany | | 58125180 | 138,90 |
| – **Exafill** základní těleso vanového výtoku, odtoková a přepadová souprava pro speciální vany | | 58126180 | 194,80 |
| **volitelné doplňky:** | | | |
| – Ohebná přívodní trubka 80 cm | | 58192000 | 123,30 |
|  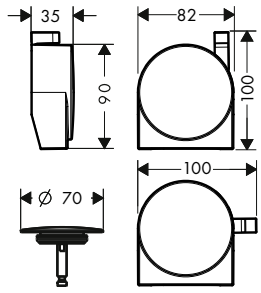  | | | |
| **Exafill S** vrchní sada vanového výtoku, odtokové a přepadové soupravy | chrom<br>kartáčovaný bronz<br>kartáčovaný černý chrom<br>matná černá<br>matná bílá<br>kartáčovaný nikl<br>leštěný vzhled zlata | 58117000<br>58117140<br>58117340<br>58117670<br>58117700<br>58117820<br>58117990 | 185,30<br>277,80<br>277,80<br>259,30<br>259,30<br>277,80<br>277,80 |
| – obsahuje: krytka, bezpečnostní zátka<br>– vhodné pro standardní a speciální vany<br>– široký přívalový proud<br>– tvarovač proudu nastavitelný o 30°<br>– maximální průtok při 0,3 MPa: 19 l / min | | | |
| **k instalaci nutné:** | | | |
| – **Exafill S** základní těleso vanového výtoku, odtoková a přepadová souprava pro normální vany | | 58115180 | 127,60 |
| – **Exafill S** základní těleso vanového výtoku, odtoková a přepadová souprava pro speciální vany | | 58116180 | 179,00 |
| **volitelné doplňky:** | | | |
| – Ohebná přívodní trubka 80 cm | | 58192000 | 123,30 |
|  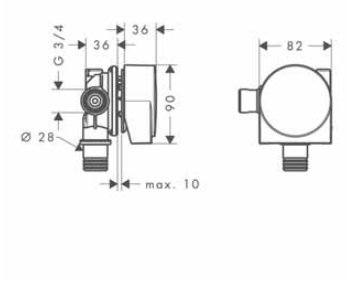  | | | |
| **Exafill** vrchní sada vanového výtoku | chrom | 58112000 | 100,30 |
| – maximální průtok při 0,3 MPa: 26 l / min<br>– výška přepadu nastavitelná o 25 mm | | | |
| **k instalaci nutné:** | | | |
| – Odtoková souprava Push-Open pro vany | chrom | 50107000 | 65,40 |
| **volitelné doplňky:** | | | |
| – Vanový sifon | | 56373000 | 14,70 |

Míry na rozměrových náčrtech jsou v mm.

| | Povrch. úprava | Obj.č. | EUR |
|---|---|---|---|
|  | | | |
| **Exafill** základní těleso vanového výtoku, odtoková a přepadová souprava pro normální vany<br>– obsahuje: základní těleso, vanový sifon<br>– vhodné pro standardní vany<br>– délka bovdenového táhla 520 mm<br>– výška vodní uzávěry: 50 mm<br>– připojení vody přívodní hadicí vlevo nebo vpravo DN20 | | 58125180 | 138,90 |
| 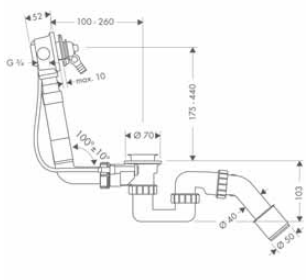 | | | |
| **k instalaci nutné:** | | | |
| – **Exafill** vrchní sada vanového výtoku, odtokové a přepadové soupravy | chrom | 58127000 | 201,50 |
| – **Exafill** vrchní sada vanového výtoku, odtokové a přepadové soupravy plus | chrom | 58128000 | 239,10 |
| **volitelné doplňky:** | | | |
| – Ohebná přívodní trubka 80 cm | | 58192000 | 123,30 |
|  | | | |
| **Exafill** základní těleso vanového výtoku, odtoková a přepadová souprava pro speciální vany<br>– obsahuje: základní těleso, vanový sifon<br>– vhodné pro speciální vany, vany se skloněným okrajem<br>– délka bovdenového táhla 780 mm<br>– výška vodní uzávěry: 50 mm<br>– připojení vody přívodní hadicí vlevo nebo vpravo DN20 | | 58126180 | 194,80 |
| 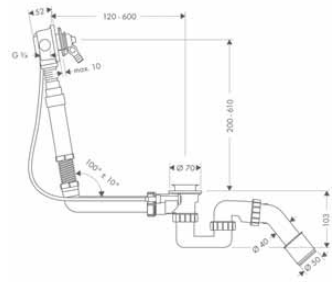 | | | |
| **k instalaci nutné:** | | | |
| – **Exafill** vrchní sada vanového výtoku, odtokové a přepadové soupravy | chrom | 58127000 | 201,50 |
| – **Exafill** vrchní sada vanového výtoku, odtokové a přepadové soupravy plus | chrom | 58128000 | 239,10 |
| **volitelné doplňky:** | | | |
| – Ohebná přívodní trubka 80 cm | | 58192000 | 123,30 |
|  | | | |
| **Exafill** úplná sada vanového výtoku, odtokové a přepadové soupravy pro normální vany<br>– obsahuje: vanový sifon, základní těleso, vrchní sada<br>– vhodné pro standardní vany<br>– délka bovdenového táhla 520 mm<br>– výška vodní uzávěry: 50 mm<br>– připojení vody přívodní hadicí vlevo nebo vpravo DN20 | chrom | 58123000 | 311,70 |
| 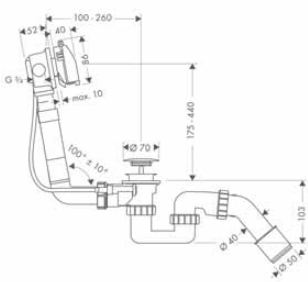 | | | |
| **obsah balení:**<br>– **Exafill** základní těleso vanového výtoku, odtoková a přepadová souprava pro normální vany (# 58125180)<br>– **Exafill** vrchní sada vanového výtoku, odtokové a přepadové soupravy (# 58127000)<br>– Vanový sifon (# 56373000) | | | |
| **volitelné doplňky:** | | | |
| – Ohebná přívodní trubka 80 cm | | 58192000 | 123,30 |



Míry na rozměrových náčrtech jsou v mm.

| | Povrch. úprava | Obj.č. | EUR |
|---|---|---|---|
|  | | | |
| **Exafill S** základní těleso vanového výtoku, odtoková a přepadová souprava pro normální vany | | 58115180 | 127,60 |
| – obsahuje: základní těleso, vanový sifon<br>– vhodné pro standardní vany, vany se skloněným okrajem<br>– délka bovdenového táhla 520 mm<br>– výška vodní uzávěry: 50 mm<br>– připojení vody přívodní hadicí vlevo DN20 | | | |
| **alternativní velikosti:** | | | |
| – **Exafill S** základní těleso vanového výtoku, odtoková a přepadová souprava pro speciální vany | | 58116180 | 179,00 |
| **k instalaci nutné:** | | | |
| – **Exafill S** vrchní sada vanového výtoku, odtokové a přepadové soupravy | chrom | 58117000 | 185,30 |
| | kartáčovaný bronz | 58117140 | 277,80 |
| | kartáčovaný černý chrom | 58117340 | 277,80 |
| | matná černá | 58117670 | 259,30 |
| | matná bílá | 58117700 | 259,30 |
| | kartáčovaný nikl | 58117820 | 277,80 |
| | leštěný vzhled zlata | 58117990 | 277,80 |
| **volitelné doplňky:** | | | |
| – Ohebná přívodní trubka 80 cm | | 58192000 | 123,30 |
|  | | | |
| **Exafill S** základní těleso vanového výtoku, odtoková a přepadová souprava pro speciální vany | | 58116180 | 179,00 |
| – obsahuje: základní těleso, vanový sifon<br>– vhodné pro speciální vany, vany se skloněným okrajem<br>– délka bovdenového táhla 780 mm<br>– výška vodní uzávěry: 50 mm<br>– připojení vody přívodní hadicí vlevo DN20 | | | |
| **alternativní velikosti:** | | | |
| – **Exafill S** základní těleso vanového výtoku, odtoková a přepadová souprava pro normální vany | | 58115180 | 127,60 |
| **k instalaci nutné:** | | | |
| – **Exafill S** vrchní sada vanového výtoku, odtokové a přepadové soupravy | chrom | 58117000 | 185,30 |
| | kartáčovaný bronz | 58117140 | 277,80 |
| | kartáčovaný černý chrom | 58117340 | 277,80 |
| | matná černá | 58117670 | 259,30 |
| | matná bílá | 58117700 | 259,30 |
| | kartáčovaný nikl | 58117820 | 277,80 |
| | leštěný vzhled zlata | 58117990 | 277,80 |
| **volitelné doplňky:** | | | |
| – Ohebná přívodní trubka 80 cm | | 58192000 | 123,30 |

Míry na rozměrových náčrtech jsou v mm.



Technická specifikace výrobků a měrné jednotky mohou být změněny.

| | Povrch. úprava | Obj.č. | EUR |
|---|---|---|---|
|  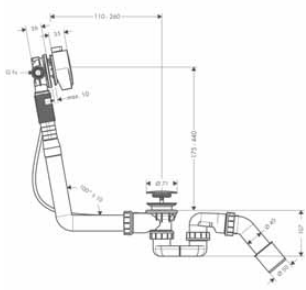 | **Exafill S** úplná sada vanového výtoku, odtokové a přepadové soupravy pro normální vany<br>– obsahuje: vanový sifon, základní těleso, vrchní sada<br>– vhodné pro standardní vany, vany se skloněným okrajem<br>– délka bovdenového táhla 520 mm<br>– výška vodní uzávěry: 50 mm<br>– připojení vody přívodní hadicí vlevo DN20<br>**obsah balení:**<br>– Vanový sifon (# 56373000)<br>– **Exafill S** základní těleso vanového výtoku, odtoková a přepadová souprava pro normální vany (# 58115180)<br>– **Exafill S** vrchní sada vanového výtoku, odtokové a přepadové soupravy (# 58117000) | chrom | 58113000 | 280,60 |
| | **volitelné doplňky:**<br>– Ohebná přívodní trubka 80 cm | | 58192000 | 123,30 |
|    | Ohebná přívodní trubka 80 cm<br>– délka 800 mm<br>– verze: úhel 90° | | 58192000 | 123,30 |
|  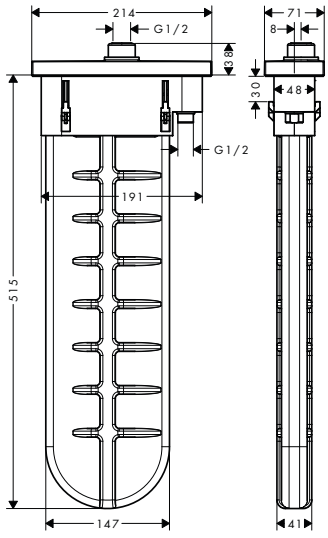  | **sBox** vrchní sada hranatá<br>– obsahuje: sBox s hadicí, sprchová hadice, rozeta<br>– vhodné pro instalace na okraj vany nebo na vanový sokl<br>– 1 spotřebič<br>– sBox pro tiché, plynulé a chráněné vedení hadice<br>– není nutný žádný další otvor pro údržbu<br>– šířka okraje vany min.100 mm<br>– rozsah tloušťky pro upevnění: 0 - 30 mm<br>– rozměr přívodů: DN15<br>– maximální délka vytažení ruční sprchy 1,45 m<br>– v případě servisu lze odkrýt<br>– s vestavěnou bezpečnostní kombinací EN1717<br>– maximální průtok při 0,3 MPa: 9,5 l / min | chrom<br>kartáčovaný bronz<br>kartáčovaný černý chrom<br>matná černá<br>matná bílá<br>leštěný vzhled zlata | 28010000<br>28010140<br>28010340<br>28010670<br>28010700<br>28010990 | 353,40<br>529,80<br>529,80<br>494,60<br>494,60<br>529,80 |
| | **alternativní velikosti:**<br>– **sBox** vrchní sada oválná | chrom<br>kartáčovaný bronz<br>kartáčovaný černý chrom<br>matná černá<br>matná bílá<br>leštěný vzhled zlata | 28020000<br>28020140<br>28020340<br>28020670<br>28020700<br>28020990 | 353,40<br>529,80<br>529,80<br>494,60<br>494,60<br>529,80 |
| | **k instalaci nutné:**<br>– **sBox** základní těleso pro montáž na okraj vany nebo na sokl | | 13560180 | 59,10 |
| | **volitelné doplňky:**<br>– **sBox** montážní deska pro sokl z obkladů<br>– **sBox** montážní vzpěry pro montážní desku na vanový sokl<br>– Koleno k montáži na okraj 25° | <br><br>chrom | 28016000<br>28021000<br>28071000 | 73,10<br>182,80<br>31,80 |



Míry na rozměrových náčrtech jsou v mm.



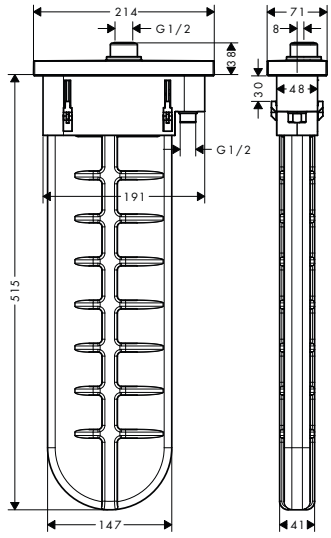


## **sBox** vrchní sada oválná

- obsahuje: sBox s hadicí, sprchová hadice, rozeta
- vhodné pro instalace na okraj vany nebo na vanový sokl
- 1 spotřebič
- sBox pro tiché, plynulé a chráněné vedení hadice
- není nutný žádný další otvor pro údržbu
- šířka okraje vany min.100 mm
- rozsah tloušťky pro upevnění: 0 - 30 mm
- rozměr přívodů: DN15
- maximální délka vytažení ruční sprchy 1,45 m
- v případě servisu lze odkrýt
- s vestavěnou bezpečnostní kombinací EN1717
- maximální průtok při 0,3 MPa: 9,5 l / min

| Povrch. úprava | Obj.č. | EUR |
|---|---|---|
| chrom | 28020000 | 353,40 |
| kartáčovaný bronz | 28020140 | 529,80 |
| kartáčovaný černý chrom | 28020340 | 529,80 |
| matná černá | 28020670 | 494,60 |
| matná bílá | 28020700 | 494,60 |
| leštěný vzhled zlata | 28020990 | 529,80 |

**alternativní velikosti:**

- **sBox** vrchní sada hranatá

| | | |
|---|---|---|
| chrom | 28010000 | 353,40 |
| kartáčovaný bronz | 28010140 | 529,80 |
| kartáčovaný černý chrom | 28010340 | 529,80 |
| matná černá | 28010670 | 494,60 |
| matná bílá | 28010700 | 494,60 |
| leštěný vzhled zlata | 28010990 | 529,80 |

**k instalaci nutné:**

- **sBox** základní těleso pro montáž na okraj vany nebo na sokl — 13560180 — 59,10

**volitelné doplňky:**

- **sBox** montážní deska pro sokl z obkladů — 28016000 — 73,10
- **sBox** montážní vzpěry pro montážní desku na vanový sokl — 28021000 — 182,80
- Koleno k montáži na okraj 25° — chrom — 28071000 — 31,80



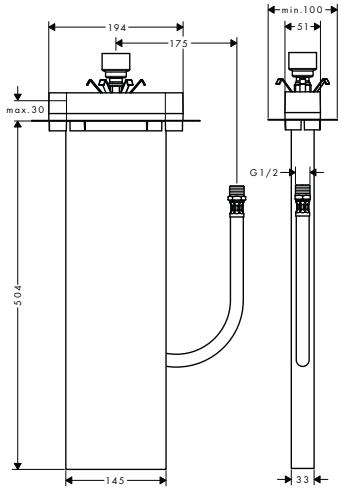


## **sBox** základní těleso pro montáž na okraj vany nebo na sokl

- vhodné pro instalace na okraj vany nebo na vanový sokl
- 1 spotřebič
- závit přívodu G ½
- délka přívodní hadice: 600 mm
- šířka okraje vany min.100 mm
- otvor ve vaně: je potřeba vyvrtat dva otvory o Ø 50/51 mm a prořezáním je spojit dohromady
- rozsah tloušťky pro upevnění: 0 - 30 mm
- rozměr přívodů: DN15

13560180 — 59,10

**volitelné doplňky:**

- **sBox** montážní deska pro sokl z obkladů — 28016000 — 73,10
- **sBox** montážní vzpěry pro montážní desku na vanový sokl — 28021000 — 182,80



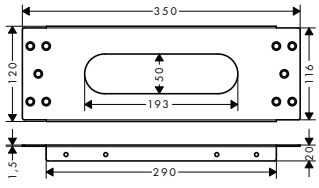


## **sBox** montážní deska pro sokl z obkladů

- rozměr: 350 x 120 mm

28016000 — 73,10

Míry na rozměrových náčrtech jsou v mm.

| | Povrch. úprava | Obj.č. | EUR |
|---|---|---|---|



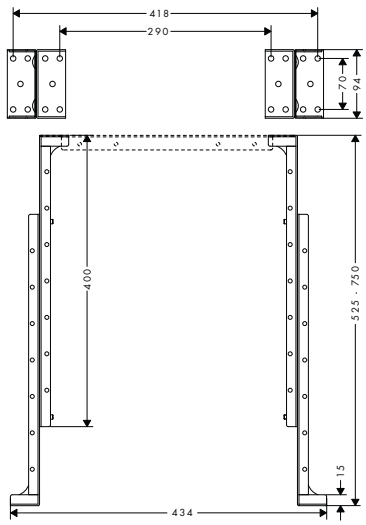


**sBox** montážní vzpěry pro montážní desku na vanový sokl

- maximální montážní výška: 750 mm
- minimální montážní výška: 400 mm

28021000 182,80

## Odtokové a přepadové soupravy pro vany



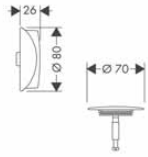


**Flexaplus** vrchní sada odtokové a přepadové soupravy

- obsahuje: ovladač, bezpečnostní zátka
- vhodné pro standardní a speciální vany

| | | |
|---|---|---|
| chrom | 58185000 | 25,20 |
| kartáčovaný bronz | 58185140 | 37,60 |
| kartáčovaný černý chrom | 58185340 | 37,60 |
| matná černá | 58185670 | 35,10 |
| matná bílá | 58185700 | 35,10 |
| leštěný vzhled zlata | 58185990 | 37,60 |

**k instalaci nutné:**

- **Flexaplus** základní těleso odtokové a přepadové soupravy pro normální vany — 58140180 — 55,70
- **Flexaplus** základní těleso odtokové a přepadové soupravy pro speciální vany — 58141180 — 85,90



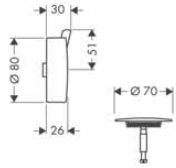


**Flexaplus S** vrchní sada odtokové a přepadové soupravy — chrom — 58186000 — 38,50

- obsahuje: ovladač, bezpečnostní zátka
- vhodné pro standardní a speciální vany

**k instalaci nutné:**

- **Flexaplus** základní těleso odtokové a přepadové soupravy pro normální vany — 58140180 — 55,70
- **Flexaplus** základní těleso odtokové a přepadové soupravy pro speciální vany — 58141180 — 85,90



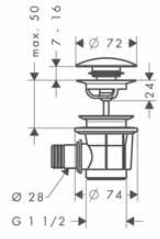


Odtokové a přepadové soupravy — chrom — 50107000 — 65,40

**k instalaci nutné:**

- **Exafill** vrchní sada vanového výtoku — chrom — 58112000 — 100,30

**volitelné doplňky:**

- Vanový sifon — 56373000 — 14,70



Míry na rozměrových náčrtech jsou v mm.

| | Povrch. úprava | Obj.č. | EUR |
|---|---|---|---|
|  | | | |
| **Flexaplus** základní těleso odtokové a přepadové soupravy pro normální vany | | 58140180 | 55,70 |
| – vhodné pro standardní vany<br>– PE šroubení G 1½ x 40/50 mm<br>– ohebná přepadová hadice<br>– délka bovdenového táhla 520 mm<br>– výška vodní uzávěry: 50 mm | | | |
| **k instalaci nutné:** | | | |
| – **Flexaplus** vrchní sada odtokové a přepadové soupravy | chrom | 58185000 | 25,20 |
| | kartáčovaný bronz | 58185140 | 37,60 |
| | kartáčovaný černý chrom | 58185340 | 37,60 |
| | matná černá | 58185670 | 35,10 |
| | matná bílá | 58185700 | 35,10 |
| | leštěný vzhled zlata | 58185990 | 37,60 |
| – **Flexaplus S** vrchní sada odtokové a přepadové soupravy | chrom | 58186000 | 38,50 |
| 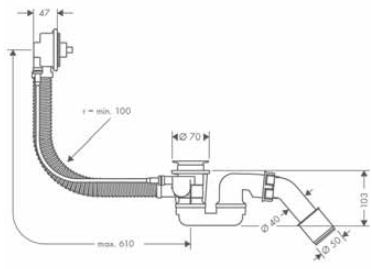 | | | |
|  | | | |
| **Flexaplus** základní těleso odtokové a přepadové soupravy pro normální vany a sprchové vaničky | chrom | 58142000 | 79,20 |
| – vhodné pro standardní vany<br>– PE šroubení G 1½ x 40/50 mm<br>– ohebná přepadová hadice<br>– délka bovdenového táhla 520 mm<br>– výška vodní uzávěry: 50 mm | | | |
| 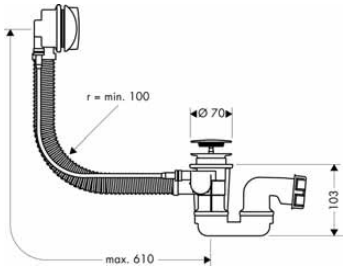 | | | |
|  | | | |
| **Flexaplus** základní těleso odtokové a přepadové soupravy pro speciální vany | | 58141180 | 85,90 |
| – vhodné pro speciální vany<br>– PE šroubení G 1½ x 40/50 mm<br>– ohebná přepadová hadice<br>– délka bovdenového táhla 780 mm<br>– výška vodní uzávěry: 50 mm | | | |
| **k instalaci nutné:** | | | |
| – **Flexaplus** vrchní sada odtokové a přepadové soupravy | chrom | 58185000 | 25,20 |
| | kartáčovaný bronz | 58185140 | 37,60 |
| | kartáčovaný černý chrom | 58185340 | 37,60 |
| | matná černá | 58185670 | 35,10 |
| | matná bílá | 58185700 | 35,10 |
| | leštěný vzhled zlata | 58185990 | 37,60 |
| – **Flexaplus S** vrchní sada odtokové a přepadové soupravy | chrom | 58186000 | 38,50 |
| 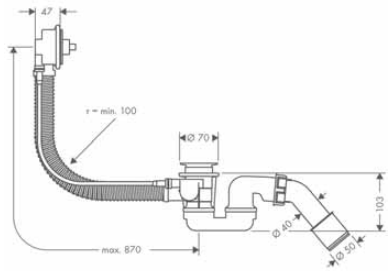 | | | |

Míry na rozměrových náčrtech jsou v mm.



Technická specifikace výrobků a měrné jednotky mohou být změněny.

| | Povrch. úprava | Obj.č. | EUR |
|---|---|---|---|
|  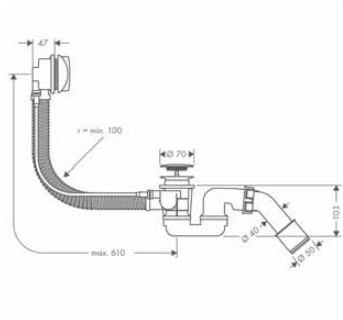 **Flexaplus** úplná sada odtokové a přepadové soupravy pro normální vany<br>– obsahuje: základní těleso, vrchní sada<br>– vhodné pro standardní vany<br>– PE šroubení G 1½ x 40/50 mm<br>– ohebná přepadová hadice<br>– délka bovdenového táhla 520 mm<br>– výška vodní uzávěry: 50 mm<br>**obsah balení:**<br>– **Flexaplus** základní těleso odtokové a přepadové soupravy pro normální vany (# 58140180)<br>– **Flexaplus** vrchní sada odtokové a přepadové soupravy (# 58185000) | chrom | 58143000 | 79,20 |
|  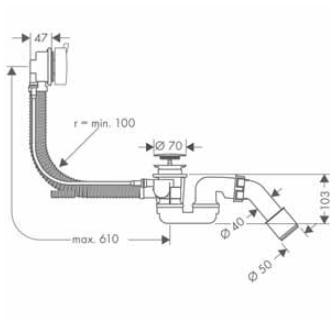 **Flexaplus S** úplná sada odtokové a přepadové soupravy pro normální vany<br>– obsahuje: základní těleso, vrchní sada<br>– vhodné pro standardní vany<br>– PE šroubení G 1½ x 40/50 mm<br>– ohebná přepadová hadice<br>– délka bovdenového táhla 520 mm<br>– výška vodní uzávěry: 50 mm<br>**obsah balení:**<br>– **Flexaplus** základní těleso odtokové a přepadové soupravy pro normální vany (# 58140180)<br>– **Flexaplus S** vrchní sada odtokové a přepadové soupravy (# 58186000) | chrom | 58150000 | 93,40 |
|  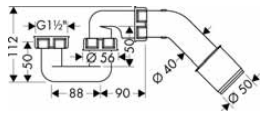 Vanový sifon<br>– PE šroubení G 1½ x 40/50 mm<br>– výška vodní uzávěry: 50 mm | | 56373000 | 14,70 |

## Odtokové soupravy pro umyvadla a bidety

| | | | |
|---|---|---|---|
|  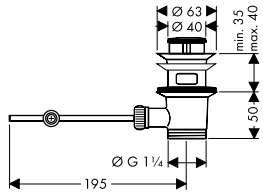 Odtoková souprava s táhlem, pro umyvadlové a bidetové baterie<br>– ovládání táhlem<br>– pro umyvadla s přepadem<br>– materiál zátky odtoku mosaz<br>– rozměr přívodů G 1¼ | chrom | 94139000 | 71,60 |
|  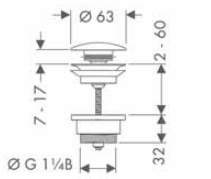 Odtoková souprava Push-Open pro umyvadlové a bidetové baterie<br>– ovládání tlakem na zátku<br>– pro umyvadla s přepadem<br>– materiál zátky odtoku mosaz<br>– rozměr přívodů G 1¼ | chrom<br>kartáčovaný bronz<br>kartáčovaný černý<br>chrom<br>matná černá<br>matná bílá<br>leštěný vzhled zlata | 50100000<br>50100140<br>50100340<br><br>50100670<br>50100700<br>50100990 | 66,30<br>99,50<br>99,50<br><br>92,70<br>92,70<br>99,50 |

Odtokové a přepadové systémy

Míry na rozměrových náčrtech jsou v mm.

| | Povrch. úprava | Obj.č. | EUR |
|---|---|---|---|



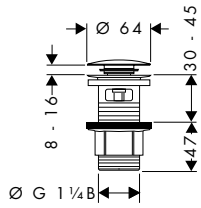


## Odtoková souprava Push-Open pro umyvadlové a bidetové baterie

chrom | 50105000 | 28,30

- ovládání tlakem na zátku
- pro umyvadla s přepadem
- materiál zátky odtoku nerezová ocel
- rozměr přívodů G 1¼



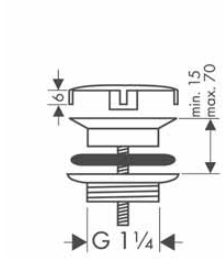


## Odtoková souprava neuzavíratelná, pro umyvadla

chrom | 50001000 | 42,50

- neuzavíratelný ventil
- pro umyvadla bez přepadu
- materiál zátky odtoku nerezová ocel
- rozměr přívodů G 1¼

## Sifony



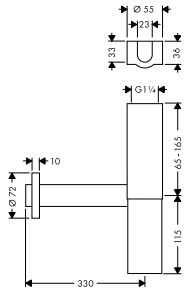


## Designový sifon Flowstar

chrom | 52100000 | 154,30

- rozsah nastavení 65 -165 mm
- vzdálenost od stěny 330 mm
- výška vodní uzávěry: 70 mm
- připojovací rozměr přítoku: G 1¼



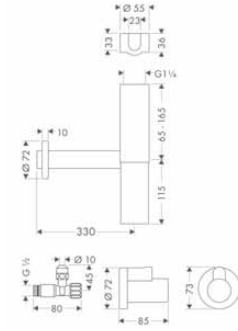


## Designový sifon Flowstar, sada

chrom | 52120000 | 221,10

- obsahuje: designový sifon, 2 dva rohové ventily, 2 krytky
- rozsah nastavení 65 -165 mm
- vzdálenost od stěny 330 mm
- výška vodní uzávěry: 70 mm
- připojovací rozměr přítoku: G 1¼

**obsah balení:**
- Designový sifon Flowstar (# 52100000)
- Rohový ventil s krytkou, výtok G 3/8 (# 13954000)
- Krytka (# 13950000)



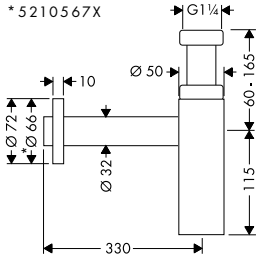


## Designový sifon Flowstar S

| | | |
|---|---|---|
| chrom | 52105000 | 86,70 |
| kartáčovaný bronz | 52105140 | 129,90 |
| kartáčovaný černý | 52105340 | 129,90 |
| chrom matná černá | 52105670 | 121,30 |
| matná bílá | 52105700 | 121,30 |
| leštěný vzhled zlata | 52105990 | 129,90 |

- rozsah nastavení 60 – 165 mm
- vzdálenost od stěny 330 mm
- výška vodní uzávěry: 75 mm
- připojovací rozměr přítoku: G 1¼
- připojovací rozměr odtoku DN32

DESIGN AWARD 2020

Míry na rozměrových náčrtech jsou v mm.

| | Povrch. úprava | Obj.č. | EUR |
|---|---|---|---|



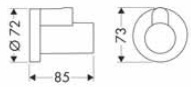


## Krytka

– jako krytka rohového ventilu

| | | |
|---|---|---|
| chrom | 13950000 | 36,90 |
| kartáčovaný bronz | 13950140 | 55,20 |
| matná černá | 13950670 | 51,40 |
| matná bílá | 13950700 | 51,40 |
| leštěný vzhled zlata | 13950990 | 55,20 |



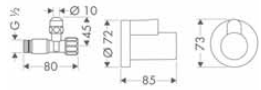


## Rohový ventil s krytkou, výtok G 3/8

– obsahuje: rohový ventil, krytka
– samotěsnící závitové spojení
– připojovací rozměr přítoku: G ½
– připojovací rozměr odtoku G ⅜
– balení: 1 kus

| | | |
|---|---|---|
| chrom | 13954000 | 59,50 |
| kartáčovaný nikl | 13954820 | 89,30 |



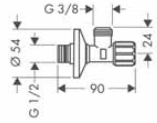


## Rohový ventil s mikrofiltrem, výtok G 3/8

– pro ochranu baterií před naplavením nečistot, například pro elektronické umyvadlové baterie
– filtrační vložku lze demontovat a vyčistit
– připojovací rozměr přítoku: G ½
– připojovací rozměr odtoku G ⅜
– balení: 1 kus

| | | |
|---|---|---|
| chrom | 13904000 | 34,00 |

**volitelné doplňky:**

| | | |
|---|---|---|
| – Krytka | chrom | 13950000 | 36,90 |



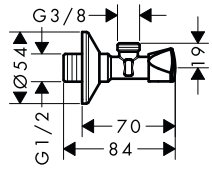


## Rohový ventil E, výtok G 3/8

– připojovací rozměr přítoku: G ½
– připojovací rozměr odtoku G ⅜
– základní materiál: mosaz
– materiál rukojeti a rozety: plast
– balení: 1 kus

| | | |
|---|---|---|
| chrom | 13902000 | 15,80 |

**volitelné doplňky:**

| | | |
|---|---|---|
| – Krytka | chrom | 13950000 | 36,90 |



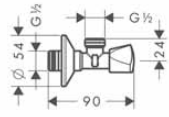


## Rohový ventil E, výtok G 1/2

– připojovací rozměr přítoku: G ½
– připojovací rozměr odtoku G ½
– základní materiál: mosaz
– materiál rukojeti a rozety: plast
– balení: 1 kus

| | | |
|---|---|---|
| chrom | 13903000 | 17,60 |



Míry na rozměrových náčrtech jsou v mm.

Technická specifikace výrobků a měrné jednotky mohou být změněny.

| | | Povrch. úprava | Obj.č. | EUR |
|---|---|---|---|---|
|  | Rohový ventil S, výtok G 3/8<br>– připojovací rozměr přítoku: G ½<br>– připojovací rozměr odtoku G ⅜<br>– základní materiál: mosaz<br>– materiál rukojeti a rozety: plast<br>– balení: 1 kus | chrom | 13901000 | 18,50 |
|  | Šálkový sifon standardní model<br>– rozsah nastavení 35 – 95 mm<br>– vzdálenost od stěny 225 mm<br>– výška vodní uzávěry: 50 mm<br>– připojovací rozměr přítoku: G 1¼ | chrom | 52053000 | 27,90 |
|  | Šálkový sifon se snadnou instalací<br>– rozsah nastavení 35 – 140 mm<br>– vzdálenost od stěny 285 mm<br>– výška vodní uzávěry: 50 mm<br>– připojovací rozměr přítoku: G 1¼ | chrom | 52010000 | 39,10 |
|  | Šálkový sifon standardní model pro bidet<br>– rozsah nastavení 35 – 95 mm<br>– vzdálenost od stěny 220 mm<br>– výška vodní uzávěry: 30 mm<br>– připojovací rozměr přítoku: G 1¼ | chrom | 55213000 | 37,00 |
|  | Trubkový sifon standardní model<br>– rozsah nastavení 35 – 85 mm<br>– vzdálenost od stěny 250 mm<br>– výška vodní uzávěry: 50 mm<br>– připojovací rozměr přítoku: G 1¼ | chrom | 53002000 | 21,60 |
|  | Trubkový sifon se snadnou instalací<br>– rozsah nastavení 30 – 120 mm<br>– vzdálenost od stěny 300 mm<br>– výška vodní uzávěry: 50 mm<br>– připojovací rozměr přítoku: G 1¼ | chrom | 53010000 | 28,20 |

Míry na rozměrových náčrtech jsou v mm.



Technická specifikace výrobků a měrné jednotky mohou být změněny.

| | Povrch. úprava | Obj.č. | EUR |
|---|---|---|---|
| **Trubkový sifon standardní model pro bidet**<br>– rozsah nastavení 30 – 55 mm<br>– vzdálenost od stěny 275 mm<br>– výška vodní uzávěry: 50 mm<br>– připojovací rozměr přítoku: G 1¼ | chrom | 55237000 | 28,60 |



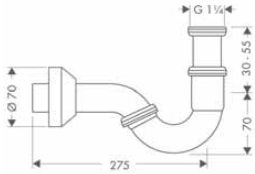


## Doplňky

| | | | |
|---|---|---|---|
| **Zahnutá trubka 300 mm**<br>– délka 300 mm<br>– s lemem<br>– materiál: mosaz<br>– rozměr přívodů G 1¼ | chrom | 53555000 | 27,30 |






| | | | |
|---|---|---|---|
| **Rovná trubka 500 mm**<br>– délka 500 mm<br>– bez lemu<br>– materiál: mosaz<br>– rozměr přívodů G 1¼ | chrom<br>matná černá<br>matná bílá | 53493000<br>53493670<br>53493700 | 26,60<br>37,30<br>37,30 |



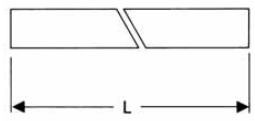


| | | | |
|---|---|---|---|
| **Rovná trubka 300 mm**<br>– délka 300 mm<br>– s lemem<br>– materiál: mosaz<br>– rozměr přívodů G 1¼ | chrom<br>matná černá<br>matná bílá | 53428000<br>53428670<br>53428700 | 15,00<br>21,10<br>21,10 |



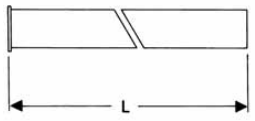


| | | | |
|---|---|---|---|
| **Koleno 90°**<br>– bez lemu<br>– materiál: mosaz<br>– rozměr přívodů G 1¼ | chrom | 53646000 | 57,90 |



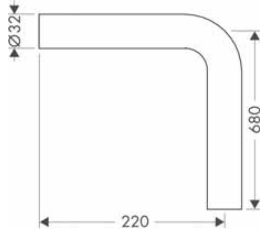




Míry na rozměrových náčrtech jsou v mm.

Technická specifikace výrobků a měrné jednotky mohou být změněny.

| | | Povrch. úprava | Obj.č. | EUR |
|---|---|---|---|---|
|  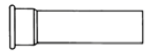 | Prodlužovací trubka 125 mm<br>– délka 125 mm<br>– materiál: mosaz<br>– rozměr přívodů G 1¼ | chrom | 53990000 | 25,50 |
|  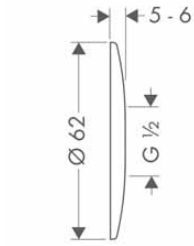  | Nástěnná příruba<br>– materiál: mosaz<br>– rozměr přívodů DN15 | chrom | 06010000 | 3,00 |

Míry na rozměrových náčrtech jsou v mm.



Technická specifikace výrobků a měrné jednotky mohou být změněny.

# Kuchyňské baterie a dřezy




| | | | | | |
|---|---|---|---|---|---|
| Nerezové dřezy | strana 584 |  | Dřezy SilicaTec | strana 596 |  |
| Aqittura M91 | strana 608 |  | Aquno Select M81 | strana 613 |  |
| Metris Select M71 / Metris M71 | strana 614 |  | Talis Select M51 / Talis M51 | strana 624 |  |
| Talis M52 | strana 631 |  | Talis M54 | strana 632 |  |
| Focus M41 | strana 637 |  | Focus M42 | strana 640 |  |
| Zesis M33 | strana 644 |  | Logis M31 | strana 649 |  |
| Logis M32 | strana 652 |  | Vernis M35 | strana 652 |  |
| Dřezové kombinace | strana 655 |  | | | |

Dřezy hansgrohe

# Přehled linií produktu

| | **S71** | | **S41** |
|---|---|---|---|
| Povrchová úprava | -800 | | -800 |
| Spodní skříňka **45 cm** | | |  |
| Spodní skříňka **50 cm** | |  |  |
| Spodní skříňka **60 cm** |  |  |  |
| Spodní skříňka **80 cm** |  |  | |
| Spodní skříňka **90 cm** |  |  | |
| Bez vyvrtaného otvoru | | ■ | ■ |
| Předem vyvrtaný otvor pro baterii | ■ | | |
| Předem vyvrtané otvory pro baterii a dálkové ovládání odtoku | ■ | | ■ |
| Bez odtokové soupravy | ■ | ■ | |
| S odtokovou soupravou | | | ■ |
| Montáž na plochu pracovní desky | ■ | ■ | ■ |
| Montáž do úrovně s pracovní deskou | ■ | ■ | ■ |
| Montáž ze spodu pracovní desky | | ■ | |
| | strana 584 | strana 590 | strana 593 |

■ K dispozici v závislosti na modelu

## S51

-170, -290, -380

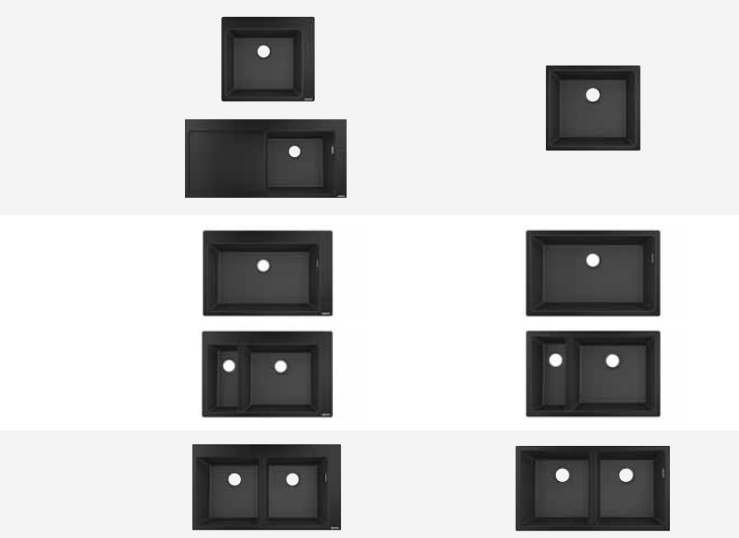

| | |
|---|---|
| ■ | ■ |
| ■ | ■ |
| ■ | |
| | ■ |
| strana 596 | strana 599 |

## Nerezové vestavné dřezy

| | Povrch. úprava | Obj.č. | EUR |
|---|---|---|---|
| **S711-F450 vestavný dřez 450** | nerezová ocel | 43301800 | 734,70 |



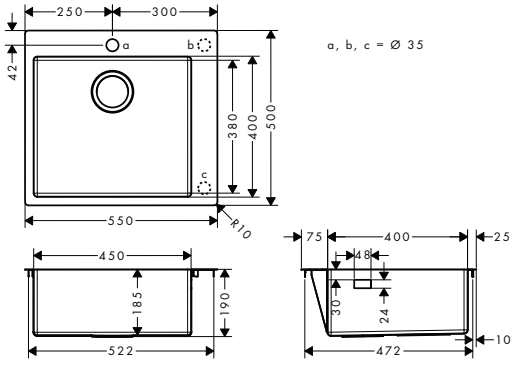


- Rozměr výřezu: 530 x 480 mm
- materiál: nerezová ocel
- počet dřezů: jednodřez
- předvrtáno
- spodní skříňka: 60 cm
- způsob instalace: umístění na povrch nebo do roviny s povrchem (nevyčnívající)
- umístění přepadu: ve dřezu na boku vpravo
- zesílený okraj pro armaturu pro pevné a stabilní usazení kuchyňského mixéru
- rohový rádius: 10 mm
- hloubka dřezu: 190 mm
- odpadová souprava není součástí výrobku - prosíme objednejte z volitelných doplňků vhodnou soupravu

| | | | |
|---|---|---|---|
| **k instalaci nutné:** | | | |
| – D14-10 Ručně ovládaná odtoková a přepadová souprava pro jednodřez | nerezová ocel | 43921800 | 30,20 |
| **volitelné doplňky:** | | | |
| – Kuchyňské prkénko ořech | | 40960000 | 149,70 |
| – Kuchyňské prkénko dub | | 40961000 | 112,40 |
| – Posuvný odkapávač F17 | nerezová ocel | 40962800 | 97,50 |
| – Multifunkční sítko F14 | matná černá | 40963000 | 24,40 |

| | | | |
|---|---|---|---|
| **S712-F450 vestavný dřez 450** | nerezová ocel | 43305800 | 734,70 |



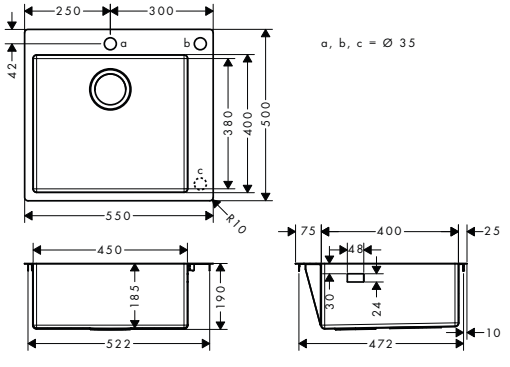


- Rozměr výřezu: 530 x 480 mm
- materiál: nerezová ocel
- počet dřezů: jednodřez
- otvory pro baterii a ovládání odtoku jsou předem vyvrtány
- spodní skříňka: 60 cm
- způsob instalace: umístění na povrch nebo do roviny s povrchem (nevyčnívající)
- umístění přepadu: ve dřezu na boku vpravo
- zesílený okraj pro armaturu pro pevné a stabilní usazení kuchyňského mixéru
- rohový rádius: 10 mm
- hloubka dřezu: 190 mm
- odpadová souprava není součástí výrobku - prosíme objednejte z volitelných doplňků vhodnou soupravu

| | | | |
|---|---|---|---|
| **k instalaci nutné:** | | | |
| – D14-11 Automatická odtoková a přepadová souprava pro jednodřez | nerezová ocel | 43931800 | 52,80 |
| **volitelné doplňky:** | | | |
| – Kuchyňské prkénko ořech | | 40960000 | 149,70 |
| – Kuchyňské prkénko dub | | 40961000 | 112,40 |
| – Posuvný odkapávač F17 | nerezová ocel | 40962800 | 97,50 |
| – Multifunkční sítko F14 | matná černá | 40963000 | 24,40 |

Míry na rozměrových náčrtech jsou v mm.

| | Povrch. úprava | Obj.č. | EUR |
|---|---|---|---|
| **S715-F450 vestavný dřez 450 s odkapávací plochou** | nerezová ocel | 43306800 | 1.046,40 |



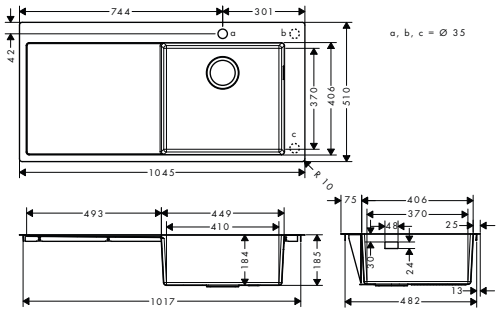


- Rozměr výřezu: 1025 x 490 mm
- materiál: nerezová ocel
- počet dřezů: jednodřez
- s odtokem
- předvrtáno
- uspořádání: umyvadlo vpravo
- spodní skříňka: 60 cm
- způsob instalace: umístění na povrch nebo do roviny s povrchem (nevyčnívající)
- umístění přepadu: ve dřezu na boku vpravo
- zesílený okraj pro armaturu pro pevné a stabilní usazení kuchyňského mixéru
- pro zabudování do pracovní desky od 25 mm
- rohový rádius: 10 mm
- hloubka dřezu: 190 mm
- odpadová souprava není součástí výrobku - prosíme objednejte z volitelných doplňků vhodnou soupravu

**k instalaci nutné:**

| | | | |
|---|---|---|---|
| - D14-10 Ručně ovládaná odtoková a přepadová souprava pro jednodřez | nerezová ocel | 43921800 | 30,20 |

**volitelné doplňky:**

| | | | |
|---|---|---|---|
| - Multifunkční sítko F14 | matná černá | 40963000 | 24,40 |

| | | | |
|---|---|---|---|
| **S717-F450 vestavný dřez 450 s odkapávací plochou** | nerezová ocel | 43307800 | 1.046,40 |



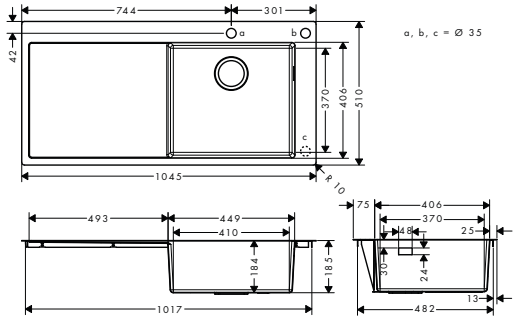


- Rozměr výřezu: 1025 x 490 mm
- materiál: nerezová ocel
- počet dřezů: jednodřez
- s odtokem
- otvory pro baterii a ovládání odtoku jsou předem vyvrtány
- uspořádání: umyvadlo vpravo
- spodní skříňka: 60 cm
- způsob instalace: umístění na povrch nebo do roviny s povrchem (nevyčnívající)
- umístění přepadu: ve dřezu na boku vpravo
- zesílený okraj pro armaturu pro pevné a stabilní usazení kuchyňského mixéru
- pro zabudování do pracovní desky od 25 mm
- rohový rádius: 10 mm
- hloubka dřezu: 190 mm
- odpadová souprava není součástí výrobku - prosíme objednejte z volitelných doplňků vhodnou soupravu

**k instalaci nutné:**

| | | | |
|---|---|---|---|
| - D14-11 Automatická odtoková a přepadová souprava pro jednodřez | nerezová ocel | 43931800 | 52,80 |

**volitelné doplňky:**

| | | | |
|---|---|---|---|
| - Multifunkční sítko F14 | matná černá | 40963000 | 24,40 |



Míry na rozměrových náčrtech jsou v mm.

Technická specifikace výrobků a měrné jednotky mohou být změněny.

| | Povrch. úprava | Obj.č. | EUR |
|---|---|---|---|
|  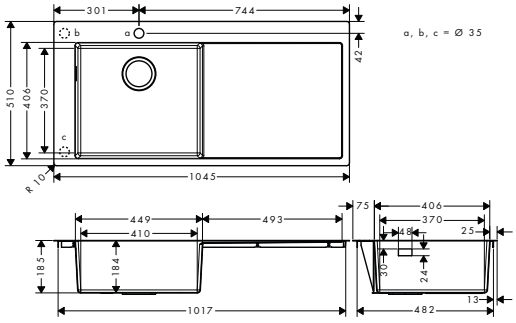  | | | |
| **S716-F450 vestavný dřez 450 s odkapávací plochou**<br>– Rozměr výřezu: 1025 x 490 mm<br>– materiál: nerezová ocel<br>– počet dřezů: jednodřez<br>– s odtokem<br>– předvrtáno<br>– uspořádání: umyvadlo vlevo<br>– spodní skříňka: 60 cm<br>– způsob instalace: umístění na povrch nebo do roviny s povrchem (nevyčnívající)<br>– umístění přepadu: na levém boku dřezu<br>– zesílený okraj pro armaturu pro pevné a stabilní usazení kuchyňského mixéru<br>– pro zabudování do pracovní desky od 25 mm<br>– rohový rádius: 10 mm<br>– hloubka dřezu: 190 mm<br>– odpadová souprava není součástí výrobku - prosíme objednejte z volitelných doplňků vhodnou soupravu | nerezová ocel | 43331800 | 1.046,40 |
| **k instalaci nutné:** | | | |
| – D14-10 Ručně ovládaná odtoková a přepadová souprava pro jednodřez | nerezová ocel | 43921800 | 30,20 |
| **volitelné doplňky:** | | | |
| – Multifunkční sítko F14 | matná černá | 40963000 | 24,40 |
|  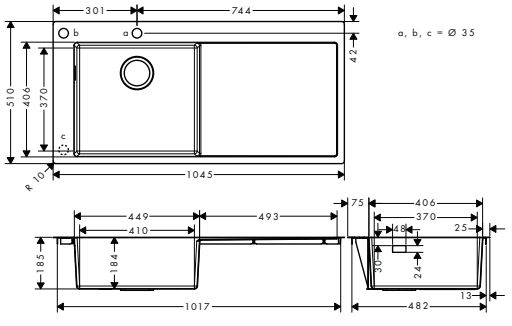  | | | |
| **S718-F450 vestavný dřez 450 s odkapávací plochou**<br>– Rozměr výřezu: 1025 x 490 mm<br>– materiál: nerezová ocel<br>– počet dřezů: jednodřez<br>– s odtokem<br>– otvory pro baterii a ovládání odtoku jsou předem vyvrtány<br>– uspořádání: umyvadlo vlevo<br>– spodní skříňka: 60 cm<br>– způsob instalace: umístění na povrch nebo do roviny s povrchem (nevyčnívající)<br>– umístění přepadu: na levém boku dřezu<br>– zesílený okraj pro armaturu pro pevné a stabilní usazení kuchyňského mixéru<br>– pro zabudování do pracovní desky od 25 mm<br>– rohový rádius: 10 mm<br>– hloubka dřezu: 190 mm<br>– odpadová souprava není součástí výrobku - prosíme objednejte z volitelných doplňků vhodnou soupravu | nerezová ocel | 43332800 | 1.046,40 |
| **k instalaci nutné:** | | | |
| – D14-11 Automatická odtoková a přepadová souprava pro jednodřez | nerezová ocel | 43931800 | 52,80 |
| **volitelné doplňky:** | | | |
| – Multifunkční sítko F14 | matná černá | 40963000 | 24,40 |

Míry na rozměrových náčrtech jsou v mm.

| | Povrch. úprava | Obj.č. | EUR |
|---|---|---|---|



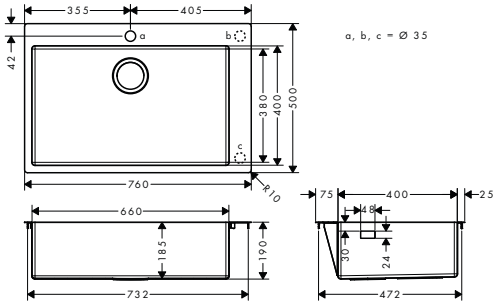


## S711-F660 vestavný dřez 660

nerezová ocel | 43302800 | 798,20

- Rozměr výřezu: 740 x 480 mm
- materiál: nerezová ocel
- počet dřezů: jednodřez
- předvrtáno
- spodní skříňka: 80 cm
- způsob instalace: umístění na povrch nebo do roviny s povrchem (nevyčnívající)
- umístění přepadu: ve dřezu na boku vpravo
- zesílený okraj pro armaturu pro pevné a stabilní usazení kuchyňského mixéru
- rohový rádius: 10 mm
- hloubka dřezu: 190 mm
- odpadová souprava není součástí výrobku - prosíme objednejte z volitelných doplňků vhodnou soupravu

**k instalaci nutné:**

| | | | |
|---|---|---|---|
| - D14-10 Ručně ovládaná odtoková a přepadová souprava pro jednodřez | nerezová ocel | 43921800 | 30,20 |

**volitelné doplňky:**

| | | | |
|---|---|---|---|
| - Kuchyňské prkénko ořech | | 40960000 | 149,70 |
| - Kuchyňské prkénko dub | | 40961000 | 112,40 |
| - Posuvný odkapávač F17 | nerezová ocel | 40962800 | 97,50 |
| - Multifunkční sítko F14 | matná černá | 40963000 | 24,40 |



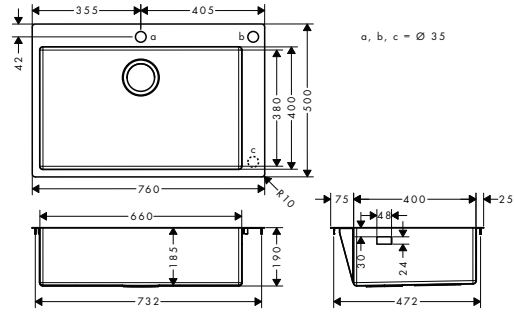


## S712-F660 vestavný dřez 660

nerezová ocel | 43308800 | 798,20

- Rozměr výřezu: 740 x 480 mm
- materiál: nerezová ocel
- počet dřezů: jednodřez
- otvory pro baterii a ovládání odtoku jsou předem vyvrtány
- spodní skříňka: 80 cm
- způsob instalace: umístění na povrch nebo do roviny s povrchem (nevyčnívající)
- umístění přepadu: ve dřezu na boku vpravo
- zesílený okraj pro armaturu pro pevné a stabilní usazení kuchyňského mixéru
- rohový rádius: 10 mm
- hloubka dřezu: 190 mm
- odpadová souprava není součástí výrobku - prosíme objednejte z volitelných doplňků vhodnou soupravu

**k instalaci nutné:**

| | | | |
|---|---|---|---|
| - D14-11 Automatická odtoková a přepadová souprava pro jednodřez | nerezová ocel | 43931800 | 52,80 |

**volitelné doplňky:**

| | | | |
|---|---|---|---|
| - Kuchyňské prkénko ořech | | 40960000 | 149,70 |
| - Kuchyňské prkénko dub | | 40961000 | 112,40 |
| - Posuvný odkapávač F17 | nerezová ocel | 40962800 | 97,50 |
| - Multifunkční sítko F14 | matná černá | 40963000 | 24,40 |



Míry na rozměrových náčrtech jsou v mm.

| | Povrch. úprava | Obj.č. | EUR |
|---|---|---|---|
|  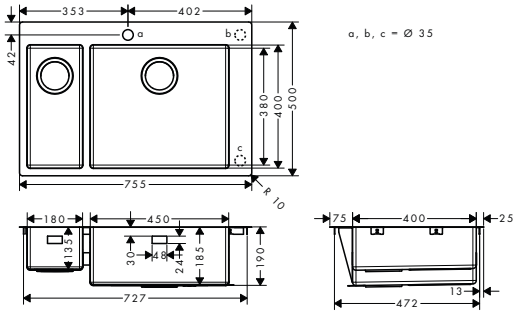  | | | |
| **S711-F655 vestavný dřez 180/450**<br>– Rozměr výřezu: 735 x 480 mm<br>– materiál: nerezová ocel<br>– počet dřezů: 1 hlavní dřez + 1 vedlejší<br>– předvrtáno<br>– spodní skříňka: 80 cm<br>– způsob instalace: umístění na povrch nebo do roviny s povrchem (nevyčnívající)<br>– umístění přepadu: ve velkém dřezu na boku vpravo<br>– zesílený okraj pro armaturu pro pevné a stabilní usazení kuchyňského mixéru<br>– rohový rádius: 10 mm<br>– hloubka dřezu: 190 mm<br>– hloubka vaničky dřezu: 135 mm<br>– odpadová souprava není součástí výrobku - prosíme objednejte z volitelných doplňků vhodnou soupravu | nerezová ocel | 43309800 | 1241,40 |
| **k instalaci nutné:** | | | |
| – D15-10 Ručně ovládaná odtoková a přepadová souprava pro dvoudřez | nerezová ocel | 43922800 | 50,20 |
| **volitelné doplňky:** | | | |
| – Kuchyňské prkénko ořech | | 40960000 | 149,70 |
| – Kuchyňské prkénko dub | | 40961000 | 112,40 |
| – Posuvný odkapávač F17 | nerezová ocel | 40962800 | 97,50 |
| – Multifunkční sítko F14 | matná černá | 40963000 | 24,40 |
|  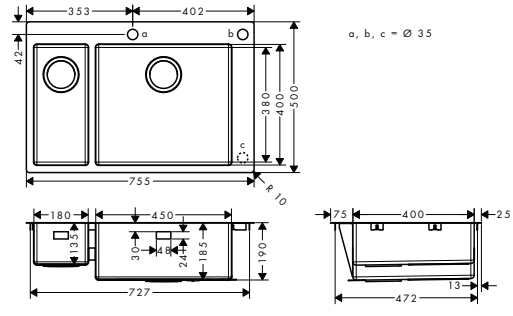  | | | |
| **S712-F655 vestavný dřez 180/450**<br>– Rozměr výřezu: 735 x 480 mm<br>– materiál: nerezová ocel<br>– počet dřezů: 1 hlavní dřez + 1 vedlejší<br>– otvory pro baterii a ovládání odtoku jsou předem vyvrtány<br>– spodní skříňka: 80 cm<br>– způsob instalace: umístění na povrch nebo do roviny s povrchem (nevyčnívající)<br>– umístění přepadu: ve velkém dřezu na boku vpravo<br>– zesílený okraj pro armaturu pro pevné a stabilní usazení kuchyňského mixéru<br>– rohový rádius: 10 mm<br>– hloubka dřezu: 190 mm<br>– hloubka vaničky dřezu: 135 mm<br>– odpadová souprava není součástí výrobku - prosíme objednejte z volitelných doplňků vhodnou soupravu | nerezová ocel | 43310800 | 1.241,40 |
| **k instalaci nutné:** | | | |
| – D15-11 Automatická odtoková a přepadová souprava pro dvoudřez | nerezová ocel | 43932800 | 81,70 |
| **volitelné doplňky:** | | | |
| – Kuchyňské prkénko ořech | | 40960000 | 149,70 |
| – Kuchyňské prkénko dub | | 40961000 | 112,40 |
| – Posuvný odkapávač F17 | nerezová ocel | 40962800 | 97,50 |
| – Multifunkční sítko F14 | matná černá | 40963000 | 24,40 |

Míry na rozměrových náčrtech jsou v mm.

| | Povrch. úprava | Obj.č. | EUR |
|---|---|---|---|



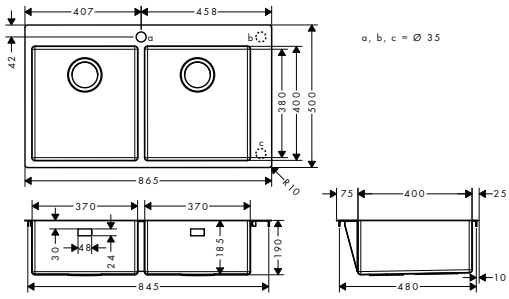


## S711-F765 vestavný dřez 370/370

nerezová ocel | 43303800 | 1.368,00

- Rozměr výřezu: 845 x 480 mm
- materiál: nerezová ocel
- počet dřezů: dvoudřez
- předvrtáno
- spodní skříňka: 90 cm
- způsob instalace: umístění na povrch nebo do roviny s povrchem (nevyčnívající)
- zesílený okraj pro armaturu pro pevné a stabilní usazení kuchyňského mixéru
- rohový rádius: 10 mm
- hloubka dřezu: 190 mm
- odpadová souprava není součástí výrobku - prosíme objednejte z volitelných doplňků vhodnou soupravu

**k instalaci nutné:**

| | | | |
|---|---|---|---|
| - D15-10 Ručně ovládaná odtoková a přepadová souprava pro dvoudřez | nerezová ocel | 43922800 | 50,20 |

**volitelné doplňky:**

| | | | |
|---|---|---|---|
| - Kuchyňské prkénko ořech | | 40960000 | 149,70 |
| - Kuchyňské prkénko dub | | 40961000 | 112,40 |
| - Posuvný odkapávač F17 | nerezová ocel | 40962800 | 97,50 |
| - Multifunkční sítko F14 | matná černá | 40963000 | 24,40 |



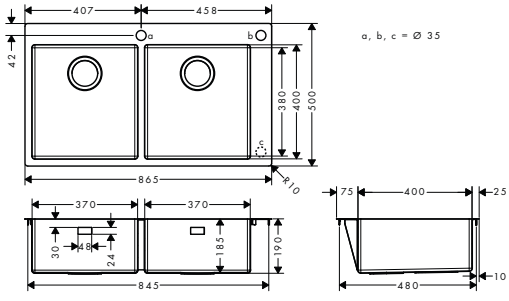


## S712-F765 vestavný dřez 370/370

nerezová ocel | 43311800 | 1.368,00

- Rozměr výřezu: 845 x 480 mm
- materiál: nerezová ocel
- počet dřezů: dvoudřez
- otvory pro baterii a ovládání odtoku jsou předem vyvrtány
- spodní skříňka: 90 cm
- způsob instalace: umístění na povrch nebo do roviny s povrchem (nevyčnívající)
- zesílený okraj pro armaturu pro pevné a stabilní usazení kuchyňského mixéru
- rohový rádius: 10 mm
- hloubka dřezu: 190 mm
- odpadová souprava není součástí výrobku - prosíme objednejte z volitelných doplňků vhodnou soupravu

**k instalaci nutné:**

| | | | |
|---|---|---|---|
| - D15-11 Automatická odtoková a přepadová souprava pro dvoudřez | nerezová ocel | 43932800 | 81,70 |

**volitelné doplňky:**

| | | | |
|---|---|---|---|
| - Kuchyňské prkénko ořech | | 40960000 | 149,70 |
| - Kuchyňské prkénko dub | | 40961000 | 112,40 |
| - Posuvný odkapávač F17 | nerezová ocel | 40962800 | 97,50 |
| - Multifunkční sítko F14 | matná černá | 40963000 | 24,40 |



Míry na rozměrových náčrtech jsou v mm.

## Nerezové dřezy pod pracovní desku

| | Povrch. úprava | Obj.č. | EUR |
|---|---|---|---|
| **S719-U400 dřez pod desku 400** | nerezová ocel | 43425800 | 506,80 |



- Rozměr výřezu: 398 x 398 mm
- materiál: nerezová ocel
- počet dřezů: jednodřez
- spodní skříňka: 50 cm
- způsob instalace: spodní montáž, umístění na povrch nebo do roviny s povrchem (nevyčnívající)
- umístění přepadu: ve dřezu na boku vpravo
- rohový rádius: 10 mm
- hloubka dřezu: 190 mm
- odpadová souprava není součástí výrobku - prosíme objednejte z volitelných doplňků vhodnou soupravu

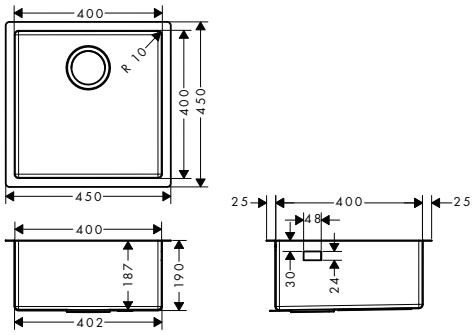


| | | | |
|---|---|---|---|
| **k instalaci nutné (vyberte položku):** | | | |
| – D14-10 Ručně ovládaná odtoková a přepadová souprava pro jednodřez | nerezová ocel | 43921800 | 30,20 |
| – D14-11 Automatická odtoková a přepadová souprava pro jednodřez | nerezová ocel | 43931800 | 52,80 |
| **volitelné doplňky:** | | | |
| – Kuchyňské prkénko ořech | | 40960000 | 149,70 |
| – Kuchyňské prkénko dub | | 40961000 | 112,40 |
| – Posuvný odkapávač F17 | nerezová ocel | 40962800 | 97,50 |
| – Multifunkční sítko F14 | matná černá | 40963000 | 24,40 |

| | | | |
|---|---|---|---|
| **S719-U450 dřez pod desku 450** | nerezová ocel | 43426800 | 544,80 |



- Rozměr výřezu: 448 x 398 mm
- materiál: nerezová ocel
- počet dřezů: jednodřez
- spodní skříňka: 60 cm
- způsob instalace: spodní montáž, umístění na povrch nebo do roviny s povrchem (nevyčnívající)
- umístění přepadu: ve dřezu na boku vpravo
- rohový rádius: 10 mm
- hloubka dřezu: 190 mm
- odpadová souprava není součástí výrobku - prosíme objednejte z volitelných doplňků vhodnou soupravu

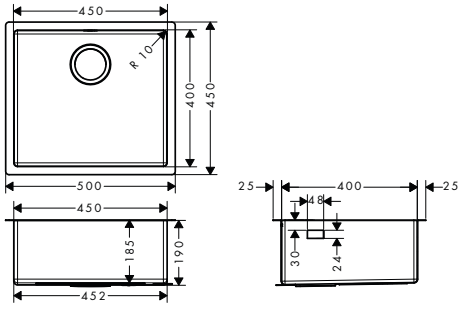


| | | | |
|---|---|---|---|
| **k instalaci nutné (vyberte položku):** | | | |
| – D14-10 Ručně ovládaná odtoková a přepadová souprava pro jednodřez | nerezová ocel | 43921800 | 30,20 |
| – D14-11 Automatická odtoková a přepadová souprava pro jednodřez | nerezová ocel | 43931800 | 52,80 |
| **volitelné doplňky:** | | | |
| – Kuchyňské prkénko ořech | | 40960000 | 149,70 |
| – Kuchyňské prkénko dub | | 40961000 | 112,40 |
| – Posuvný odkapávač F17 | nerezová ocel | 40962800 | 97,50 |
| – Multifunkční sítko F14 | matná černá | 40963000 | 24,40 |

Míry na rozměrových náčrtech jsou v mm.

| | Povrch. úprava | Obj.č. | EUR |
|---|---|---|---|
| **S719-U500 dřez pod desku 500** | nerezová ocel | 43427800 | 570,10 |



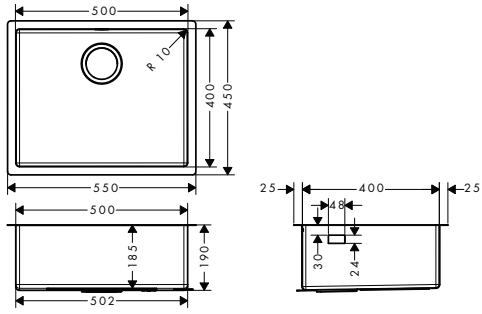


- Rozměr výřezu: 498 x 398 mm
- materiál: nerezová ocel
- počet dřezů: jednodřez
- spodní skříňka: 60 cm
- způsob instalace: spodní montáž, umístění na povrch nebo do roviny s povrchem (nevyčnívající)
- umístění přepadu: ve dřezu na boku vpravo
- rohový rádius: 10 mm
- hloubka dřezu: 190 mm
- odpadová souprava není součástí výrobku - prosíme objednejte z volitelných doplňků vhodnou soupravu

| **k instalaci nutné (vyberte položku):** | | | |
|---|---|---|---|
| - D14-10 Ručně ovládaná odtoková a přepadová souprava pro jednodřez | nerezová ocel | 43921800 | 30,20 |
| - D14-11 Automatická odtoková a přepadová souprava pro jednodřez | nerezová ocel | 43931800 | 52,80 |
| **volitelné doplňky:** | | | |
| - Kuchyňské prkénko ořech | | 40960000 | 149,70 |
| - Kuchyňské prkénko dub | | 40961000 | 112,40 |
| - Posuvný odkapávač F17 | nerezová ocel | 40962800 | 97,50 |
| - Multifunkční sítko F14 | matná černá | 40963000 | 24,40 |

| **S719-U660 dřez pod desku 660** | nerezová ocel | 43428800 | 595,40 |
|---|---|---|---|



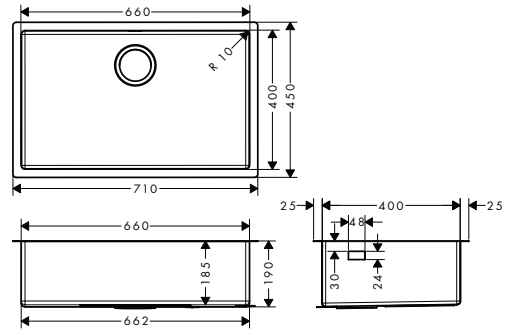


- Rozměr výřezu: 658 x 398 mm
- materiál: nerezová ocel
- počet dřezů: jednodřez
- spodní skříňka: 80 cm
- způsob instalace: spodní montáž, umístění na povrch nebo do roviny s povrchem (nevyčnívající)
- umístění přepadu: ve dřezu na boku vpravo
- rohový rádius: 10 mm
- hloubka dřezu: 190 mm
- odpadová souprava není součástí výrobku - prosíme objednejte z volitelných doplňků vhodnou soupravu

| **k instalaci nutné (vyberte položku):** | | | |
|---|---|---|---|
| - D14-10 Ručně ovládaná odtoková a přepadová souprava pro jednodřez | nerezová ocel | 43921800 | 30,20 |
| - D14-11 Automatická odtoková a přepadová souprava pro jednodřez | nerezová ocel | 43931800 | 52,80 |
| **volitelné doplňky:** | | | |
| - Kuchyňské prkénko ořech | | 40960000 | 149,70 |
| - Kuchyňské prkénko dub | | 40961000 | 112,40 |
| - Posuvný odkapávač F17 | nerezová ocel | 40962800 | 97,50 |
| - Multifunkční sítko F14 | matná černá | 40963000 | 24,40 |



Míry na rozměrových náčrtech jsou v mm.

| | Povrch. úprava | Obj.č. | EUR |
|---|---|---|---|
|  | | | |
| **S719-U655 dřez pod desku 180/450** | nerezová ocel | 43429800 | 1.000,70 |
| – Rozměr výřezu: 653 x 398 mm<br>– materiál: nerezová ocel<br>– počet dřezů: 1 hlavní dřez + 1 vedlejší<br>– spodní skříňka: 80 cm<br>– způsob instalace: spodní montáž, umístění na povrch nebo do roviny s povrchem (nevyčnívající)<br>– umístění přepadu: ve velkém dřezu na boku vpravo<br>– rohový rádius: 10 mm<br>– hloubka dřezu: 190 mm<br>– hloubka vaničky dřezu: 135 mm<br>– odpadová souprava není součástí výrobku - prosíme objednejte z volitelných doplňků vhodnou soupravu | | | |
| **k instalaci nutné (vyberte položku):** | | | |
| – D15-10 Ručně ovládaná odtoková a přepadová souprava pro dvoudřez | nerezová ocel | 43922800 | 50,20 |
| – D15-11 Automatická odtoková a přepadová souprava pro dvoudřez | nerezová ocel | 43932800 | 81,70 |
| **volitelné doplňky:** | | | |
| – Kuchyňské prkénko ořech | | 40960000 | 149,70 |
| – Kuchyňské prkénko dub | | 40961000 | 112,40 |
| – Posuvný odkapávač F17 | nerezová ocel | 40962800 | 97,50 |
| – Multifunkční sítko F14 | matná černá | 40963000 | 24,40 |
|  | | | |
| **S719-U765 dřez pod desku 370/370** | nerezová ocel | 43430800 | 1.089,30 |
| – Rozměr výřezu: 763 x 398 mm<br>– materiál: nerezová ocel<br>– počet dřezů: dvoudřez<br>– spodní skříňka: 90 cm<br>– způsob instalace: spodní montáž, umístění na povrch nebo do roviny s povrchem (nevyčnívající)<br>– rohový rádius: 10 mm<br>– hloubka dřezu: 190 mm<br>– odpadová souprava není součástí výrobku - prosíme objednejte z volitelných doplňků vhodnou soupravu | | | |
| **k instalaci nutné (vyberte položku):** | | | |
| – D15-10 Ručně ovládaná odtoková a přepadová souprava pro dvoudřez | nerezová ocel | 43922800 | 50,20 |
| – D15-11 Automatická odtoková a přepadová souprava pro dvoudřez | nerezová ocel | 43932800 | 81,70 |
| **volitelné doplňky:** | | | |
| – Kuchyňské prkénko ořech | | 40960000 | 149,70 |
| – Kuchyňské prkénko dub | | 40961000 | 112,40 |
| – Multifunkční sítko F14 | matná černá | 40963000 | 24,40 |
| – Posuvný odkapávač F17 | nerezová ocel | 40962800 | 97,50 |

Míry na rozměrových náčrtech jsou v mm.

## S41 Nerezové vestavné dřezy

| | Povrch. úprava | Obj.č. | EUR |
|---|---|---|---|



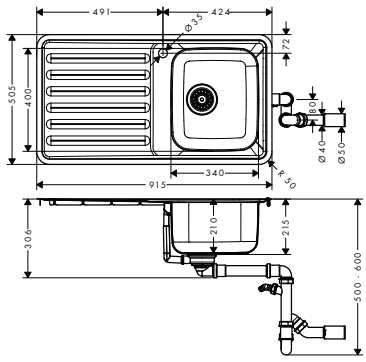


### Vestavný dřez S4111-F340 vestavný dřez 340/400 s odkapávací plochou

nerezová ocel | 43340800 | 384,80

- obsahuje: dřez zabudovaný do pracovní desky, ručně ovládaná odpadová souprava se sifonem
- Rozměr výřezu: 895 x 485 mm
- materiál: nerezová ocel
- počet dřezů: jednodřez
- s odtokem
- předdefinované otvory pro baterie (viz. nákres), bez otvoru pro kohout
- uspořádání: vratný
- spodní skříňka: 45 cm
- způsob instalace: umístění na povrch nebo do roviny s povrchem (nevyčnívající)
- umístění přepadu: z boku ve dřezu pod odkapávací plochou
- zesílený okraj pro armaturu pro pevné a stabilní usazení kuchyňského mixéru
- rohový rádius: 70 mm
- hloubka dřezu: 210 mm



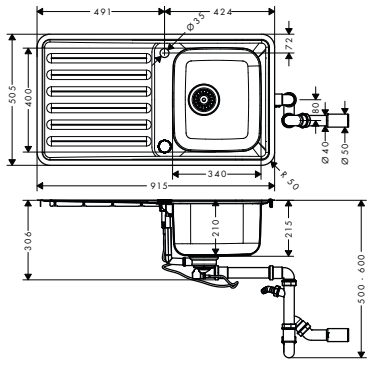


### S4113-F340 vestavný dřez 340/400 s odkapávací plochou

nerezová ocel | 43337800 | 408,80

- obsahuje: dřez zabudovaný do pracovní desky, automatická odtoková souprava se sifonem
- Rozměr výřezu: 895 x 485 mm
- materiál: nerezová ocel
- počet dřezů: jednodřez
- s odtokem
- otvory pro baterii a ovládání odtoku jsou předem vyvrtány
- uspořádání: vratný
- spodní skříňka: 45 cm
- způsob instalace: umístění na povrch nebo do roviny s povrchem (nevyčnívající)
- umístění přepadu: z boku ve dřezu pod odkapávací plochou
- zesílený okraj pro armaturu pro pevné a stabilní usazení kuchyňského mixéru
- rohový rádius: 70 mm
- hloubka dřezu: 210 mm



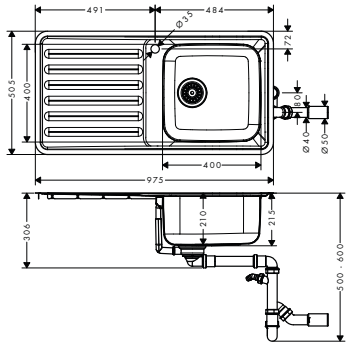


### S4111-F400 vestavný dřez 400/400 s odkapávací plochou

nerezová ocel | 43341800 | 408,80

- obsahuje: dřez zabudovaný do pracovní desky, ručně ovládaná odpadová souprava se sifonem
- Rozměr výřezu: 955 x 485 mm
- materiál: nerezová ocel
- počet dřezů: jednodřez
- s odtokem
- předdefinované otvory pro baterie (viz. nákres), bez otvoru pro kohout
- uspořádání: vratný
- spodní skříňka: 50 cm
- způsob instalace: umístění na povrch nebo do roviny s povrchem (nevyčnívající)
- umístění přepadu: z boku ve dřezu pod odkapávací plochou
- zesílený okraj pro armaturu pro pevné a stabilní usazení kuchyňského mixéru
- rohový rádius: 70 mm
- hloubka dřezu: 210 mm



Míry na rozměrových náčrtech jsou v mm.

| | Povrch. úprava | Obj.č. | EUR |
|---|---|---|---|
|  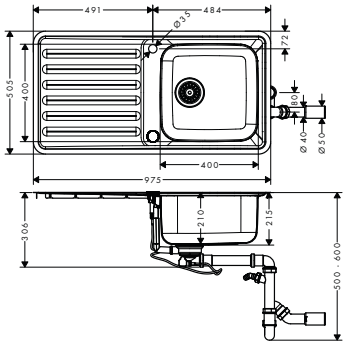  | | | |
| **S4113-F400 vestavný dřez 400/400 s odkapávací plochou**<br>– obsahuje: dřez zabudovaný do pracovní desky, automatická odtoková souprava se sifonem<br>– Rozměr výřezu: 955 x 485 mm<br>– materiál: nerezová ocel<br>– počet dřezů: jednodřez<br>– s odtokem<br>– otvory pro baterii a ovládání odtoku jsou předem vyvrtány<br>– uspořádání: vratný<br>– spodní skříňka: 50 cm<br>– způsob instalace: umístění na povrch nebo do roviny s povrchem (nevyčnívající)<br>– umístění přepadu: z boku ve dřezu pod odkapávací plochou<br>– zesílený okraj pro armaturu pro pevné a stabilní usazení kuchyňského mixéru<br>– rohový rádius: 70 mm<br>– hloubka dřezu: 210 mm | nerezová ocel | 43338800 | 432,90 |
|  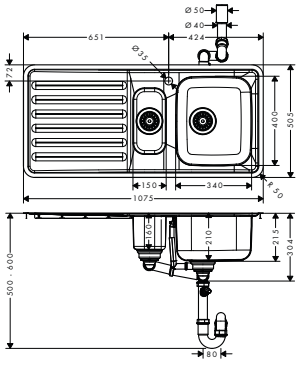  | | | |
| **S4111-F540 vestavný dřez 340/150/400 s odkapávací plochou**<br>– obsahuje: dřez zabudovaný do pracovní desky, ručně ovládaná odpadová souprava se sifonem<br>– Rozměr výřezu: 1055 x 485 mm<br>– materiál: nerezová ocel<br>– počet dřezů: 1 hlavní dřez + 1 vedlejší<br>– s odtokem<br>– předdefinované otvory pro baterie (viz. nákres), bez otvoru pro kohout<br>– uspořádání: vratný<br>– spodní skříňka: 60 cm<br>– způsob instalace: umístění na povrch nebo do roviny s povrchem (nevyčnívající)<br>– umístění přepadu: z boku ve dřezu pod odkapávací plochou<br>– zesílený okraj pro armaturu pro pevné a stabilní usazení kuchyňského mixéru<br>– rohový rádius: 70 mm<br>– hloubka dřezu: 210 mm<br>– hloubka vaničky dřezu: 160 mm | nerezová ocel | 43342800 | 468,90 |
|  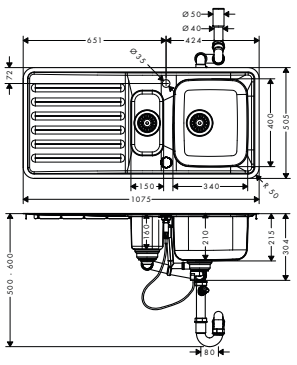  | | | |
| **S4113-F540 vestavný dřez 340/150/400 s odkapávací plochou**<br>– obsahuje: dřez zabudovaný do pracovní desky, automatická odtoková souprava se sifonem<br>– Rozměr výřezu: 1055 x 485 mm<br>– materiál: nerezová ocel<br>– počet dřezů: 1 hlavní dřez + 1 vedlejší<br>– s odtokem<br>– otvory pro baterii a ovládání odtoku jsou předem vyvrtány<br>– uspořádání: vratný<br>– spodní skříňka: 60 cm<br>– způsob instalace: umístění na povrch nebo do roviny s povrchem (nevyčnívající)<br>– umístění přepadu: z boku ve dřezu pod odkapávací plochou<br>– zesílený okraj pro armaturu pro pevné a stabilní usazení kuchyňského mixéru<br>– rohový rádius: 70 mm<br>– hloubka dřezu: 210 mm<br>– hloubka vaničky dřezu: 160 mm | nerezová ocel | 43339800 | 493,00 |

Míry na rozměrových náčrtech jsou v mm.

| | | Povrch. úprava | Obj.č. | EUR |
|---|---|---|---|---|
|  | 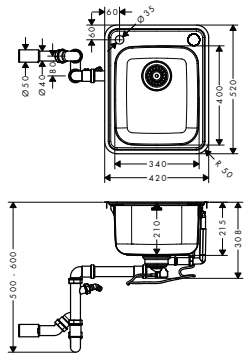 | nerezová ocel | 43334800 | 288,60 |

## S412-F340 vestavný dřez 340/400

- obsahuje: dřez zabudovaný do pracovní desky, automatická odtoková souprava se sifonem
- Rozměr výřezu: 410 x 510 mm
- materiál: nerezová ocel
- počet dřezů: jednodřez
- otvory pro baterii a ovládání odtoku jsou předem vyvrtány
- spodní skříňka: 45 cm
- způsob instalace: umístění na povrch nebo do roviny s povrchem (nevyčnívající)
- umístění přepadu: na boku umyvadla
- zesílený okraj pro armaturu pro pevné a stabilní usazení kuchyňského mixéru
- rohový rádius: 70 mm
- hloubka dřezu: 210 mm

| | | Povrch. úprava | Obj.č. | EUR |
|---|---|---|---|---|
|  | 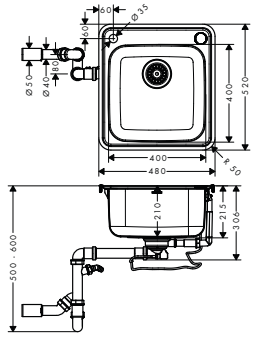 | nerezová ocel | 43335800 | 300,60 |

## S412-F400 vestavný dřez 400/400

- obsahuje: dřez zabudovaný do pracovní desky, automatická odtoková souprava se sifonem
- Rozměr výřezu: 470 x 510 mm
- materiál: nerezová ocel
- počet dřezů: jednodřez
- otvory pro baterii a ovládání odtoku jsou předem vyvrtány
- spodní skříňka: 50 cm
- způsob instalace: umístění na povrch nebo do roviny s povrchem (nevyčnívající)
- umístění přepadu: na boku umyvadla
- zesílený okraj pro armaturu pro pevné a stabilní usazení kuchyňského mixéru
- rohový rádius: 70 mm
- hloubka dřezu: 210 mm

| | | Povrch. úprava | Obj.č. | EUR |
|---|---|---|---|---|
|  | 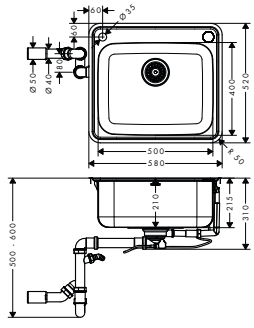 | nerezová ocel | 43336800 | 312,70 |

## S412-F500 vestavný dřez 500/400

- obsahuje: dřez zabudovaný do pracovní desky, automatická odtoková souprava se sifonem
- Rozměr výřezu: 570 x 510 mm
- materiál: nerezová ocel
- počet dřezů: jednodřez
- otvory pro baterii a ovládání odtoku jsou předem vyvrtány
- spodní skříňka: 60 cm
- způsob instalace: umístění na povrch nebo do roviny s povrchem (nevyčnívající)
- umístění přepadu: na boku umyvadla
- zesílený okraj pro armaturu pro pevné a stabilní usazení kuchyňského mixéru
- rohový rádius: 70 mm
- hloubka dřezu: 210 mm



Míry na rozměrových náčrtech jsou v mm.

## Vestavné dřezy SilicaTec

| | Povrch. úprava | Obj.č. | EUR |
|---|---|---|---|
| **S510-F450 vestavný dřez 450**<br>– Rozměr výřezu: 540 x 490 mm<br>– materiál: SilicaTec<br>– počet dřezů: jednodřez<br>– otvor pro baterii je predem naznacen (viz rozmerový výkres), diamantový vrták je priložen<br>– spodní skříňka: 60 cm<br>– způsob instalace: umístění na povrch<br>– umístění přepadu: ve dřezu na boku vpravo<br>– hloubka dřezu: 190 mm<br>– odpadová souprava není součástí výrobku - prosíme objednejte z volitelných doplňků vhodnou soupravu | grafitová černá<br>kamenná šedá<br>betonová šedá | 43312170<br>43312290<br>43312380 | 340,70<br>340,70<br>340,70 |
| **k instalaci nutné (vyberte položku):** | | | |
| – D16-10 Ručně ovládaná odtoková a přepadová souprava pro granitový jednodřez | chrom | 43927000 | 30,10 |
| – D16-11 Automatická odtoková a přepadová souprava pro granitový jednodřez | chrom | 43937000 | 52,60 |
| **volitelné doplňky:** | | | |
| – Kuchyňské prkénko ořech | | 40960000 | 149,70 |
| – Kuchyňské prkénko dub | | 40961000 | 112,40 |
| – Posuvný odkapávač F17 | nerezová ocel | 40962800 | 97,50 |
| – Multifunkční sítko F14 | matná černá | 40963000 | 24,40 |



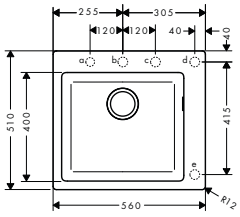


a, b, c, d, e = Ø 35

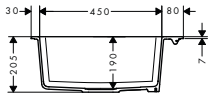


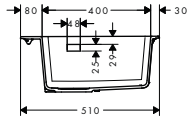


| | | | |
|---|---|---|---|
| **S514-F450 vestavný dřez 450 s odkapávací plochou**<br>– Rozměr výřezu: 1030 x 490 mm<br>– materiál: SilicaTec<br>– počet dřezů: jednodřez<br>– s odtokem<br>– otvor pro baterii je predem naznacen (viz rozmerový výkres), diamantový vrták je priložen<br>– uspořádání: umyvadlo vpravo<br>– spodní skříňka: 60 cm<br>– způsob instalace: umístění na povrch<br>– umístění přepadu: ve dřezu na boku vpravo<br>– pro zabudování do pracovní desky od 20 mm<br>– hloubka dřezu: 190 mm<br>– odpadová souprava není součástí výrobku - prosíme objednejte z volitelných doplňků vhodnou soupravu | grafitová černá<br>kamenná šedá<br>betonová šedá | 43314170<br>43314290<br>43314380 | 529,20<br>529,20<br>529,20 |
| **k instalaci nutné (vyberte položku):** | | | |
| – D16-10 Ručně ovládaná odtoková a přepadová souprava pro granitový jednodřez | chrom | 43927000 | 30,10 |
| – D16-11 Automatická odtoková a přepadová souprava pro granitový jednodřez | chrom | 43937000 | 52,60 |
| **volitelné doplňky:** | | | |
| – Kuchyňské prkénko ořech | | 40960000 | 149,70 |
| – Kuchyňské prkénko dub | | 40961000 | 112,40 |
| – Multifunkční sítko F14 | matná černá | 40963000 | 24,40 |



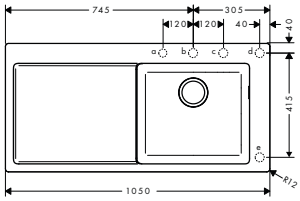


a, b, c, d, e = Ø 35

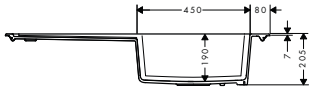


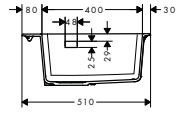


Míry na rozměrových náčrtech jsou v mm.



Technická specifikace výrobků a měrné jednotky mohou být změněny.

| | Povrch. úprava | Obj.č. | EUR |
|---|---|---|---|
| **S5110-F45 vestavný dřez 450 s odkapávací plochou** | grafitová černá | 43330170 | 529,20 |
| | kamenná šedá | 43330290 | 529,20 |
| | betonová šedá | 43330380 | 529,20 |



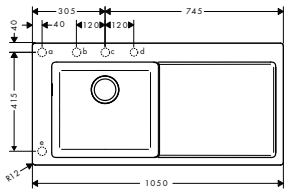


a, b, c, d, e – Ø 35

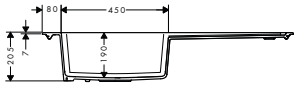


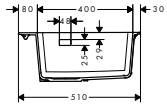


- Rozměr výřezu: 1030 x 490 mm
- materiál: SilicaTec
- počet dřezů: jednodřez
- s odtokem
- otvor pro baterii je predem naznacen (viz rozmerový výkres), diamantový vrták je priložen
- uspořádání: umyvadlo vlevo
- spodní skříňka: 60 cm
- způsob instalace: umístění na povrch
- umístění přepadu: na levém boku dřezu
- pro zabudování do pracovní desky od 20 mm
- hloubka dřezu: 190 mm
- odpadová souprava není součástí výrobku - prosíme objednejte z volitelných doplňků vhodnou soupravu

**k instalaci nutné (vyberte položku):**

| | | | |
|---|---|---|---|
| - D16-10 Ručně ovládaná odtoková a přepadová souprava pro granitový jednodřez | chrom | 43927000 | 30,10 |
| - D16-11 Automatická odtoková a přepadová souprava pro granitový jednodřez | chrom | 43937000 | 52,60 |

**volitelné doplňky:**

| | | | |
|---|---|---|---|
| - Kuchyňské prkénko ořech | | 40960000 | 149,70 |
| - Kuchyňské prkénko dub | | 40961000 | 112,40 |
| - Multifunkční sítko F14 | matná černá | 40963000 | 24,40 |

| | Povrch. úprava | Obj.č. | EUR |
|---|---|---|---|
| **S510-F660 vestavný dřez 660** | grafitová černá | 43313170 | 434,90 |
| | kamenná šedá | 43313290 | 434,90 |
| | betonová šedá | 43313380 | 434,90 |

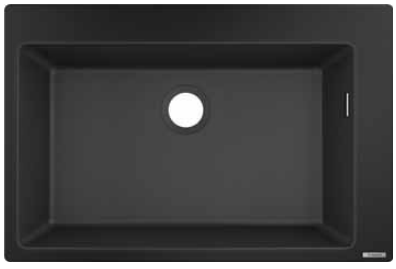

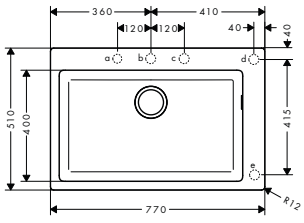


a, b, c, d, e = Ø 35

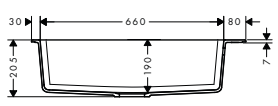


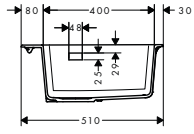


- Rozměr výřezu: 750 x 490 mm
- materiál: SilicaTec
- počet dřezů: jednodřez
- otvor pro baterii je predem naznacen (viz rozmerový výkres), diamantový vrták je priložen
- spodní skříňka: 80 cm
- způsob instalace: umístění na povrch
- umístění přepadu: ve dřezu na boku vpravo
- hloubka dřezu: 190 mm
- odpadová souprava není součástí výrobku - prosíme objednejte z volitelných doplňků vhodnou soupravu

**k instalaci nutné (vyberte položku):**

| | | | |
|---|---|---|---|
| - D16-10 Ručně ovládaná odtoková a přepadová souprava pro granitový jednodřez | chrom | 43927000 | 30,10 |
| - D16-11 Automatická odtoková a přepadová souprava pro granitový jednodřez | chrom | 43937000 | 52,60 |

**volitelné doplňky:**

| | | | |
|---|---|---|---|
| - Kuchyňské prkénko ořech | | 40960000 | 149,70 |
| - Kuchyňské prkénko dub | | 40961000 | 112,40 |
| - Posuvný odkapávač F17 | nerezová ocel | 40962800 | 97,50 |
| - Multifunkční sítko F14 | matná černá | 40963000 | 24,40 |



Míry na rozměrových náčrtech jsou v mm.

| | Povrch. úprava | Obj.č. | EUR |
|---|---|---|---|
| **S510-F635 vestavný dřez 180/450** | | | |
| – Rozměr výřezu: 750 x 490 mm<br>– materiál: SilicaTec<br>– počet dřezů: 1 hlavní dřez + 1 vedlejší<br>– otvor pro baterii je predem naznacen (viz rozmerový výkres), diamantový vrták je priložen<br>– spodní skříňka: 80 cm<br>– způsob instalace: umístění na povrch<br>– umístění přepadu: ve velkém dřezu na boku vpravo<br>– hloubka dřezu: 190 mm<br>– hloubka vaničky dřezu: 140 mm<br>– odpadová souprava není součástí výrobku - prosíme objednejte z volitelných doplňků vhodnou soupravu | grafitová černá | 43315170 | 434,90 |
| | kamenná šedá | 43315290 | 434,90 |
| | betonová šedá | 43315380 | 434,90 |
| **k instalaci nutné (vyberte položku):** | | | |
| – D17-10 Ručně ovládaná odtoková a přepadová souprava pro granitový dvoudřez | chrom | 43928000 | 50,00 |
| – D17-11 Automatická odtoková a přepadová souprava pro granitový dvoudřez | chrom | 43938000 | 81,40 |
| **volitelné doplňky:** | | | |
| – Kuchyňské prkénko ořech | | 40960000 | 149,70 |
| – Kuchyňské prkénko dub | | 40961000 | 112,40 |
| – Posuvný odkapávač F17 | nerezová ocel | 40962800 | 97,50 |
| – Multifunkční sítko F14 | matná černá | 40963000 | 24,40 |
| **S510-F770 vestavný dřez 370/370** | | | |
| – Rozměr výřezu: 860 x 490 mm<br>– materiál: SilicaTec<br>– počet dřezů: dvoudřez<br>– otvor pro baterii je predem naznacen (viz rozmerový výkres), diamantový vrták je priložen<br>– spodní skříňka: 90 cm<br>– způsob instalace: umístění na povrch<br>– umístění přepadu: ve dřezu na boku vpravo<br>– hloubka dřezu: 190 mm<br>– odpadová souprava není součástí výrobku - prosíme objednejte z volitelných doplňků vhodnou soupravu | grafitová černá | 43316170 | 507,40 |
| | kamenná šedá | 43316290 | 507,40 |
| | betonová šedá | 43316380 | 507,40 |
| **k instalaci nutné (vyberte položku):** | | | |
| – D17-10 Ručně ovládaná odtoková a přepadová souprava pro granitový dvoudřez | chrom | 43928000 | 50,00 |
| – D17-11 Automatická odtoková a přepadová souprava pro granitový dvoudřez | chrom | 43938000 | 81,40 |
| **volitelné doplňky:** | | | |
| – Kuchyňské prkénko ořech | | 40960000 | 149,70 |
| – Kuchyňské prkénko dub | | 40961000 | 112,40 |
| – Posuvný odkapávač F17 | nerezová ocel | 40962800 | 97,50 |
| – Multifunkční sítko F14 | matná černá | 40963000 | 24,40 |

Míry na rozměrových náčrtech jsou v mm.

## Dřezy SilicaTec pod pracovní desku

| | Povrch. úprava | Obj.č. | EUR |
|---|---|---|---|
| **S510-U450 dřez pod desku 450** | grafitová černá | 43431170 | 419,30 |
| | kamenná šedá | 43431290 | 419,30 |
| | betonová šedá | 43431380 | 419,30 |
| – Rozměr výřezu: 448 x 398 mm | | | |
| – materiál: SilicaTec | | | |
| – počet dřezů: jednodřez | | | |
| – spodní skříňka: 60 cm | | | |
| – způsob instalace: spodní montáž | | | |
| – umístění přepadu: ve dřezu na boku vpravo | | | |
| – hloubka dřezu: 190 mm | | | |
| – odpadová souprava není součástí výrobku - prosíme objednejte z volitelných doplňků vhodnou soupravu | | | |
| **k instalaci nutné (vyberte položku):** | | | |
| – D16-10 Ručně ovládaná odtoková a přepadová souprava pro granitový jednodřez | chrom | 43927000 | 30,10 |
| – D16-11 Automatická odtoková a přepadová souprava pro granitový jednodřez | chrom | 43937000 | 52,60 |
| **volitelné doplňky:** | | | |
| – Kuchyňské prkénko ořech | | 40960000 | 149,70 |
| – Kuchyňské prkénko dub | | 40961000 | 112,40 |
| – Posuvný odkapávač F17 | nerezová ocel | 40962800 | 97,50 |
| – Multifunkční sítko F14 | matná černá | 40963000 | 24,40 |



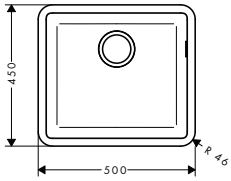


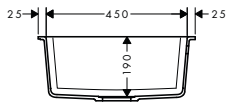


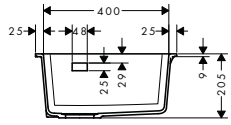


| | Povrch. úprava | Obj.č. | EUR |
|---|---|---|---|
| **S510-U660 dřez pod desku 660** | grafitová černá | 43432170 | 513,50 |
| | kamenná šedá | 43432290 | 513,50 |
| | betonová šedá | 43432380 | 513,50 |
| – Rozměr výřezu: 658 x 398 mm | | | |
| – materiál: SilicaTec | | | |
| – počet dřezů: jednodřez | | | |
| – spodní skříňka: 80 cm | | | |
| – způsob instalace: spodní montáž | | | |
| – umístění přepadu: ve dřezu na boku vpravo | | | |
| – hloubka dřezu: 190 mm | | | |
| – odpadová souprava není součástí výrobku - prosíme objednejte z volitelných doplňků vhodnou soupravu | | | |
| **k instalaci nutné (vyberte položku):** | | | |
| – D16-10 Ručně ovládaná odtoková a přepadová souprava pro granitový jednodřez | chrom | 43927000 | 30,10 |
| – D16-11 Automatická odtoková a přepadová souprava pro granitový jednodřez | chrom | 43937000 | 52,60 |
| **volitelné doplňky:** | | | |
| – Kuchyňské prkénko ořech | | 40960000 | 149,70 |
| – Kuchyňské prkénko dub | | 40961000 | 112,40 |
| – Posuvný odkapávač F17 | nerezová ocel | 40962800 | 97,50 |
| – Multifunkční sítko F14 | matná černá | 40963000 | 24,40 |



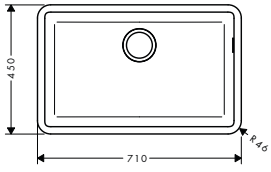


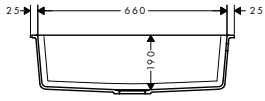


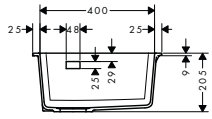


Míry na rozměrových náčrtech jsou v mm.

| | Povrch. úprava | Obj.č. | EUR |
|---|---|---|---|
| **S510-U635 dřez pod desku 180/450** | grafitová černá | 43433170 | 513,50 |
| | kamenná šedá | 43433290 | 513,50 |
| | betonová šedá | 43433380 | 513,50 |
| – Rozměr výřezu: 658 x 398 mm | | | |
| – materiál: SilicaTec | | | |
| – počet dřezů: 1 hlavní dřez + 1 vedlejší | | | |
| – spodní skříňka: 80 cm | | | |
| – způsob instalace: spodní montáž | | | |
| – umístění přepadu: ve velkém dřezu na boku vpravo | | | |
| – hloubka dřezu: 190 mm | | | |
| – hloubka vaničky dřezu: 140 mm | | | |
| – odpadová souprava není součástí výrobku - prosíme objednejte z volitelných doplňků vhodnou soupravu | | | |
| **k instalaci nutné (vyberte položku):** | | | |
| – D17-10 Ručně ovládaná odtoková a přepadová souprava pro granitový dvoudřez | chrom | 43928000 | 50,00 |
| – D17-11 Automatická odtoková a přepadová souprava pro granitový dvoudřez | chrom | 43938000 | 81,40 |
| **volitelné doplňky:** | | | |
| – Kuchyňské prkénko ořech | | 40960000 | 149,70 |
| – Kuchyňské prkénko dub | | 40961000 | 112,40 |
| – Posuvný odkapávač F17 | nerezová ocel | 40962800 | 97,50 |
| – Multifunkční sítko F14 | matná černá | 40963000 | 24,40 |
| **S510-U770 dřez pod desku 370/370** | grafitová černá | 43434170 | 585,90 |
| | kamenná šedá | 43434290 | 585,90 |
| | betonová šedá | 43434380 | 585,90 |
| – Rozměr výřezu: 768 x 398 mm | | | |
| – materiál: SilicaTec | | | |
| – počet dřezů: dvoudřez | | | |
| – spodní skříňka: 90 cm | | | |
| – způsob instalace: spodní montáž | | | |
| – umístění přepadu: ve dřezu na boku vpravo | | | |
| – hloubka dřezu: 190 mm | | | |
| – odpadová souprava není součástí výrobku - prosíme objednejte z volitelných doplňků vhodnou soupravu | | | |
| **k instalaci nutné (vyberte položku):** | | | |
| – D17-10 Ručně ovládaná odtoková a přepadová souprava pro granitový dvoudřez | chrom | 43928000 | 50,00 |
| – D17-11 Automatická odtoková a přepadová souprava pro granitový dvoudřez | chrom | 43938000 | 81,40 |
| **volitelné doplňky:** | | | |
| – Kuchyňské prkénko ořech | | 40960000 | 149,70 |
| – Kuchyňské prkénko dub | | 40961000 | 112,40 |
| – Posuvný odkapávač F17 | nerezová ocel | 40962800 | 97,50 |
| – Multifunkční sítko F14 | matná černá | 40963000 | 24,40 |

Míry na rozměrových náčrtech jsou v mm.

Kuchyňské
baterie

Vodní systémy hansgrohe

# Přehled linií produktů

| | **Aqittura M91 SodaSystem** | |
|---|---|---|
| |  |  |
| Povrchová úprava | -000, -670, -800 | -000, -670, -800 |
| Standardní provedení | ■ | ■ |
| sBox | ■ | |
| Vytahovací funkce | ■ | |
| Počet základních tvarů | ■ | ■ |
| Řídicí jednotka | ■ | ■ |
| Tlačítko | | |
| Oddělené výtoky | ■ | ■ |
| Paměť řídicí jednotky | ■ | ■ |
| Aplikace hansgrohe home | ■ | ■ |
| | strana 608 | |

■ K dispozici v závislosti na modelu

## Aqittura M91 FilterSystem





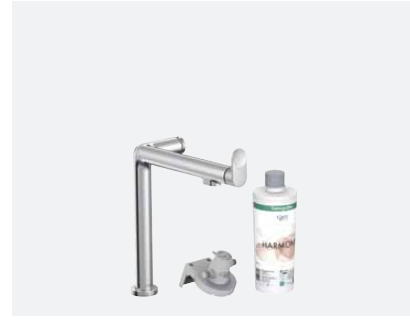

| -000, -670, -800 | -000, -670, -800 | -000, -670, -800 |
|---|---|---|
| ■ | ■ | ■ |
| ■ | ■ | |
| ■ | ■ | |
| ■ | ■ | ■ |
| | | |
| ■ | ■ | ■ |
| ■ | ■ | ■ |
| | | |
| | | |

strana 609

Kuchyňské baterie hansgrohe

# Přehled linií produktů

| | **Aquno Select M81** | | | **Metris Select M71** | |
|---|---|---|---|---|---|
| |  |  |  |  |  |
| Povrchová úprava | -000, -670, -800 | -000, -670, -800 | -000, -340, -670, -800 | -000, -800 | -000, -800 |
| Standardní provedení | ■ | ■ | ■ | ■ | ■ |
| EcoSmart | | | | | ■ |
| sBox | ■ | ■ | ■ | ■ | ■ |
| Montáž před okno | | | | | |
| Pro nízkotlaké či beztlakové ohřívače vody | | | | | |
| Uzavírací ventil příslušenství | | | | | |
| CoolStart | | | | | |
| Přepínání druhu proudu | ■ | ■ | ■ | ■ | |
| Vytahovací funkce | ■ | ■ | ■ | ■ | ■ |
| Počet základních tvarů | ■ | ■ | ■ | ■ | ■ |
| Select | ■ | ■ | ■ | ■ | ■ |
| | strana 613 | | | strana 614 | |

| | | **Talis M51** | | **Talis M52** | |
|---|---|---|---|---|---|
| | 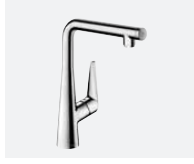 |  |  |  |  |
| Povrchová úprava | -000, -800 | -000, -800 | -000, -800 | -000, -800 | -000, -800 |
| Standardní provedení | ■ | ■ | ■ | ■ | ■ |
| EcoSmart | ■ | ■ | ■ | ■ | ■ |
| sBox | | ■ | | ■ | |
| Montáž před okno | | | | | |
| Pro nízkotlaké či beztlakové ohřívače vody | | | ■ | ■ | |
| Uzavírací ventil příslušenství | | | ■ | | |
| CoolStart | | | | | |
| Přepínání druhu proudu | | ■ | | ■ | |
| Vytahovací funkce | | ■ | | ■ | |
| Počet základních tvarů | ■ | ■ | ■ | ■ | ■ |
| Select | ■ | | | | |
| | strana 624 | strana 629 | | strana 631 | |

■ K dispozici v závislosti na modelu

## Metris M71

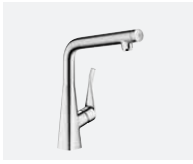

| -000, -800 |
|---|
| ■ |
| ■ |
| |
| |
| |
| |
| |
| |
| ■ |
| ■ |

strana 262



| -000, -800 | -000, -800 | -000, -800 |
|---|---|---|
| ■ | ■ | ■ |
| ■ | ■ | ■ |
| | ■ | ■ |
| | | |
| | | |
| | | |
| | | |
| | ■ | |
| | ■ | ■ |
| ■ | ■ | ■ |

strana 620

## Talis Select M51

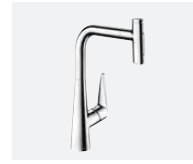

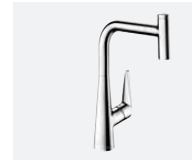

| -000, -800 | -000, -800 |
|---|---|
| ■ | ■ |
| | ■ |
| ■ | ■ |
| | |
| | |
| | |
| | |
| ■ | |
| ■ | ■ |
| ■ | ■ |
| ■ | ■ |

strana 624

## Talis M54



| -000, -670, -800 |
|---|
| ■ |
| ■ |
| ■ |
| |
| |
| |
| |
| |
| ■ |
| ■ |
| ■ |
| ■ |



| -000, -670, -800 | -000, -670, -800 |
|---|---|
| ■ | ■ |
| | |
| ■ | |
| | |
| | |
| | |
| | |
| | |
| ■ | |
| ■ | ■ |
| ■ | ■ |
| ■ | |



| -000, -670, -800 | -000, -670, -800 | -000, -670, -800 |
|---|---|---|
| ■ | ■ | ■ |
| ■ | ■ | ■ |
| ■ | | |
| | | |
| | | |
| | ■ | ■ |
| | | |
| | | |
| ■ | ■ | ■ |
| ■ | ■ | ■ |
| ■ | ■ | ■ |
| ■ | | |



| -000, -670, -800 | -000, -670, -800 | -000, -670, -800 |
|---|---|---|
| ■ | ■ | ■ |
| ■ | ■ | ■ |
| ■ | | ■ |
| | | |
| | | |
| | ■ | ■ |
| | | |
| | | |
| ■ | ■ | ■ |
| ■ | ■ | ■ |
| ■ | ■ | ■ |
| ■ | | |

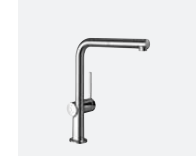

| -000, -670, -800 | -000, -670, -800 | -000, -670, -800 |
|---|---|---|
| ■ | ■ | ■ |
| ■ | ■ | ■ |
| ■ | | ■ |
| | | |
| | | |
| | ■ | ■ |
| | | |
| | | |
| ■ | ■ | ■ |
| ■ | ■ | ■ |
| ■ | ■ | ■ |
| ■ | | |

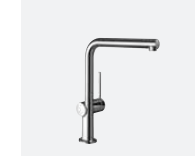

| -000, -670, -800 | -000, -670, -800 | -000, -670, -800 |
|---|---|---|
| ■ | ■ | ■ |
| ■ | ■ | ■ |
| ■ | | ■ |
| | | |
| | | |
| | ■ | ■ |
| | | |
| | | |
| ■ | ■ | ■ |
| ■ | ■ | ■ |
| ■ | ■ | ■ |
| ■ | | |

strana 632

Kuchyňské baterie hansgrohe

# Přehled linií produktů

## Focus M41







| | | | | | |
|---|---|---|---|---|---|
| Povrchová úprava | -000, -800 | -000, -670, -800 | -000, -670, -800 | -000, -800 | -000, -800 |
| Standardní provedení | ■ | ■ | ■ | ■ | ■ |
| EcoSmart | ■ | ■ | ■ | ■ | ■ |
| sBox | ■ | | | | ■ |
| Montáž před okno | | | | | |
| Pro nízkotlaké či beztlakové ohřívače vody | | ■ | | ■ | |
| Uzavírací ventil příslušenství | | ■ | | ■ | |
| CoolStart | | | | ■ | |
| Přepínání druhu proudu | ■ | | | | ■ |
| Vytahovací funkce | ■ | | | | ■ |
| Počet základních tvarů | ■ | ■ | ■ | ■ | ■ |
| Select | | | | | |

strana 637

strana 640

## Logis M31

## Logis M32







| | | | | | |
|---|---|---|---|---|---|
| Povrchová úprava | -000 | -000 | -000 | -000 | -000 |
| Standardní provedení | ■ | ■ | ■ | ■ | ■ |
| EcoSmart | ■ | | ■ | ■ | ■ |
| sBox | | | | | |
| Montáž před okno | | | ■ | | |
| Pro nízkotlaké či beztlakové ohřívače vody | | | | ■ | |
| Uzavírací ventil příslušenství | | | ■ | | |
| CoolStart | | | ■ | ■ | |
| Přepínání druhu proudu | | | | | |
| Vytahovací funkce | | | | | |
| Počet základních tvarů | ■ | ■ | ■ | ■ | ■ |
| Select | | | | | |

strana 649

strana 652

■ K dispozici v závislosti na modelu

## Focus M42




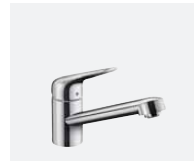

| -000, -800 | -000, -800 | -000, -800 | -000, -800 |
|---|---|---|---|
| ■ | ■ | ■ | ■ |
| | ■ | ■ | ■ |
| | | ■ | |
| | ■ | | |
| | ■ | | |
| ■ | ■ | | |
| | ■ | | ■ |
| | | | |
| | | ■ | |
| ■ | ■ | ■ | ■ |
| | | | |

strana 640

## Zesis M33




| -000, -670, -800 | -000, -670, -800 |
|---|---|
| ■ | ■ |
| | ■ |
| | |
| | ■ |
| | ■ |
| | ■ |
| | ■ |
| ■ | |
| ■ | |
| ■ | ■ |
| | |

strana 644

## Vernis M35




| -000, -670 | -000, -670 |
|---|---|
| ■ | ■ |
| | |
| | |
| | |
| | |
| | |
| | |
| | |
| ■ | ■ |
| | |

strana 652

## Aqittura M91

NOVÉ



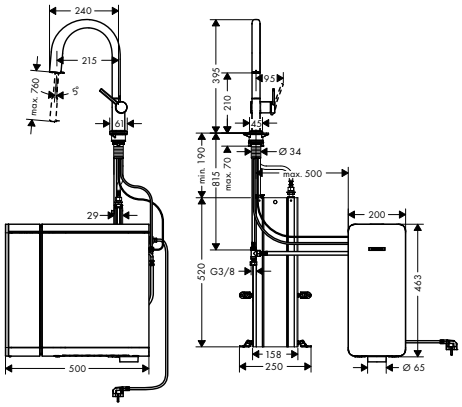


### Aqittura M91

- obsahuje: páková kuchyňská baterie, sBox s hadicí, hlavice filtru, mineralizační kartuše Harmony s filtrem, SodaBase
- ComfortZone 210
- rozsah otáčení nastavitelný do 3 rozmezí 60°, 110° nebo 150°
- laminární proud
- keramická kartuše
- způsob připojení: převlečné matky G ⅜
- vestavěný zpětný ventil
- vhodné pro průtokový ohřívač
- sBox pro hladké, tiché vedení hadice pod dřezem
- délka vytažení až do 76 cm
- požadovaný otvor pro baterii 35 mm
- oddělené vedení filtrované a nefiltrované vody
- chlazená, filtrovaná pitná voda, neperlivá, jemně nebo silně perlivá, tlačítkem volby na výtoku
- řízení a sledování údajů o spotřebě přes aplikaci hansgrohe home
- kapacita filtru: 300 l
- chladicí kapacita: 7 l/h chlazené vody
- tlakové hlášení při nízké kapacitě filtru nebo $CO_2$ (aplikace hansgrohe home)
- příkon energie: 150 W (fáze chlazení), 1,6 W (standby)
- napájení: 230V ±10 %

| Povrch. úprava | Obj.č. | EUR |
|---|---|---|
| chrom | 76836000 | 2.455,00 |
| matná černá | 76836670 | 2.831,30 |
| vzhled nerezu | 76836800 | 2.707,70 |

Select Digital · Memory Function · Two Outlets · Pull-out · Hansgrohe Home App · Comfort Zone · sBox Kitchen · Quick Clean

**k dispozici od září 2022**

---

NOVÉ



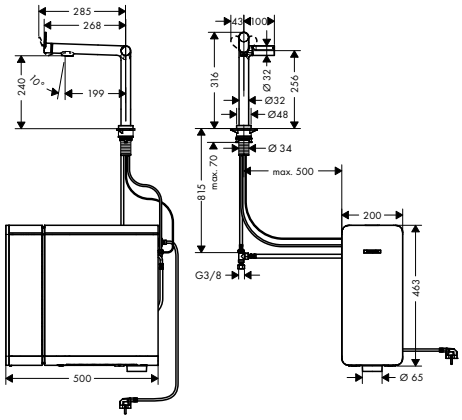


### Aqittura M91

- obsahuje: páková kuchyňská baterie, hlavice filtru, mineralizační kartuše Harmony s filtrem, SodaBase
- ComfortZone 240
- rozsah otáčení nastavitelný do 2 rozmezí 60° nebo 110°
- laminární proud
- keramická kartuše
- způsob připojení: převlečné matky G ⅜
- vestavěný zpětný ventil
- vhodné pro průtokový ohřívač
- požadovaný otvor pro baterii 35 mm
- oddělené vedení filtrované a nefiltrované vody
- chlazená, filtrovaná pitná voda, neperlivá, jemně nebo silně perlivá, tlačítkem volby na výtoku
- řízení a sledování údajů o spotřebě přes aplikaci hansgrohe home
- kapacita filtru: 300 l
- chladicí kapacita: 7 l/h chlazené vody
- tlakové hlášení při nízké kapacitě filtru nebo $CO_2$ (aplikace hansgrohe home)
- příkon energie: 150 W (fáze chlazení), 1,6 W (standby)
- napájení: 230V ±10 %

| | | |
|---|---|---|
| chrom | 76837000 | 2.365,10 |
| matná černá | 76837670 | 2.724,60 |
| vzhled nerezu | 76837800 | 2.606,60 |

Select Digital · Memory Function · Two Outlets · Hansgrohe Home App · Comfort Zone

**k dispozici od září 2022**

Míry na rozměrových náčrtech jsou v mm.

| | Povrch. úprava | Obj.č. | EUR |
|---|---|---|---|

NOVÉ



## Aqittura M91

- obsahuje: páková kuchyňská baterie, sBox s hadicí, hlavice filtru, mineralizační kartuše Harmony s filtrem
- ComfortZone 210
- rozsah otáčení nastavitelný do 3 rozmezí 60°, 110° nebo 150°
- laminární proud
- maximální průtok při 0,3 MPa: 6,5 l / min
- keramická kartuše
- způsob připojení: převlečné matky G ⅜
- vestavěný zpětný ventil
- vhodné pro průtokový ohřívač
- sBox pro hladké, tiché vedení hadice pod dřezem
- délka vytažení až do 76 cm
- požadovaný otvor pro baterii 35 mm
- oddělené vedení filtrované a nefiltrované vody
- filtrovaná neperlivá pitná voda stiskem tlačítka na výtoku
- kapacita filtru: 300 l
- napojení filtru: G ⅜ vstup a výstup

| | | |
|---|---|---|
| chrom | 76800000 | 646,10 |
| matná černá | 76800670 | 904,50 |
| vzhled nerezu | 76800800 | 839,90 |

Push · Two Outlets · Pull-out · Comfort Zone · sBox Kitchen · Quick Clean

**k dispozici od září 2022**

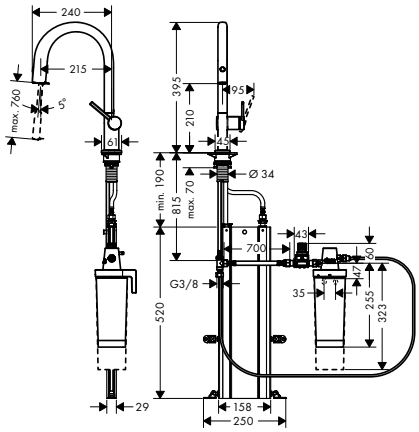


**volitelné doplňky:**

| | | | |
|---|---|---|---|
| NOVÉ | – Filtr Aktivní uhlí | 76814000 | 83,20 |
| NOVÉ | – Filtr Iontový výměník a aktivní uhlí | 76815000 | 89,90 |
| NOVÉ | – Filtr Iontový výměník Pro a aktivní uhlí | 76827000 | 129,30 |
| NOVÉ | – Mineralizace a filtr Harmony | 76828000 | 208,00 |
| NOVÉ | – Mineralizace a filtr Life | 76829000 | 213,50 |
| NOVÉ | – Mineralizace a filtr Sport | 76830000 | 213,50 |
| NOVÉ | – F23 průtokoměr | 76818000 | 114,50 |

NOVÉ



## Aqittura M91

- obsahuje: páková kuchyňská baterie, hlavice filtru, mineralizační kartuše Harmony s filtrem
- ComfortZone 210
- rozsah otáčení nastavitelný do 3 rozmezí 60°, 110° nebo 150°
- laminární proud
- maximální průtok při 0,3 MPa: 9 l / min
- keramická kartuše
- způsob připojení: převlečné matky G ⅜
- vestavěný zpětný ventil
- vhodné pro průtokový ohřívač
- délka vytažení až do 50 cm
- požadovaný otvor pro baterii 35 mm
- oddělené vedení filtrované a nefiltrované vody
- filtrovaná neperlivá pitná voda stiskem tlačítka na výtoku
- kapacita filtru: 300 l
- napojení filtru: G ⅜ vstup a výstup

| | | |
|---|---|---|
| chrom | 76801000 | 589,90 |
| matná černá | 76801670 | 825,90 |
| vzhled nerezu | 76801800 | 766,90 |

Push · Two Outlets · Pull-out · Comfort Zone · Quick Clean

**k dispozici od září 2022**

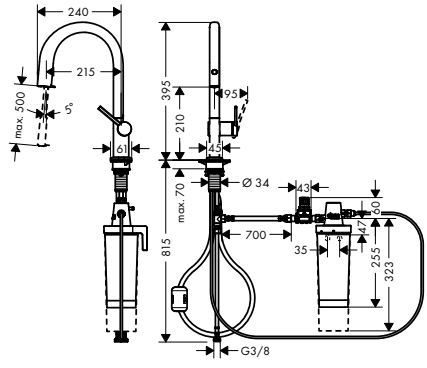


**volitelné doplňky:**

| | | | |
|---|---|---|---|
| NOVÉ | – Filtr Aktivní uhlí | 76814000 | 83,20 |
| NOVÉ | – Filtr Iontový výměník a aktivní uhlí | 76815000 | 89,90 |
| NOVÉ | – Filtr Iontový výměník Pro a aktivní uhlí | 76827000 | 129,30 |
| NOVÉ | – Mineralizace a filtr Harmony | 76828000 | 208,00 |
| NOVÉ | – Mineralizace a filtr Life | 76829000 | 213,50 |
| NOVÉ | – Mineralizace a filtr Sport | 76830000 | 213,50 |
| NOVÉ | – F23 průtokoměr | 76818000 | 114,50 |



Míry na rozměrových náčrtech jsou v mm.

Technická specifikace výrobků a měrné jednotky mohou být změněny.

| | Povrch. úprava | Obj.č. | EUR |
|---|---|---|---|

NOVÉ




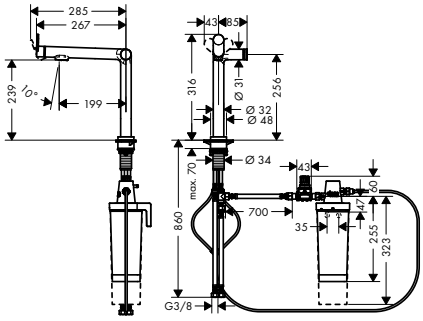


## Aqittura M91

- obsahuje: páková kuchyňská baterie, hlavice filtru, mineralizační kartuše Harmony s filtrem
- ComfortZone 240
- rozsah otáčení nastavitelný do 2 rozmezí 60° nebo 110°
- laminární proud
- maximální průtok při 0,3 MPa: 10,3 l / min
- keramická kartuše
- způsob připojení: převlečné matky G ⅜
- vestavěný zpětný ventil
- vhodné pro průtokový ohřívač
- požadovaný otvor pro baterii 35 mm
- oddělené vedení filtrované a nefiltrované vody
- filtrovaná neperlivá pitná voda tlačítkem Select
- kapacita filtru: 300 l
- napojení filtru: G ⅜ vstup a výstup

| | | |
|---|---|---|
| chrom | 76802000 | 623,60 |
| matná černá | 76802670 | 870,80 |
| vzhled nerezu | 76802800 | 810,70 |

Select · Two Outlets · Comfort Zone

**k dispozici od září 2022**

**volitelné doplňky:**

| | | | |
|---|---|---|---|
| NOVÉ | – Filtr Aktivní uhlí | 76814000 | 83,20 |
| NOVÉ | – Filtr Iontový výměník a aktivní uhlí | 76815000 | 89,90 |
| NOVÉ | – Filtr Iontový výměník Pro a aktivní uhlí | 76827000 | 129,30 |
| NOVÉ | – Mineralizace a filtr Harmony | 76828000 | 208,00 |
| NOVÉ | – Mineralizace a filtr Life | 76829000 | 213,50 |
| NOVÉ | – Mineralizace a filtr Sport | 76830000 | 213,50 |
| NOVÉ | – F23 průtokoměr | 76818000 | 114,50 |

NOVÉ



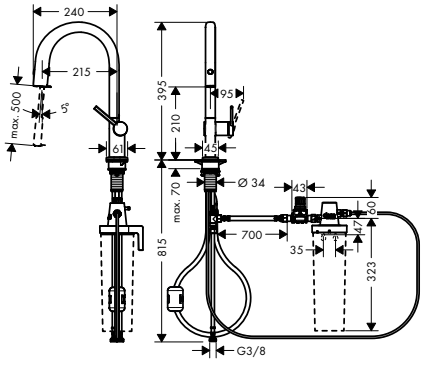


## Aqittura M91

- obsahuje: páková kuchyňská baterie, hlavice filtru
- ComfortZone 210
- rozsah otáčení nastavitelný do 3 rozmezí 60°, 110° nebo 150°
- laminární proud
- hadice spršky s rychlospojkou QuickConnect
- maximální průtok při 0,3 MPa: 9 l / min
- keramická kartuše
- způsob připojení: převlečné matky G ⅜
- vestavěný zpětný ventil
- vhodné pro průtokový ohřívač
- délka vytažení až do 50 cm
- požadovaný otvor pro baterii 35 mm
- oddělené vedení filtrované a nefiltrované vody
- filtrovaná neperlivá pitná voda stiskem tlačítka na výtoku
- napojení filtru: G ⅜ vstup a výstup

| | | |
|---|---|---|
| chrom | 76803000 | 505,60 |
| matná černá | 76803670 | 707,90 |
| vzhled nerezu | 76803800 | 657,40 |

Push · Two Outlets · Pull-out · Comfort Zone · Quick Clean

**k dispozici od září 2022**

**volitelné doplňky:**

| | | | |
|---|---|---|---|
| NOVÉ | – Filtr Aktivní uhlí | 76814000 | 83,20 |
| NOVÉ | – Filtr Iontový výměník a aktivní uhlí | 76815000 | 89,90 |
| NOVÉ | – Filtr Iontový výměník Pro a aktivní uhlí | 76827000 | 129,30 |
| NOVÉ | – Mineralizace a filtr Harmony | 76828000 | 208,00 |
| NOVÉ | – Mineralizace a filtr Life | 76829000 | 213,50 |
| NOVÉ | – Mineralizace a filtr Sport | 76830000 | 213,50 |
| NOVÉ | – F23 průtokoměr | 76818000 | 114,50 |

Míry na rozměrových náčrtech jsou v mm.



Technická specifikace výrobků a měrné jednotky mohou být změněny.

| | Povrch. úprava | Obj.č. | EUR |
|---|---|---|---|

NOVÉ



## Aqittura M91

- obsahuje: páková kuchyňská baterie, sBox s hadicí, hlavice filtru
- ComfortZone 210
- rozsah otáčení nastavitelný do 3 rozmezí 60°, 110° nebo 150°
- laminární proud
- maximální průtok při 0,3 MPa: 6,5 l / min
- keramická kartuše
- způsob připojení: převlečné matky G ⅜
- vestavěný zpětný ventil
- vhodné pro průtokový ohřívač
- sBox pro hladké, tiché vedení hadice pod dřezem
- délka vytažení až do 76 cm
- požadovaný otvor pro baterii 35 mm
- oddělené vedení filtrované a nefiltrované vody
- filtrovaná neperlivá pitná voda stiskem tlačítka na výtoku
- napojení filtru: G ⅜ vstup a výstup

| | | |
|---|---|---|
| chrom | 76826000 | 561,80 |
| matná černá | 76826670 | 786,50 |
| vzhled nerezu | 76826800 | 730,30 |

Push · Two Outlets · Pull-out · Comfort Zone · sBox Kitchen · Quick Clean

**k dispozici od září 2022**

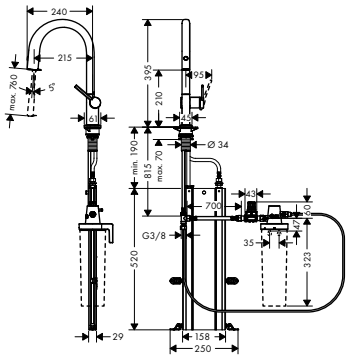


**volitelné doplňky:**

| | | | |
|---|---|---|---|
| NOVÉ | – Filtr Aktivní uhlí | 76814000 | 83,20 |
| NOVÉ | – Filtr Iontový výměník a aktivní uhlí | 76815000 | 89,90 |
| NOVÉ | – Filtr Iontový výměník Pro a aktivní uhlí | 76827000 | 129,30 |
| NOVÉ | – Mineralizace a filtr Harmony | 76828000 | 208,00 |
| NOVÉ | – Mineralizace a filtr Life | 76829000 | 213,50 |
| NOVÉ | – Mineralizace a filtr Sport | 76830000 | 213,50 |
| NOVÉ | – F23 průtokoměr | 76818000 | 114,50 |

NOVÉ



## Aqittura M91

- obsahuje: páková kuchyňská baterie, hlavice filtru
- ComfortZone 240
- rozsah otáčení nastavitelný do 2 rozmezí 60° nebo 110°
- laminární proud
- keramická kartuše
- způsob připojení: převlečné matky G ⅜
- vestavěný zpětný ventil
- vhodné pro průtokový ohřívač
- požadovaný otvor pro baterii 35 mm
- oddělené vedení filtrované a nefiltrované vody
- filtrovaná neperlivá pitná voda tlačítkem Select
- napojení filtru: G ⅜ vstup a výstup

| | | |
|---|---|---|
| chrom | 76804000 | 561,80 |
| matná černá | 76804670 | 786,50 |
| vzhled nerezu | 76804800 | 730,30 |

Select · Two Outlets · Comfort Zone

**k dispozici od září 2022**

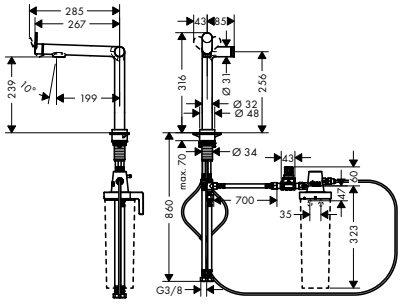


**volitelné doplňky:**

| | | | |
|---|---|---|---|
| NOVÉ | – Filtr Aktivní uhlí | 76814000 | 83,20 |
| NOVÉ | – Filtr Iontový výměník a aktivní uhlí | 76815000 | 89,90 |
| NOVÉ | – Filtr Iontový výměník Pro a aktivní uhlí | 76827000 | 129,30 |
| NOVÉ | – Mineralizace a filtr Harmony | 76828000 | 208,00 |
| NOVÉ | – Mineralizace a filtr Life | 76829000 | 213,50 |
| NOVÉ | – Mineralizace a filtr Sport | 76830000 | 213,50 |
| NOVÉ | – F23 průtokoměr | 76818000 | 114,50 |

NOVÉ




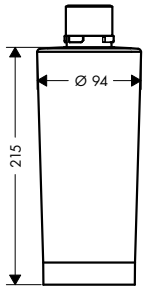


## Filtr Aktivní uhlí

- vhodné pro: SodaSystem, FilterSystem
- použití: snižuje množství škodlivin, odstraňuje nepříjemný zápach a chuť
- kapacita filtru: 4000 l (15° dH)
- doporučená délka cyklu životnosti: 12 měsíců
- způsob připojení: bajonetové spojení, vhodné pro hansgrohe hlavici filtru

| | | |
|---|---|---|
| | 76814000 | 83,20 |

**k dispozici od září 2022**



Míry na rozměrových náčrtech jsou v mm.

Technická specifikace výrobků a měrné jednotky mohou být změněny.

| | Povrch. úprava | Obj.č. | EUR |
|---|---|---|---|

NOVÉ




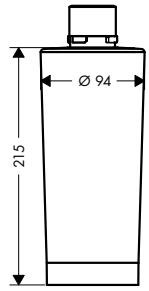


## Filtr Iontový výměník a aktivní uhlí

76815000 89,90

- vhodné pro: SodaSystem, FilterSystem
- použití: snižuje tvrdost vody, snižuje množství škodlivin, odstraňuje nepříjemný zápach a chuť
- kapacita filtru: 800 l (15° dH)
- doporučená délka cyklu životnosti: 12 měsíců
- způsob připojení: bajonetové spojení, vhodné pro hansgrohe hlavici filtru

**k dispozici od září 2022**

NOVÉ




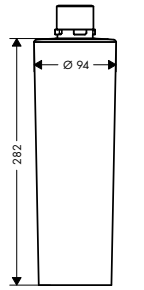


## Filtr Iontový výměník Pro a aktivní uhlí

76827000 129,30

- vhodné pro: SodaSystem, FilterSystem
- použití: snižuje tvrdost vody, snižuje množství škodlivin, odstraňuje nepříjemný zápach a chuť
- kapacita filtru: 1100 l (15° dH)
- doporučená délka cyklu životnosti: 12 měsíců
- způsob připojení: bajonetové spojení, vhodné pro hansgrohe hlavici filtru

**k dispozici od září 2022**

NOVÉ




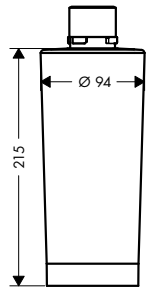


## Mineralizace a filtr Harmony

76828000 208,00

- vhodné pro: SodaSystem, FilterSystem
- použití: obohacuje vodu minerály, snižuje množství škodlivin, odstraňuje nepříjemný zápach a chuť
- kapacita filtru: 300 l
- střední uvolňování minerálu (přes 300 l podle WQA): 60 mg/l hořčíku, 25 mg/l draslíku
- doporučená délka cyklu životnosti: 6 měsíců
- způsob připojení: bajonetové spojení, vhodné pro hansgrohe hlavici filtru

**k dispozici od září 2022**

NOVÉ




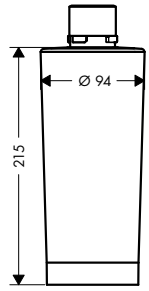


## Mineralizace a filtr Life

76829000 213,50

- vhodné pro: SodaSystem, FilterSystem
- použití: obohacuje vodu minerály, snižuje množství škodlivin, odstraňuje nepříjemný zápach a chuť
- kapacita filtru: 300 l
- střední uvolňování minerálu (přes 300 l podle WQA): 30 mg/l hořčíku, 15 mg/l draslíku, 70 mg/l vápníku
- doporučená délka cyklu životnosti: 6 měsíců
- způsob připojení: bajonetové spojení, vhodné pro hansgrohe hlavici filtru

**k dispozici od září 2022**

Míry na rozměrových náčrtech jsou v mm.



Technická specifikace výrobků a měrné jednotky mohou být změněny.

| | Povrch. úprava | Obj.č. | EUR |
|---|---|---|---|

NOVÉ




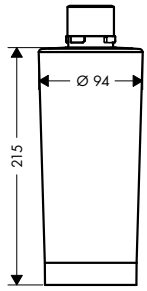


## Mineralizace a filtr Sport

| | | | |
|---|---|---|---|
| | | 76830000 | 213,50 |

- vhodné pro: SodaSystem, FilterSystem
- použití: obohacuje vodu minerály, snižuje množství škodlivin, odstraňuje nepříjemný zápach a chuť
- kapacita filtru: 300 l
- střední uvolňování minerálu (přes 300 l podle WQA): 55 mg/l hořčíku, 40 mg/l draslíku, 50 mg/l sodíku
- doporučená délka cyklu životnosti: 6 měsíců
- způsob připojení: bajonetové spojení, vhodné pro hansgrohe hlavici filtru

**k dispozici od září 2022**

## Aquno Select M81






reddot winner 2020 best of the best

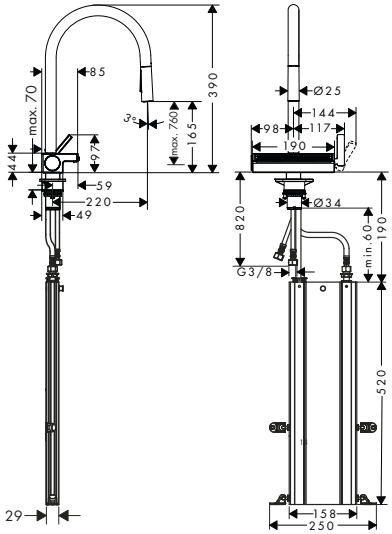


### Aquno Select M81 kuchyňská páková baterie 170 vytažitelná sprška, 3jet, sBox

| | | | |
|---|---|---|---|
| chrom | | 73831000 | 781,50 |
| matná černá | | 73831670 | 1.094,00 |
| vzhled nerezu | | 73831800 | 1.021,90 |

Select · Pull-out · Comfort Zone · sBox Kitchen · Quick Clean

- obsahuje: páková kuchyňská baterie, sBox s hadicí, vícefunkční sítko
- ComfortZone 170
- rozsah otáčení nastavitelný do 3 rozmezí 60°, 110° nebo 150°
- laminární proud, sprchový proud, SatinFlow
- změna proudu SatinFlow na vytažitelné sprše stiskem tlačítka
- aretovatelný sprchový proud, zpětné nastavení proudu stisknutím tlačítka
- magnetický držák sprchy MagFit
- rozměr přívodů: DN15
- maximální průtok při 0,3 MPa: 6 l / min
- keramická kartuše
- způsob připojení: převlečné matky G ⅜
- vestavěný zpětný ventil
- sBox pro hladké, tiché vedení hadice pod dřezem
- délka vytažení až do 76 cm
- požadovaný otvor pro baterii 35 mm, Doporučení: otvor pro baterii max. 45 mm od zadní části umyvadla

**alternativní velikosti:**

- **Aquno Select M81** kuchyňská páková baterie 170 vytažitelná sprška, 3jet

| | | | |
|---|---|---|---|
| chrom | | 73837000 | 721,30 |
| matná černá | | 73837670 | 1.009,90 |
| vzhled nerezu | | 73837800 | 937,80 |



Míry na rozměrových náčrtech jsou v mm.

| | Povrch. úprava | Obj.č. | EUR |
|---|---|---|---|



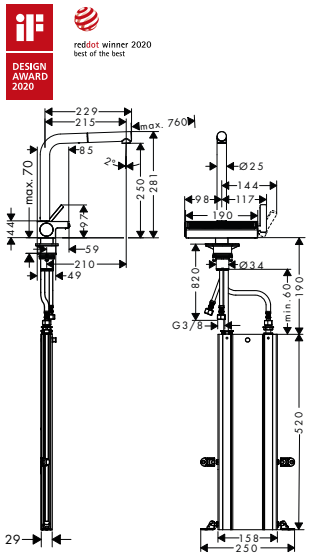


## Aquno Select M81 kuchyňská páková baterie 250, vytažitelný výtok, 2jet, sBox

- obsahuje: páková kuchyňská baterie, sBox s hadicí, vícefunkční sítko
- ComfortZone 250
- výtok tvaru L
- rozsah otáčení nastavitelný do 3 rozmezí 60°, 110° nebo 150°
- laminární proud, SatinFlow
- změna proudu SatinFlow na vytažitelném výtoku stiskem tlačítka
- magnetický držák sprchy MagFit
- rozměr přívodů: DN15
- maximální průtok při 0,3 MPa: 6 l / min
- keramická kartuše
- způsob připojení: převlečné matky G ⅜
- vestavěný zpětný ventil
- sBox pro hladké, tiché vedení hadice pod dřezem
- délka vytažení až do 76 cm
- požadovaný otvor pro baterii 35 mm, Doporučení: otvor pro baterii max. 45 mm od zadní části umyvadla

| | | |
|---|---|---|
| chrom | 73830000 | 721,30 |
| matná černá | 73830670 | 1.009,90 |
| vzhled nerezu | 73830800 | 937,80 |

**alternativní velikosti:**

- **Aquno Select M81** kuchyňská páková baterie 250,vytažitelný výtok, 2jet

| | | |
|---|---|---|
| chrom | 73836000 | 661,30 |
| matná černá | 73836670 | 925,70 |
| vzhled nerezu | 73836800 | 865,70 |

## Metris Select M71



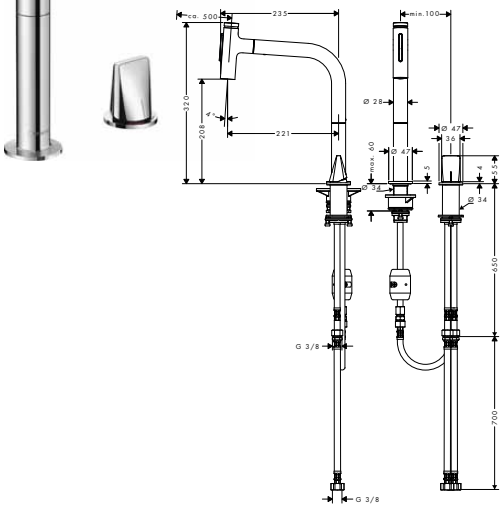


## Metris Select M71 dvouotvorová kuchyňská pákovábaterie s vytahovací sprškou

- ComfortZone 200
- rozsah otáčení 110° / 150°
- volitelné umístění ovládací jednotky, pro baterii nutné dva otvory o Ø 35 mm
- laminární proud, sprchový proud
- sprchový proud aretovatelný, přepínání proudu stiskem tlačítka a automatické zpětné přepnutí proudu při zavření armatury
- tlačítko Select pro komfortní zapnutí/ vypnutí vody
- magnetický držák sprchy MagFit
- rozměr přívodů: DN15
- maximální průtok při 0,3 MPa: 6,8 l / min
- keramická kartuše
- způsob připojení: převlečné matky G ⅜
- vestavěný zpětný ventil
- vhodné pro průtokový ohřívač

| | | |
|---|---|---|
| chrom | 73819000 | 572,40 |
| vzhled nerezu | 73819800 | 744,20 |

Míry na rozměrových náčrtech jsou v mm.

| | Povrch. úprava | Obj.č. | EUR |
|---|---|---|---|

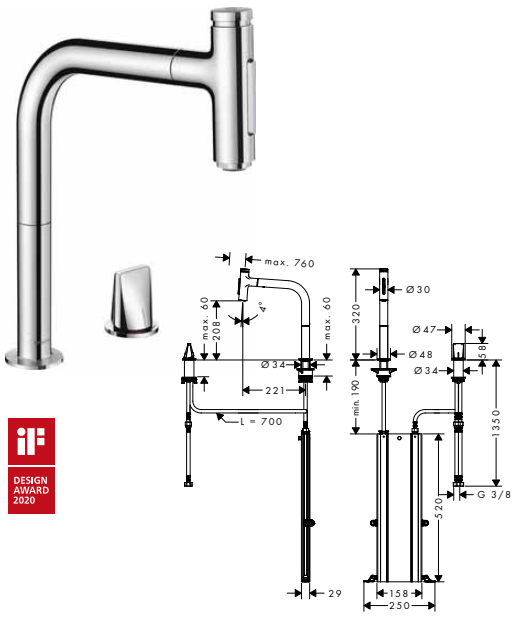


## Metris Select M71

dvouotvorová kuchyňská páková baterie 200, vytahovatelná sprška, 2jet, sBox

- obsahuje: dvouotvorová páková kuchyňská baterie, ovládací prvek, sBox s hadicí
- ComfortZone 200
- rozsah otáčení 110° / 150°
- volitelné umístění ovládací jednotky, pro baterii nutné dva otvory o Ø 35 mm
- laminární proud, sprchový proud
- sprchový proud aretovatelný, přepínání proudu stiskem tlačítka a automatické zpětné přepnutí proudu při zavření armatury
- tlačítko Select pro komfortní zapnutí/ vypnutí vody
- magnetický držák sprchy MagFit
- rozměr přívodů: DN15
- maximální průtok při 0,3 MPa: 8 l / min
- keramická kartuše
- způsob připojení: převlečné matky G ⅜
- vestavěný zpětný ventil
- vhodné pro průtokový ohřívač
- sBox pro hladké, tiché vedení hadice pod dřezem
- délka vytažení až do 76 cm

| | | | |
|---|---|---|---|
| | chrom | 73818000 | 642,40 |
| | kartáčovaný černý chrom | 73818340 | 963,60 |
| | matná černá | 73818670 | 899,30 |
| | vzhled nerezu | 73818800 | 829,50 |

Select · Pull-out · Comfort Zone · sBox Kitchen · Quick Clean

**alternativní velikosti:**

| | | | |
|---|---|---|---|
| - **Metris Select M71** dvouotvorová kuchyňská páková baterie 200, vytahovatelný výtok, 1jet, sBox | chrom | 73804000 | 641,80 |
| | vzhled nerezu | 73804800 | 834,20 |

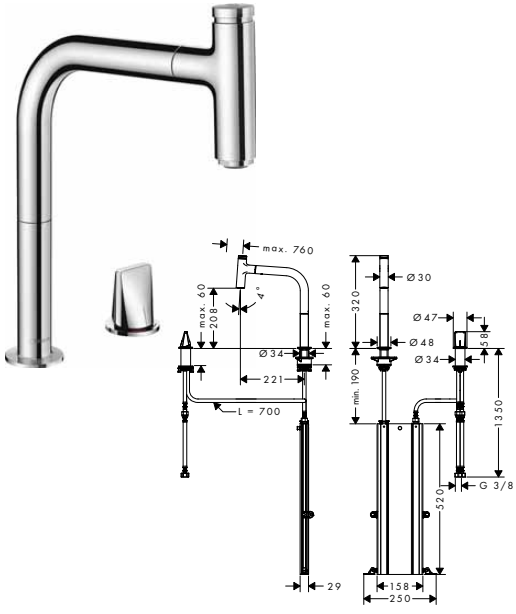


## Metris Select M71

dvouotvorová kuchyňská páková baterie 200, vytahovatelný výtok, 1jet, sBox

- obsahuje: dvouotvorová páková kuchyňská baterie, ovládací prvek, sBox s hadicí
- ComfortZone 200
- rozsah otáčení 110° / 150°
- volitelné umístění ovládací jednotky, pro baterii nutné dva otvory o Ø 35 mm
- normální proud
- tlačítko Select pro komfortní zapnutí/ vypnutí vody
- magnetický držák sprchy MagFit
- rozměr přívodů: DN15
- maximální průtok při 0,3 MPa: 8 l / min
- keramická kartuše
- způsob připojení: převlečné matky G ⅜
- vestavěný zpětný ventil
- vhodné pro průtokový ohřívač
- sBox pro hladké, tiché vedení hadice pod dřezem

| | | | |
|---|---|---|---|
| | chrom | 73804000 | 641,80 |
| | vzhled nerezu | 73804800 | 834,20 |

Select · Pull-out · AirPower · Comfort Zone · sBox Kitchen · Quick Clean

**alternativní velikosti:**

| | | | |
|---|---|---|---|
| - **Metris Select M71** dvouotvorová kuchyňská páková baterie 200, Eco, vytahovatelný výtok, 1jet, sBox | chrom | 73825000 | 641,80 |
| - **Metris Select M71** dvouotvorová kuchyňská páková baterie 200, vytahovatelná sprška, 2jet, sBox | chrom | 73818000 | 642,40 |
| | kartáčovaný černý chrom | 73818340 | 963,60 |
| | matná černá | 73818670 | 899,30 |
| | vzhled nerezu | 73818800 | 829,50 |



Míry na rozměrových náčrtech jsou v mm.

Technická specifikace výrobků a měrné jednotky mohou být změněny.

| | Povrch. úprava | Obj.č. | EUR |
|---|---|---|---|

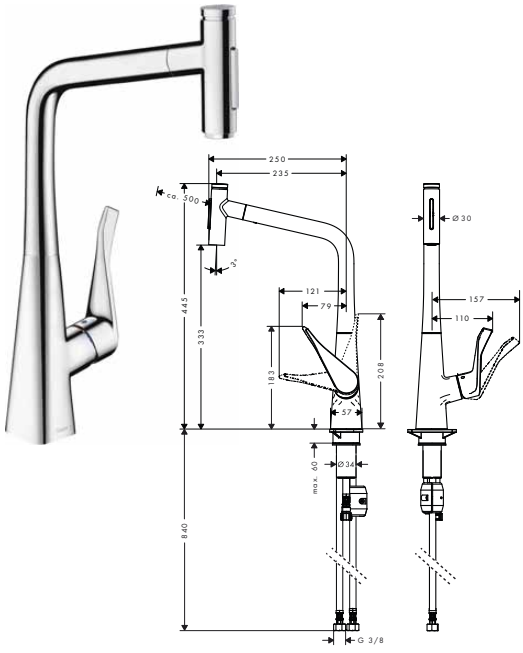


## **Metris Select M71** kuchyňská páková baterie s vytahovací sprškou

- ComfortZone 320
- rozsah otáčení 110° / 150°
- laminární proud, sprchový proud
- sprchový proud aretovatelný, přepínání proudu stiskem tlačítka a automatické zpětné přepnutí proudu při zavření armatury
- tlačítko Select pro komfortní zapnutí/ vypnutí vody
- magnetický držák sprchy MagFit
- rozměr přívodů: DN15
- maximální průtok při 0,3 MPa: 7,7 l / min
- keramická kartuše
- způsob připojení: převlečné matky G ⅜
- nastavitelné omezení teploty
- vestavěný zpětný ventil
- vhodné pro průtokový ohřívač

| | | | |
|---|---|---|---|
| | chrom | 73820000 | 579,50 |
| | vzhled nerezu | 73820800 | 753,20 |

**alternativní velikosti:**

| | | | |
|---|---|---|---|
| – **Metris Select M71** kuchyňská páková baterie 320, vytahovatelný výtok, 1jet | chrom | 14884000 | 578,60 |
| | vzhled nerezu | 14884800 | 752,00 |

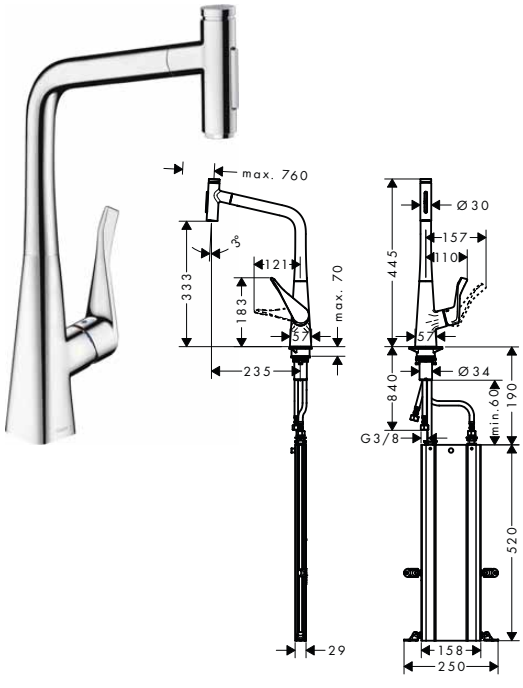


## **Metris Select M71** kuchyňská páková baterie 320, vytahovatelná sprška, 2jet, sBox

- obsahuje: páková kuchyňská baterie, sBox s hadicí
- ComfortZone 320
- rozsah otáčení 110° / 150°
- laminární proud, sprchový proud
- sprchový proud aretovatelný, přepínání proudu stiskem tlačítka a automatické zpětné přepnutí proudu při zavření armatury
- tlačítko Select pro komfortní zapnutí/ vypnutí vody
- magnetický držák sprchy MagFit
- rozměr přívodů: DN15
- maximální průtok při 0,3 MPa: 8 l / min
- keramická kartuše
- způsob připojení: převlečné matky G ⅜
- nastavitelné omezení teploty
- vestavěný zpětný ventil
- vhodné pro průtokový ohřívač
- sBox pro hladké, tiché vedení hadice pod dřezem
- délka vytažení až do 76 cm
- požadovaný otvor pro baterii 35 mm

| | | | |
|---|---|---|---|
| | chrom | 73816000 | 632,20 |
| | vzhled nerezu | 73816800 | 795,40 |

**alternativní velikosti:**

| | | | |
|---|---|---|---|
| – **Metris Select M71** kuchyňská páková baterie 320, vytahovatelný výtok, 1jet, sBox | chrom | 73803000 | 631,20 |
| | vzhled nerezu | 73803800 | 799,20 |

Míry na rozměrových náčrtech jsou v mm.



Technická specifikace výrobků a měrné jednotky mohou být změněny.

| | Povrch. úprava | Obj.č. | EUR |
|---|---|---|---|

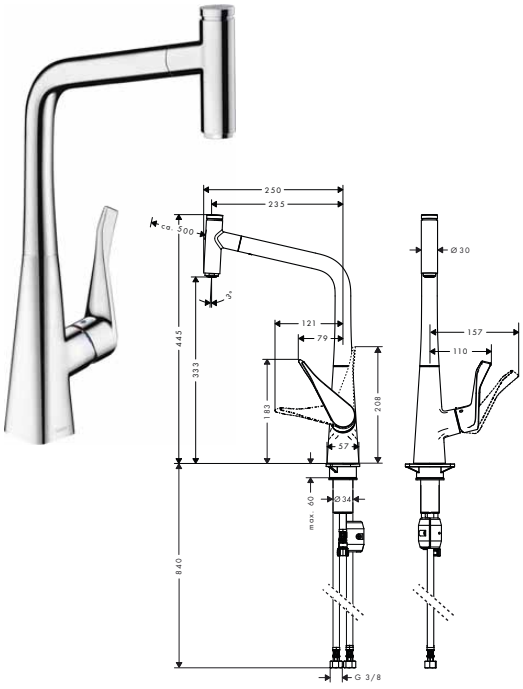


**Metris Select M71** kuchyňská páková baterie 320, vytahovatelný výtok, 1jet

- ComfortZone 320
- rozsah otáčení 110° / 150°
- laminární proud
- tlačítko Select pro komfortní zapnutí/ vypnutí vody
- magnetický držák sprchy MagFit
- rozměr přívodů: DN15
- maximální průtok při 0,3 MPa: 8 l / min
- keramická kartuše
- způsob připojení: převlečné matky G ⅜
- nastavitelné omezení teploty
- vestavěný zpětný ventil
- vhodné pro průtokový ohřívač
- významně omezené rozstřikování díky pozvolnému náběhu vody

| | | | |
|---|---|---|---|
| | chrom | 14884000 | 578,60 |
| | vzhled nerezu | 14884800 | 752,00 |

Select · Pull-out · Comfort Zone

**alternativní velikosti:**

| | | | |
|---|---|---|---|
| – **Metris Select M71** kuchyňská páková baterie 320, Eco, vytahovatelný výtok, 1jet | chrom | 14786000 | 578,60 |
| – **Metris Select M71** kuchyňská páková baterie s vytahovací sprškou | chrom | 73820000 | 579,50 |
| | vzhled nerezu | 73820800 | 753,20 |

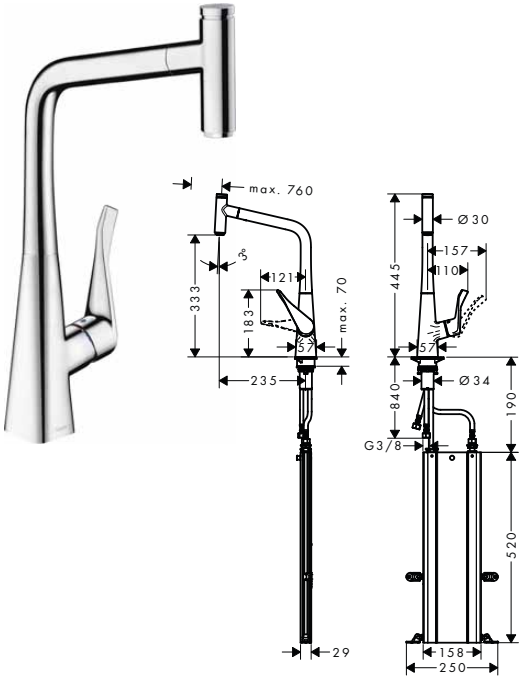


**Metris Select M71** kuchyňská páková baterie 320, vytahovatelný výtok, 1jet, sBox

| | | | |
|---|---|---|---|
| | chrom | 73803000 | 631,20 |
| | vzhled nerezu | 73803800 | 799,20 |

Select · Pull-out · Comfort Zone · sBox Kitchen

- obsahuje: páková kuchyňská baterie, sBox s hadicí
- ComfortZone 320
- rozsah otáčení 110° / 150°
- laminární proud
- tlačítko Select pro komfortní zapnutí/ vypnutí vody
- magnetický držák sprchy MagFit
- rozměr přívodů: DN15
- maximální průtok při 0,3 MPa: 8 l / min
- keramická kartuše
- způsob připojení: převlečné matky G ⅜
- nastavitelné omezení teploty
- vestavěný zpětný ventil
- vhodné pro průtokový ohřívač
- sBox pro hladké, tiché vedení hadice pod dřezem
- délka vytažení až do 76 cm
- významně omezené rozstřikování díky pozvolnému náběhu vody

**alternativní velikosti:**

| | | | |
|---|---|---|---|
| – **Metris Select M71** kuchyňská páková baterie 320, Eco, vytahovatelný výtok, 1jet, sBox | chrom | 73807000 | 631,20 |
| – **Metris Select M71** kuchyňská páková baterie 320, vytahovatelná sprška, 2jet, sBox | chrom | 73816000 | 632,20 |
| | vzhled nerezu | 73816800 | 795,40 |



Míry na rozměrových náčrtech jsou v mm.

| | Povrch. úprava | Obj.č. | EUR |
|---|---|---|---|

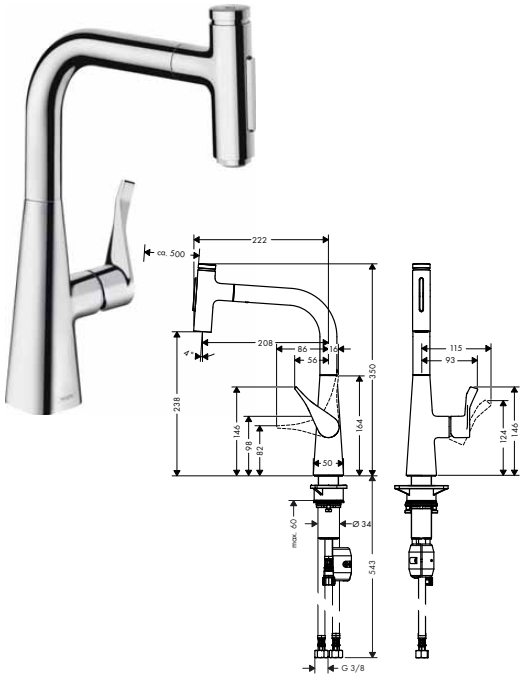


## **Metris Select M71** kuchyňská páková baterie s vytahovací sprškou

- ComfortZone 240
- výtok tvaru L
- rozsah otáčení 110° / 150°
- laminární proud, sprchový proud
- sprchový proud aretovatelný, přepínání proudu stiskem tlačítka a automatické zpětné přepnutí proudu při zavření armatury
- tlačítko Select pro komfortní zapnutí/ vypnutí vody
- magnetický držák sprchy MagFit
- rozměr přívodů: DN15
- maximální průtok při 0,3 MPa: 7,3 l / min
- keramická kartuše
- způsob připojení: převlečné matky G ⅜
- nastavitelné omezení teploty
- vestavěný zpětný ventil
- vhodné pro průtokový ohřívač

| | | | |
|---|---|---|---|
| | chrom | 73822000 | 517,10 |
| | vzhled nerezu | 73822800 | 672,50 |

**alternativní velikosti:**

| | | | |
|---|---|---|---|
| – **Metris Select M71** kuchyňská páková baterie 240, vytahovatelný výtok, 1jet | chrom | 14857000 | 516,50 |
| | vzhled nerezu | 14857800 | 671,40 |




## **Metris Select M71** kuchyňská páková baterie 240, vytahovatelná sprška, 2jet, sBox

- obsahuje: páková kuchyňská baterie, sBox s hadicí
- ComfortZone 240
- výtok tvaru L
- rozsah otáčení 110° / 150°
- laminární proud, sprchový proud
- sprchový proud aretovatelný, přepínání proudu stiskem tlačítka a automatické zpětné přepnutí proudu při zavření armatury
- tlačítko Select pro komfortní zapnutí/ vypnutí vody
- magnetický držák sprchy MagFit
- rozměr přívodů: DN15
- maximální průtok při 0,3 MPa: 7 l / min
- keramická kartuše
- způsob připojení: převlečné matky G ⅜
- nastavitelné omezení teploty
- vestavěný zpětný ventil
- vhodné pro průtokový ohřívač
- sBox pro hladké, tiché vedení hadice pod dřezem
- délka vytažení až do 76 cm

| | | | |
|---|---|---|---|
| | chrom | 73817000 | 573,70 |
| | vzhled nerezu | 73817800 | 719,60 |

**alternativní velikosti:**

| | | | |
|---|---|---|---|
| – **Metris Select M71** kuchyňská páková baterie 240, vytahovatelný výtok, 1jet, sBox | chrom | 73802000 | 571,20 |
| | vzhled nerezu | 73802800 | 721,20 |

Míry na rozměrových náčrtech jsou v mm.



Technická specifikace výrobků a měrné jednotky mohou být změněny.

| | Povrch. úprava | Obj.č. | EUR |
|---|---|---|---|
| **Metris Select M71** kuchyňská páková baterie 240, vytahovatelný výtok, 1jet | chrom | 14857000 | 516,50 |
| | vzhled nerezu | 14857800 | 671,40 |

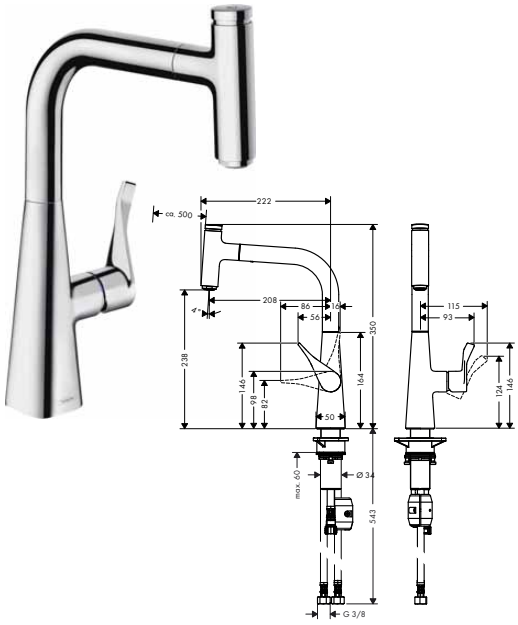


- ComfortZone 240
- rozsah otáčení 110° / 150°
- laminární proud
- tlačítko Select pro komfortní zapnutí/ vypnutí vody
- magnetický držák sprchy MagFit
- rozměr přívodů: DN15
- maximální průtok při 0,3 MPa: 8 l / min
- keramická kartuše
- způsob připojení: převlečné matky G ⅜
- nastavitelné omezení teploty
- vestavěný zpětný ventil
- vhodné pro průtokový ohřívač
- významně omezené rozstřikování díky pozvolnému náběhu vody

**alternativní velikosti:**

| | | | |
|---|---|---|---|
| - **Metris Select M71** kuchyňská páková baterie s vytahovací sprškou | chrom | 73822000 | 517,10 |
| | vzhled nerezu | 73822800 | 672,50 |

| | | | |
|---|---|---|---|
| **Metris Select M71** kuchyňská páková baterie 240, vytahovatelný výtok, 1jet, sBox | chrom | 73802000 | 571,20 |
| | vzhled nerezu | 73802800 | 721,20 |




- obsahuje: páková kuchyňská baterie, sBox s hadicí
- ComfortZone 240
- rozsah otáčení 110° / 150°
- laminární proud
- tlačítko Select pro komfortní zapnutí/ vypnutí vody
- magnetický držák sprchy MagFit
- rozměr přívodů: DN15
- maximální průtok při 0,3 MPa: 7 l / min
- keramická kartuše
- způsob připojení: převlečné matky G ⅜
- nastavitelné omezení teploty
- vestavěný zpětný ventil
- vhodné pro průtokový ohřívač
- sBox pro hladké, tiché vedení hadice pod dřezem
- délka vytažení až do 76 cm
- významně omezené rozstřikování díky pozvolnému náběhu vody

**alternativní velikosti:**

| | | | |
|---|---|---|---|
| - **Metris Select M71** kuchyňská páková baterie 240, vytahovatelná sprška, 2jet, sBox | chrom | 73817000 | 573,70 |
| | vzhled nerezu | 73817800 | 719,60 |



Míry na rozměrových náčrtech jsou v mm.

| | Povrch. úprava | Obj.č. | EUR |
|---|---|---|---|

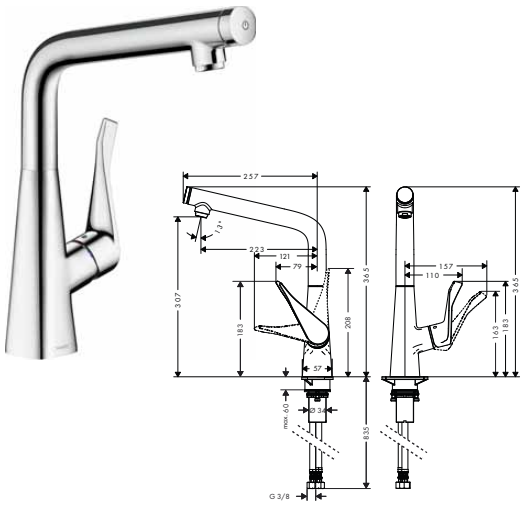


**Metris Select M71** kuchyňská páková baterie 320, 1jet

- ComfortZone 320
- rozsah otáčení nastavitelný do 3 rozmezí 110°, 150° nebo 360°
- laminární proud
- tlačítko Select pro komfortní zapnutí/ vypnutí vody
- rozměr přívodů: DN15
- maximální průtok při 0,3 MPa: 8 l / min
- keramická kartuše
- způsob připojení: převlečné matky G ⅜
- nastavitelné omezení teploty
- vestavěný zpětný ventil
- vhodné pro průtokový ohřívač
- významně omezené rozstřikování díky pozvolnému náběhu vody

| | | | |
|---|---|---|---|
| | chrom | 14883000 | 490,40 |
| | vzhled nerezu | 14883800 | 624,90 |

**alternativní velikosti:**

- **Metris Select M71** kuchyňská páková baterie 320, Eco, 1jet

| | | | |
|---|---|---|---|
| | chrom | 14785000 | 490,40 |

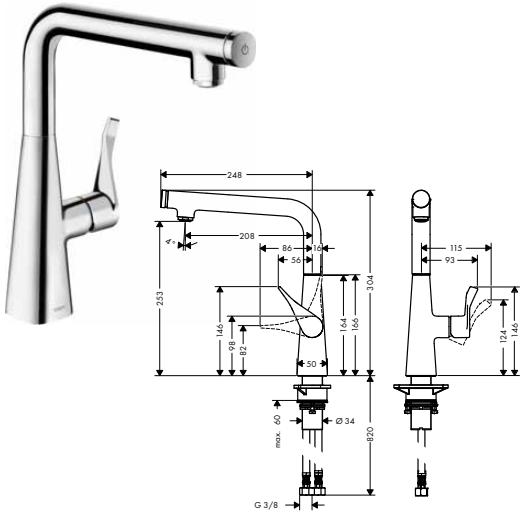


**Metris Select M71** kuchyňská páková baterie 260, 1jet

- ComfortZone 260
- rozsah otáčení nastavitelný do 3 rozmezí 110°, 150° nebo 360°
- laminární proud
- tlačítko Select pro komfortní zapnutí/ vypnutí vody
- rozměr přívodů: DN15
- maximální průtok při 0,3 MPa: 9 l / min
- keramická kartuše
- způsob připojení: převlečné matky G ⅜
- nastavitelné omezení teploty
- vestavěný zpětný ventil
- vhodné pro průtokový ohřívač
- významně omezené rozstřikování díky pozvolnému náběhu vody

| | | | |
|---|---|---|---|
| | chrom | 14847000 | 430,00 |
| | vzhled nerezu | 14847800 | 559,60 |

**Metris M71**

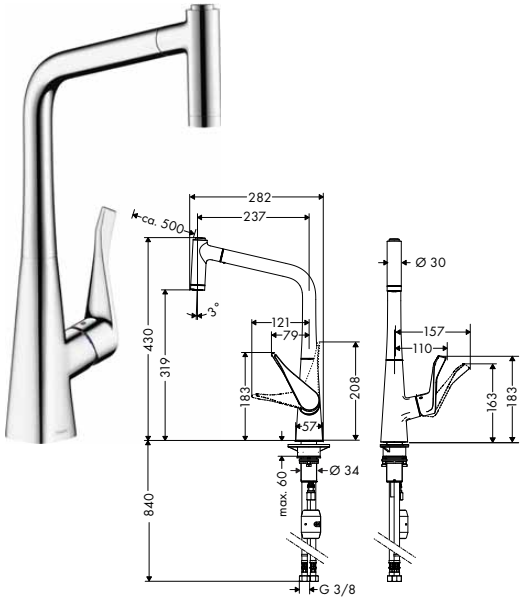


**Metris M71** kuchyňská páková baterie 320, vytahovatelná sprška, 2jet

- ComfortZone 320
- rozsah otáčení 110° / 150°
- laminární proud, sprchový proud
- aretovatelný sprchový proud, automatické zpětné nastavení proudu uzavřením baterie
- magnetický držák sprchy MagFit
- hadice sprškyy s rychlospojkou QuickConnect
- rozměr přívodů: DN15
- maximální průtok při 0,3 MPa: 10 l / min
- keramická kartuše
- způsob připojení: převlečné matky G ⅜
- nastavitelné omezení teploty
- vestavěný zpětný ventil
- vhodné pro průtokový ohřívač

| | | | |
|---|---|---|---|
| | chrom | 14820000 | 565,10 |
| | vzhled nerezu | 14820800 | 734,20 |

**alternativní velikosti:**

- **Metris M71** páková kuchyňská baterie 320, Eco, vytahovatelná sprška, 2jet

| | | | |
|---|---|---|---|
| | chrom | 14780000 | 565,10 |

Míry na rozměrových náčrtech jsou v mm.

| | Povrch. úprava | Obj.č. | EUR |
|---|---|---|---|

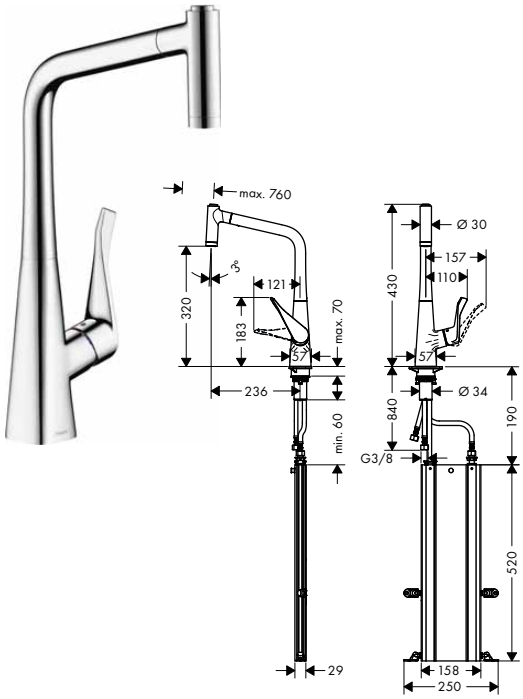


## **Metris M71** kuchyňská páková baterie 320, vytahovatelná sprška, 2jet, sBox

- obsahuje: páková kuchyňská baterie, sBox s hadicí
- ComfortZone 320
- rozsah otáčení 110° / 150°
- laminární proud, sprchový proud
- aretovatelný sprchový proud, automatické zpětné nastavení proudu uzavřením baterie
- magnetický držák sprchy MagFit
- rozměr přívodů: DN15
- maximální průtok při 0,3 MPa: 10 l / min
- keramická kartuše
- způsob připojení: převlečné matky G ⅜
- nastavitelné omezení teploty
- vestavěný zpětný ventil
- vhodné pro průtokový ohřívač
- sBox pro hladké, tiché vedení hadice pod dřezem
- délka vytažení až do 76 cm

| | | | |
|---|---|---|---|
| | chrom | 73801000 | 618,20 |
| | vzhled nerezu | 73801800 | 782,30 |

Pull-out · Comfort Zone · sBox Kitchen · Quick Clean

**alternativní velikosti:**

- **Metris M71** kuchyňská páková baterie 320, Eco, vytahovatelná sprška, 2jet, sBox

| | | |
|---|---|---|
| chrom | 73824000 | 618,20 |

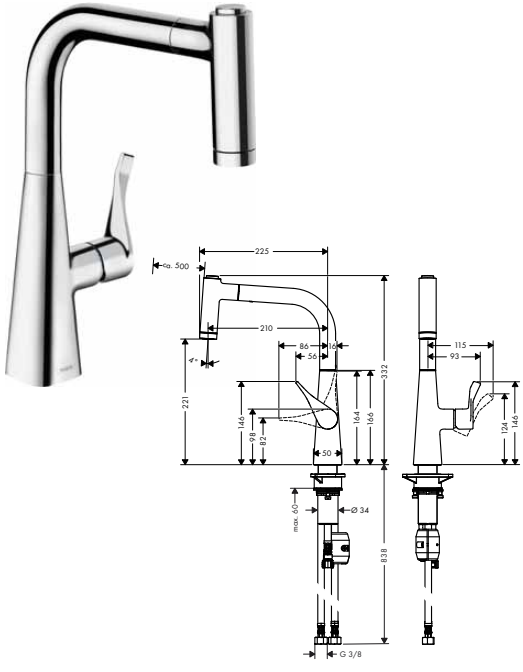


## **Metris M71** kuchyňská páková baterie 220, vytahovatelná sprška, 2jet

- ComfortZone 220
- rozsah otáčení 110° / 150°
- laminární proud, sprchový proud
- aretovatelný sprchový proud, automatické zpětné nastavení proudu uzavřením baterie
- magnetický držák sprchy MagFit
- hadice spršky s rychlospojkou QuickConnect
- rozměr přívodů: DN15
- maximální průtok při 0,3 MPa: 9 l / min
- keramická kartuše
- způsob připojení: převlečné matky G ⅜
- nastavitelné omezení teploty
- vestavěný zpětný ventil
- vhodné pro průtokový ohřívač

| | | |
|---|---|---|
| chrom | 14834000 | 503,40 |
| vzhled nerezu | 14834800 | 654,40 |

Pull-out · Comfort Zone · Quick Clean



Míry na rozměrových náčrtech jsou v mm.

| | Povrch. úprava | Obj.č. | EUR |
|---|---|---|---|

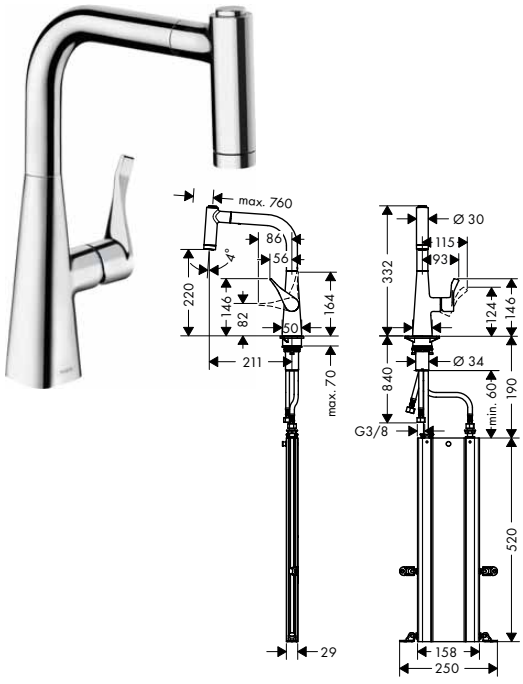


**Metris M71** kuchyňská páková baterie 220, vytahovatelná sprška, 2jet, sBox

- obsahuje: páková kuchyňská baterie, sBox s hadicí
- ComfortZone 220
- rozsah otáčení 110° / 150°
- laminární proud, sprchový proud
- aretovatelný sprchový proud, automatické zpětné nastavení proudu uzavřením baterie
- magnetický držák sprchy MagFit
- rozměr přívodů: DN15
- maximální průtok při 0,3 MPa: 9 l / min
- keramická kartuše
- způsob připojení: převlečné matky G ⅜
- nastavitelné omezení teploty
- vestavěný zpětný ventil
- vhodné pro průtokový ohřívač
- sBox pro hladké, tiché vedení hadice pod dřezem
- délka vytažení až do 76 cm

| | | | |
|---|---|---|---|
| | chrom | 73800000 | 558,30 |
| | vzhled nerezu | 73800800 | 704,50 |

Pull-out · Comfort Zone · sBox Kitchen · Quick Clean

**alternativní velikosti:**

- **Metris M71** kuchyňská páková baterie 220, Eco, vytahovatelná sprška, 2jet, sBox

| | | |
|---|---|---|
| chrom | 73823000 | 558,30 |

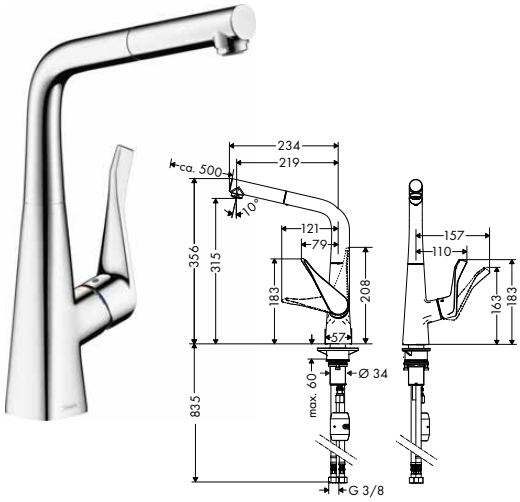


**Metris M71** kuchyňská páková baterie 320, vytahovatelný výtok, 1jet

- ComfortZone 320
- rozsah otáčení 110° / 150°
- laminární proud
- magnetický držák sprchy MagFit
- hadice spršky s rychlospojkou QuickConnect
- rozměr přívodů: DN15
- maximální průtok při 0,3 MPa: 10 l / min
- keramická kartuše
- způsob připojení: převlečné matky G ⅜
- nastavitelné omezení teploty
- vestavěný zpětný ventil
- vhodné pro průtokový ohřívač
- významně omezené rozstřikování díky pozvolnému náběhu vody

| | | |
|---|---|---|
| chrom | 14821000 | 456,40 |
| vzhled nerezu | 14821800 | 594,00 |

Pull-out · Comfort Zone

**alternativní velikosti:**

- **Metris M71** kuchyňská páková baterie 320, Eco, vytahovatelný výtok, 1jet

| | | |
|---|---|---|
| chrom | 14781000 | 456,40 |

Míry na rozměrových náčrtech jsou v mm.

| | Povrch. úprava | Obj.č. | EUR |
|---|---|---|---|

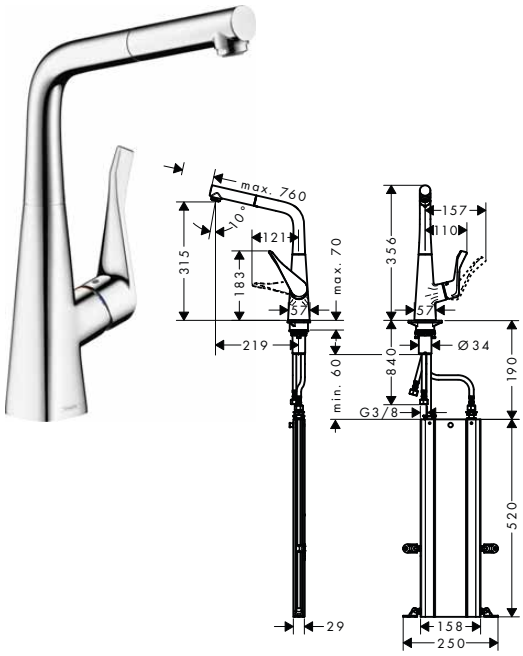


**Metris M71** kuchyňská páková baterie 320, vytahovatelný výtok, 1jet, sBox

- obsahuje: páková kuchyňská baterie, sBox s hadicí
- ComfortZone 320
- rozsah otáčení 110° / 150°
- laminární proud
- magnetický držák sprchy MagFit
- rozměr přívodů: DN15
- maximální průtok při 0,3 MPa: 10 l / min
- keramická kartuše
- způsob připojení: převlečné matky G ⅜
- nastavitelné omezení teploty
- vestavěný zpětný ventil
- vhodné pro průtokový ohřívač
- sBox pro hladké, tiché vedení hadice pod dřezem
- délka vytažení až do 76 cm
- významně omezené rozstřikování díky pozvolnému náběhu vody

| | | | |
|---|---|---|---|
| | chrom | 73812000 | 512,80 |
| | vzhled nerezu | 73812800 | 646,10 |

Pull-out | Comfort Zone | sBox Kitchen

**alternativní velikosti:**

| | | | |
|---|---|---|---|
| - **Metris M71** páková kuchyňská baterie 320, Eco, vytahovatelný výtok, 1jet, sBox | chrom | 73828000 | 512,80 |

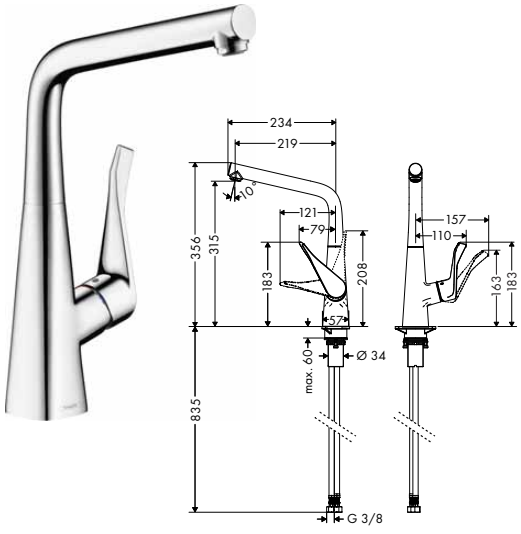


**Metris M71** kuchyňská páková baterie 320, 1jet

- ComfortZone 320
- rozsah otáčení nastavitelný do 3 rozmezí 110°, 150° nebo 360°
- laminární proud
- rozměr přívodů: DN15
- maximální průtok při 0,3 MPa: 12 l / min
- keramická kartuše
- způsob připojení: převlečné matky G ⅜
- nastavitelné omezení teploty
- vhodné pro průtokový ohřívač
- významně omezené rozstřikování díky pozvolnému náběhu vody

| | | | |
|---|---|---|---|
| | chrom | 14822000 | 386,10 |
| | vzhled nerezu | 14822800 | 502,10 |

Comfort Zone

**alternativní velikosti:**

| | | | |
|---|---|---|---|
| - **Metris M71** kuchyňská páková baterie 320, Eco, 1jet | chrom | 14782000 | 386,10 |
| - **Metris M71** kuchyňská páková baterie 320, instalace před okno, 1jet | chrom | 14823000 | 456,40 |



Míry na rozměrových náčrtech jsou v mm.

| | Povrch. úprava | Obj.č. | EUR |
|---|---|---|---|

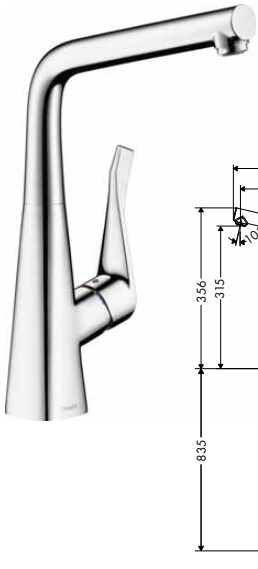


**Metris M71** kuchyňská páková baterie 320, instalace před okno, 1jet

- ComfortZone 320
- rozsah otáčení nastavitelný do 3 rozmezí 110°, 150° nebo 360°
- montáž před okno, možnost sklopení, výška podstavce 57 mm
- laminární proud
- rozměr přívodů: DN15
- maximální průtok při 0,3 MPa: 12 l / min
- keramická kartuše
- způsob připojení: převlečné matky G ⅜
- nastavitelné omezení teploty
- vhodné pro průtokový ohřívač
- významně omezené rozstřikování díky pozvolnému náběhu vody

| | | | |
|---|---|---|---|
| | chrom | 14823000 | 456,40 |

**alternativní velikosti:**

| | | | |
|---|---|---|---|
| – **Metris M71** kuchyňská páková baterie 320, 1jet | chrom | 14822000 | 386,10 |
| | vzhled nerezu | 14822800 | 502,10 |

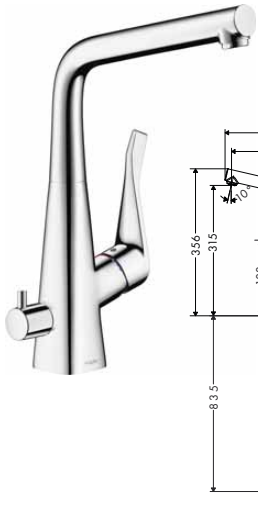


**Metris M71** kuchyňská páková baterie 320, uzavírací ventil pro spotřebič,1jet

- ComfortZone 320
- rozsah otáčení nastavitelný do 3 rozmezí 110°, 150° nebo 360°
- laminární proud
- s uzavíracím ventilem pro spotřebič
- rozměr přívodů: DN15
- maximální průtok při 0,3 MPa: 13 l / min
- keramická kartuše
- způsob připojení: převlečné matky G ⅜
- nastavitelné omezení teploty
- vhodné pro průtokový ohřívač
- významně omezené rozstřikování díky pozvolnému náběhu vody

| | | | |
|---|---|---|---|
| | chrom | 14888000 | 521,90 |

## Talis Select M51

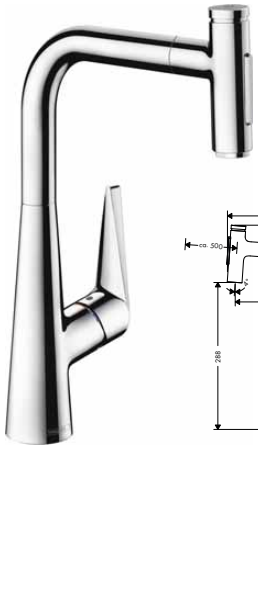


**Talis Select M51** kuchyňská páková baterie s vytahovací sprškou

- ComfortZone 300
- rozsah otáčení 110° / 150°
- laminární proud, sprchový proud
- sprchový proud aretovatelný, přepínání proudu stiskem tlačítka a automatické zpětné přepnutí proudu při zavření armatury
- tlačítko Select pro komfortní zapnutí/ vypnutí vody
- magnetický držák sprchy MagFit
- rozměr přívodů: DN15
- maximální průtok při 0,3 MPa: 8 l / min
- keramická kartuše
- způsob připojení: převlečné matky G ⅜
- nastavitelné omezení teploty
- vestavěný zpětný ventil
- vhodné pro průtokový ohřívač

| | | | |
|---|---|---|---|
| | chrom | 72823000 | 537,70 |
| | vzhled nerezu | 72823800 | 699,40 |

**alternativní velikosti:**

| | | | |
|---|---|---|---|
| – **Talis Select M51** kuchyňská páková baterie 300, vytahovatelný výtok, 1jet | chrom | 72821000 | 537,00 |
| | vzhled nerezu | 72821800 | 698,40 |

Míry na rozměrových náčrtech jsou v mm.



Technická specifikace výrobků a měrné jednotky mohou být změněny.

| | Povrch. úprava | Obj.č. | EUR |
|---|---|---|---|

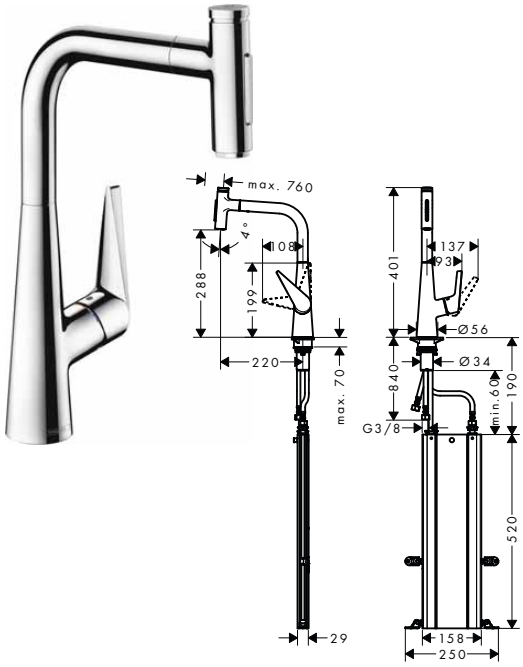


**Talis Select M51** kuchyňská páková baterie 300, vytahovatelná sprška, 2jet, sBox

- obsahuje: páková kuchyňská baterie, sBox s hadicí
- ComfortZone 300
- rozsah otáčení 110° / 150°
- laminární proud, sprchový proud
- sprchový proud aretovatelný, přepínání proudu stiskem tlačítka a automatické zpětné přepnutí proudu při zavření armatury
- tlačítko Select pro komfortní zapnutí/ vypnutí vody
- magnetický držák sprchy MagFit
- rozměr přívodů: DN15
- maximální průtok při 0,3 MPa: 8 l / min
- keramická kartuše
- způsob připojení: převlečné matky G ⅜
- nastavitelné omezení teploty
- vestavěný zpětný ventil
- vhodné pro průtokový ohřívač
- sBox pro hladké, tiché vedení hadice pod dřezem
- délka vytažení až do 76 cm

| | | | |
|---|---|---|---|
| | chrom | 73867000 | 593,00 |
| | vzhled nerezu | 73867800 | 745,00 |

Select · Pull-out · Comfort Zone · sBox Kitchen · Quick Clean

**alternativní velikosti:**

- **Talis Select M51** kuchyňská páková baterie 300, vytahovatelný výtok, 1jet, sBox

| | | |
|---|---|---|
| chrom | 73853000 | 591,20 |
| vzhled nerezu | 73853800 | 747,30 |

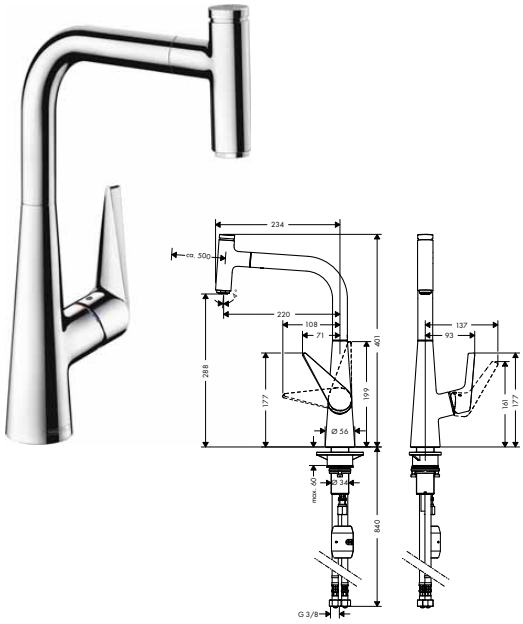


**Talis Select M51** kuchyňská páková baterie 300, vytahovatelný výtok, 1jet

- ComfortZone 300
- rozsah otáčení 110° / 150°
- normální proud
- tlačítko Select pro komfortní zapnutí/ vypnutí vody
- magnetický držák sprchy MagFit
- hadice spršky s rychlospojkou QuickConnect
- rozměr přívodů: DN15
- maximální průtok při 0,3 MPa: 8 l / min
- keramická kartuše
- způsob připojení: převlečné matky G ⅜
- nastavitelné omezení teploty
- vestavěný zpětný ventil
- vhodné pro průtokový ohřívač

| | | | |
|---|---|---|---|
| | chrom | 72821000 | 537,00 |
| | vzhled nerezu | 72821800 | 698,40 |

Select · Pull-out · AirPower · Comfort Zone · Quick Clean

**alternativní velikosti:**

- **Talis Select M51** kuchyňská páková baterie 300, Eco, vytahovatelný výtok, 1jet

| | | |
|---|---|---|
| chrom | 72826000 | 537,00 |

- **Talis Select M51** kuchyňská páková baterie s vytahovací sprškou

| | | |
|---|---|---|
| chrom | 72823000 | 537,70 |
| vzhled nerezu | 72823800 | 699,40 |



Míry na rozměrových náčrtech jsou v mm.

| | Povrch. úprava | Obj.č. | EUR |
|---|---|---|---|

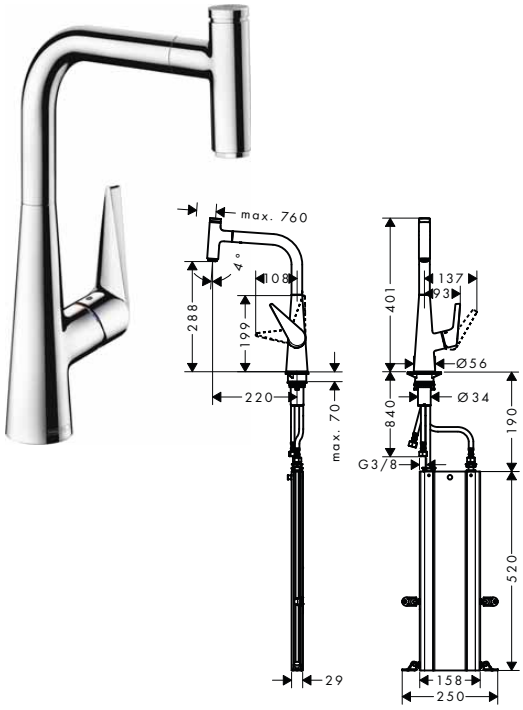


**Talis Select M51** kuchyňská páková baterie 300, vytahovatelný výtok, 1jet, sBox

- obsahuje: páková kuchyňská baterie, sBox s hadicí
- ComfortZone 300
- rozsah otáčení 110° / 150°
- normální proud
- tlačítko Select pro komfortní zapnutí/ vypnutí vody
- magnetický držák sprchy MagFit
- rozměr přívodů: DN15
- maximální průtok při 0,3 MPa: 8 l / min
- keramická kartuše
- způsob připojení: převlečné matky G ⅜
- nastavitelné omezení teploty
- vestavěný zpětný ventil
- vhodné pro průtokový ohřívač
- sBox pro hladké, tiché vedení hadice pod dřezem
- délka vytažení až do 76 cm

| | | | |
|---|---|---|---|
| | chrom | 73853000 | 591,20 |
| | vzhled nerezu | 73853800 | 747,30 |

Select · Pull-out · AirPower · Comfort Zone · sBox Kitchen · Quick Clean

**alternativní velikosti:**

- **Talis Select M51** kuchyňská páková baterie 300, vytahovatelná sprška, 2jet, sBox

| | | |
|---|---|---|
| chrom | 73867000 | 593,00 |
| vzhled nerezu | 73867800 | 745,00 |



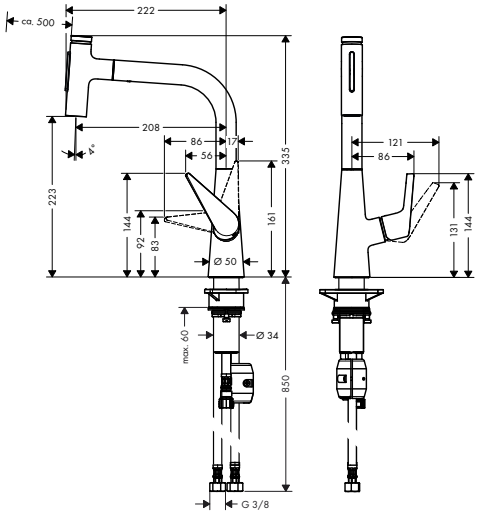


**Talis Select M51** kuchyňská páková baterie s vytahovací sprškou

- ComfortZone 220
- rozsah otáčení 110° / 150°
- laminární proud, sprchový proud
- sprchový proud aretovatelný, přepínání proudu stiskem tlačítka a automatické zpětné přepnutí proudu při zavření armatury
- tlačítko Select pro komfortní zapnutí/ vypnutí vody
- magnetický držák sprchy MagFit
- rozměr přívodů: DN15
- maximální průtok při 0,3 MPa: 7,3 l / min
- keramická kartuše
- způsob připojení: převlečné matky G ⅜
- nastavitelné omezení teploty
- vestavěný zpětný ventil
- vhodné pro průtokový ohřívač

| | | | |
|---|---|---|---|
| | chrom | 72824000 | 477,60 |
| | vzhled nerezu | 72824800 | 620,10 |

Select · Pull-out · Comfort Zone · Quick Clean

**alternativní velikosti:**

- **Talis Select M51** kuchyňská páková baterie 220, vytahovatelný výtok, 1jet

| | | |
|---|---|---|
| chrom | 72822000 | 476,80 |
| vzhled nerezu | 72822800 | 619,80 |

Míry na rozměrových náčrtech jsou v mm.

| | Povrch. úprava | Obj.č. | EUR |
|---|---|---|---|



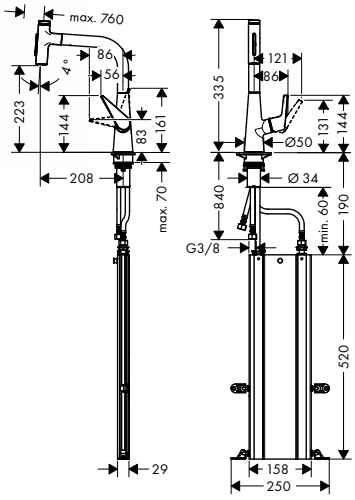


## **Talis Select M51** kuchyňská páková baterie 220, vytahovatelná sprška, 2jet, sBox

- obsahuje: páková kuchyňská baterie, sBox s hadicí
- ComfortZone 220
- rozsah otáčení 110° / 150°
- laminární proud, sprchový proud
- sprchový proud aretovatelný, přepínání proudu stiskem tlačítka a automatické zpětné přepnutí proudu při zavření armatury
- tlačítko Select pro komfortní zapnutí/ vypnutí vody
- magnetický držák sprchy MagFit
- rozměr přívodů: DN15
- maximální průtok při 0,3 MPa: 8 l / min
- keramická kartuše
- způsob připojení: převlečné matky G ⅜
- nastavitelné omezení teploty
- vestavěný zpětný ventil
- vhodné pro průtokový ohřívač
- sBox pro hladké, tiché vedení hadice pod dřezem
- délka vytažení až do 76 cm

| | | | |
|---|---|---|---|
| | chrom | 73868000 | 536,20 |
| | vzhled nerezu | 73868800 | 670,90 |

Select · Pull-out · Comfort Zone · sBox Kitchen · Quick Clean

**alternativní velikosti:**

- **Talis Select M51** kuchyňská páková baterie 220, vytahovatelný výtok, 1jet, sBox

| | | |
|---|---|---|
| chrom | 73852000 | 532,60 |
| vzhled nerezu | 73852800 | 671,20 |



## **Talis Select M51** kuchyňská páková baterie 220, vytahovatelný výtok, 1jet

- ComfortZone 220
- rozsah otáčení 110° / 150°
- normální proud
- tlačítko Select pro komfortní zapnutí/ vypnutí vody
- magnetický držák sprchy MagFit
- rozměr přívodů: DN15
- maximální průtok při 0,3 MPa: 8 l / min
- keramická kartuše
- způsob připojení: převlečné matky G ⅜
- nastavitelné omezení teploty
- vestavěný zpětný ventil
- vhodné pro průtokový ohřívač

| | | | |
|---|---|---|---|
| | chrom | 72822000 | 476,80 |
| | vzhled nerezu | 72822800 | 619,80 |

Select · Pull-out · AirPower · Comfort Zone · Quick Clean

**alternativní velikosti:**

- **Talis Select M51** kuchyňská páková baterie s vytahovací sprškou

| | | |
|---|---|---|
| chrom | 72824000 | 477,60 |
| vzhled nerezu | 72824800 | 620,10 |

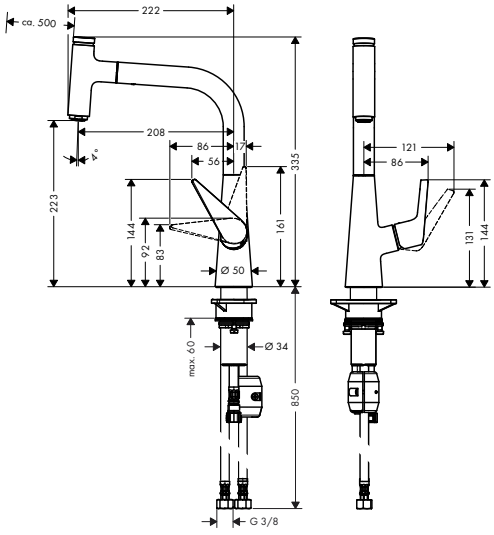




Míry na rozměrových náčrtech jsou v mm.

Technická specifikace výrobků a měrné jednotky mohou být změněny.

| | Povrch. úprava | Obj.č. | EUR |
|---|---|---|---|
| **Talis Select M51** kuchyňská páková baterie 220, vytahovatelný výtok, 1jet, sBox | chrom | 73852000 | 532,60 |
| | vzhled nerezu | 73852800 | 671,20 |



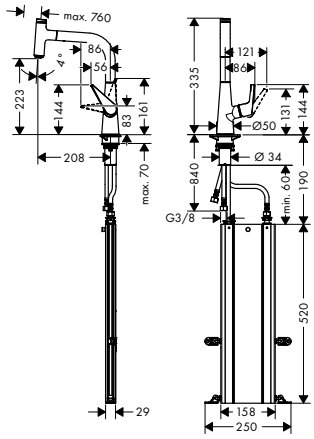


- obsahuje: páková kuchyňská baterie, sBox s hadicí
- ComfortZone 220
- rozsah otáčení 110° / 150°
- normální proud
- tlačítko Select pro komfortní zapnutí/ vypnutí vody
- magnetický držák sprchy MagFit
- rozměr přívodů: DN15
- maximální průtok při 0,3 MPa: 20 l / min
- keramická kartuše
- způsob připojení: převlečné matky G ⅜
- nastavitelné omezení teploty
- vestavěný zpětný ventil
- vhodné pro průtokový ohřívač
- sBox pro hladké, tiché vedení hadice pod dřezem
- délka vytažení až do 76 cm

**alternativní velikosti:**

| | | | |
|---|---|---|---|
| – **Talis Select M51** kuchyňská páková baterie 220, vytahovatelná sprška, 2jet, sBox | chrom | 73868000 | 536,20 |
| | vzhled nerezu | 73868800 | 670,90 |

| | | | |
|---|---|---|---|
| **Talis Select M51** kuchyňská páková baterie 300, 1jet | chrom | 72820000 | 443,50 |
| | vzhled nerezu | 72820800 | 576,70 |



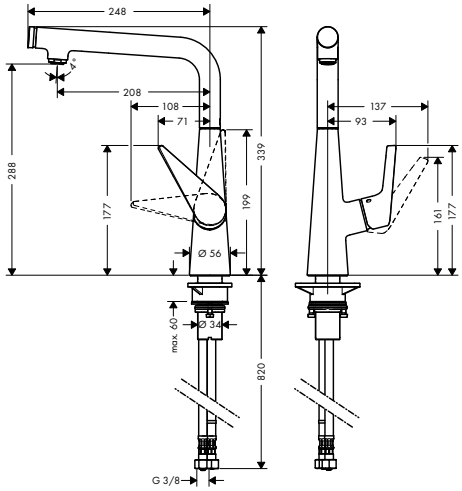


- ComfortZone 300
- rozsah otáčení nastavitelný do 3 rozmezí 110°, 150° nebo 360°
- normální proud
- tlačítko Select pro komfortní zapnutí/ vypnutí vody
- rozměr přívodů: DN15
- maximální průtok při 0,3 MPa: 9 l / min
- keramická kartuše
- způsob připojení: převlečné matky G ⅜
- nastavitelné omezení teploty
- vestavěný zpětný ventil
- vhodné pro průtokový ohřívač

**alternativní velikosti:**

| | | | |
|---|---|---|---|
| – **Talis Select M51** kuchyňská páková baterie 300, Eco, 1jet | chrom | 72825000 | 443,50 |

Míry na rozměrových náčrtech jsou v mm.

## Talis M51

| | Povrch. úprava | Obj.č. | EUR |
|---|---|---|---|
| **Talis M51** kuchyňská páková baterie 200, vytahovatelná sprška, 2jet<br>– ComfortZone 200<br>– rozsah otáčení 110° / 150°<br>– laminární proud, sprchový proud<br>– aretovatelný sprchový proud, zpětné nastavení proudu stisknutím tlačítka<br>– magnetický držák sprchy MagFit<br>– hadice spršky s rychlospojkou QuickConnect<br>– rozměr přívodů: DN15<br>– maximální průtok při 0,3 MPa: 9 l / min<br>– keramická kartuše<br>– způsob připojení: převlečné matky G ⅜<br>– nastavitelné omezení teploty<br>– vestavěný zpětný ventil<br>– vhodné pro průtokový ohřívač | chrom<br>vzhled nerezu | 72813000<br>72813800 | 440,90<br>572,80 |
| **alternativní velikosti:**<br>– **Talis M51** kuchyňská páková baterie 200, Eco, vytahovatelná sprška, 2jet | chrom | 72817000 | 440,90 |



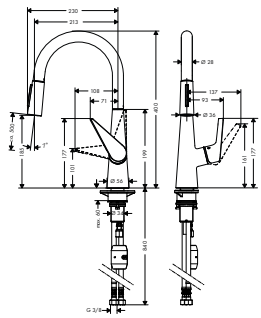


| | Povrch. úprava | Obj.č. | EUR |
|---|---|---|---|
| **Talis M51** kuchyňská páková baterie 200, vytahovatelná sprška, 2jet, sBox<br>– obsahuje: páková kuchyňská baterie, sBox s hadicí<br>– ComfortZone 200<br>– rozsah otáčení 110° / 150°<br>– laminární a sprchový proud<br>– aretovatelný sprchový proud, zpětné nastavení proudu stisknutím tlačítka<br>– magnetický držák sprchy MagFit<br>– rozměr přívodů: DN15<br>– maximální průtok při 0,3 MPa: 9 l / min<br>– keramická kartuše<br>– způsob připojení: převlečné matky G ⅜<br>– nastavitelné omezení teploty<br>– vestavěný zpětný ventil<br>– vhodné pro průtokový ohřívač<br>– sBox pro hladké, tiché vedení hadice pod dřezem<br>– délka vytažení až do 76 cm | chrom<br>vzhled nerezu | 73851000<br>73851800 | 497,80<br>625,70 |
| **alternativní velikosti:**<br>– **Talis M51** kuchyňská páková baterie 200, Eco, vytahovatelná sprška, 2jet, sBox | chrom | 73876000 | 497,80 |



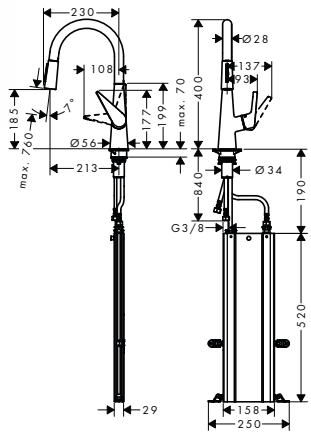


| | Povrch. úprava | Obj.č. | EUR |
|---|---|---|---|
| **Talis M51** kuchyňská páková baterie 220, 1jet<br>– ComfortZone 220<br>– rozsah otáčení nastavitelný do 3 rozmezí 110°, 150° nebo 360°<br>– normální proud<br>– rozměr přívodů: DN15<br>– maximální průtok při 0,3 MPa: 10 l / min<br>– keramická kartuše<br>– způsob připojení: převlečné matky G ⅜<br>– nastavitelné omezení teploty<br>– vhodné pro průtokový ohřívač | chrom<br>vzhled nerezu | 72814000<br>72814800 | 269,60<br>350,30 |



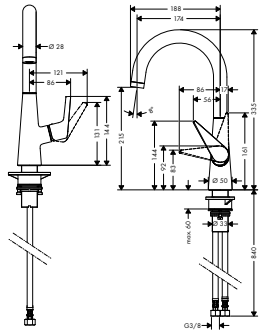


Míry na rozměrových náčrtech jsou v mm.

Technická specifikace výrobků a měrné jednotky mohou být změněny.

| | Povrch. úprava | Obj.č. | EUR |
|---|---|---|---|
| **Talis M51** kuchyňská páková baterie 160, vytahovatelná sprška, 2jet | chrom | 72815000 | 384,20 |
| | vzhled nerezu | 72815800 | 499,40 |



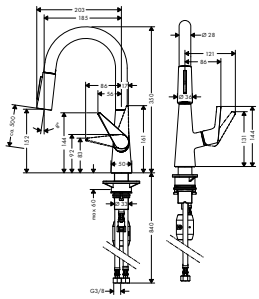

- ComfortZone 160
- rozsah otáčení 110° / 150°
- laminární proud, normální proud
- aretovatelný sprchový proud, zpětné nastavení proudu stisknutím tlačítka
- magnetický držák sprchy MagFit
- hadice spršky s rychlospojkou QuickConnect
- rozměr přívodů: DN15
- maximální průtok při 0,3 MPa: 9 l / min
- keramická kartuše
- způsob připojení: převlečné matky G ⅜
- nastavitelné omezení teploty
- vestavěný zpětný ventil
- vhodné pro průtokový ohřívač

| | | | |
|---|---|---|---|
| **Talis M51** kuchyňská páková baterie 160, vytahovatelná sprška, 2jet, sBox | chrom | 73850000 | 442,70 |
| | vzhled nerezu | 73850800 | 554,40 |



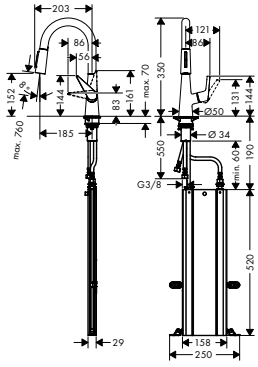

- obsahuje: páková kuchyňská baterie, sBox s hadicí
- ComfortZone 160
- rozsah otáčení 110° / 150°
- laminární proud, sprchový proud
- aretovatelný sprchový proud, zpětné nastavení proudu stisknutím tlačítka
- magnetický držák sprchy MagFit
- rozměr přívodů: DN15
- maximální průtok při 0,3 MPa: 9 l / min
- keramická kartuše
- způsob připojení: převlečné matky G ⅜
- nastavitelné omezení teploty
- vestavěný zpětný ventil
- vhodné pro průtokový ohřívač
- sBox pro hladké, tiché vedení hadice pod dřezem
- délka vytažení až do 76 cm

| | | | |
|---|---|---|---|
| **Talis M51** kuchyňská páková baterie 260, 1jet | chrom | 72810000 | 307,00 |
| | vzhled nerezu | 72810800 | 399,20 |



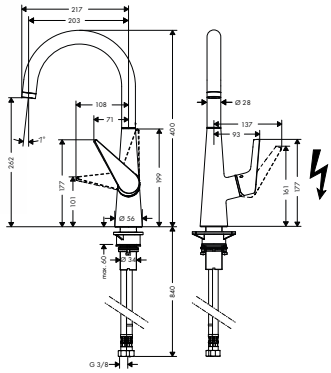

- ComfortZone 260
- rozsah otáčení nastavitelný do 3 rozmezí 110°, 150° nebo 360°
- normální proud
- rozměr přívodů: DN15
- maximální průtok při 0,3 MPa: 10 l / min
- keramická kartuše
- způsob připojení: převlečné matky G ⅜
- nastavitelné omezení teploty
- vhodné pro průtokový ohřívač

**alternativní velikosti:**

| | | | |
|---|---|---|---|
| - **Talis M51** kuchyňská páková baterie 260, Eco, 1jet | chrom | 72816000 | 307,00 |
| - **Talis M51** kuchyňská páková baterie 260, beztlakové ohřívače vody, 1jet | chrom | 72812000 | 347,10 |

Míry na rozměrových náčrtech jsou v mm.



Technická specifikace výrobků a měrné jednotky mohou být změněny.

| | Povrch. úprava | Obj.č. | EUR |
|---|---|---|---|

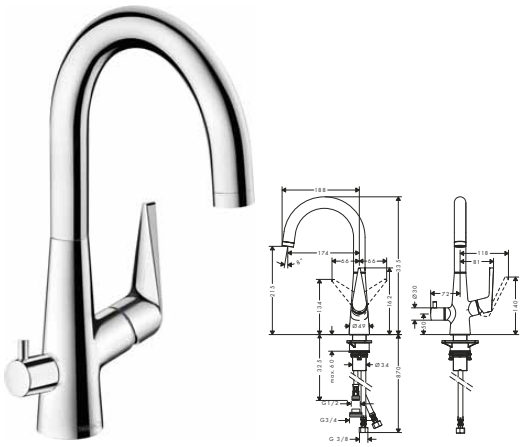

**Talis M51** kuchyňská páková baterie 220, uzavírací ventil pro spotřebič, 1jet

- ComfortZone 220
- rozsah otáčení nastavitelný do 3 rozmezí 110°, 150° nebo 360°
- normální proud
- s uzavíracím ventilem pro spotřebič
- rozměr přívodů: DN15
- maximální průtok při 0,3 MPa: 10 l / min
- keramická kartuše
- způsob připojení: převlečné matky G ⅜
- nastavitelné omezení teploty
- vhodné pro průtokový ohřívač

chrom — 72811000 — 359,20

AirPower · Comfort Zone · Quick Clean

**Talis M52**

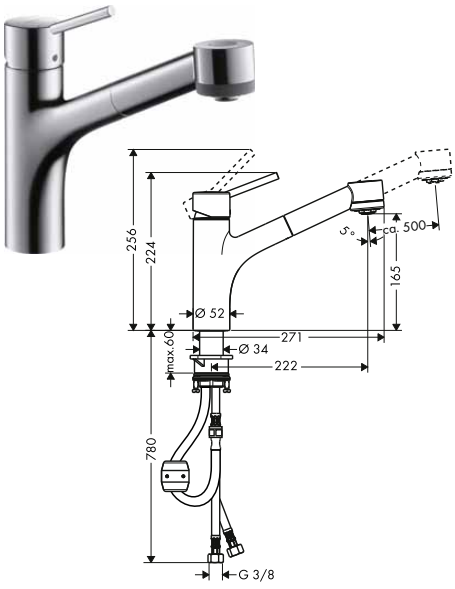

**Talis M52** kuchyňská páková baterie 170, vytahovatelná sprška, 2jet

- obsahuje: páková kuchyňská baterie
- ComfortZone 170
- rozsah otáčení 150°
- normální proud, sprchový proud
- aretovatelný sprchový proud, automatické zpětné nastavení proudu uzavřením baterie
- hadice spršky s rychlospojkou QuickConnect
- rozměr přívodů: DN15
- maximální průtok při 0,3 MPa: 10 l / min
- keramická kartuše
- způsob připojení: převlečné matky G ⅜
- nastavitelné omezení teploty
- vestavěný zpětný ventil
- vhodné pro průtokový ohřívač

chrom — 32841000 — 398,90

Pull-out · AirPower · Comfort Zone · Quick Clean

**alternativní velikosti:**

- **Talis M52** kuchyňská páková baterie 170, beztlakové ohřívače vody, vytahovatelná sprška, 2jet — chrom — 32842000 — 425,30
- **Talis M52** kuchyňská páková baterie 170, Eco, vytahovatelná sprška, 2jet — chrom — 32845000 — 398,90

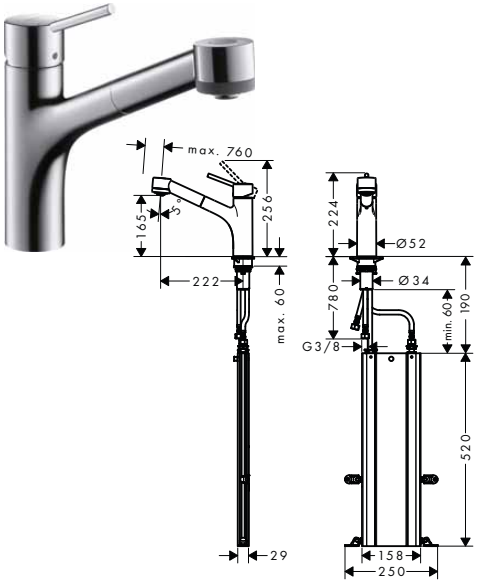

**Talis M52** kuchyňská páková baterie 170, vytahovatelná sprška, 2jet, sBox

- obsahuje: páková kuchyňská baterie, sBox s hadicí
- ComfortZone 170
- rozsah otáčení 150°
- normální proud, sprchový proud
- aretovatelný sprchový proud, automatické zpětné nastavení proudu uzavřením baterie
- rozměr přívodů: DN15
- maximální průtok při 0,3 MPa: 10 l / min
- keramická kartuše
- způsob připojení: převlečné matky G ⅜
- nastavitelné omezení teploty
- vestavěný zpětný ventil
- vhodné pro průtokový ohřívač
- sBox pro hladké, tiché vedení hadice pod dřezem
- délka vytažení až do 76 cm

chrom — 73860000 — 457,20
vzhled nerezu — 73860800 — 573,00

Pull-out · AirPower · Comfort Zone · sBox Kitchen · Quick Clean



Míry na rozměrových náčrtech jsou v mm.

| | Povrch. úprava | Obj.č. | EUR |
|---|---|---|---|

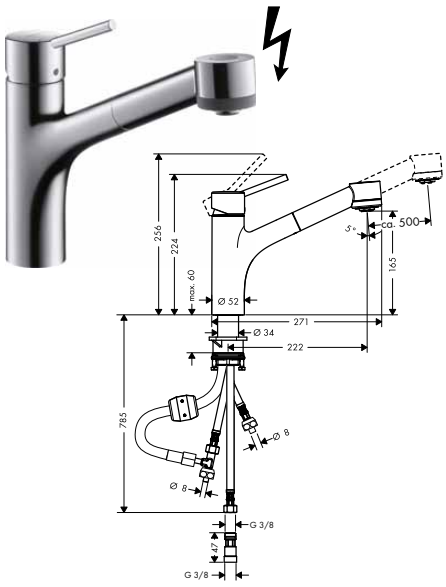


**Talis M52** kuchyňská páková baterie 170, beztlakové ohřívače vody, vytahovatelná sprška, 2jet

- pro beztlakové ohřívače vody
- ComfortZone 170
- rozsah otáčení 150°
- normální proud, sprchový proud
- nearetovatelný sprchový proud
- rozměr přívodů: DN15
- maximální průtok při 0,3 MPa: 5 l / min
- keramická kartuše
- způsob připojení: převlečné matky G ⅜
- nastavitelné omezení teploty
- vestavěný zpětný ventil
- nevhodné pro průtokový ohřívač

| | | | |
|---|---|---|---|
| | chrom | 32842000 | 425,30 |

**alternativní velikosti:**

| | | | |
|---|---|---|---|
| – **Talis M52** kuchyňská páková baterie 170, vytahovatelná sprška, 2jet | chrom | 32841000 | 398,90 |

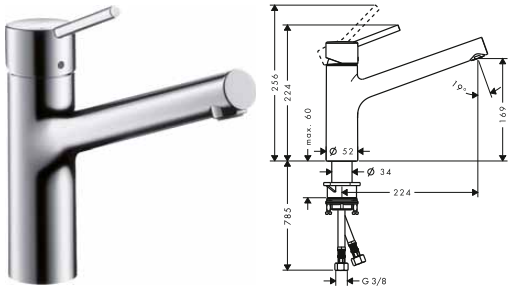


**Talis M52** kuchyňská páková baterie 170, 1jet

- ComfortZone 170
- rozsah otáčení 150°
- normální proud
- rozměr přívodů: DN15
- maximální průtok při 0,3 MPa: 16 l / min
- keramická kartuše
- způsob připojení: převlečné matky G ⅜
- nastavitelné omezení teploty
- vhodné pro průtokový ohřívač

| | | | |
|---|---|---|---|
| | chrom | 32851000 | 284,90 |

**alternativní velikosti:**

| | | | |
|---|---|---|---|
| – **Talis M52** kuchyňská páková baterie 170, Eco, 1jet | chrom | 32857000 | 284,90 |

## Talis M54

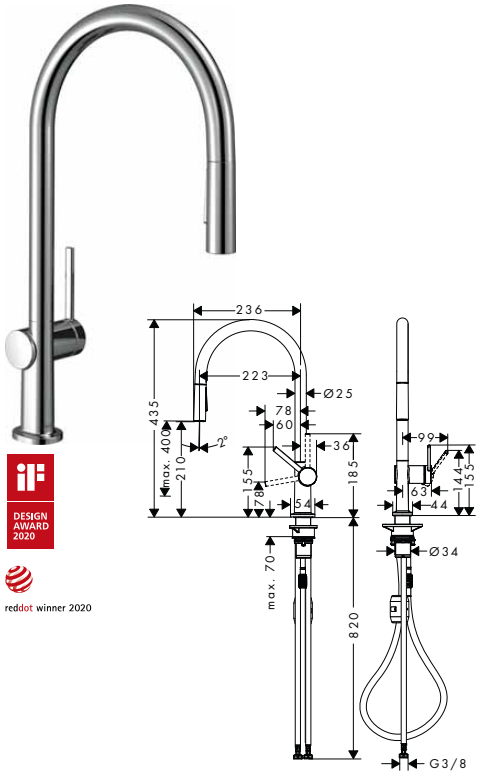


**Talis M54** kuchyňská páková baterie 210, vytahovatelná sprška, 2jet

- ComfortZone 210
- rozsah otáčení otočný ve 4 pozicích: 60°, 110°, 150° nebo 360°
- laminární proud, sprchový proud
- sprchový proud aretovatelný, přepínání proudu stiskem tlačítka a automatické zpětné přepnutí proudu při zavření armatury
- hadice spršky s rychlospojkou QuickConnect
- rozměr přívodů: DN15
- maximální průtok při 0,3 MPa: 8 l / min
- keramická kartuše
- způsob připojení: převlečné matky G ⅜
- nastavitelné omezení teploty
- vestavěný zpětný ventil
- vhodné pro průtokový ohřívač

| | | | |
|---|---|---|---|
| | chrom | 72800000 | 360,70 |
| | matná černá | 72800670 | 468,90 |
| | vzhled nerezu | 72800800 | 468,90 |

**alternativní velikosti:**

| | | | |
|---|---|---|---|
| – **Talis M54** kuchyňská páková baterie 210, Eco, vytahovatelná sprška, 2jet | chrom | 72842000 | 360,70 |
| | matná černá | 72842670 | 468,90 |

Míry na rozměrových náčrtech jsou v mm.



Technická specifikace výrobků a měrné jednotky mohou být změněny.

| | Povrch. úprava | Obj.č. | EUR |
|---|---|---|---|
| **Talis M54** kuchyňská páková baterie 210, vytahovatelná sprška, 2jet, sBox | chrom | 72801000 | 420,90 |
| | matná černá | 72801670 | 547,10 |
| | vzhled nerezu | 72801800 | 547,10 |



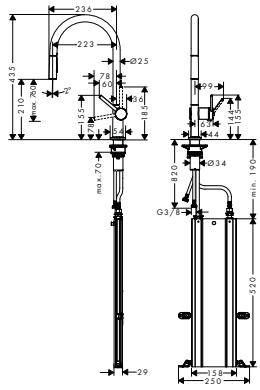


reddot winner 2020 reddot winner 2021

- obsahuje: páková kuchyňská baterie, sBox s hadicí
- ComfortZone 210
- rozsah otáčení otočný ve 4 pozicích: 60°, 110°, 150° nebo 360°
- laminární proud, sprchový proud
- sprchový proud aretovatelný, přepínání proudu stiskem tlačítka a automatické zpětné přepnutí proudu při zavření armatury
- rozměr přívodů: DN15
- maximální průtok při 0,3 MPa: 7 l / min
- keramická kartuše
- způsob připojení: převlečné matky G ⅜
- nastavitelné omezení teploty
- vestavěný zpětný ventil
- vhodné pro průtokový ohřívač
- sBox pro hladké, tiché vedení hadice pod dřezem
- délka vytažení až do 76 cm

| | | | |
|---|---|---|---|
| **Talis M54** kuchyňská páková baterie 210, vytahovatelný výtok, 1jet | chrom | 72802000 | 306,70 |
| | matná černá | 72802670 | 399,20 |
| | vzhled nerezu | 72802800 | 399,20 |



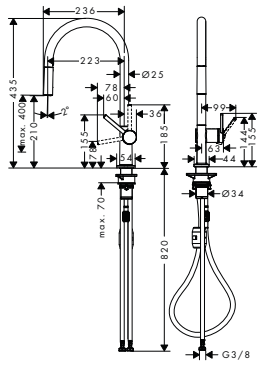


reddot winner 2020 reddot winner 2021

- ComfortZone 210
- rozsah otáčení otočný ve 4 pozicích: 60°, 110°, 150° nebo 360°
- normální proud
- hadice spršky s rychlospojkou QuickConnect
- rozměr přívodů: DN15
- maximální průtok při 0,3 MPa: 7 l / min
- keramická kartuše
- způsob připojení: převlečné matky G ⅜
- nastavitelné omezení teploty
- vestavěný zpětný ventil
- vhodné pro průtokový ohřívač

| | | | |
|---|---|---|---|
| **Talis M54** kuchyňská páková baterie 210, vytahovatelný výtok, 1jet, sBox | chrom | 72803000 | 366,80 |
| | matná černá | 72803670 | 477,40 |
| | vzhled nerezu | 72803800 | 477,40 |



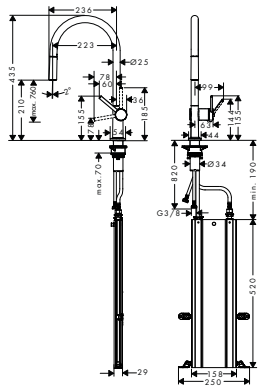


reddot winner 2020

- obsahuje: páková kuchyňská baterie, sBox s hadicí
- ComfortZone 210
- rozsah otáčení otočný ve 4 pozicích: 60°, 110°, 150° nebo 360°
- normální proud
- rozměr přívodů: DN15
- maximální průtok při 0,3 MPa: 7 l / min
- keramická kartuše
- způsob připojení: převlečné matky G ⅜
- nastavitelné omezení teploty
- vestavěný zpětný ventil
- vhodné pro průtokový ohřívač
- sBox pro hladké, tiché vedení hadice pod dřezem
- délka vytažení až do 76 cm

Míry na rozměrových náčrtech jsou v mm.

Technická specifikace výrobků a měrné jednotky mohou být změněny.

| | Povrch. úprava | Obj.č. | EUR |
|---|---|---|---|
| **Talis M54** kuchyňská páková baterie 220, 1jet | chrom | 72804000 | 246,60 |
| | matná černá | 72804670 | 321,00 |
| | vzhled nerezu | 72804800 | 321,00 |

- ComfortZone 220
- rozsah otáčení otočný ve 4 pozicích: 60°, 110°, 150° nebo 360°
- laminární proud
- rozměr přívodů: DN15
- maximální průtok při 0,3 MPa: 9 l / min
- keramická kartuše
- způsob připojení: převlečné matky G ⅜
- nastavitelné omezení teploty
- vhodné pro průtokový ohřívač
- požadovaný otvor pro baterii 35 mm

**alternativní velikosti:**

| | | | |
|---|---|---|---|
| – **Talis M54** kuchyňská páková baterie 220, Eco, 1jet | chrom | 72843000 | 246,60 |
| | matná černá | 72843670 | 320,40 |

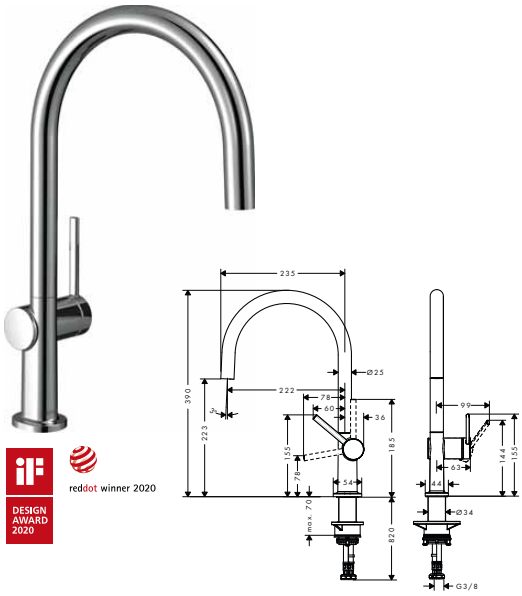


| | | | |
|---|---|---|---|
| **Talis M54** páková kuchyňská baterie 220, uzavírací ventil pro spotřebič, 1jet | chrom | 72805000 | 300,60 |
| | matná černá | 72805670 | 390,80 |
| | vzhled nerezu | 72805800 | 390,80 |

- ComfortZone 220
- rozsah otáčení otočný ve 4 pozicích: 60°, 110°, 150° nebo 360°
- laminární proud
- s uzavíracím ventilem pro spotřebič
- rozměr přívodů: DN15
- maximální průtok při 0,3 MPa: 9 l / min
- keramická kartuše
- způsob připojení: převlečné matky G ⅜
- nastavitelné omezení teploty
- vhodné pro průtokový ohřívač
- požadovaný otvor pro baterii 35 mm




| | | | |
|---|---|---|---|
| **Talis M54** kuchyňská páková baterie U 220, 1jet | chrom | 72806000 | 216,50 |
| | matná černá | 72806670 | 281,50 |
| | vzhled nerezu | 72806800 | 281,50 |

- ComfortZone 220
- rozsah otáčení otočný ve 4 pozicích: 60°, 110°, 150° nebo 360°
- laminární proud
- rozměr přívodů: DN15
- maximální průtok při 0,3 MPa: 9 l / min
- keramická kartuše
- způsob připojení: převlečné matky G ⅜
- nastavitelné omezení teploty
- vhodné pro průtokový ohřívač

**alternativní velikosti:**

| | | | |
|---|---|---|---|
| – **Talis M54** kuchyňská páková baterie U 220, Eco, 1jet | chrom | 72844000 | 216,50 |
| | matná černá | 72844670 | 281,50 |

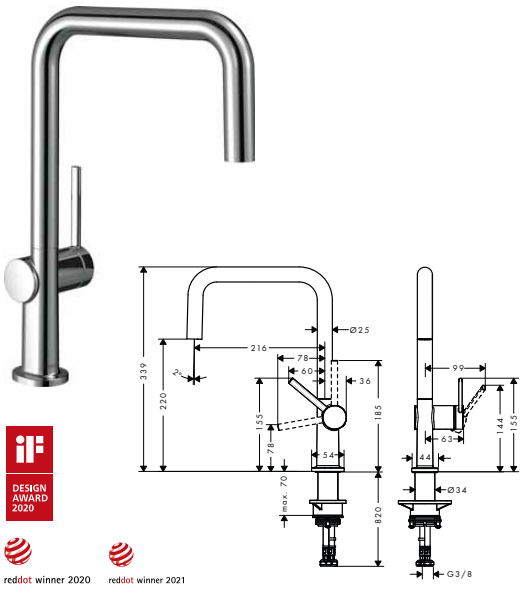


Míry na rozměrových náčrtech jsou v mm.



Technická specifikace výrobků a měrné jednotky mohou být změněny.

| | Povrch. úprava | Obj.č. | EUR |
|---|---|---|---|
| **Talis M54** páková kuchyňská baterie U 220, uzavírací ventil pro spotřebič, 1jet | chrom | 72807000 | 270,70 |
| | matná černá | 72807670 | 351,70 |
| | vzhled nerezu | 72807800 | 351,70 |

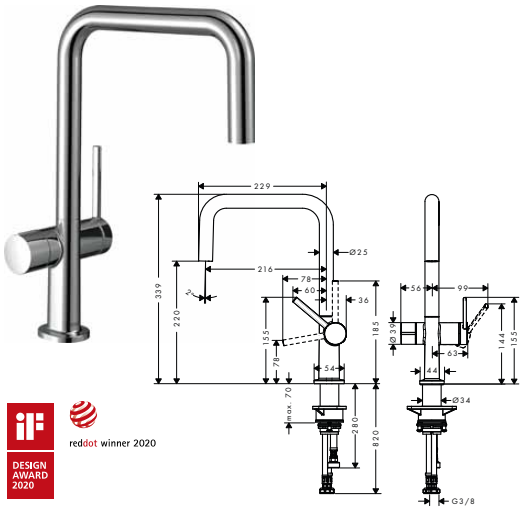


reddot winner 2020

- ComfortZone 220
- rozsah otáčení otočný ve 4 pozicích: 60°, 110°, 150° nebo 360°
- laminární proud
- s uzavíracím ventilem pro spotřebič
- připojení pro spotřebič DN20
- rozměr přívodů: DN15
- maximální průtok při 0,3 MPa: 8 l / min
- keramická kartuše
- způsob připojení: převlečné matky G ⅜
- nastavitelné omezení teploty
- vhodné pro průtokový ohřívač
- požadovaný otvor pro baterii 35 mm

| | | | |
|---|---|---|---|
| **Talis M54** kuchyňská páková baterie 270, vytahovatelný výtok, 1jet | chrom | 72808000 | 246,60 |
| | matná černá | 72808670 | 321,00 |
| | vzhled nerezu | 72808800 | 321,00 |

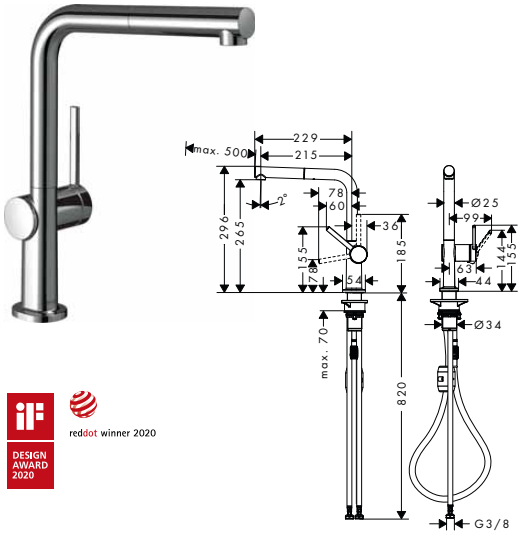


reddot winner 2020

- ComfortZone 270
- rozsah otáčení otočný ve 4 pozicích: 60°, 110°, 150° nebo 360°
- laminární proud
- hadice spršky s rychlospojkou QuickConnect
- rozměr přívodů: DN15
- maximální průtok při 0,3 MPa: 8 l / min
- keramická kartuše
- způsob připojení: převlečné matky G ⅜
- nastavitelné omezení teploty
- vestavěný zpětný ventil
- vhodné pro průtokový ohřívač

**alternativní velikosti:**

| | | | |
|---|---|---|---|
| - **Talis M54** kuchyňská páková baterie 270, Eco, vytahovatelný výtok, 1jet | chrom | 72845000 | 246,60 |
| | matná černá | 72845670 | 320,40 |

| | | | |
|---|---|---|---|
| **Talis M54** kuchyňská páková baterie 270, vytahovatelný výtok, 1jet, sBox | chrom | 72809000 | 306,70 |
| | matná černá | 72809670 | 399,20 |
| | vzhled nerezu | 72809800 | 399,20 |

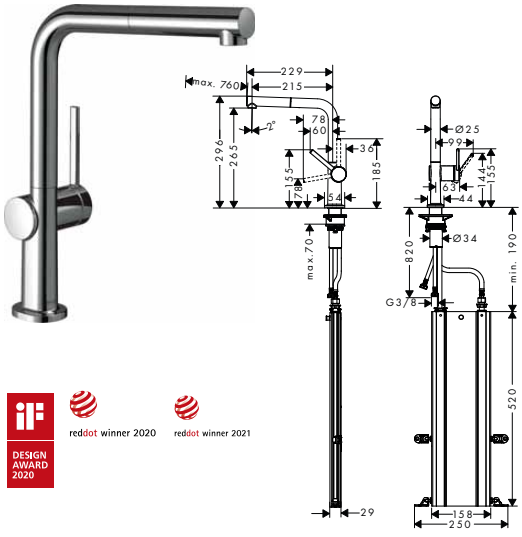


reddot winner 2020 reddot winner 2021

- obsahuje: páková kuchyňská baterie, sBox s hadicí
- ComfortZone 270
- výtok tvaru L
- rozsah otáčení otočný ve 4 pozicích: 60°, 110°, 150° nebo 360°
- laminární proud
- rozměr přívodů: DN15
- maximální průtok při 0,3 MPa: 7 l / min
- keramická kartuše
- způsob připojení: převlečné matky G ⅜
- nastavitelné omezení teploty
- vestavěný zpětný ventil
- vhodné pro průtokový ohřívač
- sBox pro hladké, tiché vedení hadice pod dřezem
- délka vytažení až do 76 cm

Míry na rozměrových náčrtech jsou v mm.

Technická specifikace výrobků a měrné jednotky mohou být změněny.

| | Povrch. úprava | Obj.č. | EUR |
|---|---|---|---|
| **Talis M54** kuchyňská páková baterie 270, 1jet | chrom | 72840000 | 210,50 |
| | matná černá | 72840670 | 274,20 |
| | vzhled nerezu | 72840800 | 274,20 |

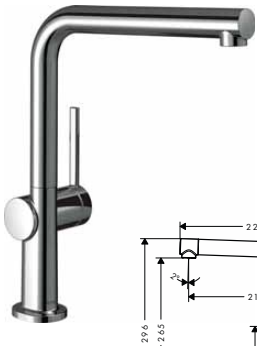

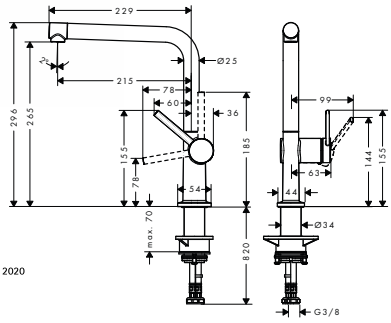


- ComfortZone 270
- výtok tvaru L
- rozsah otáčení otočný ve 4 pozicích: 60°, 110°, 150° nebo 360°
- laminární proud
- rozměr přívodů: DN15
- maximální průtok při 0,3 MPa: 8,4 l / min
- keramická kartuše
- způsob připojení: převlečné matky G ⅜
- nastavitelné omezení teploty
- vhodné pro průtokový ohřívač
- požadovaný otvor pro baterii 35 mm

| | | | |
|---|---|---|---|
| **Talis M54** páková kuchyňská baterie 270, uzavírací ventil pro spotřebič, 1jet | chrom | 72827000 | 270,70 |
| | matná černá | 72827670 | 351,70 |
| | vzhled nerezu | 72827800 | 351,70 |



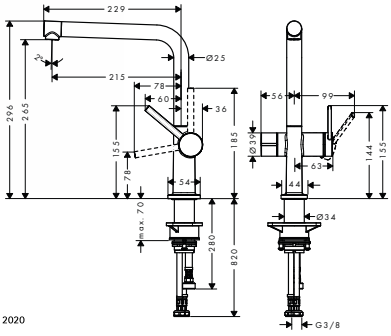


- ComfortZone 270
- rozsah otáčení otočný ve 4 pozicích: 60°, 110°, 150° nebo 360°
- laminární proud
- s uzavíracím ventilem pro spotřebič
- rozměr přívodů: DN15
- maximální průtok při 0,3 MPa: 8 l / min
- keramická kartuše
- způsob připojení: převlečné matky G ⅜
- nastavitelné omezení teploty
- vhodné pro průtokový ohřívač
- požadovaný otvor pro baterii 35 mm

## Cento XXL

| | | | |
|---|---|---|---|
| **Cento** páková kuchyňská baterie XXL, Semi-Pro, 2jet | chrom | 14806000 | 435,30 |



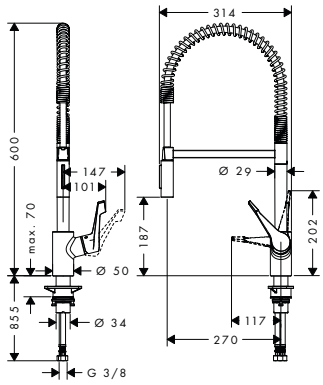


- rozsah otáčení 360°
- normální proud, sprchový proud
- aretovatelný sprchový proud, zpětné nastavení proudu stisknutím tlačítka
- rozměr přívodů: DN15
- maximální průtok při 0,3 MPa: 11 l / min
- keramický mísicí systém
- způsob připojení: převlečné matky G ⅜
- nastavitelné omezení teploty
- vestavěný zpětný ventil
- vhodné pro průtokový ohřívač

Míry na rozměrových náčrtech jsou v mm.



Technická specifikace výrobků a měrné jednotky mohou být změněny.

## Focus M41



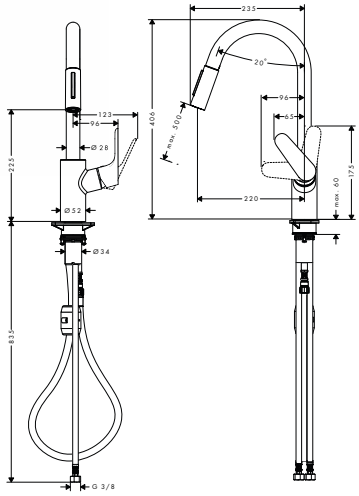


| | Povrch. úprava | Obj.č. | EUR |
|---|---|---|---|
| **Focus M41** kuchyňská páková baterie 240, vytahovatelná sprška, 2jet | chrom | 31815000 | 306,70 |
| | matná černá | 31815670 | 429,20 |
| | vzhled nerezu | 31815800 | 398,80 |

Pull-out · Comfort Zone · Quick Clean

- ComfortZone 240
- rozsah otáčení 110° / 150°
- laminární proud, sprchový proud
- sprchový proud aretovatelný, přepínání proudu stiskem tlačítka a automatické zpětné přepnutí proudu při zavření armatury
- magnetický držák sprchy MagFit
- hadice spršky s rychlospojkou QuickConnect
- rozměr přívodů: DN15
- maximální průtok při 0,3 MPa: 10 l / min
- keramická kartuše
- způsob připojení: převlečné matky G ⅜
- nastavitelné omezení teploty
- vestavěný zpětný ventil
- vhodné pro průtokový ohřívač

**alternativní velikosti:**

| | | | |
|---|---|---|---|
| – **Focus M41** kuchyňská páková baterie 240, Eco, vytahovatelná sprška, 2jet | chrom | 31833000 | 306,70 |



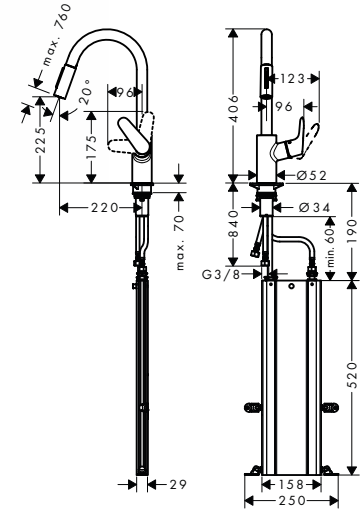


| | Povrch. úprava | Obj.č. | EUR |
|---|---|---|---|
| **Focus M41** kuchyňská páková baterie 240, vytahovatelná sprška, 2jet, sBox | chrom | 73880000 | 365,70 |
| | vzhled nerezu | 73880800 | 455,10 |

Pull-out · Comfort Zone · sBox Kitchen · Quick Clean

- obsahuje: páková kuchyňská baterie, sBox s hadicí
- ComfortZone 240
- rozsah otáčení 110° / 150°
- laminární proud, sprchový proud
- aretovatelný sprchový proud, zpětné nastavení proudu stisknutím tlačítka
- magnetický držák sprchy MagFit
- rozměr přívodů: DN15
- maximální průtok při 0,3 MPa: 10 l / min
- keramická kartuše
- způsob připojení: převlečné matky G ⅜
- nastavitelné omezení teploty
- vestavěný zpětný ventil
- vhodné pro průtokový ohřívač
- sBox pro hladké, tiché vedení hadice pod dřezem
- délka vytažení až do 76 cm

**alternativní velikosti:**

| | | | |
|---|---|---|---|
| – **Focus M41** kuchyňská páková baterie 240, Eco, vytahovatelná sprška, 2jet, sBox | chrom | 73895000 | 365,70 |



Míry na rozměrových náčrtech jsou v mm.

| | Povrch. úprava | Obj.č. | EUR |
|---|---|---|---|
| **Focus M41** kuchyňská páková baterie 280, 1jet | chrom | 31817000 | 236,50 |
| | matná černá | 31817670 | 331,20 |
| | vzhled nerezu | 31817800 | 308,10 |

AirPower Comfort Zone

- rukojeť je možné umístit i vlevo
- ComfortZone 280
- rozsah otáčení nastavitelný do 3 rozmezí 110°, 150° nebo 360°
- normální proud
- rozměr přívodů: DN15
- maximální průtok při 0,3 MPa: 12 l / min
- keramická kartuše
- způsob připojení: převlečné matky G ⅜
- nastavitelné omezení teploty
- vhodné pro průtokový ohřívač

**alternativní velikosti:**

| | | | |
|---|---|---|---|
| - **Focus M41** kuchyňská páková baterie 280, Eco, 1jet | chrom | 31827000 | 236,50 |

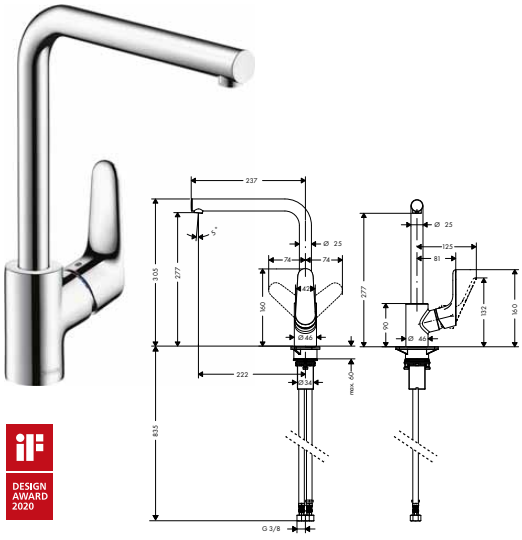


| | | | |
|---|---|---|---|
| **Focus M41** kuchyňská páková baterie 260, 1jet | chrom | 31820000 | 206,30 |
| | matná černá | 31820670 | 288,80 |
| | vzhled nerezu | 31820800 | 269,20 |

AirPower Comfort Zone Quick Clean

- rukojeť je možné umístit i vlevo
- ComfortZone 260
- rozsah otáčení nastavitelný do 3 rozmezí 110°, 150° nebo 360°
- normální proud
- rozměr přívodů: DN15
- maximální průtok při 0,3 MPa: 12 l / min
- keramická kartuše
- způsob připojení: převlečné matky G ⅜
- nastavitelné omezení teploty
- vhodné pro průtokový ohřívač

**alternativní velikosti:**

| | | | |
|---|---|---|---|
| - **Focus M41** kuchyňská páková baterie 260, beztlakové ohřívače vody, 1jet | chrom | 31822000 | 227,90 |
| - **Focus M41** kuchyňská páková baterie 260, Eco, 1jet | chrom | 31821000 | 206,30 |
| | vzhled nerezu | 31821800 | 269,20 |

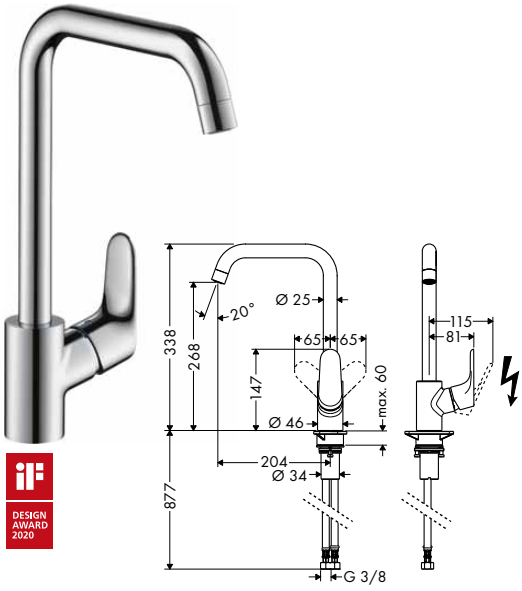


| | | | |
|---|---|---|---|
| **Focus M41** kuchyňská páková baterie 260, uzavírací ventil pro spotřebič, 1jet | chrom | 31823000 | 338,10 |

AirPower Comfort Zone Quick Clean

- ComfortZone 260
- rozsah otáčení nastavitelný do 3 rozmezí 110°, 150° nebo 360°
- normální proud
- s uzavíracím ventilem pro spotřebič
- rozměr přívodů: DN15
- maximální průtok při 0,3 MPa: 12 l / min
- keramická kartuše
- způsob připojení: převlečné matky G ⅜
- nastavitelné omezení teploty
- vhodné pro průtokový ohřívač

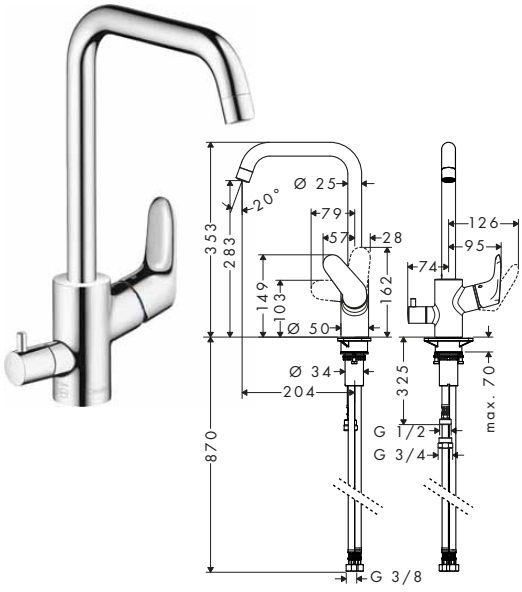


Míry na rozměrových náčrtech jsou v mm.



Technická specifikace výrobků a měrné jednotky mohou být změněny.

| | Povrch. úprava | Obj.č. | EUR |
|---|---|---|---|

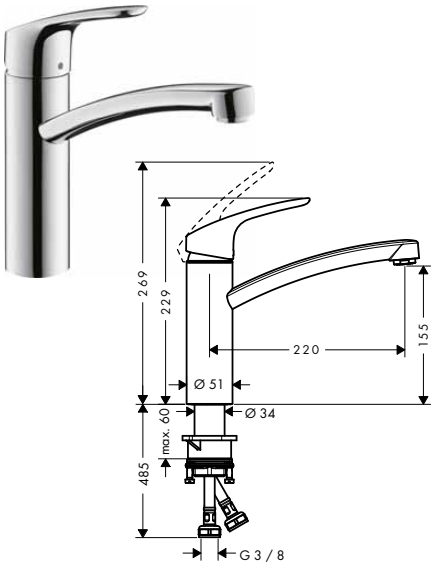


**Focus M41** kuchyňská páková baterie 160, 1jet

- ComfortZone 160
- rozsah otáčení 360°
- normální proud
- rozměr přívodů: DN15
- maximální průtok při 0,3 MPa: 12 l / min
- keramická kartuše
- způsob připojení: převlečné matky G ⅜
- nastavitelné omezení teploty
- vhodné pro průtokový ohřívač

| | | | |
|---|---|---|---|
| | chrom | 31806000 | 145,70 |
| | vzhled nerezu | 31806800 | 189,20 |

AirPower · Comfort Zone · Quick Clean

**alternativní velikosti:**

| | | | |
|---|---|---|---|
| – **Focus M41** kuchyňská páková baterie 160, Eco, 1jet | chrom | 31826000 | 145,70 |
| – **Focus M41** kuchyňská páková baterie 160, beztlakové ohřívače vody, 1jet | chrom | 31804000 | 164,30 |

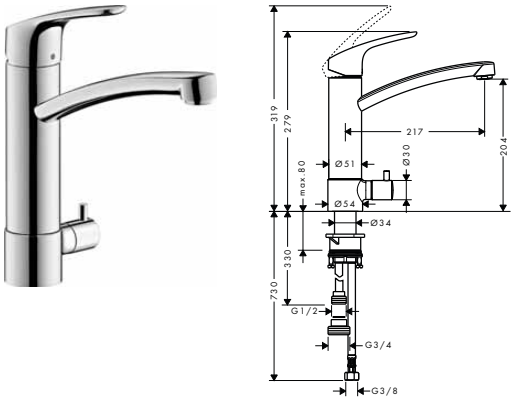


**Focus M41** kuchyňská páková baterie 200, uzavírací ventil pro spotřebič, 1jet

- ComfortZone 200
- rozsah otáčení 120°
- normální proud
- s uzavíracím ventilem pro spotřebič
- rozměr přívodů: DN15
- maximální průtok při 0,3 MPa: 12 l / min
- keramická kartuše
- způsob připojení: převlečné matky G ⅜
- nastavitelné omezení teploty
- vhodné pro průtokový ohřívač

| | | | |
|---|---|---|---|
| | chrom | 31803000 | 338,00 |

AirPower · Comfort Zone · Quick Clean



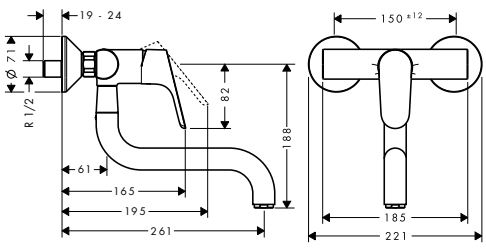


**Focus M41** kuchyňská páková baterie montáž na stěnu, dolní výtok, 1jet

- rozsah otáčení 180°
- normální proud
- rozteč středů 150 mm ± 12 mm
- rozměr přívodů: DN15
- maximální průtok při 0,3 MPa: 12 l / min
- keramická kartuše
- způsob připojení: etážky
- nastavitelné omezení teploty
- vhodné pro průtokový ohřívač

| | | | |
|---|---|---|---|
| | chrom | 31825000 | 196,50 |

AirPower · Quick Clean



Míry na rozměrových náčrtech jsou v mm.

## Focus M42

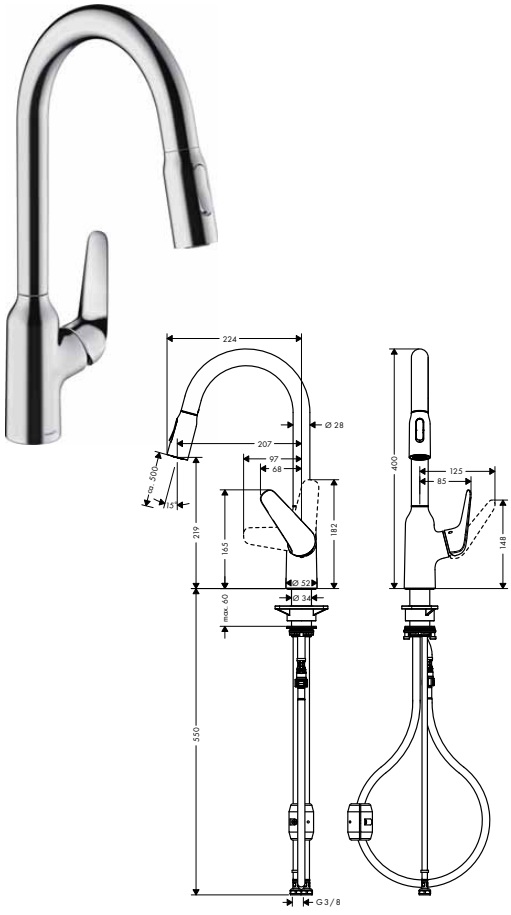


| | Povrch. úprava | Obj.č. | EUR |
|---|---|---|---|
| **Focus M42** páková kuchyňská baterie 220, vytahovatelná sprška, 2jet | chrom | 71800000 | 324,40 |
| | vzhled nerezu | 71800800 | 421,50 |

Pull-out · Comfort Zone · Quick Clean

- ComfortZone 220
- rozsah otáčení 360°
- laminární proud, sprchový proud
- sprchový proud aretovatelný, přepínání proudu stiskem tlačítka a automatické zpětné přepnutí proudu při zavření armatury
- magnetický držák sprchy MagFit
- hadice spršky s rychlospojkou QuickConnect
- rozměr přívodů: DN15
- maximální průtok při 0,3 MPa: 8 l / min
- keramická kartuše
- způsob připojení: převlečné matky G ⅜
- nastavitelné omezení teploty
- vestavěný zpětný ventil
- vhodné pro průtokový ohřívač




| | | | |
|---|---|---|---|
| **Focus M42** kuchyňská páková baterie 220, vytahovatelná sprška, 2jet, sBox | chrom | 71820000 | 389,30 |
| | vzhled nerezu | 71820800 | 486,50 |

Pull-out · Comfort Zone · sBox Kitchen · Quick Clean

- obsahuje: páková kuchyňská baterie, sBox s hadicí
- ComfortZone 220
- rozsah otáčení 360°
- laminární proud, sprchový proud
- sprchový proud aretovatelný, přepínání proudu stiskem tlačítka a automatické zpětné přepnutí proudu při zavření armatury
- magnetický držák sprchy MagFit
- rozměr přívodů: DN15
- maximální průtok při 0,3 MPa: 9 l / min
- keramická kartuše
- způsob připojení: převlečné matky G ⅜
- nastavitelné omezení teploty
- vestavěný zpětný ventil
- vhodné pro průtokový ohřívač
- sBox pro hladké, tiché vedení hadice pod dřezem
- délka vytažení až do 76 cm

Míry na rozměrových náčrtech jsou v mm.



Technická specifikace výrobků a měrné jednotky mohou být změněny.

| | Povrch. úprava | Obj.č. | EUR |
|---|---|---|---|



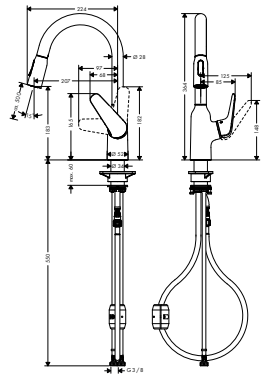

**Focus M42** páková kuchyňská baterie 180, vytahovatelná sprška, 2jet

- ComfortZone 180
- rozsah otáčení 360°
- laminární proud, sprchový proud
- sprchový proud aretovatelný, přepínání proudu stiskem tlačítka a automatické zpětné přepnutí proudu při zavření armatury
- magnetický držák sprchy MagFit
- hadice spršky s rychlospojkou QuickConnect
- rozměr přívodů: DN15
- maximální průtok při 0,3 MPa: 8 l / min
- keramická kartuše
- způsob připojení: převlečné matky G ⅜
- nastavitelné omezení teploty
- vestavěný zpětný ventil
- vhodné pro průtokový ohřívač

| | | | |
|---|---|---|---|
| | chrom | 71801000 | 286,90 |
| | vzhled nerezu | 71801800 | 372,90 |

Pull-out · Comfort Zone · Quick Clean

**alternativní velikosti:**

- **Focus M42** páková kuchyňská baterie 180, Eco, vytahovatelná sprška, 2jet

| | | | |
|---|---|---|---|
| | chrom | 71862000 | 286,90 |



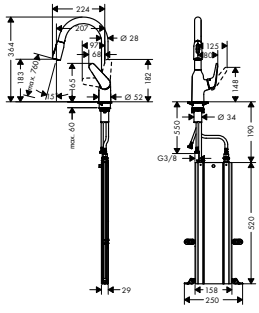

**Focus M42** kuchyňská páková baterie 180, vytahovatelná sprška, 2jet, sBox

- obsahuje: páková kuchyňská baterie, sBox s hadicí
- ComfortZone 180
- rozsah otáčení 360°
- laminární proud, sprchový proud
- sprchový proud aretovatelný, přepínání proudu stiskem tlačítka a automatické zpětné přepnutí proudu při zavření armatury
- magnetický držák sprchy MagFit
- rozměr přívodů: DN15
- maximální průtok při 0,3 MPa: 9 l / min
- keramická kartuše
- způsob připojení: převlečné matky G ⅜
- nastavitelné omezení teploty
- vestavěný zpětný ventil
- vhodné pro průtokový ohřívač
- sBox pro hladké, tiché vedení hadice pod dřezem
- délka vytažení až do 76 cm

| | | | |
|---|---|---|---|
| | chrom | 71821000 | 351,80 |
| | vzhled nerezu | 71821800 | 437,80 |

Pull-out · Comfort Zone · sBox Kitchen · Quick Clean



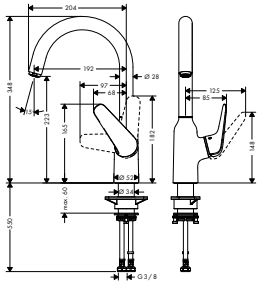

**Focus M42** kuchyňská páková baterie 220, 1jet

- ComfortZone 220
- rozsah otáčení 360°
- normální proud
- rozměr přívodů: DN15
- maximální průtok při 0,3 MPa: 10 l / min
- keramická kartuše
- způsob připojení: převlečné matky G ⅜
- nastavitelné omezení teploty
- vhodné pro průtokový ohřívač

| | | | |
|---|---|---|---|
| | chrom | 71802000 | 205,90 |
| | vzhled nerezu | 71802800 | 267,70 |

AirPower · Comfort Zone · Quick Clean



Míry na rozměrových náčrtech jsou v mm.

| | Povrch. úprava | Obj.č. | EUR |
|---|---|---|---|



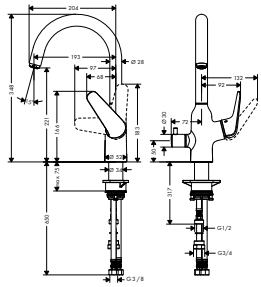


## **Focus M42** kuchyňská páková baterie 220, uzavírací ventil pro spotřebič, 1jet

- ComfortZone 220
- rozsah otáčení nastavitelný do 2 rozmezí 110° nebo 360°
- normální proud
- s uzavíracím ventilem pro spotřebič
- rozměr přívodů: DN15
- maximální průtok při 0,3 MPa: 10 l / min
- keramická kartuše
- způsob připojení: převlečné matky G ⅜
- nastavitelné omezení teploty
- vhodné pro průtokový ohřívač

| | | |
|---|---|---|
| chrom | 71803000 | 324,40 |

AirPower · Comfort Zone · Quick Clean



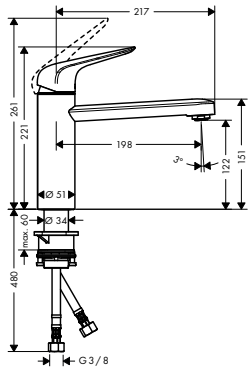


## **Focus M42** kuchyňská páková baterie 120, 1jet

- ComfortZone 120
- rozsah otáčení 360°
- normální proud
- rozměr přívodů: DN15
- maximální průtok při 0,3 MPa: 12 l / min
- keramická kartuše
- způsob připojení: převlečné matky G ⅜
- nastavitelné omezení teploty
- vhodné pro průtokový ohřívač

| | | |
|---|---|---|
| chrom | 71806000 | 149,70 |
| vzhled nerezu | 71806800 | 194,60 |

AirPower · Comfort Zone · Quick Clean

**alternativní velikosti:**

| | | | |
|---|---|---|---|
| – **Focus M42** kuchyňská páková baterie 120, CoolStart, EcoSmart, 1jet | chrom | 71805000 | 149,70 |
| – **Focus M42** kuchyňská páková baterie 120, CoolStart, Eco, 1jet | chrom | 71864000 | 149,70 |
| – **Focus M42** kuchyňská páková baterie 120, beztlakové ohřívače vody, 1jet | chrom | 71804000 | 162,20 |



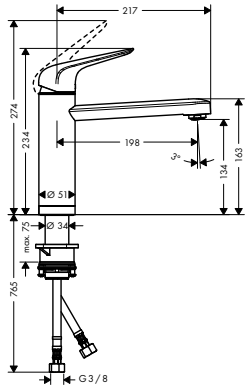


## **Focus M42** kuchyňská páková baterie 120, instalace před okno, 1jet

- ComfortZone 120
- rozsah otáčení 360°
- montáž před okno, možnost sklopení, výška podstavce 51 mm
- normální proud
- rozměr přívodů: DN15
- maximální průtok při 0,3 MPa: 12 l / min
- keramická kartuše
- způsob připojení: převlečné matky G ⅜
- nastavitelné omezení teploty
- vhodné pro průtokový ohřívač

| | | |
|---|---|---|
| chrom | 71807000 | 187,20 |

AirPower · Comfort Zone · Quick Clean · Tilt Function

Míry na rozměrových náčrtech jsou v mm.

| | Povrch. úprava | Obj.č. | EUR |
|---|---|---|---|



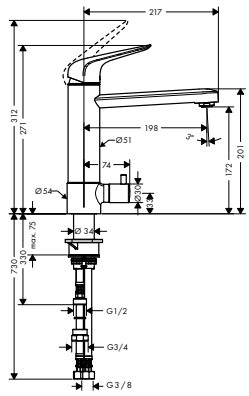


## **Focus M42** kuchyňská páková baterie 180, uzavírací ventil pro spotřebič, 1jet

- ComfortZone 180
- rozsah otáčení nastavitelný do 2 rozmezí 120° nebo 360°
- normální proud
- s uzavíracím ventilem pro spotřebič
- rozměr přívodů: DN15
- maximální průtok při 0,3 MPa: 12 l / min
- keramická kartuše
- způsob připojení: převlečné matky G ⅜
- nastavitelné omezení teploty
- vhodné pro průtokový ohřívač

chrom 71813000 305,60

AirPower | Comfort Zone | Quick Clean



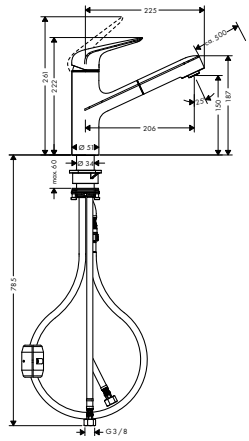


## **Focus M42** páková kuchyňská baterie 150, vytahovatelný výtok, 1jet

- ComfortZone 150
- rozsah otáčení 120°
- normální proud
- magnetický držák sprchy MagFit
- hadice spršky s rychlospojkou QuickConnect
- rozměr přívodů: DN15
- maximální průtok při 0,3 MPa: 8 l / min
- keramická kartuše
- způsob připojení: převlečné matky G ⅜
- nastavitelné omezení teploty
- vestavěný zpětný ventil
- vhodné pro průtokový ohřívač

chrom 71814000 205,90
vzhled nerezu 71814800 267,70

Pull-out | AirPower | Comfort Zone | Quick Clean

**alternativní velikosti:**

- **Focus M42** páková kuchyňská baterie 150, Eco, vytahovatelný výtok, 1jet

chrom 71865000 205,90



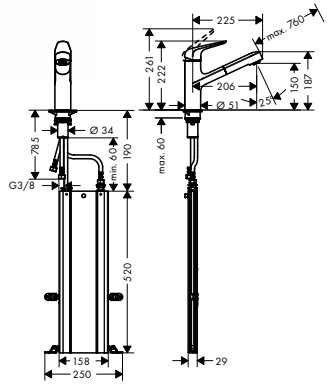


## **Focus M42** kuchyňská páková baterie 150, vytahovatelný výtok, 1jet, sBox

- obsahuje: páková kuchyňská baterie, sBox s hadicí
- ComfortZone 150
- rozsah otáčení 120°
- normální proud
- magnetický držák sprchy MagFit
- rozměr přívodů: DN15
- maximální průtok při 0,3 MPa: 8 l / min
- keramická kartuše
- způsob připojení: převlečné matky G ⅜
- nastavitelné omezení teploty
- vestavěný zpětný ventil
- vhodné pro průtokový ohřívač
- sBox pro hladké, tiché vedení hadice pod dřezem
- délka vytažení až do 76 cm

chrom 71829000 270,80
vzhled nerezu 71829800 332,40

Pull-out | AirPower | Comfort Zone | sBox Kitchen | Quick Clean



Míry na rozměrových náčrtech jsou v mm.

| | Povrch. úprava | Obj.č. | EUR |
|---|---|---|---|



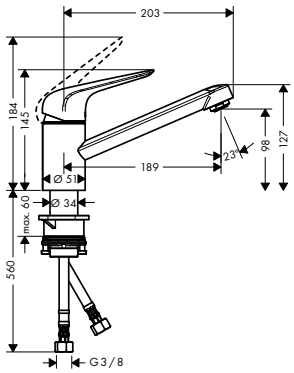


## **Focus M42** kuchyňská páková baterie 100, 1jet

- ComfortZone 100
- rozsah otáčení 360°
- normální proud
- rozměr přívodů: DN15
- maximální průtok při 0,3 MPa: 12 l / min
- keramická kartuše
- způsob připojení: převlečné matky G ⅜
- nastavitelné omezení teploty
- vhodné pro průtokový ohřívač

| | | | |
|---|---|---|---|
| | chrom | 71808000 | 124,80 |
| | vzhled nerezu | 71808800 | 162,20 |

AirPower · Comfort Zone · Quick Clean

**alternativní velikosti:**

| | | | |
|---|---|---|---|
| - **Focus M42** kuchyňská páková baterie 100, CoolStart, EcoSmart, 1jet | chrom | 71809000 | 124,80 |
| - **Focus M42** kuchyňská páková baterie 100, CoolStart, Eco, 1jet | chrom | 71866000 | 124,80 |

## Zesis M33

NOVÉ



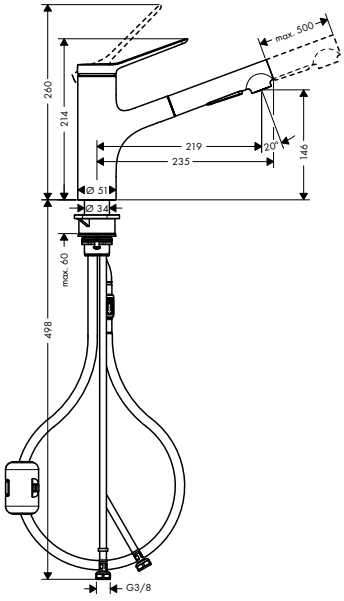


## **Zesis M33** páková kuchyňská baterie 140, vytažitelná sprška, 2jet

- ComfortZone 150
- rozsah otáčení 150°
- laminární proud, sprchový proud
- sprchový proud aretovatelný, přepínání proudu stiskem tlačítka a automatické zpětné přepnutí proudu při zavření armatury
- hadice spršky s rychlospojkou QuickConnect
- rozměr přívodů: DN15
- maximální průtok při 0,3 MPa: 8,2 l / min
- keramická kartuše
- způsob připojení: převlečné matky G ⅜
- nastavitelné omezení teploty
- vestavěný zpětný ventil
- vhodné pro průtokový ohřívač

| | | | |
|---|---|---|---|
| | chrom | 74800000 | 179,80 |
| | matná černá | 74800670 | 247,20 |
| | vzhled nerezu | 74800800 | 236,00 |

Pull-out · Comfort Zone · Quick Clean

**alternativní velikosti:**

| | | | |
|---|---|---|---|
| NOVÉ - **Zesis M33** páková kuchyňská baterie 140, vytažitelná sprška, 2jet, sBox light | chrom | 74803000 | 202,30 |
| | matná černá | 74803670 | 269,70 |
| | vzhled nerezu | 74803800 | 258,50 |
| NOVÉ - **Zesis M33** páková kuchyňská baterie 140, Eco, vytažitelná sprška, 2jet | chrom | 74810000 | 179,80 |

Míry na rozměrových náčrtech jsou v mm.

| | | Povrch. úprava | Obj.č. | EUR |
|---|---|---|---|---|
| NOVÉ | **Zesis M33** páková kuchyňská baterie 160, vytažitelná sprška, 2jet<br>– ComfortZone 160<br>– rozsah otáčení 150°<br>– laminární proud, sprchový proud<br>– sprchový proud aretovatelný, přepínání proudu stiskem tlačítka a automatické zpětné přepnutí proudu při zavření armatury<br>– magnetický držák sprchy MagFit<br>– hadice spršky s rychlospojkou QuickConnect<br>– rozměr přívodů: DN15<br>– maximální průtok při 0,3 MPa: 8,2 l / min<br>– keramická kartuše<br>– způsob připojení: převlečné matky G ⅜<br>– nastavitelné omezení teploty<br>– vestavěný zpětný ventil<br>– vhodné pro průtokový ohřívač | chrom<br>matná černá<br>vzhled nerezu | 74801000<br>74801670<br>74801800 | 258,50<br>359,60<br>337,10 |
| | **alternativní velikosti:** | | | |
| NOVÉ | – **Zesis M33** páková kuchyňská baterie 160, vytažitelná sprška, 2jet, sBox light | chrom<br>matná černá<br>vzhled nerezu | 74804000<br>74804670<br>74804800 | 280,90<br>382,00<br>359,60 |
| NOVÉ | **Zesis M33** páková kuchyňská baterie 140, 1jet<br>– ComfortZone 150<br>– rozsah otáčení nastavitelný do 3 rozmezí 60°, 110° nebo 360°<br>– normální proud<br>– rozměr přívodů: DN15<br>– maximální průtok při 0,3 MPa: 11,6 l / min<br>– keramická kartuše<br>– způsob připojení: převlečné matky G ⅜<br>– nastavitelné omezení teploty<br>– vhodné pro průtokový ohřívač | chrom<br>matná černá<br>vzhled nerezu | 74802000<br>74802670<br>74802800 | 129,30<br>179,80<br>168,60 |
| | **alternativní velikosti:** | | | |
| NOVÉ | – **Zesis M33** páková kuchyňská baterie 140, Eco, 1jet | chrom | 74811000 | 129,30 |
| NOVÉ | – **Zesis M33** páková kuchyňská baterie 140, pro beztlakové ohřívače vody, 1jet | chrom | 74806000 | 157,30 |
| NOVÉ | – **Zesis M33** páková kuchyňská baterie 140, CoolStart, EcoSmart, 1jet | chrom | 74813000 | 129,30 |



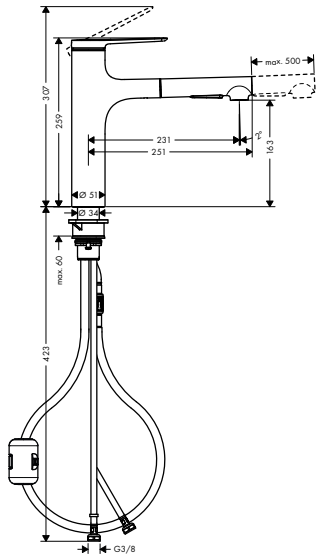




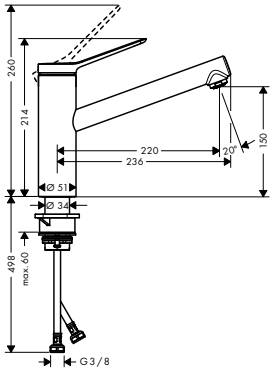


Míry na rozměrových náčrtech jsou v mm.

| | Povrch. úprava | Obj.č. | EUR |
|---|---|---|---|

NOVÉ

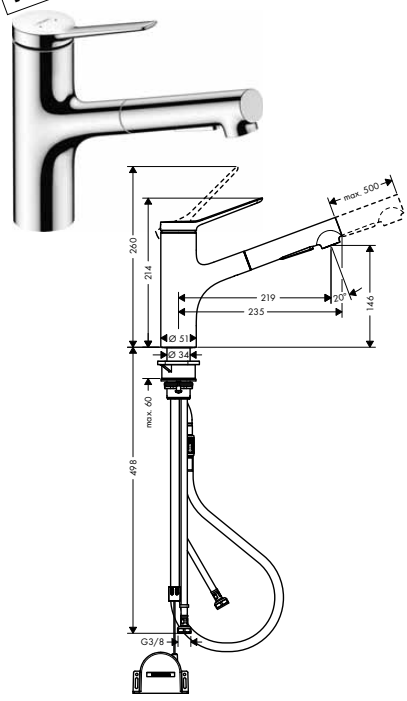


## **Zesis M33** páková kuchyňská baterie 140, vytažitelná sprška, 2jet, sBox light

- ComfortZone 150
- rozsah otáčení 150°
- laminární proud, sprchový proud
- sprchový proud aretovatelný, přepínání proudu stiskem tlačítka a automatické zpětné přepnutí proudu při zavření armatury
- hadice spršky s rychlospojkou QuickConnect
- rozměr přívodů: DN15
- maximální průtok při 0,3 MPa: 8,2 l / min
- keramická kartuše
- způsob připojení: převlečné matky G ⅜
- nastavitelné omezení teploty
- vestavěný zpětný ventil
- vhodné pro průtokový ohřívač
- sBox lite pro hladké, flexibilní a bezpečné vedení hadice ve spodní skrínce
- délka vytažení až do 50 cm

| | | |
|---|---|---|
| chrom | 74803000 | 202,30 |
| matná černá | 74803670 | 269,70 |
| vzhled nerezu | 74803800 | 258,50 |

Pull-out | Comfort Zone | Quick Clean

**alternativní velikosti:**

NOVÉ

- **Zesis M33** páková kuchyňská baterie 140, vytažitelná sprška, 2jet

| | | |
|---|---|---|
| chrom | 74800000 | 179,80 |
| matná černá | 74800670 | 247,20 |
| vzhled nerezu | 74800800 | 236,00 |

NOVÉ

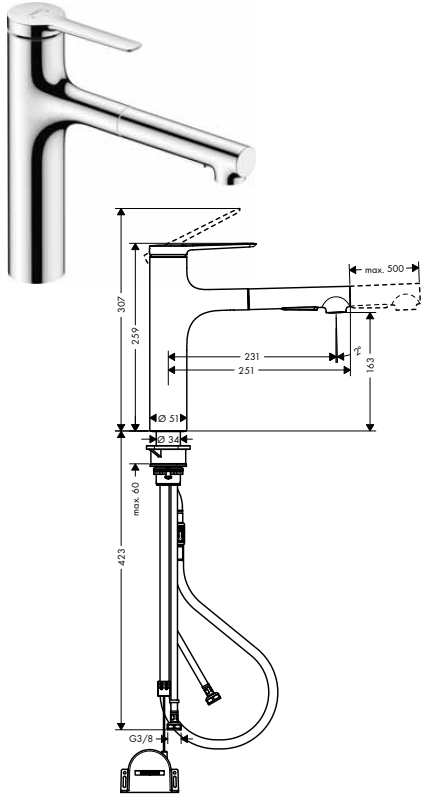


## **Zesis M33** páková kuchyňská baterie 160, vytažitelná sprška, 2jet, sBox light

- ComfortZone 160
- rozsah otáčení 150°
- laminární proud, sprchový proud
- sprchový proud aretovatelný, přepínání proudu stiskem tlačítka a automatické zpětné přepnutí proudu při zavření armatury
- magnetický držák sprchy MagFit
- hadice spršky s rychlospojkou QuickConnect
- rozměr přívodů: DN15
- maximální průtok při 0,3 MPa: 8,2 l / min
- keramická kartuše
- způsob připojení: převlečné matky G ⅜
- nastavitelné omezení teploty
- vestavěný zpětný ventil
- vhodné pro průtokový ohřívač
- sBox lite pro hladké, flexibilní a bezpečné vedení hadice ve spodní skrínce
- délka vytažení až do 50 cm

| | | |
|---|---|---|
| chrom | 74804000 | 280,90 |
| matná černá | 74804670 | 382,00 |
| vzhled nerezu | 74804800 | 359,60 |

Pull-out | Comfort Zone | Quick Clean

**alternativní velikosti:**

NOVÉ

- **Zesis M33** páková kuchyňská baterie 160, vytažitelná sprška, 2jet

| | | |
|---|---|---|
| chrom | 74801000 | 258,50 |
| matná černá | 74801670 | 359,60 |
| vzhled nerezu | 74801800 | 337,10 |

Míry na rozměrových náčrtech jsou v mm.

| | Povrch. úprava | Obj.č. | EUR |
|---|---|---|---|

NOVÉ



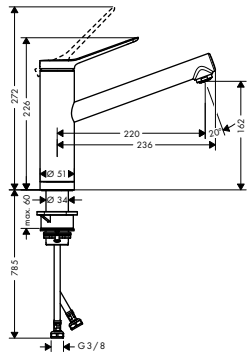


**Zesis M33** páková kuchyňská baterie 140, instalace před okno, 1jet

- ComfortZone 160
- rozsah otáčení 150°
- montáž před okno, možnost sklopení, výška podstavce 51 mm
- normální proud
- rozměr přívodů: DN15
- maximální průtok při 0,3 MPa: 11,6 l / min
- keramická kartuše
- způsob připojení: převlečné matky G ⅜
- nastavitelné omezení teploty
- vhodné pro průtokový ohřívač

chrom — 74805000 — 174,20

AirPower · Comfort Zone · Quick Clean · Tilt Function

NOVÉ



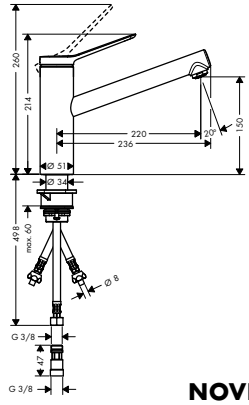


**Zesis M33** páková kuchyňská baterie 140, pro beztlakové ohřívače vody, 1jet

- pro beztlakové ohřívače vody
- ComfortZone 150
- rozsah otáčení nastavitelný do 3 rozmezí 60°, 110° nebo 360°
- normální proud
- rozměr přívodů: DN15
- maximální průtok při 0,3 MPa: 4 l / min
- keramická kartuše
- způsob připojení: převlečné matky G ⅜
- nastavitelné omezení teploty
- nevhodné pro průtokový ohřívač

chrom — 74806000 — 157,30

AirPower · Comfort Zone · Low Pressure

**alternativní velikosti:**

- **Zesis M33** páková kuchyňská baterie 140, 1jet

| | | |
|---|---|---|
| chrom | 74802000 | 129,30 |
| matná černá | 74802670 | 179,80 |
| vzhled nerezu | 74802800 | 168,60 |

NOVÉ



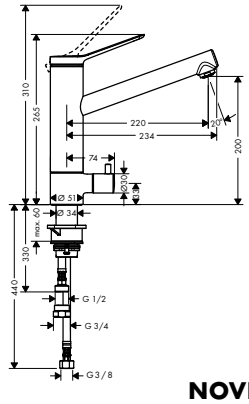


**Zesis M33** páková kuchyňská baterie 160, uzavírací ventil pro spotřebič, CoolStart, 1jet

- ComfortZone 200
- rozsah otáčení nastavitelný do 2 rozmezí 60° nebo 110°
- normální proud
- s uzavíracím ventilem pro spotřebič
- rozměr přívodů: DN15
- maximální průtok při 0,3 MPa: 11,4 l / min
- keramická kartuše
- způsob připojení: převlečné matky G ⅜
- nastavitelné omezení teploty
- vhodné pro průtokový ohřívač

chrom — 74807000 — 247,20

AirPower · Comfort Zone · Quick Clean · CoolStart

**alternativní velikosti:**

- **Zesis M33** páková kuchyňská baterie 160, uzavírací ventil pro spotřebič, 1jet

chrom — 74808000 — 247,20

NOVÉ



Míry na rozměrových náčrtech jsou v mm.

| | | Povrch. úprava | Obj.č. | EUR |
|---|---|---|---|---|
| NOVÉ | **Zesis M33** páková kuchyňská baterie 160, uzavírací ventil pro spotřebič, 1jet<br>– ComfortZone 200<br>– rozsah otáčení nastavitelný do 2 rozmezí 60° nebo 110°<br>– normální proud<br>– s uzavíracím ventilem pro spotřebič<br>– rozměr přívodů: DN15<br>– maximální průtok při 0,3 MPa: 11,4 l / min<br>– keramická kartuše<br>– způsob připojení: převlečné matky G ⅜<br>– nastavitelné omezení teploty<br>– vhodné pro průtokový ohřívač | chrom | 74808000 | 247,20 |
| NOVÉ | **alternativní velikosti:**<br>– **Zesis M33** páková kuchyňská baterie 160, uzavírací ventil pro spotřebič, CoolStart, 1jet | chrom | 74807000 | 247,20 |
| NOVÉ | **Zesis M33** páková kuchyňská baterie 140, Eco, vytažitelná sprška, 2jet<br>– ComfortZone 150<br>– rozsah otáčení 150°<br>– laminární proud, sprchový proud<br>– sprchový proud aretovatelný, přepínání proudu stiskem tlačítka a automatické zpětné přepnutí proudu při zavření armatury<br>– hadice spršky s rychlospojkou QuickConnect<br>– rozměr přívodů: DN15<br>– maximální průtok při 0,3 MPa: 4,6 l / min<br>– keramická kartuše<br>– způsob připojení: převlečné matky G ⅜<br>– nastavitelné omezení teploty<br>– vestavěný zpětný ventil<br>– nevhodné pro průtokový ohřívač<br>– velikost prutoku je omezena na maximálne 6 l / min<br>– délka vytažení až do 50 cm | chrom | 74810000 | 179,80 |
| NOVÉ | **alternativní velikosti:**<br>– **Zesis M33** páková kuchyňská baterie 140, vytažitelná sprška, 2jet | chrom<br>matná černá<br>vzhled nerezu | 74800000<br>74800670<br>74800800 | 179,80<br>247,20<br>236,00 |

Míry na rozměrových náčrtech jsou v mm.



Technická specifikace výrobků a měrné jednotky mohou být změněny.

| | Povrch. úprava | Obj.č. | EUR |
|---|---|---|---|

NOVÉ

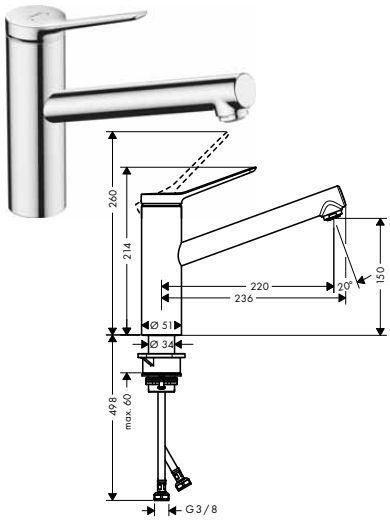


**Zesis M33** páková kuchyňská baterie 140, Eco, 1jet

- ComfortZone 150
- rozsah otáčení nastavitelný do 3 rozmezí 60°, 110° nebo 360°
- normální proud
- rozměr přívodů: DN15
- maximální průtok při 0,3 MPa: 5 l / min
- keramická kartuše
- způsob připojení: převlečné matky G ⅜
- nastavitelné omezení teploty
- velikost prutoku je omezena na maximálne 6 l / min

AirPower · EcoSmart · Comfort Zone · Quick Clean

| | | | |
|---|---|---|---|
| chrom | 74811000 | | 129,30 |

**alternativní velikosti:**

NOVÉ

- **Zesis M33** páková kuchyňská baterie 140, 1jet

| | | |
|---|---|---|
| chrom | 74802000 | 129,30 |
| matná černá | 74802670 | 179,80 |
| vzhled nerezu | 74802800 | 168,60 |

NOVÉ

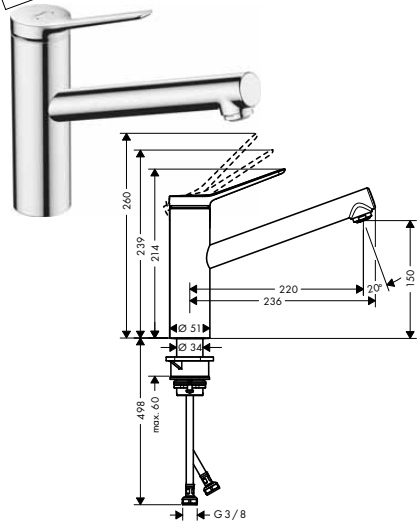


**Zesis M33** páková kuchyňská baterie 140, CoolStart, EcoSmart, 1jet

- ComfortZone 150
- rozsah otáčení nastavitelný do 2 rozmezí 60° nebo 110°
- normální proud
- rozměr přívodů: DN15
- maximální průtok při 0,3 MPa: 7,6 l / min
- keramická kartuše
- způsob připojení: převlečné matky G ⅜
- nastavitelné omezení teploty
- vhodné pro průtokový ohřívač

AirPower · EcoSmart · Comfort Zone · Quick Clean · CoolStart

| | | | |
|---|---|---|---|
| chrom | 74813000 | | 129,30 |

**alternativní velikosti:**

NOVÉ

- **Zesis M33** páková kuchyňská baterie 140, 1jet

| | | |
|---|---|---|
| chrom | 74802000 | 129,30 |
| matná černá | 74802670 | 179,80 |
| vzhled nerezu | 74802800 | 168,60 |

## Logis M31



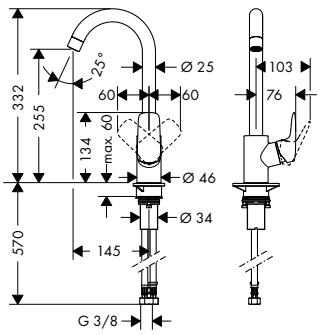


**Logis M31** kuchyňská páková baterie 260, 1jet

- rukojeť je možné umístit i vlevo
- ComfortZone 260
- rozsah otáčení nastavitelný do 3 rozmezí 110°, 150° nebo 360°
- normální proud
- rozměr přívodů: DN15
- maximální průtok při 0,3 MPa: 12 l / min
- keramická kartuše
- způsob připojení: převlečné matky G ⅜
- nastavitelné omezení teploty
- vhodné pro průtokový ohřívač

AirPower · Comfort Zone

| | | | |
|---|---|---|---|
| chrom | 71835000 | | 167,30 |

**alternativní velikosti:**

- **Logis M31** kuchyňská páková baterie 260, Eco, 1jet

| | | |
|---|---|---|
| chrom | 71861000 | 167,30 |



Míry na rozměrových náčrtech jsou v mm.

Technická specifikace výrobků a měrné jednotky mohou být změněny.

| | Povrch. úprava | Obj.č. | EUR |
|---|---|---|---|



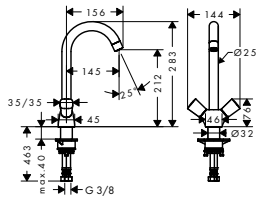


**Logis M31** kuchyňská baterie se dvěma kohouty 220, 1jet

- ComfortZone 220
- rozsah otáčení nastavitelný do 3 rozmezí 110°, 150° nebo 360°
- normální proud
- rozměr přívodů: DN15
- maximální průtok při 0,3 MPa: 12 l / min
- s keramickými ventily pro teplou a studenou vodu 90°
- způsob připojení: převlečné matky G ⅜
- vhodné pro průtokový ohřívač

chrom — 71280000 — 146,60

AirPower, Comfort Zone



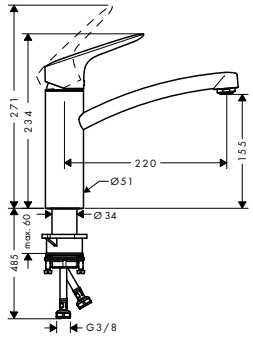


**Logis M31** kuchyňská páková baterie 160, 1jet

- ComfortZone 160
- rozsah otáčení 360°
- normální proud
- rozměr přívodů: DN15
- maximální průtok při 0,3 MPa: 12 l / min
- keramická kartuše
- způsob připojení: převlečné matky G ⅜
- nastavitelné omezení teploty
- vhodné pro průtokový ohřívač

chrom — 71832000 — 129,60

AirPower, Comfort Zone

**alternativní velikosti:**

- **Logis M31** kuchyňská páková baterie 160, instalace před okno, 1jet — chrom — 71833000 — 166,00
- **Logis M31** kuchyňská páková baterie 160, Eco, 1jet — chrom — 71860000 — 129,60
- **Logis M31** kuchyňská páková baterie 160, CoolStart, EcoSmart, 1jet — chrom — 71839000 — 129,60



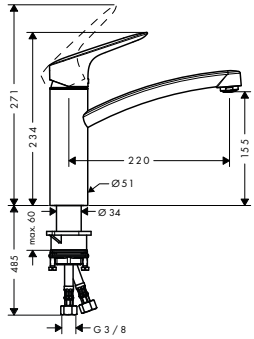


**Logis M31** kuchyňská páková baterie 160, CoolStart, EcoSmart, 1jet

- ComfortZone 160
- rozsah otáčení 360°
- normální proud
- rozměr přívodů: DN15
- maximální průtok při 0,3 MPa: 6 l / min
- keramická kartuše
- způsob připojení: převlečné matky G ⅜
- nastavitelné omezení teploty
- vhodné pro průtokový ohřívač

chrom — 71839000 — 129,60

AirPower, EcoSmart, Comfort Zone, CoolStart

**alternativní velikosti:**

- **Logis M31** kuchyňská páková baterie 160, 1jet — chrom — 71832000 — 129,60

Míry na rozměrových náčrtech jsou v mm.



Technická specifikace výrobků a měrné jednotky mohou být změněny.

| | Povrch. úprava | Obj.č. | EUR |
|---|---|---|---|



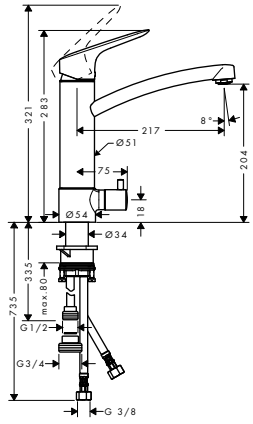


**Logis M31** kuchyňská páková baterie 220, uzavírací ventil pro spotřebič, 1jet

- ComfortZone 220
- rozsah otáčení 120°
- normální proud
- rozměr přívodů: DN15
- maximální průtok při 0,3 MPa: 12 l / min
- keramická kartuše
- způsob připojení: převlečné matky G ⅜
- nastavitelné omezení teploty
- vhodné pro průtokový ohřívač

chrom | 71834000 | 297,80

AirPower | Comfort Zone



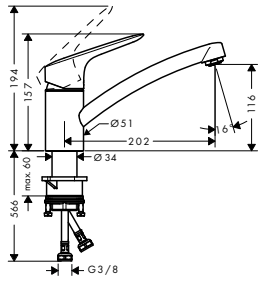


**Logis M31** kuchyňská páková baterie 120, 1jet

- ComfortZone 120
- rozsah otáčení 360°
- normální proud
- rozměr přívodů: DN15
- maximální průtok při 0,3 MPa: 12 l / min
- keramická kartuše
- způsob připojení: převlečné matky G ⅜
- nastavitelné omezení teploty
- vhodné pro průtokový ohřívač

chrom | 71830000 | 113,90

AirPower | Comfort Zone

**alternativní velikosti:**

- **Logis M31** kuchyňská páková baterie 120, beztlakové ohřívače vody, 1jet — chrom | 71831000 | 136,30
- **Logis M31** kuchyňská páková baterie 120, CoolStart, EcoSmart, 1jet — chrom | 71837000 | 113,90



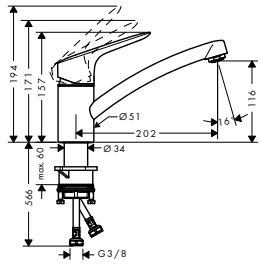


**Logis M31** kuchyňská páková baterie 120, CoolStart, EcoSmart, 1jet

- ComfortZone 120
- rozsah otáčení 360°
- normální proud
- rozměr přívodů: DN15
- maximální průtok při 0,3 MPa: 6 l / min
- keramická kartuše
- způsob připojení: převlečné matky G ⅜
- nastavitelné omezení teploty
- vhodné pro průtokový ohřívač

chrom | 71837000 | 113,90

AirPower | EcoSmart | Comfort Zone | CoolStart

**alternativní velikosti:**

- **Logis M31** kuchyňská páková baterie 120, 1jet — chrom | 71830000 | 113,90



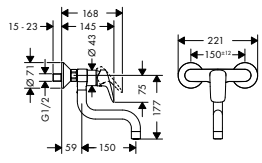


**Logis M31** kuchyňská páková baterie montáž na stěnu, dolní výtok, 1jet

- rozsah otáčení 220°
- normální proud
- rozteč středů 150 mm ± 12 mm
- rozměr přívodů: DN15
- maximální průtok při 0,3 MPa: 13 l / min
- keramická kartuše
- způsob připojení: etážky
- nastavitelné omezení teploty
- vhodné pro průtokový ohřívač

chrom | 71836000 | 167,30

AirPower



Míry na rozměrových náčrtech jsou v mm.

## Logis M32

| | Povrch. úprava | Obj.č. | EUR |
|---|---|---|---|



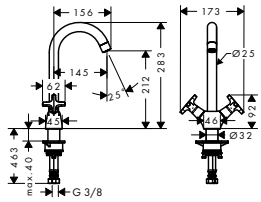


**Logis M32** kuchyňská baterie se dvěma kohouty 220, 1jet

- ComfortZone 220
- rozsah otáčení nastavitelný do 3 rozmezí 110°, 150° nebo 360°
- normální proud
- rozměr přívodů: DN15
- maximální průtok při 0,3 MPa: 12 l / min
- keramický ventil 90°
- způsob připojení: převlečné matky G ⅜
- vhodné pro průtokový ohřívač

| | | | |
|---|---|---|---|
| | chrom | 71285000 | 186,80 |

**alternativní velikosti:**

- **Logis M32** Kuchyňská baterie se dvěma kohouty 220, Eco, 1jet

| | | | |
|---|---|---|---|
| | chrom | 71283000 | 186,80 |



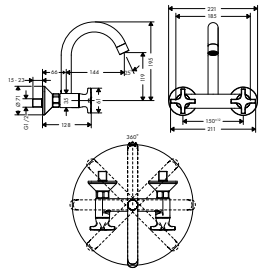

**Logis M32** kuchyňská baterie se dvěma kohouty montáž na stěnu, horní výtok, 1jet

- rozsah otáčení 360°
- normální proud
- rozteč středů 150 mm ± 12 mm
- rozměr přívodů: DN15
- maximální průtok při 0,3 MPa: 15 l / min
- keramický ventil 90°
- způsob připojení: etážky
- nastavitelné omezení teploty
- vhodné pro průtokový ohřívač

| | | | |
|---|---|---|---|
| | chrom | 71286000 | 220,00 |

**alternativní velikosti:**

- **Logis M32** kuchyňská baterie se dvěma kohouty Eco, montáž na stěnu, horní výtok, 1jet

| | | | |
|---|---|---|---|
| | chrom | 71284000 | 220,00 |



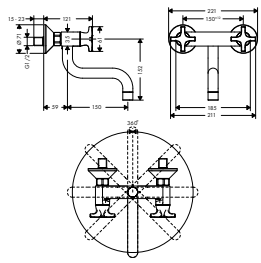

**Logis M32** kuchyňská baterie se dvěma kohouty montáž na stěnu, dolní výtok, 1jet

- normální proud
- rozteč středů 150 mm ± 12 mm
- rozměr přívodů: DN15
- maximální průtok při 0,3 MPa: 15 l / min
- keramický ventil 90°
- způsob připojení: etážky
- nastavitelné omezení teploty
- vhodné pro průtokový ohřívač

| | | | |
|---|---|---|---|
| | chrom | 71287000 | 220,00 |

## Vernis M35

NOVÉ



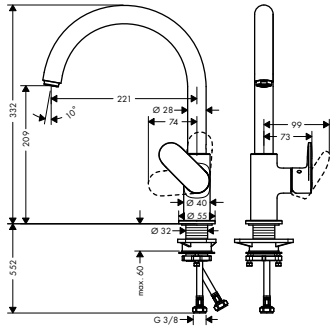


**Vernis Blend M35** páková kuchyňská baterie 210 s otočným výtokem

- ComfortZone 210
- rozsah otáčení nastavitelný do 2 rozmezí 120° nebo 360°
- normální proud
- rozměr přívodů: DN15
- maximální průtok při 0,3 MPa: 11,1 l / min
- keramická kartuše
- způsob připojení: převlečné matky G ⅜
- vhodné pro průtokový ohřívač

| | | | |
|---|---|---|---|
| | chrom | 71870000 | 168,60 |
| | matná černá | 71870670 | 236,00 |

Míry na rozměrových náčrtech jsou v mm.

NOVÉ



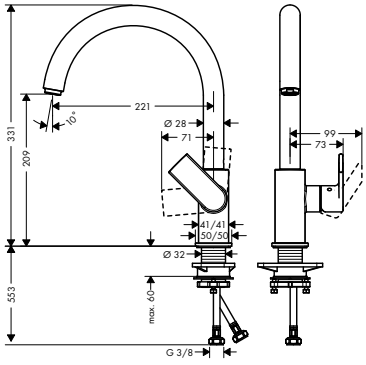


| | Povrch. úprava | Obj.č. | EUR |
|---|---|---|---|
| **Vernis Shape M35** páková kuchyňská baterie 210 s otočným výtokem | chrom | 71871000 | 201,20 |
| | matná černá | 71871670 | 281,70 |

AirPower Comfort Zone

- ComfortZone 210
- rozsah otáčení nastavitelný do 2 rozmezí 120° nebo 360°
- normální proud
- rozměr přívodů: DN15
- maximální průtok při 0,3 MPa: 11,1 l / min
- keramická kartuše
- způsob připojení: převlečné matky G ⅜
- vhodné pro průtokový ohřívač



Míry na rozměrových náčrtech jsou v mm.

Dřezy hansgrohe

# Přehled linií produktů

| | **C71** | **C51** |
|---|---|---|
| Povrchová úprava dřezu | -800 | -170 |
| Povrchová úprava kuchyňské baterie | -000, -800 | -000 |
| Spodní skříňka **60 cm** |   |   |
| Spodní skříňka **80 cm** |   |   |
| Spodní skříňka **90 cm** |  |  |
| Montáž na plochu pracovní desky | ■ | ■ |
| Montáž do úrovně s pracovní deskou | ■ | |
| Montáž ze spodu pracovní desky | | |
| sBox | ■ | ■ |
| S více druhy proudu | ■ | ■ |
| S funkcí vytažení | ■ | ■ |
| S otočným výtokem | ■ | ■ |
| Select | ■ | ■ |
| | strana 655 | strana 661 |

■ K dispozici v závislosti na modelu

## Kombinace s nerezovými dřezy



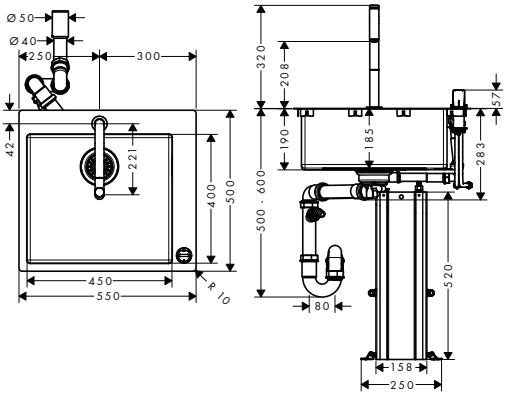


### C71-F450-06 dřezová kombinace 450 Select

- obsahuje: dřez zabudovaný do pracovní desky, dvouotvorová páková kuchyňská baterie, ovládací prvek, sBox s hadicí, ruční odtoková a přepadová souprava
- materiál dřezu: nerezová ocel
- počet dřezů: jednodřez
- otvory pro baterii a obslužný prvek jsou předem vyvrtány
- hloubka dřezu: 190 mm
- Rozměr výřezu: 530 x 480 mm
- spodní skříňka: 60 cm
- způsob instalace: umístění na povrch nebo do roviny s povrchem (nevyčnívající)
- umístění přepadu: ve dřezu na boku vpravo
- zesílený okraj pro armaturu pro pevné a stabilní usazení kuchyňského mixéru
- rohový rádius: 10 mm
- převlečné matky G ⅜
- vhodné pro průtokový ohřívač
- keramická kartuše
- magnetický držák sprchy MagFit
- vestavěný zpětný ventil
- rozsah otáčení 150°
- laminární proud, sprchový proud
- ComfortZone 200
- tlačítko Select pro komfortní zapnutí/vypnutí vody
- sBox pro hladké, tiché vedení hadice pod dřezem
- délka vytažení až do 76 cm
- maximální průtok při 0,3 MPa: 8 l / min

**obsah balení:**

- dvouotvorová kuchyňská páková baterie 200, vytahovatelná sprška, 2jet, sBox (# 73818XXX)
- D14-10 Ručně ovládaná odtoková a přepadová souprava pro jednodřez (# 43921800)

| Povrch. úprava | Obj.č. | EUR |
|---|---|---|
| chrom | 43201000 | 1.266,70 |
| vzhled nerezu | 43201800 | 1.456,90 |

Select · Pull-out · Comfort Zone · sBox Kitchen · Quick Clean

**volitelné doplňky:**

| | | | |
|---|---|---|---|
| - Kuchyňské prkénko ořech | | 40960000 | 149,70 |
| - Kuchyňské prkénko dub | | 40961000 | 112,40 |
| - Posuvný odkapávač F17 | nerezová ocel | 40962800 | 97,50 |
| - Multifunkční sítko F14 | matná černá | 40963000 | 24,40 |



Míry na rozměrových náčrtech jsou v mm.



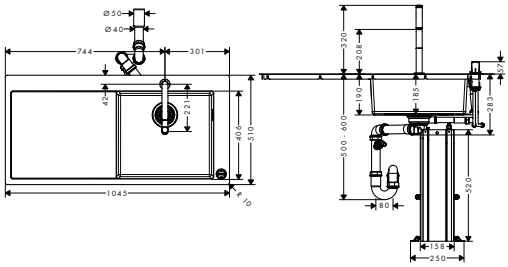


## C71-F450-07 dřezová kombinace 450 s odkapávací plochou vlevo

- obsahuje: dřez zabudovaný do pracovní desky, dvouotvorová páková kuchyňská baterie, ovládací prvek, sBox s hadicí, ruční odtoková a přepadová souprava
- pro zabudování do pracovní desky od 25 mm
- materiál dřezu: nerezová ocel
- počet dřezů: jednodřez
- s odtokem
- otvory pro baterii a obslužný prvek jsou předem vyvrtány
- uspořádání: umyvadlo vpravo
- hloubka dřezu: 190 mm
- Rozměr výřezu: 1025 x 490 mm
- spodní skříňka: 60 cm
- způsob instalace: umístění na povrch nebo do roviny s povrchem (nevyčnívající)
- umístění přepadu: ve dřezu na boku vpravo
- zesílený okraj pro armaturu pro pevné a stabilní usazení kuchyňského mixéru
- rohový rádius: 10 mm
- převlečné matky G ⅜
- vhodné pro průtokový ohřívač
- keramická kartuše
- magnetický držák sprchy MagFit
- vestavěný zpětný ventil
- rozsah otáčení 150°
- laminární proud, sprchový proud
- ComfortZone 200
- tlačítko Select pro komfortní zapnutí/ vypnutí vody
- sBox pro hladké, tiché vedení hadice pod dřezem
- délka vytažení až do 76 cm
- maximální průtok při 0,3 MPa: 8 l / min

**obsah balení:**
- dvouotvorová kuchyňská páková baterie 200, vytahovatelná sprška, 2jet, sBox (# 73818XXX)
- D14-10 Ručně ovládaná odtoková a přepadová souprava pro jednodřez (# 43921800)

**volitelné doplňky:**
- Multifunkční sítko F14

| Povrch. úprava | Obj.č. | EUR |
|---|---|---|
| chrom | 43205000 | 1.600,40 |
| vzhled nerezu | 43205800 | 1.784,90 |
| matná černá | 40963000 | 24,40 |

Select · Pull-out · Comfort Zone · sBox Kitchen · Quick Clean

Míry na rozměrových náčrtech jsou v mm.


Technická specifikace výrobků a měrné jednotky mohou být změněny.



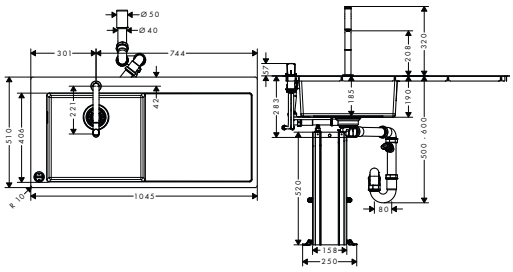


| | Povrch. úprava | Obj.č. | EUR |
|---|---|---|---|
| **C71-F450-12 dřezová kombinace 450 s odkapávací plochou vpravo** | chrom | 43230000 | 1.600,40 |
| | vzhled nerezu | 43230800 | 1.784,90 |

Select · Pull-out · Comfort Zone · sBox Kitchen · Quick Clean

- obsahuje: dřez zabudovaný do pracovní desky, dvouotvorová páková kuchyňská baterie, ovládací prvek, sBox s hadicí, ruční odtoková a přepadová souprava
- pro zabudování do pracovní desky od 25 mm
- materiál dřezu: nerezová ocel
- počet dřezů: jednodřez
- s odtokem
- otvory pro baterii a obslužný prvek jsou předem vyvrtány
- uspořádání: umyvadlo vlevo
- hloubka dřezu: 190 mm
- Rozměr výřezu: 1025 x 490 mm
- spodní skříňka: 60 cm
- způsob instalace: umístění na povrch nebo do roviny s povrchem (nevyčnívající)
- umístění přepadu: na levém boku dřezu
- zesílený okraj pro armaturu pro pevné a stabilní usazení kuchyňského mixéru
- rohový rádius: 10 mm
- převlečné matky G ⅜
- vhodné pro průtokový ohřívač
- keramická kartuše
- magnetický držák sprchy MagFit
- vestavěný zpětný ventil
- rozsah otáčení 150°
- laminární proud, sprchový proud
- ComfortZone 200
- tlačítko Select pro komfortní zapnutí/vypnutí vody
- sBox pro hladké, tiché vedení hadice pod dřezem
- délka vytažení až do 76 cm
- maximální průtok při 0,3 MPa: 8 l / min

**obsah balení:**
- dvouotvorová kuchyňská páková baterie 200, vytahovatelná sprška, 2jet, sBox (# 73818XXX)
- D14-10 Ručně ovládaná odtoková a přepadová souprava pro jednodřez (# 43921800)

**volitelné doplňky:**

| | | | |
|---|---|---|---|
| – Multifunkční sítko F14 | matná černá | 40963000 | 24,40 |



Míry na rozměrových náčrtech jsou v mm.



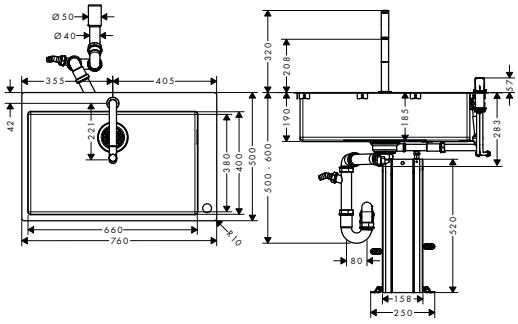


## C71-F660-08 dřezová kombinace 660 Select

- obsahuje: dřez zabudovaný do pracovní desky, dvouotvorová páková kuchyňská baterie, ovládací prvek, sBox s hadicí, ruční odtoková a přepadová souprava
- materiál dřezu: nerezová ocel
- počet dřezů: jednodřez
- otvory pro baterii a obslužný prvek jsou předem vyvrtány
- hloubka dřezu: 190 mm
- Rozměr výřezu: 740 x 480 mm
- spodní skříňka: 80 cm
- způsob instalace: umístění na povrch nebo do roviny s povrchem (nevyčnívající)
- umístění přepadu: ve dřezu na boku vpravo
- zesílený okraj pro armaturu pro pevné a stabilní usazení kuchyňského mixéru
- rohový rádius: 10 mm
- převlečné matky G ⅜
- vhodné pro průtokový ohřívač
- keramická kartuše
- magnetický držák sprchy MagFit
- vestavěný zpětný ventil
- rozsah otáčení 150°
- laminární proud, sprchový proud
- ComfortZone 200
- tlačítko Select pro komfortní zapnutí/ vypnutí vody
- sBox pro hladké, tiché vedení hadice pod dřezem
- délka vytažení až do 76 cm
- maximální průtok při 0,3 MPa: 8 l / min

**obsah balení:**

- dvouotvorová kuchyňská páková baterie 200, vytahovatelná sprška, 2jet, sBox (# 73818XXX)
- D14-10 Ručně ovládaná odtoková a přepadová souprava pro jednodřez (# 43921800)

**volitelné doplňky:**

- Kuchyňské prkénko ořech
- Kuchyňské prkénko dub
- Posuvný odkapávač F17
- Multifunkční sítko F14

| Povrch. úprava | Obj.č. | EUR |
|---|---|---|
| chrom | 43202000 | 1.368,00 |
| vzhled nerezu | 43202800 | 1.558,20 |
| | 40960000 | 149,70 |
| | 40961000 | 112,40 |
| nerezová ocel | 40962800 | 97,50 |
| matná černá | 40963000 | 24,40 |

Select · Pull-out · Comfort Zone · sBox Kitchen · Quick Clean

Míry na rozměrových náčrtech jsou v mm.



Technická specifikace výrobků a měrné jednotky mohou být změněny.



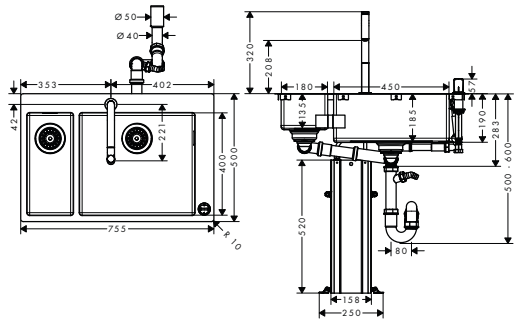


## C71-F655-09 dřezová kombinace 180/450 Select

- obsahuje: dřez zabudovaný do pracovní desky, dvouotvorová páková kuchyňská baterie, ovládací prvek, sBox s hadicí, ruční odtoková a přepadová souprava
- materiál dřezu: nerezová ocel
- počet dřezů: 1 hlavní dřez + 1 vedlejší
- otvory pro baterii a obslužný prvek jsou předem vyvrtány
- hloubka dřezu: 190 mm
- Rozměr výřezu: 735 x 480 mm
- spodní skříňka: 80 cm
- způsob instalace: umístění na povrch nebo do roviny s povrchem (nevyčnívající)
- umístění přepadu: ve velkém dřezu na boku vpravo
- zesílený okraj pro armaturu pro pevné a stabilní usazení kuchyňského mixéru
- rohový rádius: 10 mm
- převlečné matky G ⅜
- vhodné pro průtokový ohřívač
- keramická kartuše
- magnetický držák sprchy MagFit
- vestavěný zpětný ventil
- rozsah otáčení 150°
- laminární proud, sprchový proud
- ComfortZone 200
- tlačítko Select pro komfortní zapnutí/ vypnutí vody
- sBox pro hladké, tiché vedení hadice pod dřezem
- délka vytažení až do 76 cm
- maximální průtok při 0,3 MPa: 8 l / min

**obsah balení:**

- dvouotvorová kuchyňská páková baterie 200, vytahovatelná sprška, 2jet, sBox (# 73818XXX)
- D15-10 Ručně ovládaná odtoková a přepadová souprava pro dvoudřez (# 43922800)

| | Povrch. úprava | Obj.č. | EUR |
|---|---|---|---|
| | chrom | 43206000 | 1.773,50 |
| | vzhled nerezu | 43206800 | 1.963,50 |

Select · Pull-out · Comfort Zone · sBox Kitchen · Quick Clean

**volitelné doplňky:**

| | | | |
|---|---|---|---|
| – Kuchyňské prkénko ořech | | 40960000 | 149,70 |
| – Kuchyňské prkénko dub | | 40961000 | 112,40 |
| – Posuvný odkapávač F17 | nerezová ocel | 40962800 | 97,50 |
| – Multifunkční sítko F14 | matná černá | 40963000 | 24,40 |



Míry na rozměrových náčrtech jsou v mm.



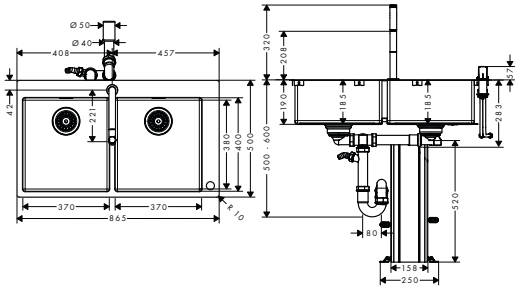


## C71-F765-10 dřezová kombinace 370/370 Select

- obsahuje: dřez zabudovaný do pracovní desky, dvouotvorová páková kuchyňská baterie, ovládací prvek, sBox s hadicí, ruční odtoková a přepadová souprava
- materiál dřezu: nerezová ocel
- počet dřezů: dvoudřez
- otvory pro baterii a obslužný prvek jsou předem vyvrtány
- hloubka dřezu: 190 mm
- Rozměr výřezu: 840 x 480 mm
- spodní skříňka: 90 cm
- způsob instalace: umístění na povrch nebo do roviny s povrchem (nevyčnívající)
- zesílený okraj pro armaturu pro pevné a stabilní usazení kuchyňského mixéru
- rohový rádius: 10 mm
- převlečné matky G ⅜
- vhodné pro průtokový ohřívač
- keramická kartuše
- magnetický držák sprchy MagFit
- vestavěný zpětný ventil
- rozsah otáčení 150°
- laminární proud, sprchový proud
- ComfortZone 200
- tlačítko Select pro komfortní zapnutí/ vypnutí vody
- sBox pro hladké, tiché vedení hadice pod dřezem
- délka vytažení až do 76 cm
- maximální průtok při 0,3 MPa: 8 l / min

**obsah balení:**

- dvouotvorová kuchyňská páková baterie 200, vytahovatelná sprška, 2jet, sBox (# 73818XXX)
- D15-10 Ručně ovládaná odtoková a přepadová souprava pro dvoudřez (# 43922800)

| | Povrch. úprava | Obj.č. | EUR |
|---|---|---|---|
| | chrom | 43203000 | 1.899,90 |
| | vzhled nerezu | 43203800 | 2.090,20 |

Select · Pull-out · Comfort Zone · sBox Kitchen · Quick Clean

**volitelné doplňky:**

| | | | |
|---|---|---|---|
| – Kuchyňské prkénko ořech | | 40960000 | 149,70 |
| – Kuchyňské prkénko dub | | 40961000 | 112,40 |
| – Posuvný odkapávač F17 | nerezová ocel | 40962800 | 97,50 |
| – Multifunkční sítko F14 | matná černá | 40963000 | 24,40 |

Míry na rozměrových náčrtech jsou v mm.

## Kombinace s dřezy SilicaTec



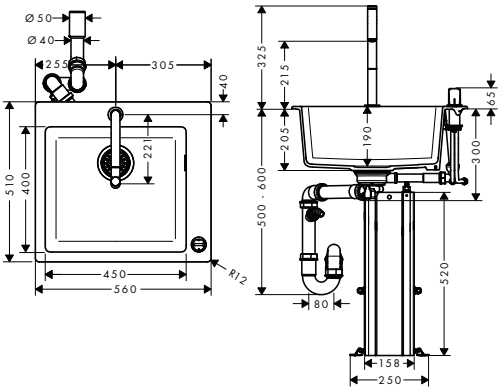


### C51-F450-06 dřezová kombinace 450 Select

- obsahuje: dřez zabudovaný do pracovní desky, dvouotvorová páková kuchyňská baterie, ovládací prvek, sBox s hadicí, ruční odtoková a přepadová souprava
- materiál dřezu: SilicaTec
- počet dřezů: jednodřez
- otvor pro baterii je predem naznacen (viz rozmerový výkres), diamantový vrták je priložen
- hloubka dřezu: 190 mm
- Rozměr výřezu: 540 x 490 mm
- spodní skříňka: 60 cm
- způsob instalace: umístění na povrch
- umístění přepadu: ve dřezu na boku vpravo
- převlečné matky G ⅜
- vhodné pro průtokový ohřívač
- keramická kartuše
- magnetický držák sprchy MagFit
- vestavěný zpětný ventil
- rozsah otáčení 150°
- laminární proud, sprchový proud
- ComfortZone 200
- tlačítko Select pro komfortní zapnutí/ vypnutí vody
- sBox pro hladké, tiché vedení hadice pod dřezem
- délka vytažení až do 76 cm
- maximální průtok při 0,3 MPa: 8 l / min

**obsah balení:**

- S510-F450 Vestavný dřez 450 (# 43312170)
- dvouotvorová kuchyňská páková baterie 200, vytahovatelná sprška, 2jet, sBox (# 73818000)
- D16-10 Ručně ovládaná odtoková a přepadová souprava pro granitový jednodřez (# 43927000)

| | Povrch. úprava | Obj.č. | EUR |
|---|---|---|---|
| | chrom | 43217000 | 947,90 |

**volitelné doplňky:**

| | | | |
|---|---|---|---|
| – Kuchyňské prkénko ořech | | 40960000 | 149,70 |
| – Kuchyňské prkénko dub | | 40961000 | 112,40 |
| – Posuvný odkapávač F17 | nerezová ocel | 40962800 | 97,50 |
| – Multifunkční sítko F14 | matná černá | 40963000 | 24,40 |



Míry na rozměrových náčrtech jsou v mm.



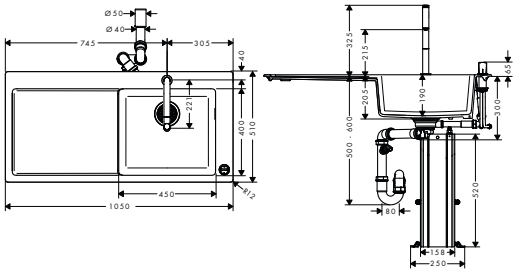


## C51-F450-08 dřezová kombinace 450 s odkapávací plochou vlevo

- obsahuje: dřez zabudovaný do pracovní desky, dvouotvorová páková kuchyňská baterie, ovládací prvek, sBox s hadicí, ruční odtoková a přepadová souprava
- pro zabudování do pracovní desky od 20 mm
- materiál dřezu: SilicaTec
- počet dřezů: jednodřez
- s odtokem
- otvor pro baterii je predem naznacen (viz rozmerový výkres), diamantový vrták je priložen
- uspořádání: umyvadlo vpravo
- hloubka dřezu: 190 mm
- Rozměr výřezu: 1030 x 490 mm
- spodní skříňka: 60 cm
- způsob instalace: umístění na povrch
- umístění přepadu: ve dřezu na boku vpravo
- převlečné matky G ⅜
- vhodné pro průtokový ohřívač
- keramická kartuše
- magnetický držák sprchy MagFit
- vestavěný zpětný ventil
- rozsah otáčení 150°
- laminární proud, sprchový proud
- ComfortZone 200
- tlačítko Select pro komfortní zapnutí/ vypnutí vody
- sBox pro hladké, tiché vedení hadice pod dřezem
- délka vytažení až do 76 cm
- maximální průtok při 0,3 MPa: 8 l / min

**obsah balení:**

- S514-F450 Vestavný dřez 450 s odkapávací plochou (# 43314170)
- dvouotvorová kuchyňská páková baterie 200, vytahovatelná sprška, 2jet, sBox (# 73818000)
- D16-10 Ručně ovládaná odtoková a přepadová souprava pro granitový jednodřez (# 43927000)

| | Povrch. úprava | Obj.č. | EUR |
|---|---|---|---|
| | chrom | 43219000 | 1.132,50 |

Select · Pull-out · Comfort Zone · sBox Kitchen · Quick Clean

**volitelné doplňky:**

| | | | |
|---|---|---|---|
| – Kuchyňské prkénko ořech | | 40960000 | 149,70 |
| – Kuchyňské prkénko dub | | 40961000 | 112,40 |
| – Multifunkční sítko F14 | matná černá | 40963000 | 24,40 |

Míry na rozměrových náčrtech jsou v mm.



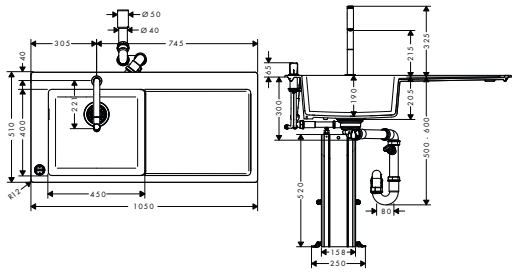


## C51-F450-12 dřezová kombinace 450 s odkapávací plochou vpravo

- obsahuje: dřez zabudovaný do pracovní desky, dvouotvorová páková kuchyňská baterie, ovládací prvek, sBox s hadicí, automatická odtoková a přepadová souprava
- materiál dřezu: SilicaTec
- počet dřezů: jednodřez
- s odtokem
- otvor pro baterii je predem naznacen (viz rozmerový výkres), diamantový vrták je priložen
- uspořádání: umyvadlo vlevo
- hloubka dřezu: 190 mm
- Rozměr výřezu: 1030 x 490 mm
- spodní skříňka: 60 cm
- způsob instalace: umístění na povrch
- umístění přepadu: na levém boku dřezu
- převlečné matky G ⅜
- vhodné pro průtokový ohřívač
- keramická kartuše
- magnetický držák sprchy MagFit
- vestavěný zpětný ventil
- rozsah otáčení 150°
- laminární proud, sprchový proud
- ComfortZone 200
- tlačítko Select pro komfortní zapnutí/ vypnutí vody
- sBox pro hladké, tiché vedení hadice pod dřezem
- délka vytažení až do 76 cm
- maximální průtok při 0,3 MPa: 8 l / min

**obsah balení:**
- S5110-F45 vestavný dřez 450 s odkapávací plochou (# 43330170)
- dvouotvorová kuchyňská páková baterie 200, vytahovatelná sprška, 2jet, sBox (# 73818000)
- D16-10 Ručně ovládaná odtoková a přepadová souprava pro granitový jednodřez (# 43927000)

| | Povrch. úprava | Obj.č. | EUR |
|---|---|---|---|
| | chrom | 43228000 | 1.132,50 |
| | | | |
| **volitelné doplňky:** | | | |
| – Kuchyňské prkénko ořech | | 40960000 | 149,70 |
| – Kuchyňské prkénko dub | | 40961000 | 112,40 |
| – Multifunkční sítko F14 | matná černá | 40963000 | 24,40 |



Míry na rozměrových náčrtech jsou v mm.



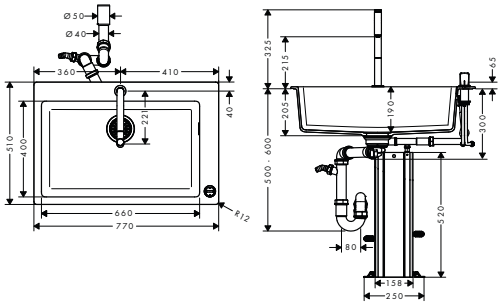


## C51-F660-07 dřezová kombinace 660 Select

- obsahuje: dřez zabudovaný do pracovní desky, dvouotvorová páková kuchyňská baterie, ovládací prvek, sBox s hadicí, ruční odtoková a přepadová souprava
- materiál dřezu: SilicaTec
- počet dřezů: jednodřez
- otvor pro baterii je predem naznacen (viz rozmerový výkres), diamantový vrták je priložen
- hloubka dřezu: 190 mm
- Rozměr výřezu: 750 x 490 mm
- spodní skříňka: 80 cm
- způsob instalace: umístění na povrch
- umístění přepadu: ve dřezu na boku vpravo
- převlečné matky G ⅜
- vhodné pro průtokový ohřívač
- keramická kartuše
- magnetický držák sprchy MagFit
- vestavěný zpětný ventil
- rozsah otáčení 150°
- laminární proud, sprchový proud
- ComfortZone 200
- tlačítko Select pro komfortní zapnutí/ vypnutí vody
- sBox pro hladké, tiché vedení hadice pod dřezem
- délka vytažení až do 76 cm
- maximální průtok při 0,3 MPa: 8 l / min

**obsah balení:**

- S510-F660 Vestavný dřez 660 (# 43313170)
- dvouotvorová kuchyňská páková baterie 200, vytahovatelná sprška, 2jet, sBox (# 73818000)
- D16-10 Ručně ovládaná odtoková a přepadová souprava pro granitový jednodřez (# 43927000)

| | Povrch. úprava | Obj.č. | EUR |
|---|---|---|---|
| | chrom | 43218000 | 1.034,20 |
| **volitelné doplňky:** | | | |
| – Kuchyňské prkénko ořech | | 40960000 | 149,70 |
| – Kuchyňské prkénko dub | | 40961000 | 112,40 |
| – Posuvný odkapávač F17 | nerezová ocel | 40962800 | 97,50 |
| – Multifunkční sítko F14 | matná černá | 40963000 | 24,40 |

Míry na rozměrových náčrtech jsou v mm.



Technická specifikace výrobků a měrné jednotky mohou být změněny.



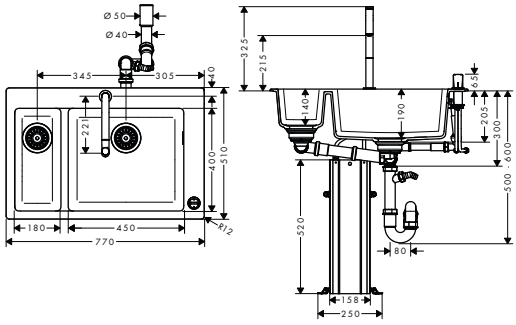


## C51-F635-09 dřezová kombinace 180/450 Select

- obsahuje: dřez zabudovaný do pracovní desky, dvouotvorová páková kuchyňská baterie, ovládací prvek, sBox s hadicí, ruční odtoková a přepadová souprava
- materiál dřezu: SilicaTec
- počet dřezů: 1 hlavní dřez + 1 vedlejší
- otvor pro baterii je predem naznacen (viz rozmerový výkres), diamantový vrták je priložen
- hloubka dřezu: 190 mm
- Rozměr výřezu: 750 x 490 mm
- spodní skříňka: 80 cm
- způsob instalace: umístění na povrch
- umístění přepadu: ve velkém dřezu na boku vpravo
- převlečné matky G ⅜
- vhodné pro průtokový ohřívač
- keramická kartuše
- magnetický držák sprchy MagFit
- vestavěný zpětný ventil
- rozsah otáčení 150°
- laminární proud, sprchový proud
- ComfortZone 200
- tlačítko Select pro komfortní zapnutí/ vypnutí vody
- sBox pro hladké, tiché vedení hadice pod dřezem
- délka vytažení až do 76 cm
- maximální průtok při 0,3 MPa: 8 l / min

**obsah balení:**

- S510-F635 Vestavný dřez 180/450 (# 43315170)
- dvouotvorová kuchyňská páková baterie 200, vytahovatelná sprška, 2jet, sBox (# 73818000)
- D17-10 Ručně ovládaná odtoková a přepadová souprava pro granitový dvoudřez (# 43928000)

| | Povrch. úprava | Obj.č. | EUR |
|---|---|---|---|
| | chrom | 43220000 | 1.058,70 |

Select · Pull-out · Comfort Zone · sBox Kitchen · Quick Clean

**volitelné doplňky:**

| | | | |
|---|---|---|---|
| – Kuchyňské prkénko ořech | | 40960000 | 149,70 |
| – Kuchyňské prkénko dub | | 40961000 | 112,40 |
| – Posuvný odkapávač F17 | nerezová ocel | 40962800 | 97,50 |
| – Multifunkční sítko F14 | matná černá | 40963000 | 24,40 |



Míry na rozměrových náčrtech jsou v mm.

| | Povrch. úprava | Obj.č. | EUR |
|---|---|---|---|



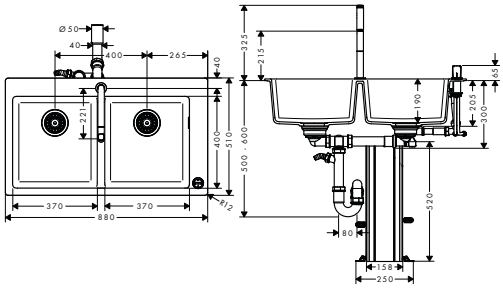


## C51-F770-10 dřezová kombinace 370/370 Select

- obsahuje: dřez zabudovaný do pracovní desky, dvouotvorová páková kuchyňská baterie, ovládací prvek, sBox s hadicí, ruční odtoková a přepadová souprava
- materiál dřezu: SilicaTec
- počet dřezů: dvoudřez
- otvor pro baterii je predem naznacen (viz rozmerový výkres), diamantový vrták je priložen
- hloubka dřezu: 190 mm
- Rozměr výřezu: 860 x 490 mm
- spodní skříňka: 90 cm
- způsob instalace: umístění na povrch
- umístění přepadu: ve dřezu na boku vpravo
- převlečné matky G ⅜
- vhodné pro průtokový ohřívač
- keramická kartuše
- magnetický držák sprchy MagFit
- vestavěný zpětný ventil
- rozsah otáčení 150°
- laminární proud, sprchový proud
- ComfortZone 200
- tlačítko Select pro komfortní zapnutí/ vypnutí vody
- sBox pro hladké, tiché vedení hadice pod dřezem
- délka vytažení až do 76 cm
- maximální průtok při 0,3 MPa: 8 l / min

**obsah balení:**

- S510-F770 Vestavný dřez 370/370 (# 43316170)
- dvouotvorová kuchyňská páková baterie 200, vytahovatelná sprška, 2jet, sBox (# 73818000)
- D17-10 Ručně ovládaná odtoková a přepadová souprava pro granitový dvoudřez (# 43928000)

| | Povrch. úprava | Obj.č. | EUR |
|---|---|---|---|
| chrom | | 43221000 | 1.132,50 |

**volitelné doplňky:**

| | | | |
|---|---|---|---|
| - Kuchyňské prkénko ořech | | 40960000 | 149,70 |
| - Kuchyňské prkénko dub | | 40961000 | 112,40 |
| - Posuvný odkapávač F17 | nerezová ocel | 40962800 | 97,50 |
| - Multifunkční sítko F14 | matná černá | 40963000 | 24,40 |

## Volitelné doplňky pro nerezové dřezy

| | Povrch. úprava | Obj.č. | EUR |
|---|---|---|---|
|  | | | |
| **D14-10 ručně ovládaná odtoková a přepadová souprava pro jednodřez**<br>– obsahuje: odtoková a přepadová souprava, ventil se sítkem, sifon<br>– odtokový systém: ovládání odtoku tlakem nebo tahem za sítko<br>– průměr 40/50<br>– prostorově úsporná odtoková trubka se sifonem 1 1/2"<br>– ventil se sítkem: 3 1/2" | nerezová ocel | 43921800 | 30,20 |
|  | | | |
| **D15-10 ručně ovládaná odtoková a přepadová souprava pro dvoudřez**<br>– obsahuje: odtoková a přepadová souprava, ventil se sítkem, sifon<br>– odtokový systém: ovládání odtoku velkého a menšího dřezu tlakem/tahem na sítku<br>– průměr 40/50<br>– prostorově úsporná odtoková trubka se sifonem 1 1/2"<br>– ventil se sítkem: 3 1/2" | nerezová ocel | 43922800 | 50,20 |
|  | | | |
| **D14-11 automatická odtoková a přepadová souprava pro jednodřez**<br>– otočná rukojeť pro ovládání excentru v provedení chrom<br>– obsahuje: odtoková a přepadová souprava, odtokový ventil s excentrem, sifon<br>– odtokový systém: ovládání odtoku otáčením excentru (vačky)<br>– průměr 40/50<br>– prostorově úsporná odtoková trubka se sifonem 1 1/2"<br>– ventil se sítkem: 3 1/2" | nerezová ocel | 43931800 | 52,80 |
| **volitelné doplňky:**<br>– A11 Otočná rukojeť pro ovládání excentru | vzhled nerezu | 40953800 | 20,70 |



Míry na rozměrových náčrtech jsou v mm.

| | Povrch. úprava | Obj.č. | EUR |
|---|---|---|---|
|  D15-11 automatická odtoková a přepadová souprava pro dvoudřez<br>– otočná rukojeť pro ovládání excentru v provedení chrom<br>– obsahuje: odtoková a přepadová souprava, odtokový ventil s excentrem, sifon<br>– odtokový systém: ovládání odtoku velkého dřezu otáčením excentru<br>– průměr 40/50<br>– prostorově úsporná odtoková trubka se sifonem 1 1/2"<br>– ventil se sítkem: 3 1/2" | nerezová ocel | 43932800 | 81,70 |
| **volitelné doplňky:**<br>– A11 Otočná rukojeť pro ovládání excentru | vzhled nerezu | 40953800 | 20,70 |

## Volitelné doplňky pro dřezy SilicaTec

| | | | |
|---|---|---|---|
|  D16-10 ručně ovládaná odtoková a přepadová souprava pro granitový jednodřez<br>– obsahuje: odtoková a přepadová souprava, ventil se sítkem, sifon<br>– odtokový systém: ovládání odtoku tlakem nebo tahem za sítko<br>– průměr 40/50<br>– prostorově úsporná odtoková trubka se sifonem 1 1/2"<br>– ventil se sítkem: 3 1/2" | chrom | 43927000 | 30,10 |
|  D17-10 ručně ovládaná odtoková a přepadová souprava pro granitový dvoudřez<br>– obsahuje: odtoková a přepadová souprava, ventil se sítkem, sifon<br>– odtokový systém: ovládání odtoku velkého a menšího dřezu tlakem/tahem na sítku<br>– průměr 40/50<br>– prostorově úsporná odtoková trubka se sifonem 1 1/2"<br>– ventil se sítkem: 3 1/2" | chrom | 43928000 | 50,00 |

Míry na rozměrových náčrtech jsou v mm.

| | Povrch. úprava | Obj.č. | EUR |
|---|---|---|---|
|  | | | |
| D16-11 automatická odtoková a přepadová souprava pro granitový jednodřez<br>– obsahuje: odtoková a přepadová souprava, odtokový ventil s excentrem, sifon<br>– odtokový systém: ovládání odtoku otáčením excentru (vačky)<br>– průměr 40/50<br>– prostorově úsporná odtoková trubka se sifonem 1 1/2"<br>– ventil se sítkem: 3 1/2" | chrom | 43937000 | 52,60 |
| **volitelné doplňky:** | | | |
| – A11 Otočná rukojeť pro ovládání excentru | matná černá<br>vzhled nerezu | 40953670<br>40953800 | 36,20<br>20,70 |
|  | | | |
| D17-11 automatická odtoková a přepadová souprava pro granitový dvoudřez<br>– obsahuje: odtoková a přepadová souprava, odtokový ventil s excentrem, sifon<br>– odtokový systém: ovládání odtoku velkého dřezu otáčením excentru<br>– průměr 40/50<br>– prostorově úsporná odtoková trubka se sifonem 1 1/2"<br>– ventil se sítkem: 3 1/2" | chrom | 43938000 | 81,40 |
| **volitelné doplňky:** | | | |
| – A11 Otočná rukojeť pro ovládání excentru | matná černá<br>vzhled nerezu | 40953670<br>40953800 | 36,20<br>20,70 |

## Volitelné doplňky pro vestavné dřezy a dřezy pod pracovní desku



A10 krytka odtoku
– nerezový dřez se sítkem 3 ½"
– materiál: plast

vzhled nerezu | 40952800 | 14,30



A11 otočná rukojeť pro ovládání excentru
– materiál: kov

matná černá<br>vzhled nerezu | 40953670<br>40953800 | 36,20<br>20,70

## Volitelné doplňky pro sBox



Vyrovnávací prvek pro sBox, pro výškové vyrovnání sBoxu do 100 mm
– pro výškové vyrovnání tělesa sBox do 100 mm

43333000 | 25,80



Míry na rozměrových náčrtech jsou v mm.

## Kuchyňské doplňky

| | | | Povrch. úprava | Obj.č. | EUR |
|---|---|---|---|---|---|
|  | 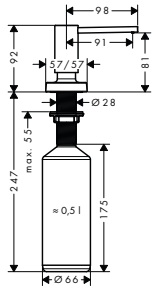 | **Dávkovač mycího prostředku**<br>– vhodné k vybraným kuchyňským armaturám s odpovídajícím designem produktu<br>– výtok 91 mm<br>– materiál: vysoce odolná kovová konstrukce<br>– výtoková trubka odolná proti korozi<br>– množství náplně 500 ml<br>– dávkování po 2 ml<br>– plní se pohodlně vrchem<br>– pro zabudování do pracovní desky do 55 mm<br>– snadná a bezpečná montáž bez nástrojů<br>– pro upevnění je zapotřebí otvor o průměru 28 - 35 mm | chrom<br>matná černá<br>vzhled nerezu | 40468000<br>40468670<br>40468800 | 93,70<br>126,40<br>121,70 |
|  | 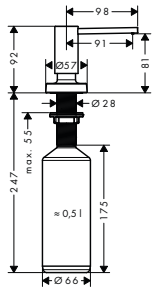 | **Dávkovač mycího prostředku**<br>– vhodné k vybraným kuchyňským armaturám s odpovídajícím designem produktu<br>– výtok 91 mm<br>– materiál: vysoce odolná kovová konstrukce<br>– výtoková trubka odolná proti korozi<br>– množství náplně 500 ml<br>– dávkování po 2 ml<br>– plní se pohodlně vrchem<br>– pro zabudování do pracovní desky do 55 mm<br>– snadná a bezpečná montáž bez nástrojů<br>– pro upevnění je zapotřebí otvor o průměru 28 - 35 mm | chrom<br>matná černá<br>vzhled nerezu | 40448000<br>40448670<br>40448800 | 93,70<br>126,40<br>121,70 |
|  | 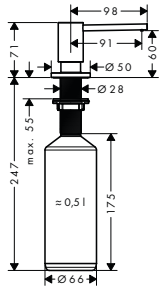 | **Dávkovač mycího prostředku**<br>– vhodné k vybraným kuchyňským armaturám s odpovídajícím designem produktu<br>– výtok 91 mm<br>– materiál: vysoce odolná kovová konstrukce<br>– výtoková trubka odolná proti korozi<br>– množství náplně 500 ml<br>– dávkování po 2 ml<br>– plní se pohodlně vrchem<br>– pro zabudování do pracovní desky do 55 mm<br>– snadná a bezpečná montáž bez nástrojů<br>– pro upevnění je zapotřebí otvor o průměru 28 - 35 mm | chrom<br>kartáčovaný černý chrom<br>matná černá<br>vzhled nerezu | 40438000<br>40438340<br>40438670<br>40438800 | 68,60<br>99,30<br>92,70<br>89,30 |
|  | 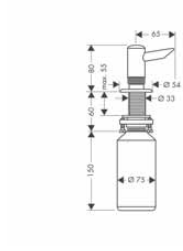 | **Dávkovač tekutého mýdla/ mycího prostředku**<br>– materiál: kov<br>– množství náplně 300 ml | chrom<br>vzhled nerezu | 40418000<br>40418800 | 122,50<br>183,70 |

Míry na rozměrových náčrtech jsou v mm.



Technická specifikace výrobků a měrné jednotky mohou být změněny.

| | Povrch. úprava | Obj.č. | EUR |
|---|---|---|---|
| **Kuchyňský uzavírací ventil**<br>– pro pracovní desky o tloušťce až 47 mm<br>– Ø dříku 27 mm<br>– zpětný ventil<br>– rozměr přívodů DN15<br>– připojení pro spotřebič DN20 | chrom<br>vzhled nerezu | 10823000<br>10823800 | 167,50<br>251,20 |
| **F21 - kuchyňský uzavírací ventil**<br>– rozměr přívodů: G ½ s adaptérem na G ¾<br>– rozsah tloušťky pro upevnění: 0 - 60 mm<br>– průměr vrtaných otvorů: 35 mm<br>– průměr: 48,0 mm<br>– uzavírací ventil spotřebiče pro zabudování do kuchyňských dřezů a pracovních desek | chrom<br>matná černá<br>vzhled nerezu | 72841000<br>72841670<br>72841800 | 78,30<br>101,70<br>101,70 |
| **Kuchyňské prkénko ořech**<br>– ideální pro práci v dřezu i mimo něj<br>– S51 dřezy SilicaTec, S71 nerezové dřezy<br>– materiál: ořech | | 40960000 | 149,70 |
| **Kuchyňské prkénko dub**<br>– ideální pro práci v dřezu i mimo něj<br>– S51 dřezy SilicaTec, S71 nerezové dřezy<br>– materiál: dub | | 40961000 | 112,40 |
| **Multifunkční sítko F14**<br>– výborné pro omývání ovoce a zeleniny nebo také pro proplachování nudlí<br>– S51 dřezy SilicaTec, S71 nerezové dřezy, kuchyňské dřezy s hloubkami 400 mm a 406 mm<br>– materiál: plast | matná černá | 40963000 | 24,40 |
| **Posuvný odkapávač F17**<br>– ideální pro rozmrazování potravin<br>– pro bezpečné odložení sklenic a neskladného nádobí<br>– vysoká funkčnost díky dokonalým vlastnostem odtoku ve dřezu<br>– S51 dřezy SilicaTec, S71 nerezové dřezy<br>– materiál: plast/nerezová ocel | nerezová ocel | 40962800 | 97,50 |

Míry na rozměrových náčrtech jsou v mm.

Technická specifikace výrobků a měrné jednotky mohou být změněny.

# Servisní díly a příslušenství pro sprchy, vanové a kuchyňské baterie






| | | | | | |
|---|---|---|---|---|---|
| Sprchové hadice | strana 674 |  | Sprchy | strana 674 |  |
| Sprchové držáky a jezdce | strana 674 |  | Misky na mýdlo a držáky na šampon | strana 675 |  |
| Krytky | strana 677 |  | Servisní díly pro sprchy | strana 678 |  |
| Podložky pod nástěnné tyče | strana 678 |  | | | |
| Tvarovače proudu, perlátory | strana 681 |  | Rukojeti | strana 682 |  |
| Rozety a příruby | strana 685 |  | | | |

## Sprchové hadice



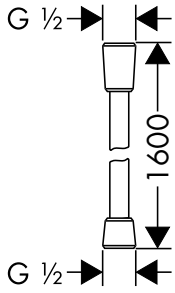


DESIGN AWARD 2020 · reddot winner 2021 · reddot winner 2020

| | Povrch. úprava | Obj.č. | EUR |
|---|---|---|---|
| **Isiflex** sprchová hadice 160 cm<br>– vysoce kvalitní umělohmotná hadice<br>– snadno čistitelný plastový povlak<br>– délka hadice: 1,60 m<br>– otočný spoj zabraňuje zapletení hadice<br>– odolná proti zlomení | chrom | 28276000 | 30,20 |
| | chrom/modrá | 28276030 | 49,70 |
| | chrom/vzhled zlata | 28276090 | 62,30 |
| | kartáčovaný bronz | 28276140 | 45,30 |
| | kartáčovaný černý chrom | 28276340 | 45,30 |
| | červená | 28276430 | 49,70 |
| | bílá | 28276450 | 37,70 |
| | šedá | 28276460 | 49,70 |
| | žlutá | 28276480 | 49,70 |
| | černá | 28276610 | 49,70 |
| | aranja | 28276650 | 62,30 |
| | matná černá | 28276670 | 42,20 |
| | matná bílá | 28276700 | 42,20 |
| | vzhled nerezové oceli | 28276800 | 45,30 |
| | matný chrom | 28276880 | 50,60 |
| | leštěný vzhled zlata | 28276990 | 45,30 |
| **varianty velikosti k dispozici:** | | | |
| – **Isiflex** sprchová hadice 125 cm | chrom | 28272000 | 28,00 |
| | kartáčovaný bronz | 28272140 | 41,80 |
| | kartáčovaný černý chrom | 28272340 | 41,80 |
| | bílá | 28272450 | 35,00 |
| | matná černá | 28272670 | 35,00 |
| | matná bílá | 28272700 | 35,00 |
| | leštěný vzhled zlata | 28272990 | 41,80 |
| – **Isiflex** sprchová hadice 200 cm | chrom | 28274000 | 32,00 |

## Sprchy



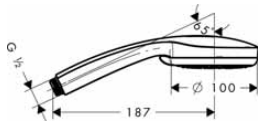


| | | | |
|---|---|---|---|
| **Croma 100** ruční sprcha Multi<br>– velikost sprchové hlavice: 100 mm<br>– druh proudu: Rain, MonoRain, masážní proud<br>– přepínání druhů proudu otočením disku vodních paprsků<br>– šedý sprchový díl<br>– maximální průtok při 0,3 MPa: 19 l / min<br>– min. průtokový tlak: 1,2 bar<br>– s vnitřním vedením vody<br>– proplachovatelný filtr nečistot<br>– závit přívodu G ½<br>– rozměr přívodů: DN15<br>– vhodné pro průtokový ohřívač | chrom | 28536000 | 76,10 |
| | modrá | 28536330 | 110,40 |
| | červená | 28536430 | 108,30 |
| | bílá | 28536450 | 108,30 |
| | šedá | 28536460 | 108,30 |
| | žlutá | 28536480 | 110,40 |
| | zelená (blýskavě) | 28536710 | 108,30 |
| | satinox | 28536810 | 108,30 |
| | matný chrom | 28536880 | 108,30 |
| | | Quick Clean | XXL Performance |
| **EcoSmart verze k dispozici:** | | | |
| – **Croma 100** ruční sprcha Multi EcoSmart 9 l / min | chrom | 28538000 | 81,70 |

## Držáky a jezdce



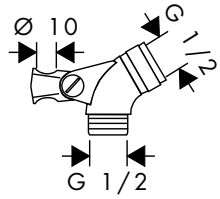


| | | | |
|---|---|---|---|
| Kloub pro výrobky Unica<br>– rozměr: G ½ | chrom | 28650000 | 19,80 |



| | | | |
|---|---|---|---|
| Jezdec nástěnné tyče Unica'88 Ø 22 mm<br>– průměr: 22 mm | chrom | 28672000 | 31,80 |
| | bílá | 28672450 | 62,30 |
| | matný chrom | 28672880 | 50,60 |

Míry na rozměrových náčrtech jsou v mm.

| | | Povrch. úprava | Obj.č. | EUR |
|---|---|---|---|---|
|  | Jezdec nástěnné tyče Unica'E (matný chrom) | matný chrom | 96170000 | 62,30 |
|  | Jezdec nástěnné tyče Unica'A | chrom<br>mosaz | 96195000<br>96195840 | 110,40<br>220,70 |
|  | Jezdec nástěnné tyče Unica'D<br>– průměr: 25 mm | chrom<br>červená<br>bílá<br>šedá<br>žlutá<br>mosaz<br>matný chrom | 96190000<br>96190430<br>96190450<br>96190460<br>96190480<br>96190840<br>96190880 | 62,30<br>76,10<br>76,10<br>76,10<br>76,10<br>110,40<br>76,10 |
|  | Jezdec pro sprchový panel Pharo Comfort Plus | matný chrom | 25968000 | 62,30 |
|  | Jezdec nástěnné tyče Unica'B<br>– průměr: 22 mm | topas<br>průsvitná modrá<br>mosaz<br>matný chrom | 95065520<br>95065530<br>95065840<br>95065880 | 62,30<br>62,30<br>88,80<br>62,30 |
|  | Jezdec nástěnné tyče Rainbow<br>– průměr: 25 mm | chrom | 97336000 | 76,10 |
| **Misky na mýdlo a držáky na šampon** | | | | |
|  | **Casetta** polička na mýdlo E<br>– s materiálem pro montáž<br>– délka 200 mm<br>– povrchová úprava poličky: chrom, bílá nebo černá | chrom<br>bílá/chrom<br>černá/chrom | 26511000<br>26511400<br>26511600 | 77,10<br>77,10<br>77,10 |
|  <br> 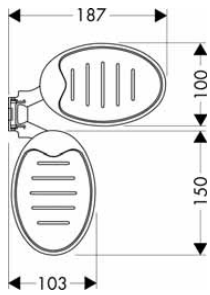 | **Casetta** misky na mýdlo Raindance<br>– materiál: plast | chrom | 28698000 | 88,90 |



Míry na rozměrových náčrtech jsou v mm.

| | | Povrch. úprava | Obj.č. | EUR |
|---|---|---|---|---|
|  | 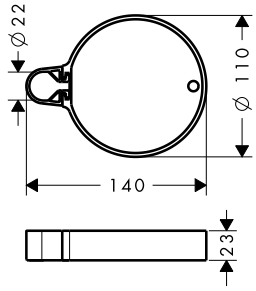 | chrom | 28678000 | 17,70 |
| **Casetta** miska na mýdlo C<br>– otočné<br>– s materiálem pro montáž<br>– výškově stavitelné<br>– pro sprchové tyče o průměru 22 mm | | | | |
|  | 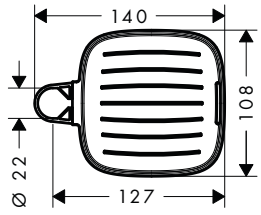 | chrom | 26519000 | 22,40 |
| **Casetta** miska na mýdlo E<br>– s materiálem pro montáž<br>– výškově stavitelné<br>– pro sprchové tyče o průměru<br>Ø 18/22/25 mm | | | | |
|  | 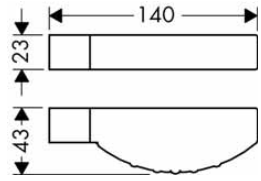 | čirá hmota | 28675000 | 31,80 |
| **Casetta** miska na mýdlo Unica'88<br>– otočné<br>– mýdlenka pro tyče Unica S a C<br>– výškově stavitelné | | | | |
|  | 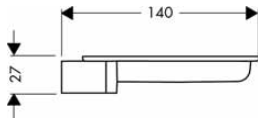 | čirá hmota | 28684000 | 17,70 |
| **Casetta** miska na mýdlo S | | | | |
|  | 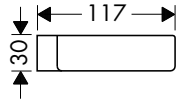 | čirá hmota | 28685000 | 31,80 |
| Miska na mýdlo pro nástěnnou tyč Unica´E/Unica´F | | | | |
|  | | čirá hmota | 96192000 | 7,50 |
| Spona Ø 25 mm pro misku na mýdlo Casetta'D<br>– průměr: 25 mm<br>– balení: 2 kusy | | | | |

Míry na rozměrových náčrtech jsou v mm.



Technická specifikace výrobků a měrné jednotky mohou být změněny.

| | | Povrch. úprava | Obj.č. | EUR |
|---|---|---|---|---|
|  | Spony pro misky na mýdlo Casetta'E<br>– balení: 1 kus | čirá hmota | 96193000 | 4,80 |
|  | Spony pro misky na mýdlo Casetta'F<br>– balení: 2 kusy | čirá hmota | 96194000 | 7,50 |
|  | Spony Ø 18 mm pro misky na mýdlo Casetta Unica Standard<br>– průměr: 18 mm<br>– balení: 1 kus | čirá hmota | 96188000 | 4,80 |
|  | Spony Ø 22 mm pro misky na mýdlo Casetta Unica'88 a Casetta Unica'S<br>– balení: 1 kus | | 96189000 | 4,80 |
|  | Držák šamponu a kryt pro nástěnnou tyč Unica'E | matný chrom | 96177880 | 16,30 |
|  | Držák šamponu a kryt pro nástěnnou tyč Unica'F | matný chrom | 96187000 | 12,40 |
| **Kryty**<br>  | Krytka nástěnné tyče Unica'A<br>– balení: 2 kusy | chrom | 96272000 | 19,80 |
|  | Držák na stěnu a krytka pro nástěnnou tyč Unica'88<br>– pro sprchové tyče o průměru 22 mm | chrom | 92109000 | 31,80 |
|  | Kryty nástěnné tyče Unica'88 | chrom | 92107000 | 16,30 |

| | | Povrch. úprava | Obj.č. | EUR |
|---|---|---|---|---|
|  | Krytka nástěnné tyče Unica'88<br>– sprchová tyč Ø 22 mm<br>– balení: 2 kusy | chrom | 94053000 | 16,30 |
|  | Krytka nástěnné tyče Unica'B<br>– sprchová tyč Ø 22 mm | chrom | 95064000 | 16,30 |
|  | Kryty nástěnné tyče Unica'D<br>– sprchová tyč Ø 25 mm<br>– balení: 2 kusy | chrom | 94055000 | 16,30 |
|  | Kryty nástěnné tyče Unica'S<br>– sprchová tyč Ø 22 mm<br>– balení: 2 kusy | chrom | 94051000 | 12,40 |
|  | Držák na stěnu a krytka pro nástěnnou tyč Unica'S<br>– pro sprchové tyče o průměru 22 mm | chrom | 96191000 | 19,80 |
|  | Sada krytek pro nástěnnou tyč Raindance | | 97116000 | 50,60 |
| **Servisní sady pro sprchy** | | | | |
|  | Servisní sada pro ruční sprchu Selecta Novo | | 92018000 | 16,30 |
|  | Servisní sada pro ruční sprchu Aktiva | | 92027000 | 25,00 |
|  | Servisní sada pro horní sprchu Team Compact | | 92017000 | 39,40 |
| **Destičky pro vyrovnání obkladů** | | | | |
|  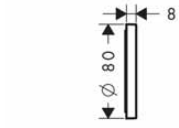  | Podložka pro vyrovnání obkladů<br>– materiál: plast | chrom | 98681000 | 16,30 |

Míry na rozměrových náčrtech jsou v mm.



Technická specifikace výrobků a měrné jednotky mohou být změněny.

| | | Povrch. úprava | Obj.č. | EUR |
|---|---|---|---|---|
|    | Podložka pro vyrovnání obkladů pro nástěnnou tyč Unica'D<br>– materiál: plast | chrom | 96186000 | 9,90 |
|  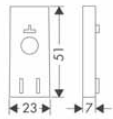  | Podložka pro vyrovnání obkladů<br>– materiál: plast | chrom | 97450000 | 9,90 |
|  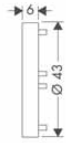  | Podložka pro vyrovnání obkladů pro nástěnnou tyč Unica'S<br>– materiál: plast | chrom | 96184000 | 9,40 |
| **Ostatní náhradní díly sprch** | | | | |
|  | Těsnění hadice | | 98058000 | 2,90 |
|  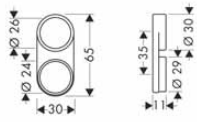  | Vedení hadice<br>– materiál: průhledná plast | čirá hmota | 28072000 | 5,10 |
| | Stoupací trubice Showerpipe 1450 mm<br>– délka: 1450 mm<br>– průměr: 22 mm<br>– trubku lze zkrátit | chrom | 96770000 | 220,70 |



Míry na rozměrových náčrtech jsou v mm.

## Servisní díly a příslušenství pro sprchy, vanové a kuchyňské baterie

| | | Povrch. úprava | Obj.č. | EUR |
|---|---|---|---|---|
|  | Sada šetřící vodou pro ruční sprchu Croma | | 96708000 | 7,50 |
|  | Sada šetřící vodou<br>– materiál: plast | | 92019000 | 4,80 |
|  | Montážní sada pro nástěnné tyče Unica | | 96179000 | 10,10 |
|  | Připojení hadice pro sprchový termostat s instalací na stěnu | | 98556000 | 25,00 |
|  | Těsnění s filtrem nečistot<br>– balení = 5 kusu | | 94246000 | 2,90 |
|  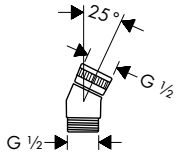  | Koleno k montáži na okraj 25°<br>– rozměr: G ½ | chrom | 28071000 | 31,80 |

Míry na rozměrových náčrtech jsou v mm.

## Tvarovače vodního proudu a perlátory

| | | Povrch. úprava | Obj.č. | EUR |
|---|---|---|---|---|
|  | Tvarovač proudu M24 x 1 beztlakový<br>– velikost závitu: M24x1 | chrom | 94033000 | 7,50 |
|  | Perlátor M28 x 1 bez omezovače průtoku pro vanový výtok a vanovou baterii<br>– velikost závitu: M28x1<br>– použití: koupelnové baterie | chrom | 13485000 | 16,30 |
|  | Perlátor QuickClean M24 x 1 s omezovačem průtoku 5 l / min<br>– velikost závitu: M24x1 | chrom | 13912000 | 16,00 |
|  | Sada perlátoru SoftJet M24 x 1 s omezovačem průtoku 5 l / min<br>– velikost závitu: M24x1 | | 13182000 | 14,20 |
|  | Perlátor QuickClean M24 x 1 bez omezovače průtoku pro kuchyňskou baterii<br>– velikost závitu: M24x1<br>– použití: kuchyňské baterie | chrom | 13913000 | 12,40 |
|  | Perlátor QuickClean M24 x 1 bez omezovače průtoku pro vanový výtok<br>– velikost závitu: M24x1<br>– použití: koupelnové baterie | chrom | 13914000 | 12,60 |
|  | Perlátor M24 x 1 s omezovačem průtoku 7 l / min pro baterii AXOR Starck/ AXOR Starck Classic<br>– velikost závitu: M24x1<br>– použití: koupelnové baterie | chrom | 94005000 | 19,80 |



Míry na rozměrových náčrtech jsou v mm.

| | | Povrch. úprava | Obj.č. | EUR |
|---|---|---|---|---|
|  | Tvarovač přívalového proudu pro baterii AXOR Starck X | | 97462000 | 31,80 |
|  | Tvarovač laminárního proudu pro baterii AXOR Starck X<br>– druh proudu: laminární proud<br>– průtok: 7 l / min<br>– pro koupelnové armatury | | 98610000 | 31,80 |
| **Rukojeti** | | | | |
|  | Rukojeť kuchyňské baterie Allegra Metropol | chrom | 14890000 | 62,30 |
|  | Rukojeť kuchyňské baterie Allegra Linea/ Solida | chrom | 14891000 | 62,30 |
|  | Rukojeť kuchyňské baterie Allegra Premia | chrom | 16891000 | 88,80 |
|  | Rukojeť kuchyňské baterie Allegra Elegance | chrom | 33891000 | 50,60 |
|  | Rukojeť kuchyňské baterie Allegra Slim | chrom | 31991000 | 50,60 |
|  | Rukojeť baterie Metropol | chrom | 14091000 | 62,30 |
|  | Rukojeť baterie Metris | chrom | 31091000 | 50,60 |
|  | Rukojeť pro baterii Talis S | chrom | 32092000 | 50,60 |

Míry na rozměrových náčrtech jsou v mm.



Technická specifikace výrobků a měrné jednotky mohou být změněny.

| | | Povrch. úprava | Obj.č. | EUR |
|---|---|---|---|---|
|  | Rukojeť pro umyvadlovou baterii Talis S s (vysokým) otočným výtokem | chrom | 32095000 | 50,60 |
|  | Rukojeť pro baterii Talis E | chrom | 33091000 | 50,60 |
|  | Rukojeť pro baterii Focus S | chrom | 31793000 | 39,40 |
|  | Rukojeť pro baterii Focus E | chrom | 31791000 | 39,40 |
|  | Rukojeť pro umyvadlo, bidet a kuchyňskou baterii AXOR Uno Color | modrá<br>bílá<br>žlutá | 13290330<br>13290450<br>13290480 | 39,40<br>39,40<br>39,40 |
|  | Rukojeť pro vanové a sprchové baterie AXOR Uno Color | modrá<br>červená<br>bílá<br>žlutá<br>černá | 13690330<br>13690430<br>13690450<br>13690480<br>13690610 | 39,40<br>39,40<br>39,40<br>39,40<br>39,40 |
|  | Rukojeť pro baterii AXOR Allegroh | chrom | 16092000 | 110,40 |
|  | Rukojeť kuchyňské baterie AXOR Starck Puro | chrom | 10891000 | 62,30 |
|  | Rukojeť kuchyňské baterie AXOR Starck | chrom | 10890000 | 62,30 |
|  | Rukojeť pro vanové a sprchové baterie AXOR Starck Puro s instalací na stěnu | chrom | 10490000 | 88,80 |



Míry na rozměrových náčrtech jsou v mm.

| | | Povrch. úprava | Obj.č. | EUR |
|---|---|---|---|---|
|  | Rukojeť pro kuchyňské baterie AXOR Steel | nerezová ocel | 35891800 | 143,10 |
|  | Rukojeť kuchyňské baterie AXOR Uno | chrom | 14896000 | 62,30 |
|  | Rukojeť pro termostat AXOR Allegroh s podomítkovou instalací | chrom | 16391000 | 50,60 |
|  | Rukojeť pro uzavírací ventil AXOR Allegroh s podomítkovou instalací | chrom | 16991000 | 50,60 |
|  | Rukojeť pro uzavírací a přepínací ventil AXOR Allegroh Trio/ Quattro s podomítkovou instalací | chrom | 16993000 | 50,60 |
|  | Rukojeť pro termostat AXOR Allegroh Novo s podomítkovou instalací | chrom | 36391000 | 88,80 |
|  | Rukojeť pro uzavírací ventil AXOR Allegroh Novo s podomítkovou instalací | chrom | 36991000 | 50,60 |
|  | Otočná rukojeť pro Excentra Fill / Flexaplus | chrom | 96083000 | 25,00 |
| **Vytažitelné spršky** | | | | |
|  | Vytahovací sprška pro kuchyňskou baterii Allegroh | chrom<br>bílá | 13893000<br>13893450 | 110,40<br>110,40 |
|  | Vytahovací sprška pro kuchyňskou baterii Allegra Linea / Allegra Metropol | chrom | 14893000 | 110,40 |

Míry na rozměrových náčrtech jsou v mm.



Technická specifikace výrobků a měrné jednotky mohou být změněny.

| | | Povrch. úprava | Obj.č. | EUR |
|---|---|---|---|---|
|  | Vytahovací sprška<br>pro kuchyňskou baterii Talis S² Variarc | chrom | 96920000 | 88,80 |
|  | Vytahovací výtok<br>pro kuchyňskou baterii Talis S² Variarc | chrom | 96919000 | 62,30 |
| **Rozety a krytky** | | | | |
|  | Rozeta pro sprchovou baterii AXOR Allegroh s podomítkovou instalací | chrom | 94272000 | 62,30 |
|  | Krytka pro umyvadlovou baterii Metropol | chrom | 94130000 | 16,30 |
|  | Krytka pro vanovou baterii<br>s podomítkovou instalací | chrom | 13981000 | 39,40 |
|  | Nástěnná rozeta pro vanové a sprchové baterie AXOR Uno s instalací na stěnu<br>– velikost: Ø 68 mm | chrom | 96467000 | 16,30 |
|  | Nástěnná lišta pro vanovou baterii Metropol s instalací na stěnu | chrom | 94135000 | 10,10 |
| **Doplňky armatur** | | | | |
|  | Sada přívodní hadice<br>pro 2otvorovou vanovou baterii na okraj s termostatem | | 96387000 | 62,50 |
|  <br>  | Ohebná přívodní trubka 80 cm<br>– délka 800 mm<br>– verze: úhel 90° | | 58192000 | 123,30 |

Servisní díly a příslušenství

Míry na rozměrových náčrtech jsou v mm.

## Náhradní díly armatur a sady pro předělávky

| | | Povrch. úprava | Obj.č. | EUR |
|---|---|---|---|---|
|   | Přívodní hadice pro 2otvorovou vanovou baterii na okraj s termostatem<br>– délka: 600 mm<br>– velikost závitu: G 1/2 x G 1/2 | | 96396000 | 34,10 |
| **Ostatní náhradní díly armatur** | | | | |
|  | Kryt šroubu | chrom | 94063000 | 7,50 |
|  | Knoflík táhla pro vanová baterie s instalací na stěnu | chrom | 94078000 | 12,40 |
|  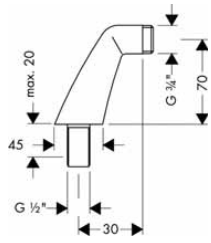  | Montážní sada pro baterii s montáží na okraj vany | chrom | 14920000 | 144,70 |
|  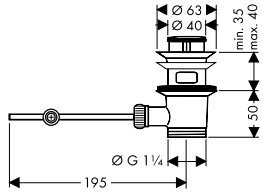  | Odtoková souprava s táhlem, pro umyvadlové a bidetové baterie<br>– ovládání táhlem<br>– pro umyvadla s přepadem<br>– materiál zátky odtoku mosaz<br>– rozměr přívodů G 1¼ | chrom | 94139000 | 71,60 |
|  | Spojka táhla ovládání výpusti pro umyv. baterii | | 96100000 | 4,80 |
|  | Táhlo 340 mm | | 96324000 | 19,80 |
|  | Táhlo kompletní | chrom<br>bílá | 92620000<br>92620450 | 25,00<br>39,40 |

Míry na rozměrových náčrtech jsou v mm.



Technická specifikace výrobků a měrné jednotky mohou být změněny.

| | | Povrch. úprava | Obj.č. | EUR |
|---|---|---|---|---|
|  | Univerzální táhlo | chrom<br>nerezová ocel | 96657000<br>96657800 | 10,10<br>19,80 |
|  | Kompletní upevňovací sada dříku | | 96016000 | 25,00 |
|    | Upevnění dříku pro baterii<br>– průměr: 32 mm<br>– velikost závitu: M33x1,5 | | 13961000 | 19,80 |
|  | Sada speciálních kulových etážek | | 13988000 | 110,40 |
|  | Sada kulových etážek<br>– rozteč středů: 150 mm ± 16 mm<br>– balení: 2 kusy<br>– velikost závitu: G½ x M36x1,5 | | 13989000 | 31,80 |
|  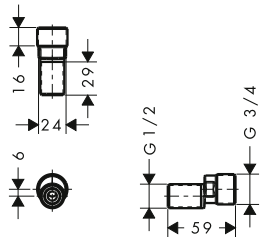  | Sada etážek | | 94140000 | 39,40 |
|  | Kovová sprchová hadice Secuflex pro 4otvorové vanové baterie / baterie pro montáž na vanový sokl<br>– délka: 2000 mm<br>– maximální délka vyložení: 1100 mm<br>– velikost závitu: G 1/2 x G 1/2 | chrom | 94148000 | 62,30 |
|  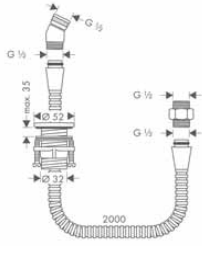  | Sprchový držák na okraj vany<br>– obsahuje: sprchový držák, sprchová hadice<br>– nutný je servisní otvor | chrom | 28307000 | 120,70 |

Míry na rozměrových náčrtech jsou v mm.

Technická specifikace výrobků a měrné jednotky mohou být změněny.

## Náhradní díly armatur a sady pro předělávky

| | | Povrch. úprava | Obj.č. | EUR |
|---|---|---|---|---|
|  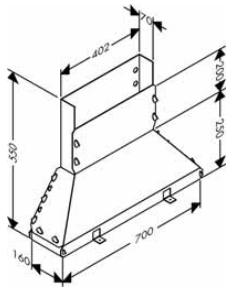 | Secuflex box | | 28389000 | 50,60 |
|  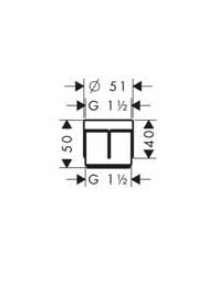 | Prodloužení průvlaku pro hadici Secuflex | | 98806000 | 4,80 |
|  | Křídlová zátka kompletní | chrom<br>bílá<br>matný chrom | 96026000<br>96026450<br>96026880 | 19,80<br>31,80<br>25,00 |
|  | Křídlové zátky | chrom<br>nerezová ocel | 96027000<br>96027800 | 19,50<br>31,80 |
|  | Bezpečnostní zátka pro Excentra Fill / Flexaplus | chrom | 96153000 | 25,00 |
|  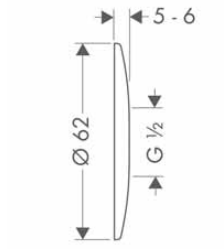 | Nástěnná příruba<br>– materiál: mosaz<br>– rozměr přívodů DN15 | chrom | 06010000 | 3,00 |
|  | Připojení hadice pro sprchový termostat s instalací na stěnu | | 98556000 | 25,00 |

Míry na rozměrových náčrtech jsou v mm.



Technická specifikace výrobků a měrné jednotky mohou být změněny.

# Průtokové diagramy

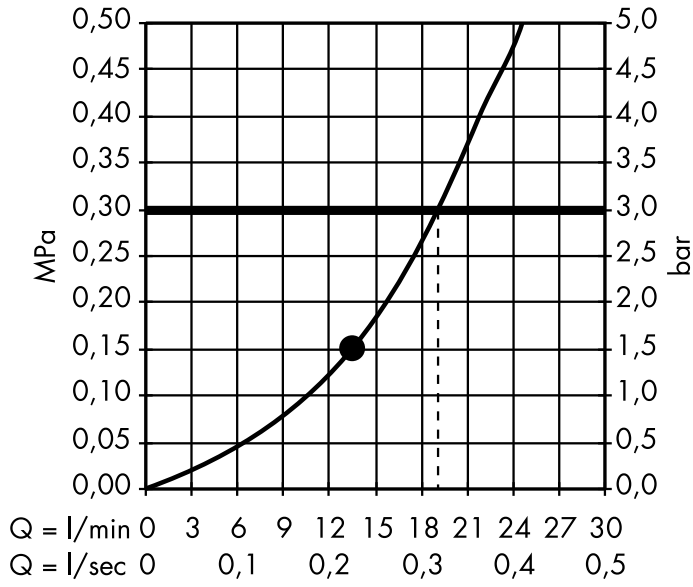



| | | | |
|---|---|---|---|
| Ruční sprchy | strana 690 | Horní sprchy | strana 696 |
| Boční sprchy | strana 708 | Showerpipe a sprchové panely | strana 708 |

Spotřeba byla měřena v kombinaci s příslušným vybavením (termostat/ baterie/nástěnný ventil).

## Ruční sprchy

– **Rainfinity** ruční sprcha 130 3jet
**# 26864000, 26864140, 26864340, 26864670, 26864700, 26864990**

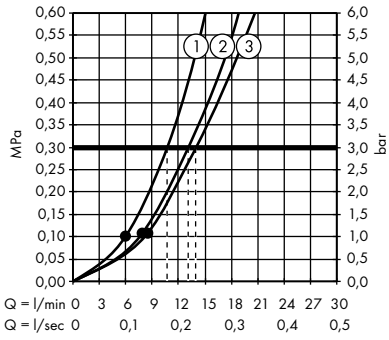


1. Mono
2. Intense PowderRain
3. PowderRain

– **Rainfinity** ruční sprcha 130 3jet EcoSmart
**# 26865000, 26865140, 26865340, 26865670, 26865700, 26865990**

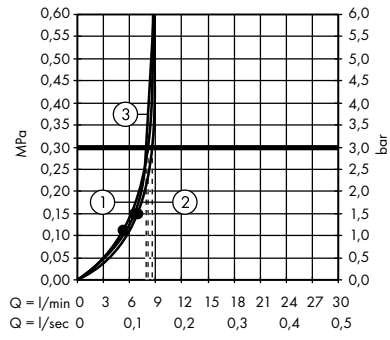


1. Mono
2. Intense PowderRain
3. PowderRain

– **Rainfinity** tyčová ruční sprcha 100 1jet
**# 26866000, 26866140, 26866340, 26866670, 26866700, 26866990**

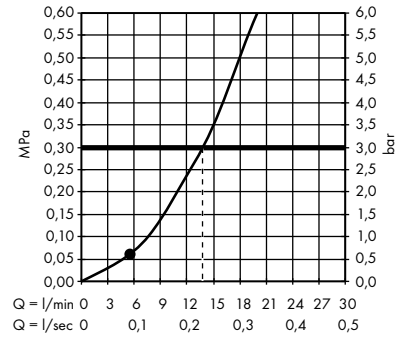


– **Rainfinity** tyčová ruční sprcha 100 1jet EcoSmart
**# 26867000, 26867140, 26867340, 26867670, 26867700, 26867990**

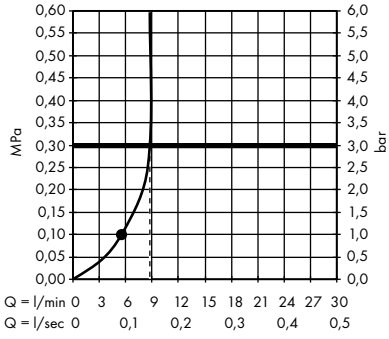


– **Raindance Select E** ruční sprcha 150 3jet
**# 26550000, 26550400**

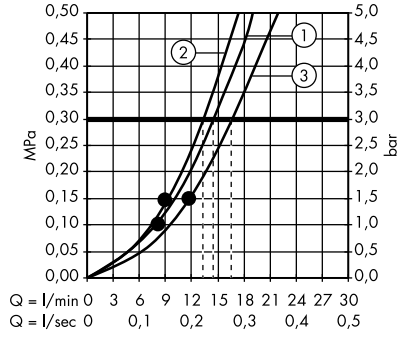


1. RainAir
2. CaresseAir
3. Mix

– **Raindance Select E** ruční sprcha 150 3jet EcoSmart 9 l / min
**# 26551000, 26551400**

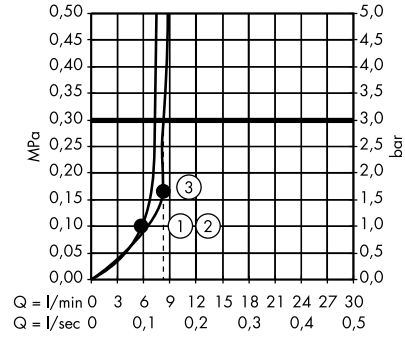


1. RainAir
2. CaresseAir
3. Mix

– **Raindance Select E** 120 ruční sprcha 3jet
**# 26520000, 26520140, 26520340, 26520400, 26520670, 26520700, 26520990**

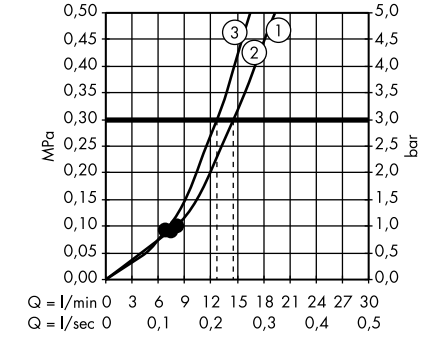


1. RainAir
2. Rain
3. WhirlAir

– **Raindance Select E** ruční sprcha 120 3jet EcoSmart 9 l / min
**# 26521000, 26521400**

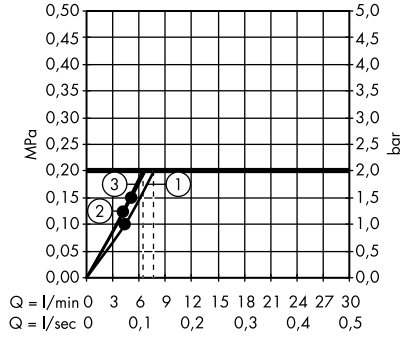


1. RainAir
2. WhirlAir
3. Rain

– **Raindance Select S** ruční sprcha 150 3jet
**# 28587000, 28587400**

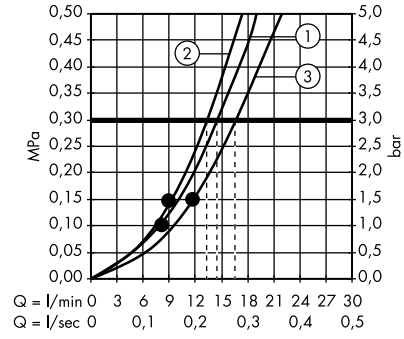


1. RainAir
2. CaresseAir
3. Mix

– **Raindance Select S** ruční sprcha 150 3jet EcoSmart 9 l / min
**# 28588000, 28588400**

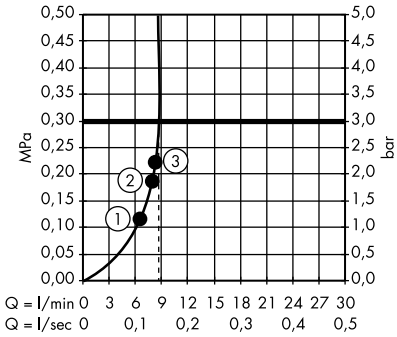


1. RainAir
2. CaresseAir
3. Mix

– **Raindance Select S** ruční sprcha 120 3jet PowderRain
**# 26014000, 26014140, 26014340, 26014670, 26014700, 26014990**

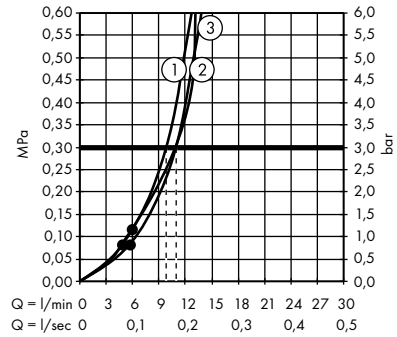


1. WhirlAir
2. PowderRain
3. Rain

– **Raindance Select S** ruční sprcha 120 3jet
**# 26530000, 26530140, 26530340, 26530400, 26530670, 26530700, 26530990**

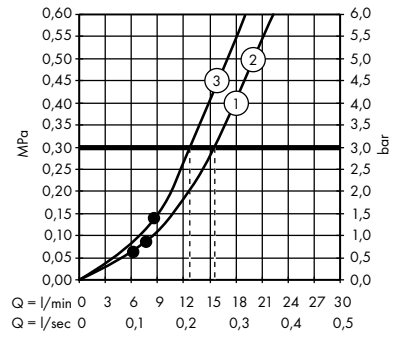


1. RainAir
2. Rain
3. WhirlAir

– **Raindance Select S** ruční sprcha 120 3jet EcoSmart 9 l / min
**# 26531000, 26531140, 26531340, 26531400, 26531670, 26531700, 26531990**

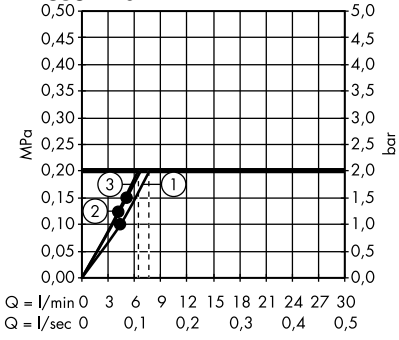


1. RainAir
2. WhirlAir
3. Rain

– **Pulsify Select S** ruční sprcha 105 3jet Activation
**# 24100000, 24100670, 24100700**

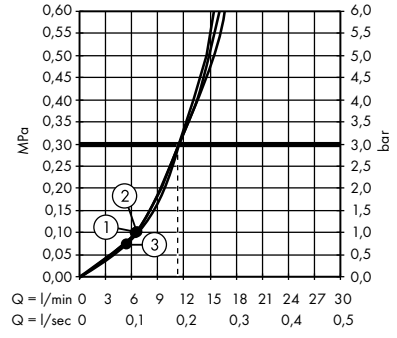


1. Mono
2. PowderRain
3. IntenseRain

– **Pulsify Select S** ruční sprcha 105 3jet Activation EcoSmart
**# 24101000, 24101670, 24101700**

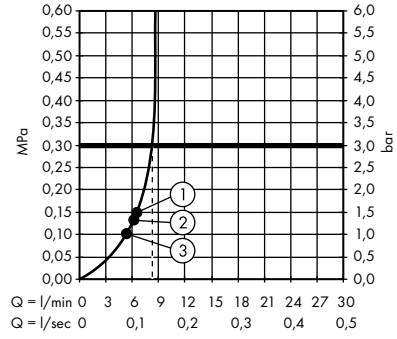


1. PowderRain
2. Mono
3. IntenseRain

– **Pulsify Select S** ruční sprcha 105 3jet Relaxation
**# 24110000, 24110670, 24110700**

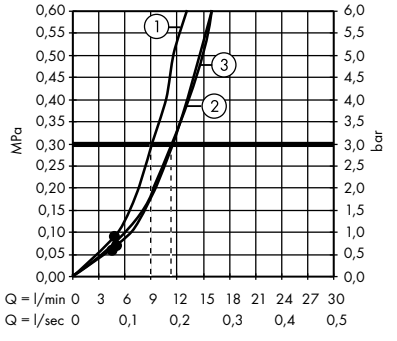


1. Massage
2. PowderRain
3. IntenseRain

– **Pulsify Select S** ruční sprcha 105 3jet Relaxation EcoSmart
**# 24111000, 24111670, 24111700**

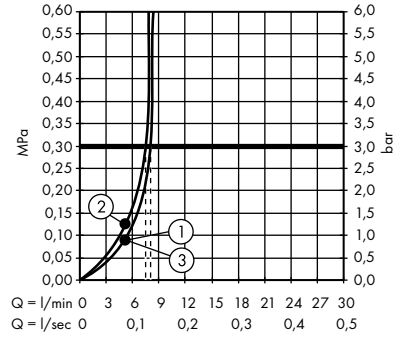


1. PowderRain
2. Massage
3. IntenseRain

– **Pulsify S** ruční sprcha 105 1jet
**# 24120000, 24120670, 24120700**

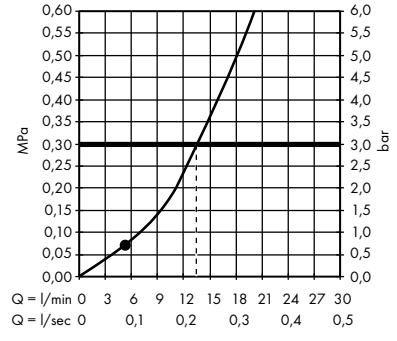

Spotřeba byla měřena v kombinaci s příslušným vybavením (termostat/ baterie/nástěnný ventil).

– **Pulsify S** ruční sprcha 105 1jet Green
**# 24121000, 24121670, 24121700**

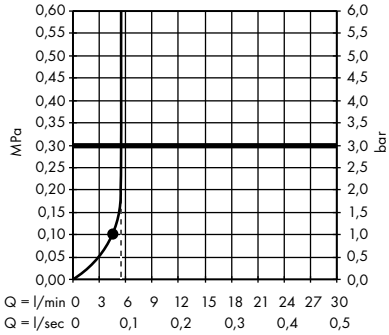


– **Croma Select E** ruční sprcha Multi
**# 26810400**

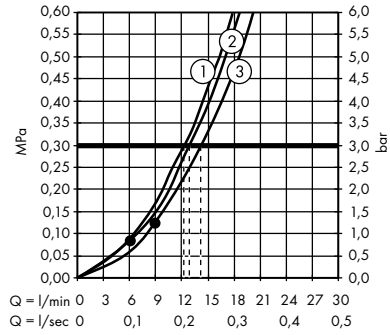


1. Massage
2. IntenseRain
3. SoftRain

– **Croma Select E** ruční sprcha Multi EcoSmart 9 l / min
**# 26811400**

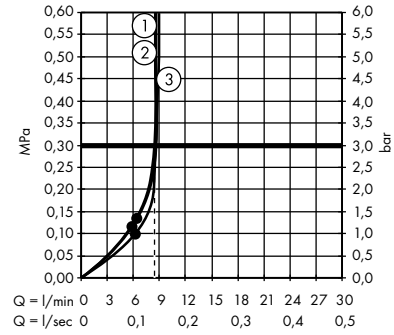


1. IntenseRain
2. Massage
3. SoftRain

– **Croma Select E** ruční sprcha Vario
**# 26812400**

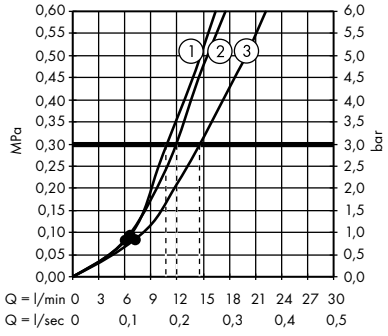


1. TurboRain
2. IntenseRain
3. Rain

– **Croma Select E** ruční sprcha Vario EcoSmart 9 l / min
**# 26813400**

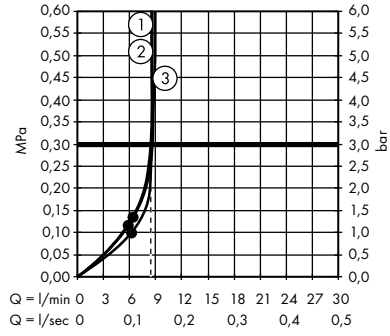


1. TurboRain
2. IntenseRain
3. Rain

– **Croma E** ruční sprcha 1jet
**# 26814140, 26814340, 26814400, 26814670, 26814700, 26814990**

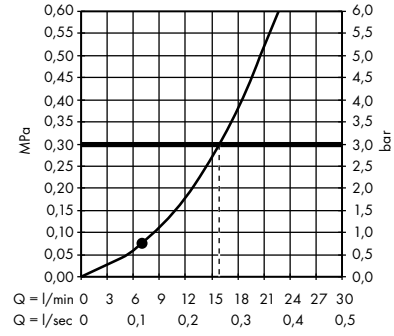


– **Croma E** ruční sprcha 1jet EcoSmart 9 l / min
**# 26815140, 26815340, 26815400, 26815670, 26815700, 26815990**

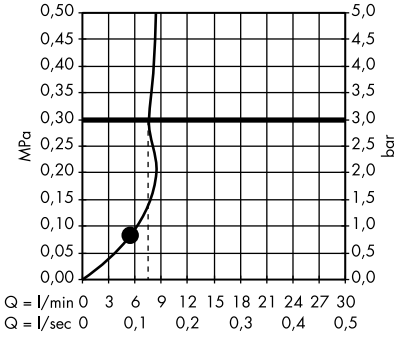


– **Croma E** ruční sprcha 1jet EcoSmart 7 l / min
**# 26816400**

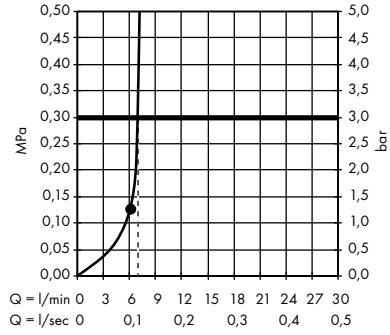


– **Croma Select S** ruční sprcha Multi
**# 26800400**

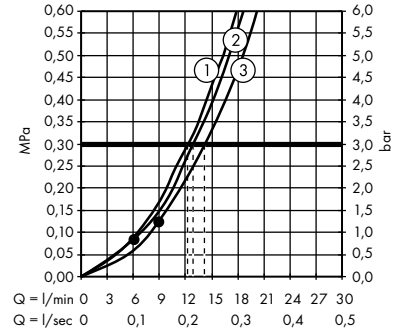


1. Massage
2. IntenseRain
3. SoftRain

– **Croma Select S** ruční sprcha Multi EcoSmart 9 l / min
**# 26801400**

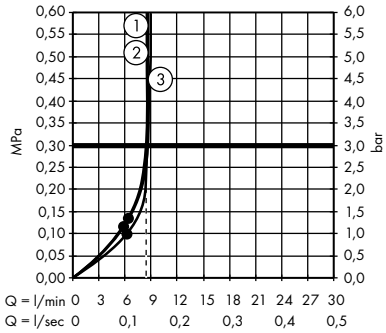


1. IntenseRain
2. Massage
3. SoftRain

– **Croma Select S** ruční sprcha Vario
**# 26802400**

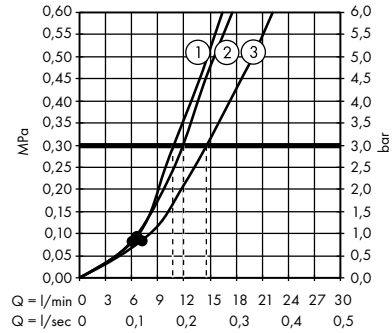


1. TurboRain
2. IntenseRain
3. Rain

– **Croma Select S** ruční sprcha Vario EcoSmart 9 l / min
**# 26803400**

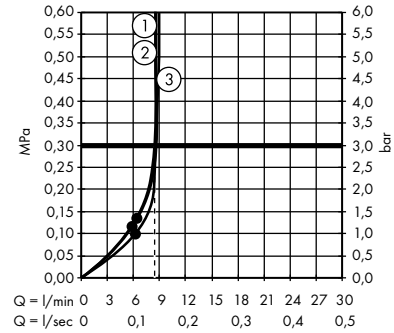


1. TurboRain
2. IntenseRain
3. Rain

– **Croma S** ruční sprcha Croma Select S 110 1jet
**# 26804400**

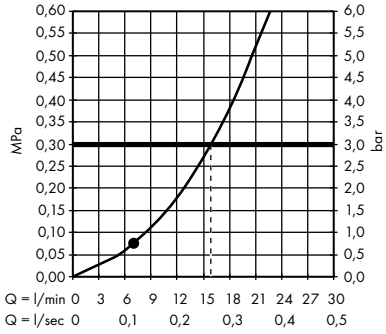


– **Croma S** ruční sprcha 1jet EcoSmart 9 l / min
**# 26805400**

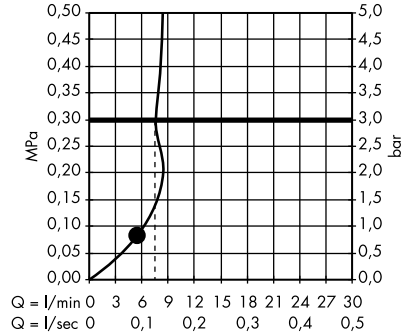


– **Croma S** ruční sprcha 1jet EcoSmart 7 l / min
**# 26806400**

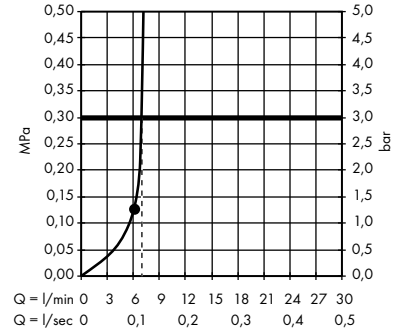


– **Raindance Classic** ruční sprcha 100 3jet
**# 28548000, 28548090**

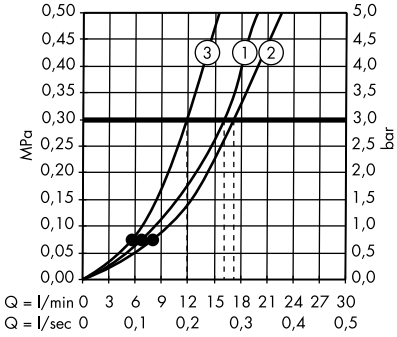


1. RainAir
2. WhirlAir
3. BalanceAir

– **Croma 100** ruční sprcha Multi
**# 28536000, 28536330, 28536430, 28536450, 28536460, 28536480, 28536710, 28536810, 28536880**

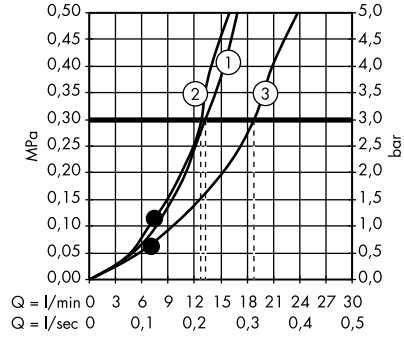


1. Mono
2. Massage
3. Rain

– **Croma 100** ruční sprcha Multi EcoSmart 9 l / min
**# 28538000**

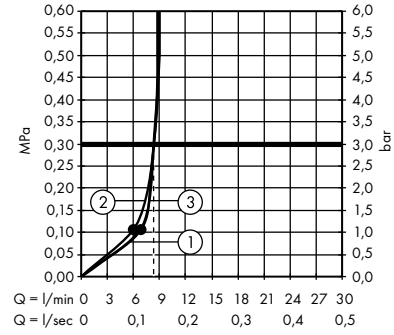


1. Massage
2. Mono
3. Rain

– **Croma 100** ruční sprcha Vario
**# 28535000**

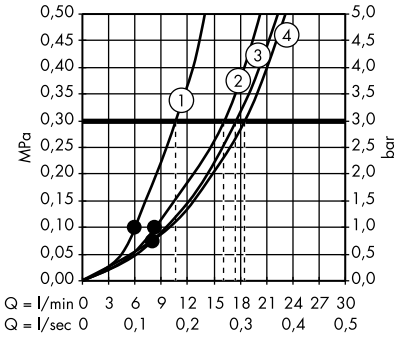


1. Massage
2. Shampoo
3. Normal
4. Rain

– **Croma 100** ruční sprcha Vario EcoSmart 9 l / min
**# 28537000**

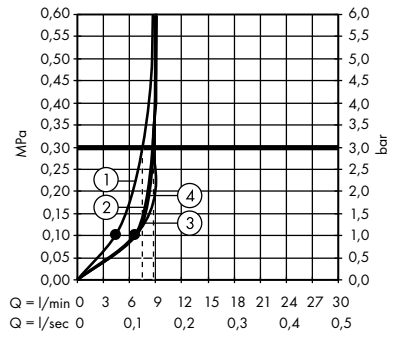


1. Massage
2. Shampoo
3. Normal
4. Rain

– **Croma 100** ruční sprcha 1jet
**# 28580000**

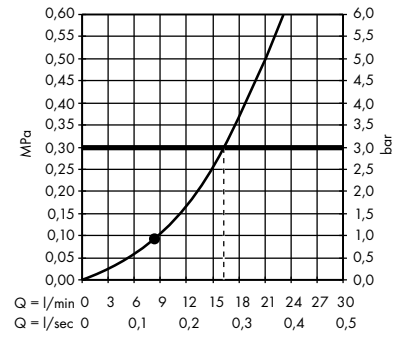


– **Croma 100** ruční sprcha Mono EcoSmart 9 l / min
**# 28583000**

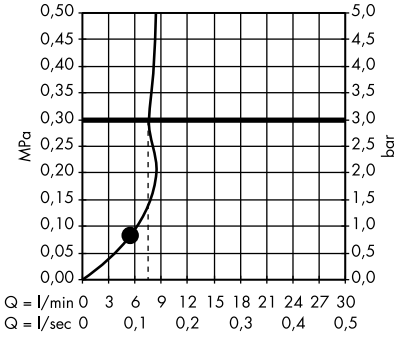


– **Croma 100 Classic** ruční sprcha Multi
**# 28539000**

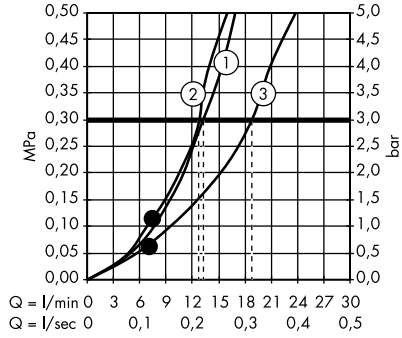


1. Mono
2. Massage
3. Rain

– **Crometta** ruční sprcha Vario
**# 26330400**

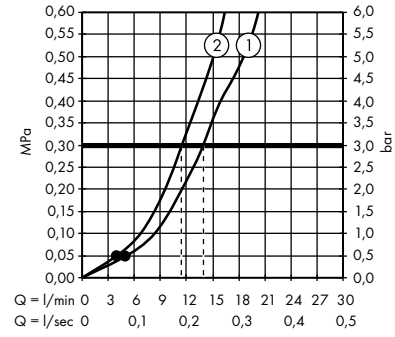


1. Rain
2. IntenseRain

– **Crometta** ruční sprcha Vario Green 6 l / min
**# 26336400**

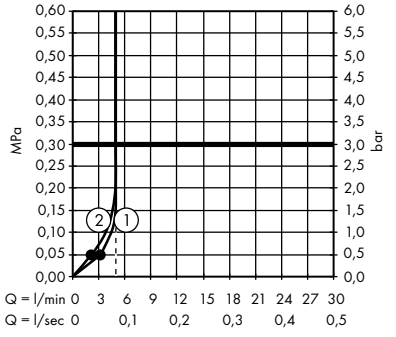


1. Rain
2. IntenseRain

– **Crometta** ruční sprcha Vario EcoSmart 9 l / min
**# 26332400**

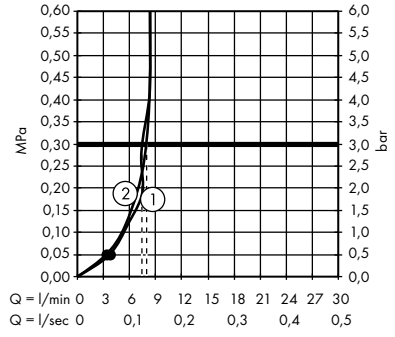


1. Rain
2. IntenseRain

– **Crometta** ruční sprcha 1jet
**# 26331400**

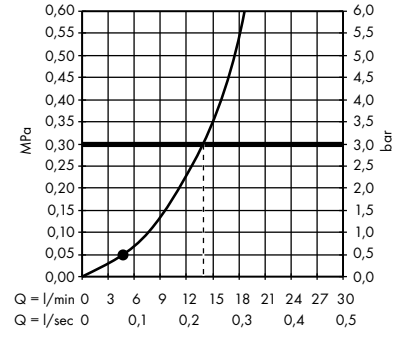

– **Crometta** ruční sprcha 1jet Green 6 l / min
**# 26334400**

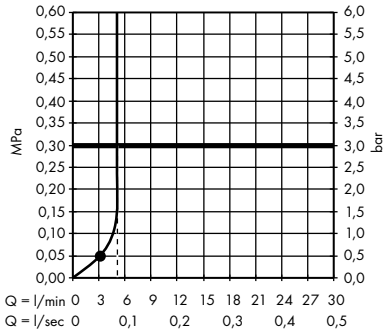


– **Crometta** ruční sprcha 1jet EcoSmart 9 l / min
**# 26333400**

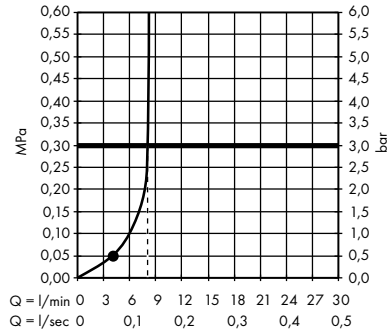


– **Crometta 85** ruční sprcha Multi
**# 28563000**

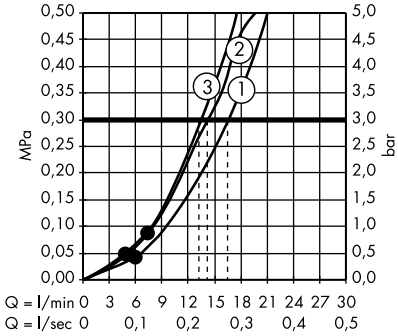


1. Normal
2. Massage
3. Mono

– **Crometta 85** ruční sprcha Vario
**# 28562000**

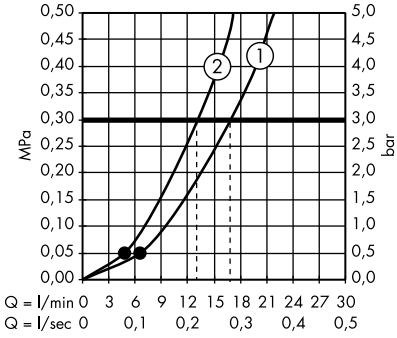


1. Normal
2. Vario

– **Crometta 85** ruční sprcha Mono
**# 28585000**

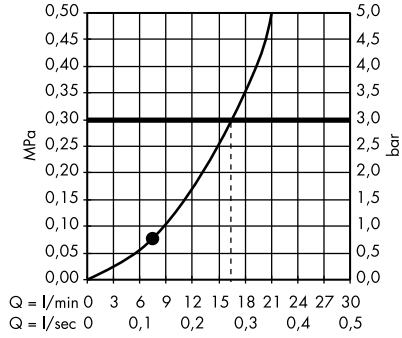


– **Crometta 85** ruční sprcha Mono Green 6 l / min
**# 28561000**

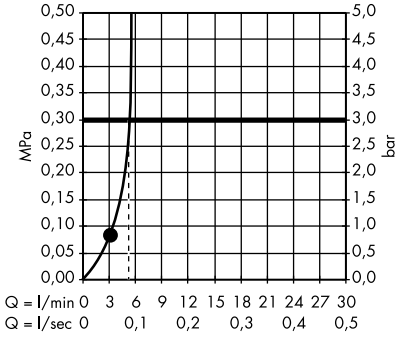


– **Vernis Blend** ruční sprcha 100 Vario
**# 26270000, 26270670**

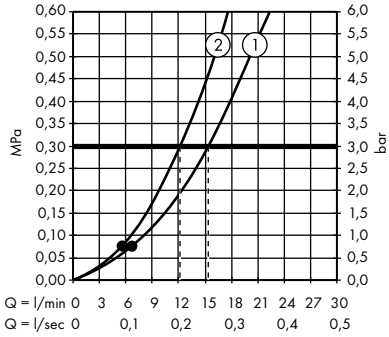


1. Rain
2. IntenseRain

– **Vernis Blend** ruční sprcha 100 Vario EcoSmart
**# 26340000, 26340670**

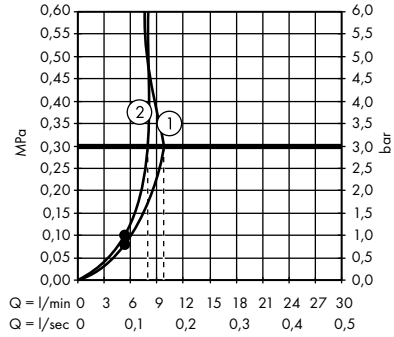


1. Rain
2. IntenseRain

– **Vernis Blend** ruční sprcha 100 Vario Green
**# 26090000**

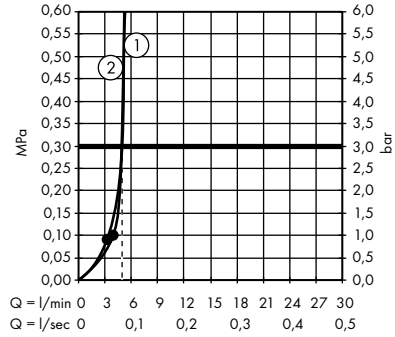


1. Rain
2. IntenseRain

Spotřeba byla měřena v kombinaci s příslušným vybavením (termostat/ baterie/nástěnný ventil).

– **Jocolino** dětská ruční sprcha krokodýl 2jet
**# 28788570**

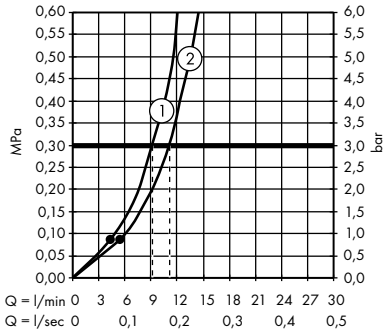


1. Rain
2. Proud mono

– **Jocolino** dětská ruční sprcha lev 2jet
**# 28760210**

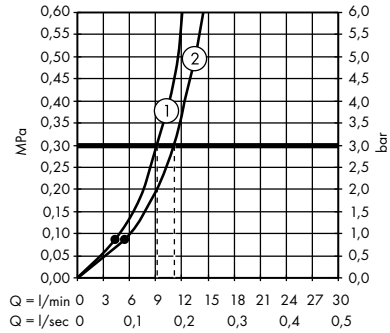


1. Rain
2. Proud mono

– **Jocolino** dětská ruční sprcha zebra 2jet
**# 28787640**

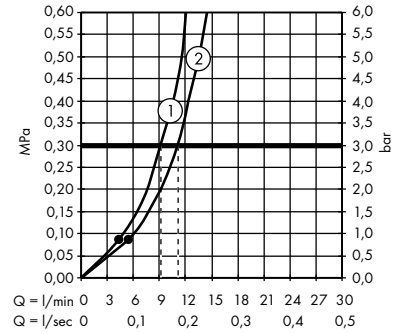


1. Rain
2. Proud mono

– **DogShower** ruční sprcha pro psy 150 3jet s masážními tryskami
**# 26640540, 26640560, 26640670, 26640700**

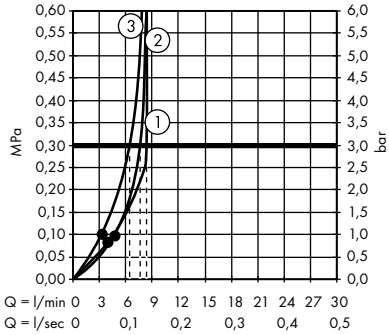


1. paw spray
2. leg spray
3. fur spray

## Horní sprchy

– **Rainfinity** horní sprcha 250 1jet s nástěnným připojením
**# 26226000, 26226700**

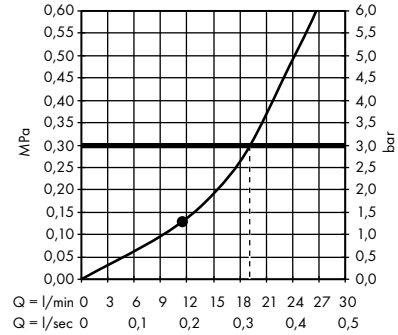


– **Rainfinity** horní sprcha 250 1jet EcoSmart s nástěnným připojením
**# 26227000, 26227700**

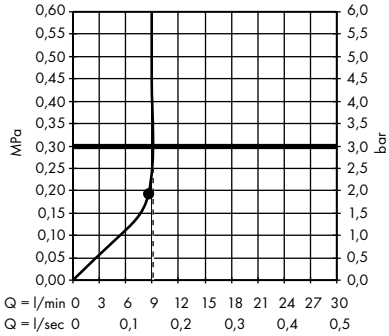


– **Rainfinity** horní sprcha 250 1jet
**# 26228000, 26228140, 26228340, 26228670, 26228700, 26228990**

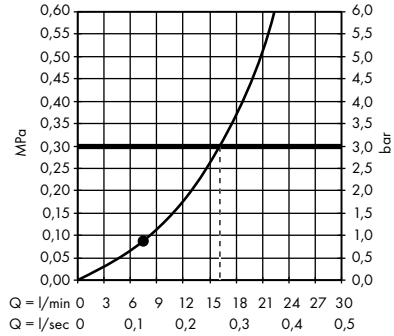


– **Rainfinity** horní sprcha 250 1jet EcoSmart
**# 26229000, 26229140, 26229340, 26229670, 26229700, 26229990**

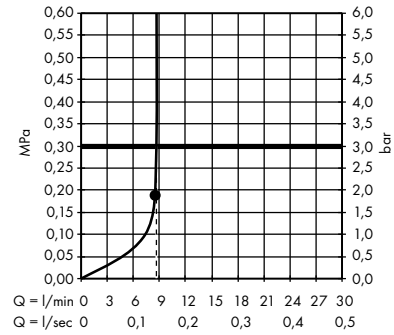

– **Rainfinity** horní sprcha 360 1jet s nástěnným připojením
**# 26230000, 26230140, 26230340, 26230670, 26230700, 26230990**

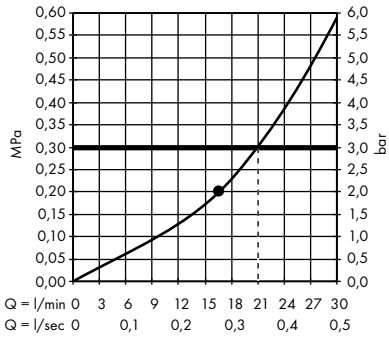


– **Rainfinity** horní sprcha 360 1jet
**# 26231000, 26231140, 26231340, 26231670, 26231700, 26231990**

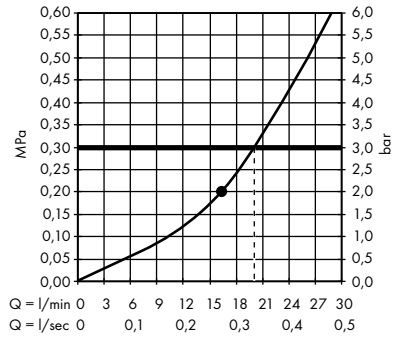


– **Rainfinity** horní sprcha 250 3jet s nástěnným připojením
**# 26232000, 26232700**

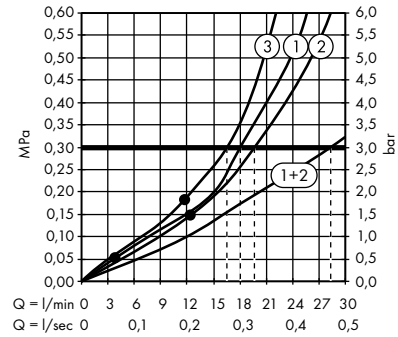


1. Intense PowderRain
2. PowderRain
3. RainStream

– **Rainfinity** horní sprcha 250 3jet EcoSmart s nástěnným připojením
**# 26233000, 26233700**

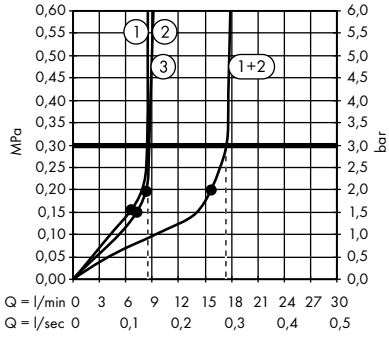


1. RainStream
2. PowderRain
3. Intense PowderRain

– **Rainfinity** horní sprcha 360 3jet s nástěnným připojením
**# 26234000, 26234140, 26234340, 26234670, 26234700, 26234990**

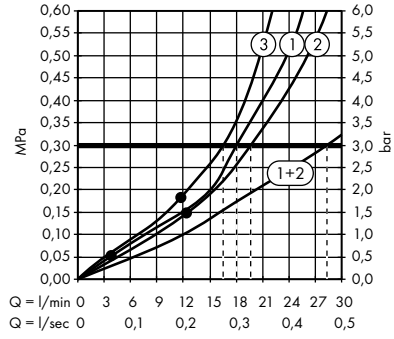


1. Intense PowderRain
2. PowderRain
3. RainStream

– **Rainmaker Select** horní sprcha 580 3jet
**# 24001400, 24001600**

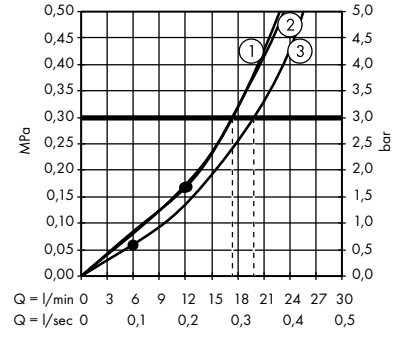


1. Rain
2. Rainflow
3. Mono

– **Rainmaker Select** horní sprcha 580 3jet EcoSmart 9 l / min
**# 24011400**

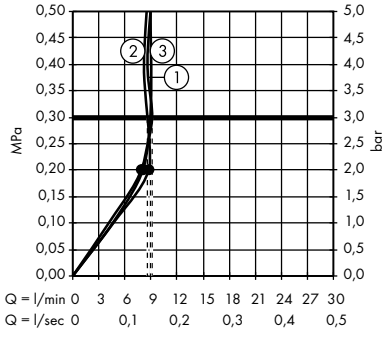


1. Rain
2. Rainflow
3. Mono

– **Rainmaker Select** horní sprcha 460 3jet se sprchovým ramenem
**# 24007400, 24007600**

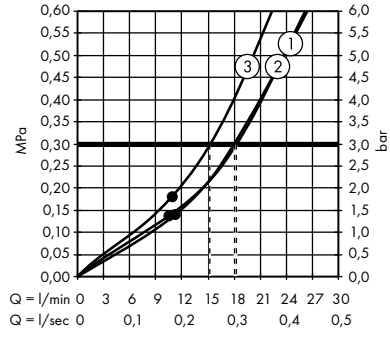


1. Mono
2. Rain
3. RainStream

– **Rainmaker Select** horní sprcha 460 3jet EcoSmart 9 l / min se sprchovým ramenem
**# 24017400**

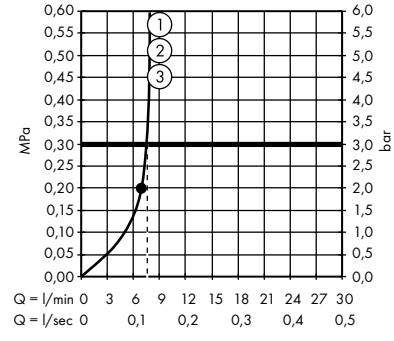

Spotřeba byla měřena v kombinaci s příslušným vybavením (termostat/ baterie/nástěnný ventil).

– **Rainmaker Select** horní sprcha 460 3jet s přívodem od stropu
**# 24006400, 24006600**

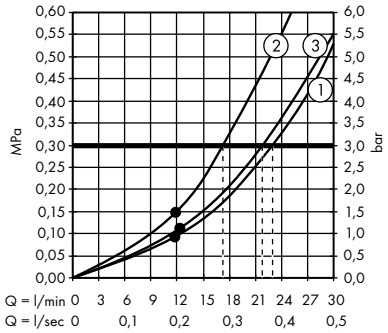


1. Mono
2. Rain
3. RainStream

– **Rainmaker Select** horní sprcha 460 3jet EcoSmart 9 l / min s přívodem od stropu
**# 24016400**

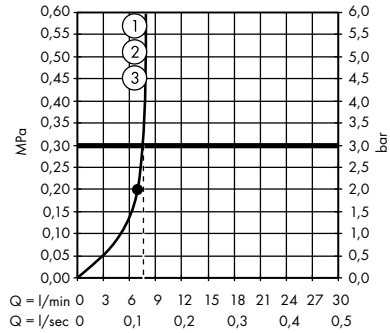


1. Rain
2. RainStream
3. Mono

– **Rainmaker Select** horní sprcha 460 2jet se sprchovým ramenem
**# 24005400, 24005600**

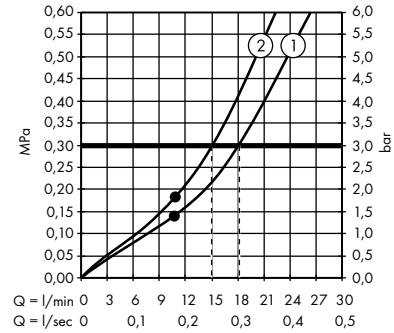


1. Rain
2. RainStream

– **Rainmaker Select** horní sprcha 460 2jet EcoSmart 9 l / min se sprchovým ramenem
**# 24015400**

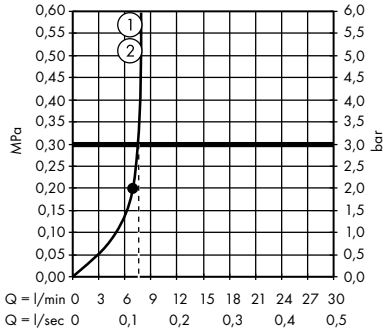


1. Rain
2. RainStream

– **Rainmaker Select** horní sprcha 460 2jet s přívodem od stropu
**# 24004400, 24004600**

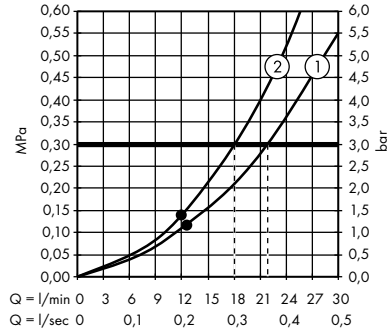


1. Rain
2. RainStream

– **Rainmaker Select** horní sprcha 460 2jet EcoSmart 9 l / min s přívodem od stropu
**# 24014400**

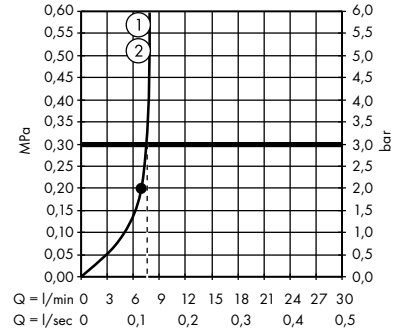


1. Rain
2. RainStream

– **Rainmaker Select** horní sprcha 460 1jet se sprchovým ramenem
**# 24003400, 24003600**

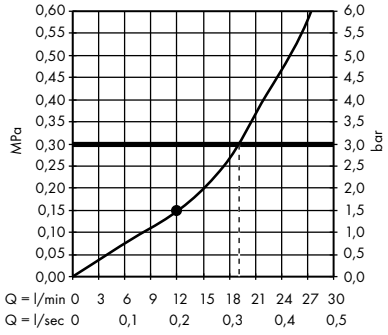


– **Rainmaker Select** horní sprcha 460 1jet EcoSmart 9 l / min se sprchovým ramenem
**# 24013400**

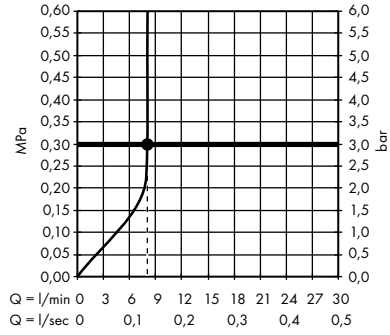


– **Rainmaker Select** horní sprcha 460 1jet s přívodem od stropu
**# 24002400, 24002600**

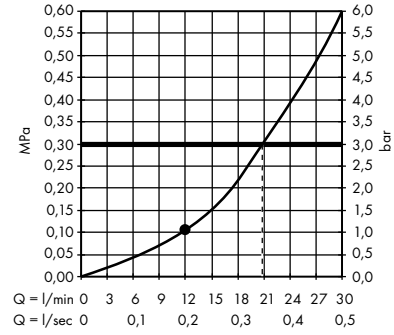

– **Rainmaker Select** horní sprcha 460 1jet EcoSmart 9 l / min s přívodem od stropu
**# 24012400**

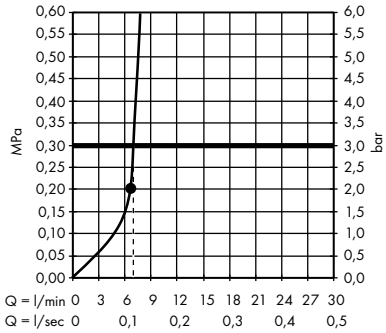


– **Raindance Select S** horní sprcha 300 2jet s přívodem od stropu
**# 27337000, 27337400**

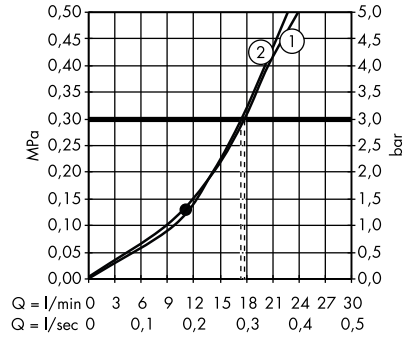


1. Rain
2. RainAir

– **Raindance Select S** horní sprcha 300 2jet se sprchovým ramenem
**# 27378000, 27378400**

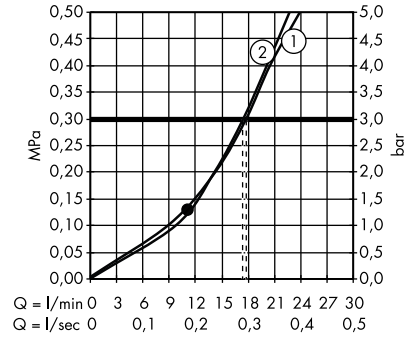


1. Rain
2. RainAir

– **Raindance Select S** horní sprcha 240 2jet s přívodem od stropu
**# 26467000, 26467400**

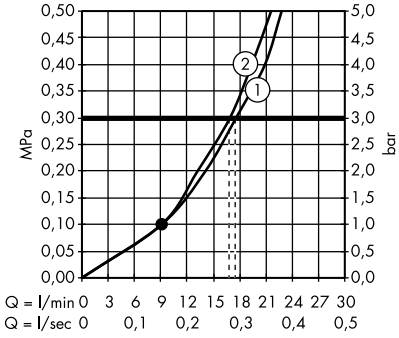


1. Rain
2. RainAir

– **Raindance Select S** horní sprcha 240 2jet EcoSmart 9 l / min s přívodem od stropu
**# 26469000**

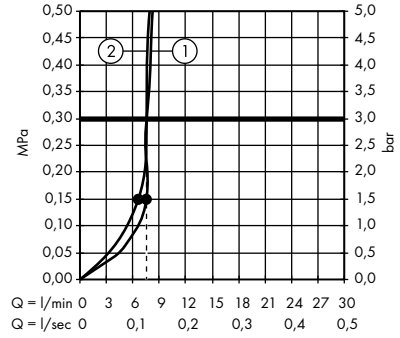


1. Rain
2. RainAir

– **Raindance Select S** horní sprcha 240 2jet se sprchovým ramenem
**# 26466000, 26466400**

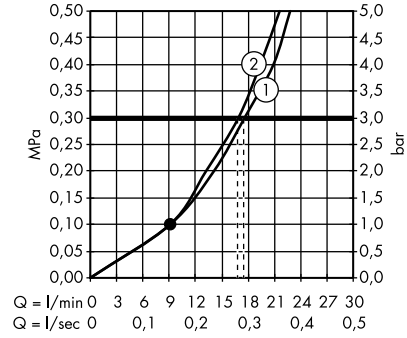


1. Rain
2. RainAir

– **Raindance Select S** horní sprcha 240 2jet EcoSmart 9 l / min se sprchovým ramenem
**# 26470000, 26470400**

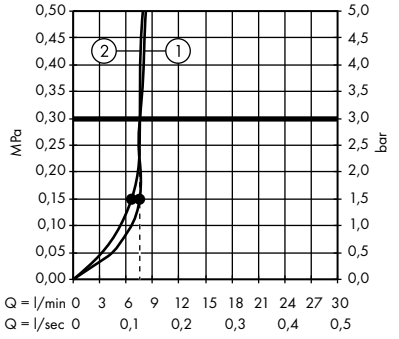


1. Rain
2. RainAir

– **Croma Select E** horní sprcha 180 2jet
**# 26524000, 26524400**

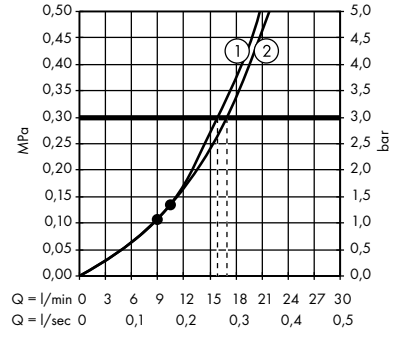


1. IntenseRain
2. Rain

– **Croma Select E** horní sprcha 180 2jet EcoSmart 9 l / min
**# 26528000, 26528400**

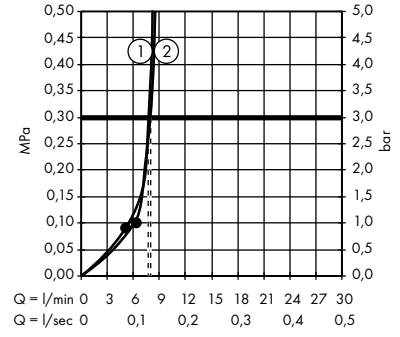


1. IntenseRain
2. Rain

Spotřeba byla měřena v kombinaci s příslušným vybavením (termostat/ baterie/nástěnný ventil).

– **Croma Select S** horní sprcha 180 2jet
**# 26522000, 26522400**

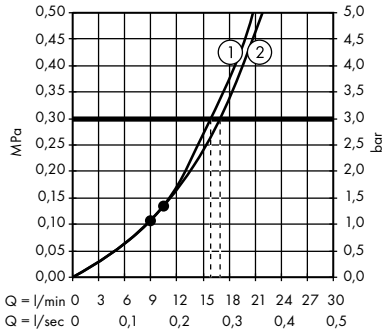


1. IntenseRain
2. Rain

– **Croma Select S** horní sprcha 180 2jet EcoSmart 9 l / min
**# 26523000**

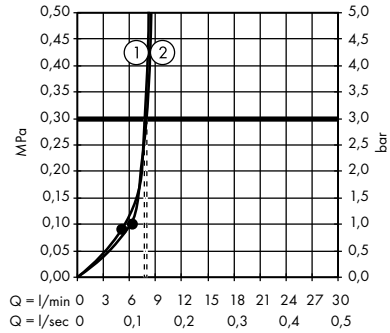


1. IntenseRain
2. Rain

– **Raindance Rainmaker** horní sprcha 680/460 3jet s osvětlením
**# 28418000**

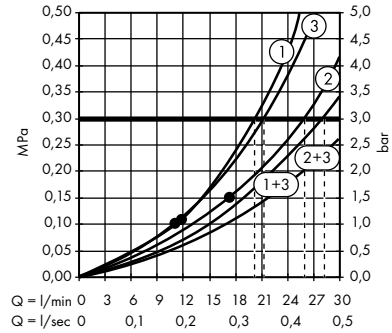


1. RainAir
2. RainAir XXL
3. WhirlAir

– **Raindance Rainmaker** horní sprcha 600 3jet s osvětlením
**# 26117000**

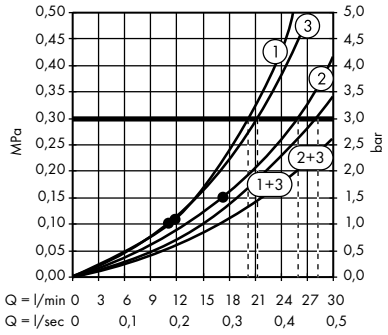


1. RainAir
2. RainAir XXL
3. WhirlAir

– **Raindance** horní sprcha 260/260 1jet
**# 26472000**

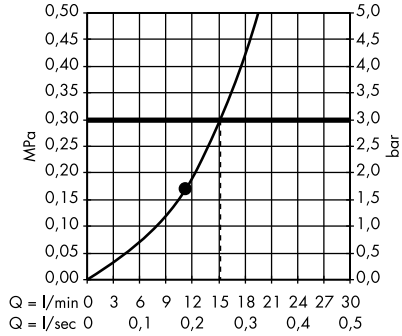


– **Raindance** horní sprcha 260/260 1jet EcoSmart 9 l / min
**# 26481000**

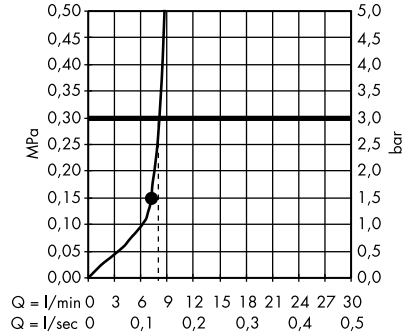


– **Raindance Rainfall** horní sprcha 180 2jet
**# 28433000, 28433400**

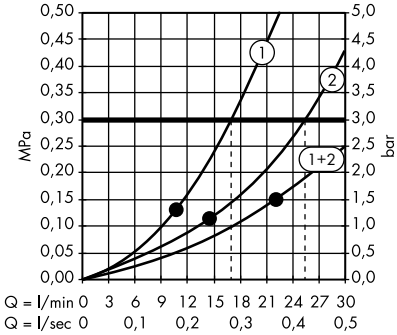


1. RainAir
2. Rainflow

– **Raindance Rainfall** horní sprcha 150 1jet stream
**# 26443000**

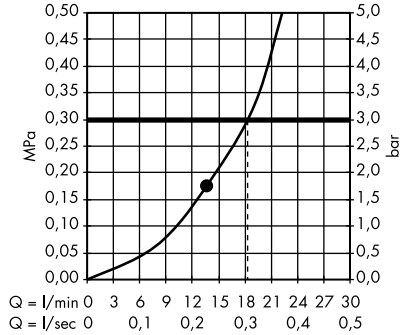


– **Raindance Rainfall** horní sprcha 150 1jet
**# 26442000**

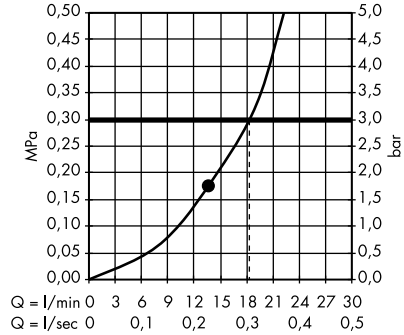

– **Raindance E** horní sprcha 300 1jet se sprchovým ramenem
**# 26238000, 26238140, 26238340, 26238670, 26238700, 26238990**

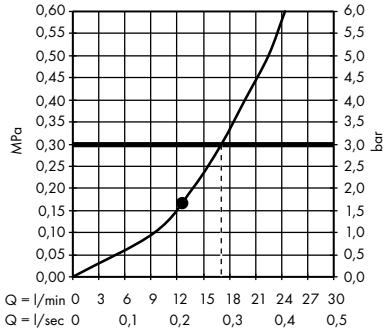


– **Raindance E** horní sprcha 300 1jet EcoSmart 9 l / min se sprchovým ramenem
**# 26239000**

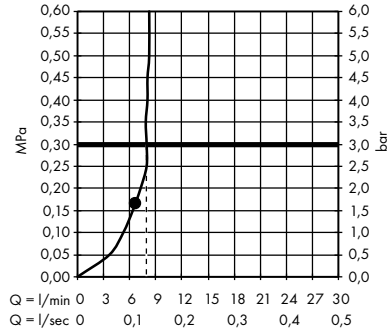


– **Raindance E** horní sprcha 300 1jet s přívodem od stropu
**# 26250000, 26250140, 26250340, 26250670, 26250700, 26250990**

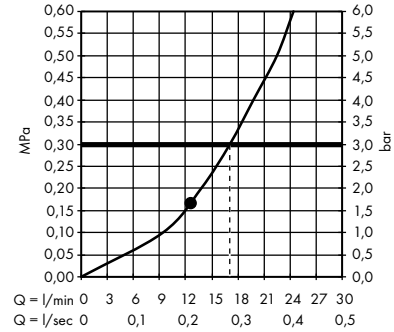


– **Raindance E** horní sprcha 300 1jet EcoSmart 9 l / min s přívodem od stropu
**# 26251000**

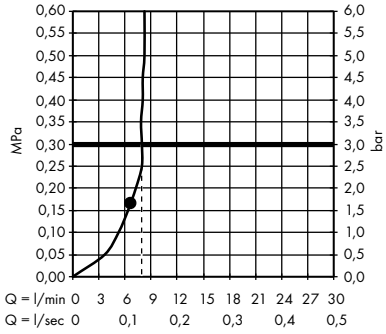


– **Raindance E** horní sprcha 400/400 1jet
**# 26252000**

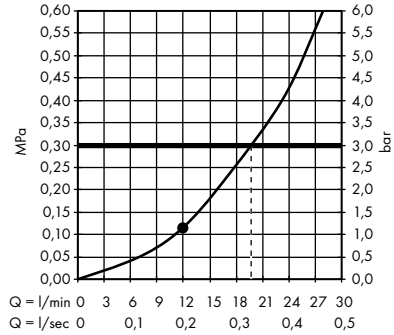


– **Raindance E** horní sprcha 400/400 1jet EcoSmart 9 l / min
**# 26253000**

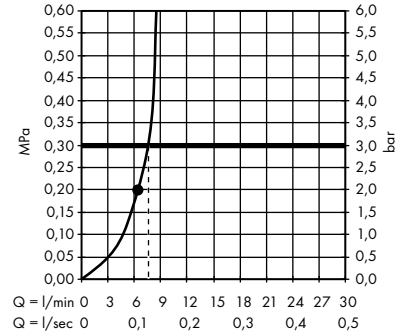


– **Raindance E** horní sprcha 360 1jet s přívodem od stropu
**# 27381000**

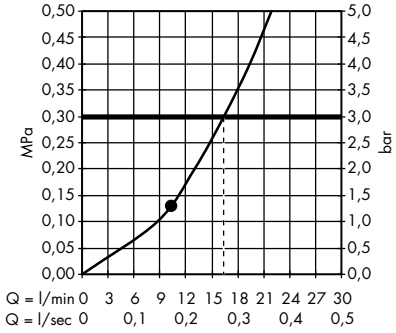


– **Raindance E** horní sprcha 360 1jet EcoSmart 9 l / min s přívodem od stropu
**# 26604000**

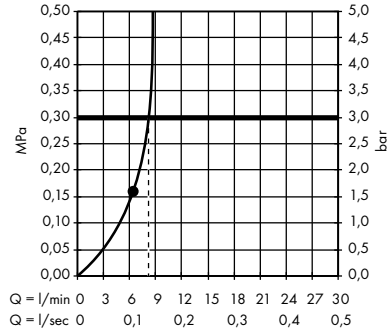


– **Raindance E** horní sprcha 360 1jet se sprchovým ramenem 240 mm
**# 27371000**

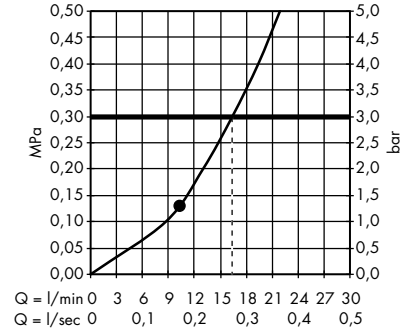

Spotřeba byla měřena v kombinaci s příslušným vybavením (termostat/ baterie/nástěnný ventil).

– **Raindance E** horní sprcha 360 1jet se sprchovým ramenem 390 mm
**# 27376000**

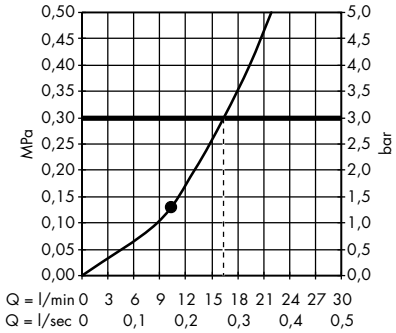


– **Raindance E** horní sprcha 360 1jet EcoSmart 9 l / min se sprchovým ramenem
**# 26605000**

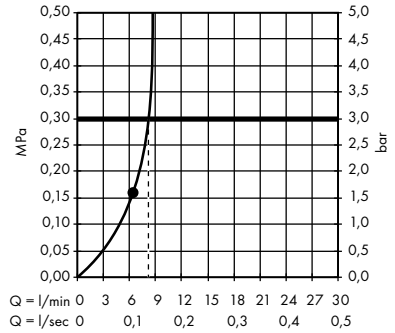


– **Raindance E** horní sprcha 240 1jet s přívodem od stropu
**# 27380000**

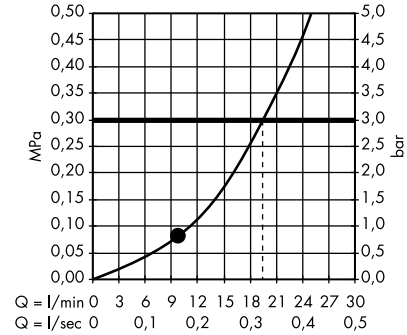


– **Raindance E** horní sprcha 240 1jet se sprchovým ramenem
**# 27370000**

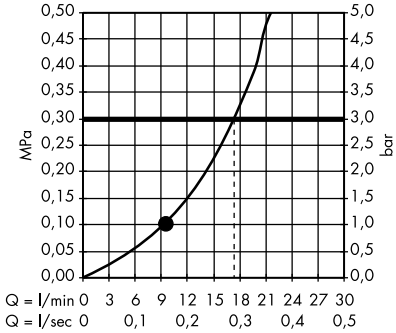


– **Raindance E** horní sprcha 240 1jet EcoSmart 9 l / min se sprchovým ramenem
**# 27375000**

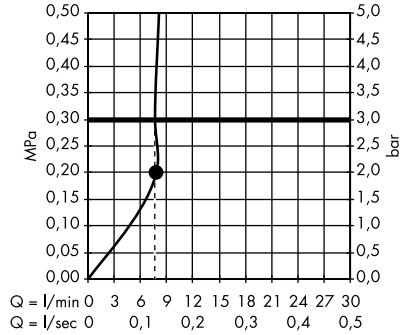


– **Raindance S** horní sprcha 300 1jet se sprchovým ramenem 46 cm
**# 27492000**

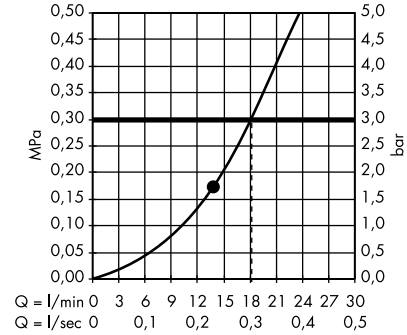


– **Raindance S** horní sprcha 300 1jet se sprchovým ramenem 39 cm
**# 27493000**

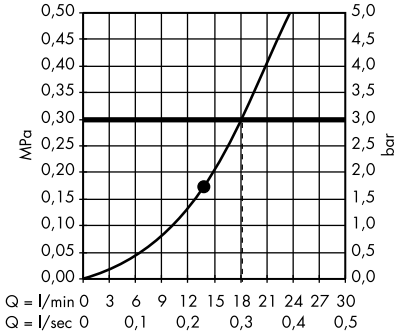


– **Raindance S** horní sprcha 300 1jet EcoSmart 9 l / min se sprchovým ramenem
**# 26601000**

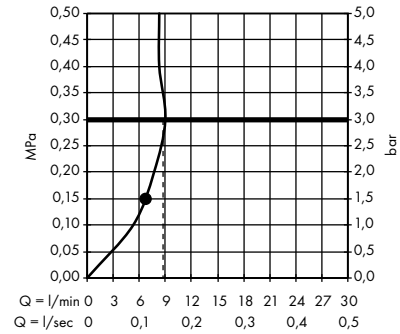


– **Raindance S** horní sprcha 300 1jet s přívodem od stropu
**# 27494000**

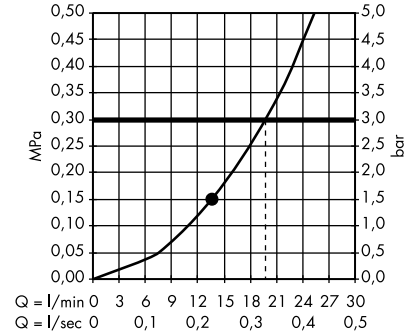

– **Raindance S** horní sprcha 300 1jet EcoSmart 9 l / min s přívodem od stropu
**# 26600000**

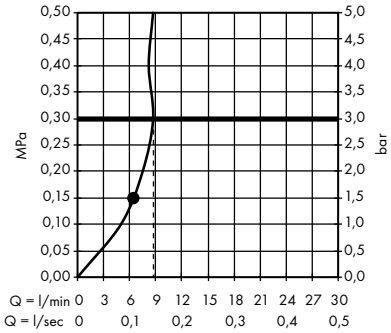


– **Raindance S** horní sprcha 240 1jet PowderRain s přívodem od stropu
**# 27620000**

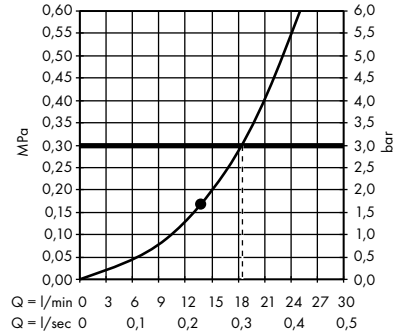


– **Raindance S** horní sprcha 240 1jet PowderRain se sprchovým ramenem
**# 27607000**

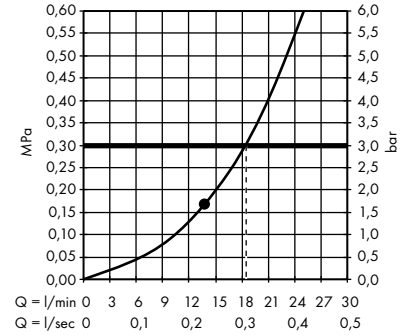


– **Raindance S** horní sprcha 240 1jet PowderRain
**# 27623000, 27623670, 27623700**

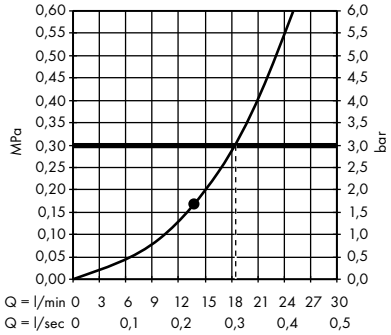


– **Raindance S** horní sprcha 240 1jet se sprchovým ramenem
**# 27474000**

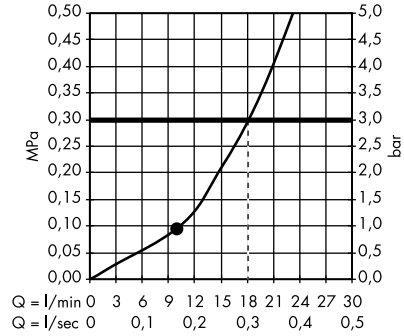


– **Raindance S** horní sprcha 240 1jet EcoSmart 9 l / min se sprchovým ramenem
**# 27461000**

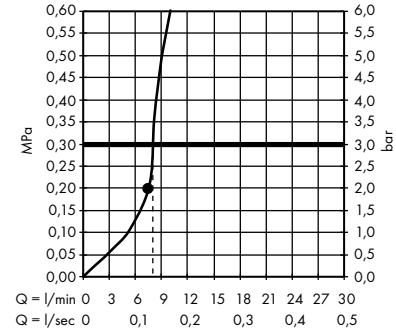


– **Raindance S** horní sprcha 240 1jet s přívodem od stropu
**# 27477000**

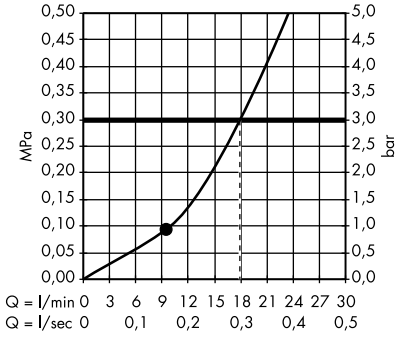


– **Raindance S** horní sprcha 240 1jet EcoSmart 9 l / min s přívodem od stropu
**# 27463000**

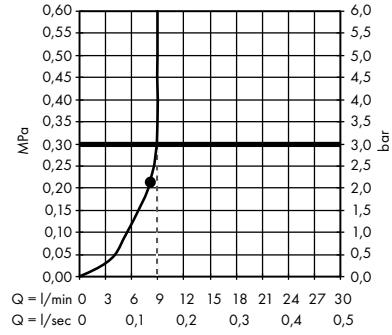


– **Raindance S** horní sprcha 180 1jet s přívodem od stropu
**# 27478000**

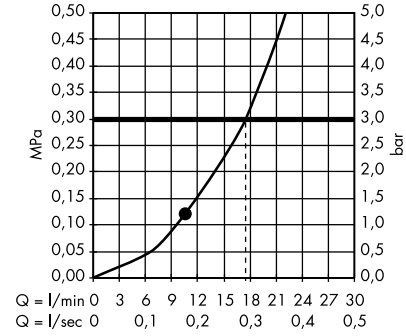

Spotřeba byla měřena v kombinaci s příslušným vybavením (termostat/ baterie/nástěnný ventil).

– **Raindance Classic** horní sprcha 240 1jet se sprchovým ramenem
**# 27424000, 27424090**

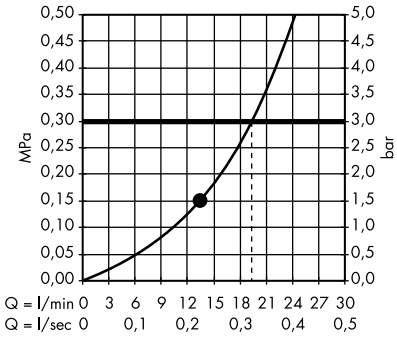


– **Raindance Classic** horní sprcha 240 1jet s přívodem od stropu
**# 27405000, 27405090**

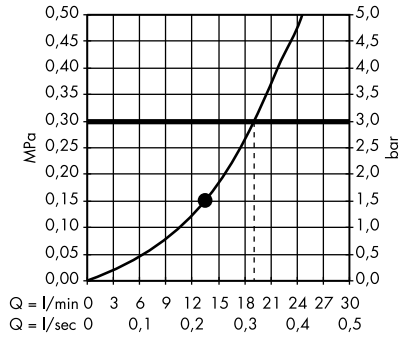


– **Pulsify S** horní sprcha 260 2jet s nástěnným připojením
**# 24150000, 24150670, 24150700**

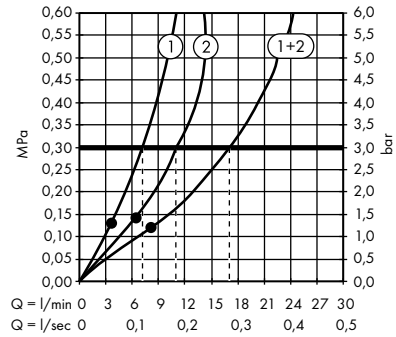


1. Intense PowderRain
2. PowderRain

– **Pulsify S** horní sprcha 260 2jet EcoSmart s nástěnným připojením
**# 24151000, 24151670, 24151700**

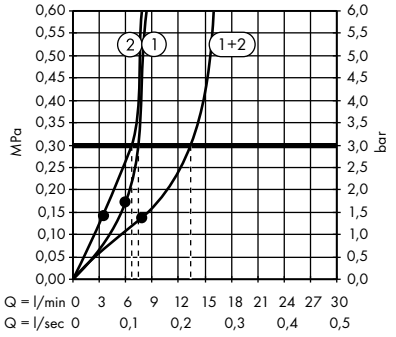


1. PowderRain
2. Intense PowderRain

– **Pulsify S** horní sprcha 260 1jet
**# 24140000, 24140670, 24140700**

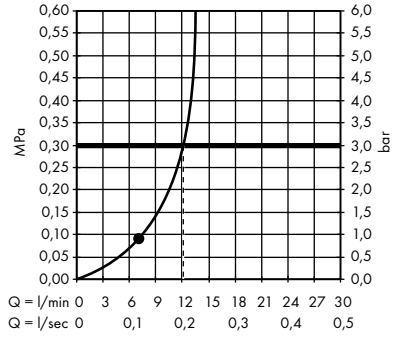


– **Pulsify S** horní sprcha 260 1jet EcoSmart
**# 24141000, 24141670, 24141700**

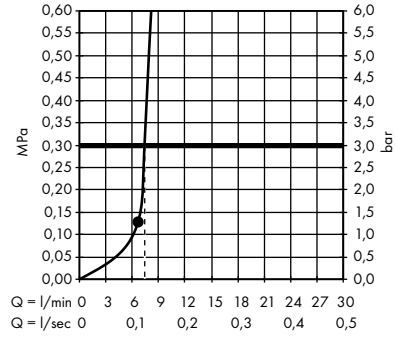


– **Pulsify S** horní sprcha 105 1jet
**# 24130000, 24130670, 24130700**

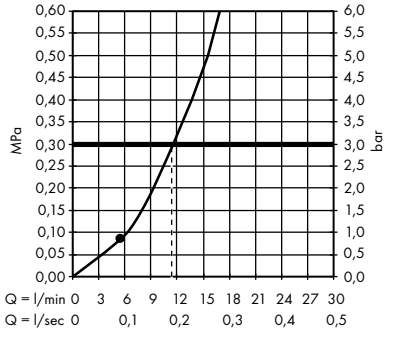


– **Pulsify S** horní sprcha 105 1jet Green
**# 24132000, 24132670, 24132700**

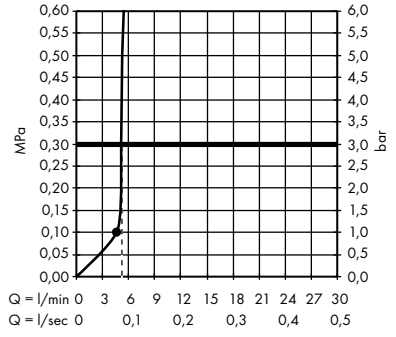


– **Croma E** horní sprcha 280 1jet
**# 26257000**

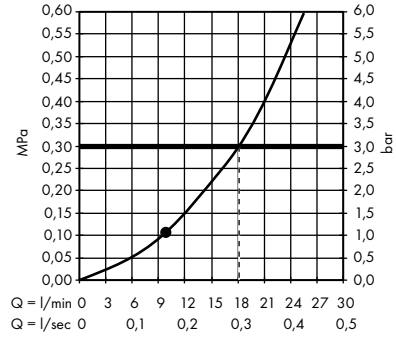

– **Croma E** horní sprcha 280 1jet EcoSmart
**# 26258000**

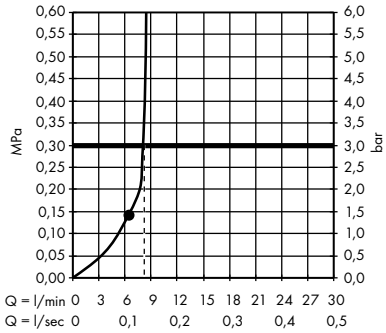


– **Croma** horní sprcha 280 1jet
**# 26220000, 26220140, 26220340, 26220670, 26220700, 26220990**

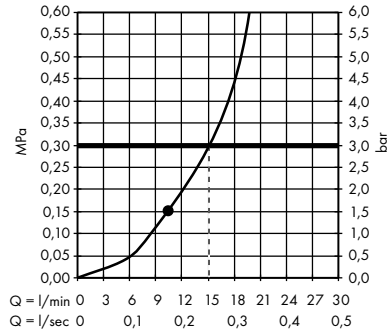


– **Croma** horní sprcha 280 1jet EcoSmart 9 l / min
**# 26221000, 26221140, 26221340, 26221670, 26221700, 26221990**

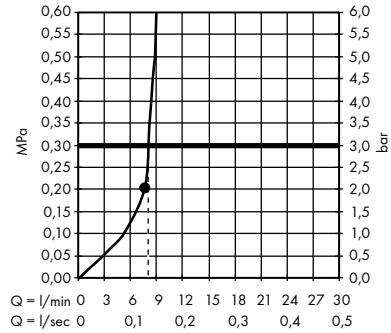


– **Croma** horní sprcha 220 1jet
**# 26464000**

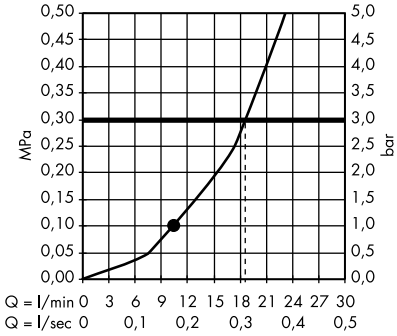


– **Croma** horní sprcha 220 1jet EcoSmart 9 l / min
**# 26465000**

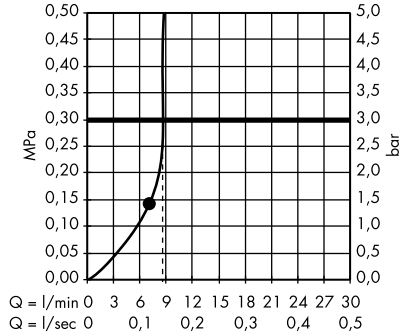


– **Croma 100** horní sprcha Multi
**# 27443000**

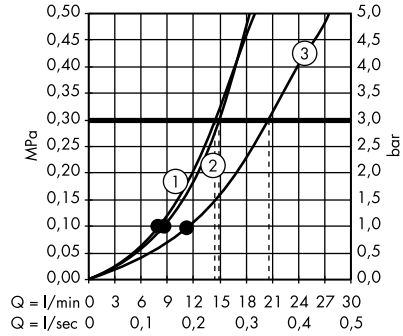


1. Massage
2. Mono
3. Rain

– **Croma 100** horní sprcha Vario
**# 27441000**

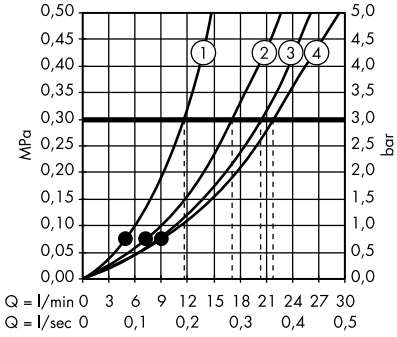


1. Massage
2. Shampoo
3. Normal
4. Rain

– **Croma 100** horní sprcha Vario EcoSmart 9 l / min
**# 28462000**

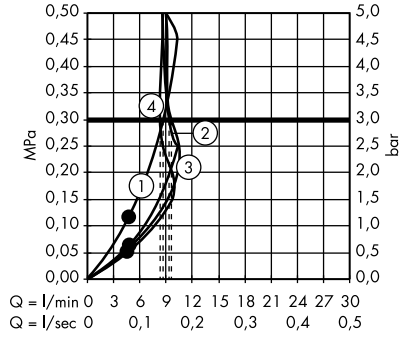


1. Massage
2. Shampoo
3. Normal
4. Rain

– **Cromette E** horní sprcha 240 1jet
**# 26726000**

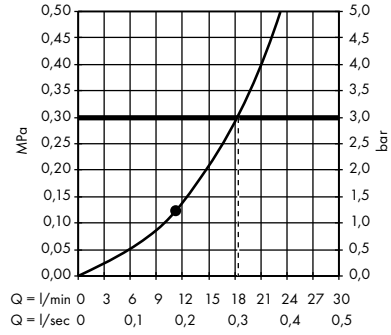

Spotřeba byla měřena v kombinaci s příslušným vybavením (termostat/ baterie/nástěnný ventil).

– **Crometta E** horní sprcha 240 1jet EcoSmart 9 l / min
**# 26727000**

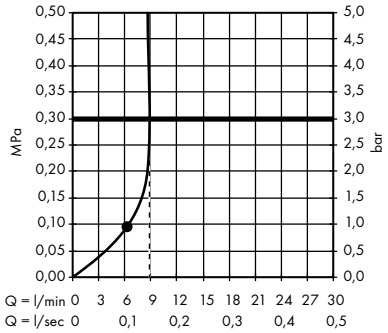


– **Crometta E** horní sprcha 240 1jet nízkotlaká
**# 26722000**

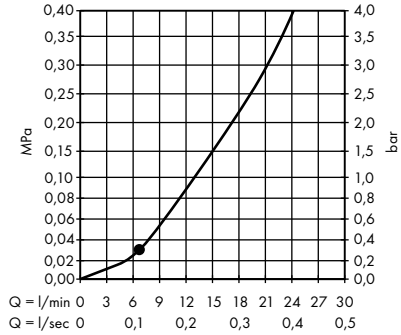


– **Crometta S** horní sprcha 240 1jet
**# 26723000**

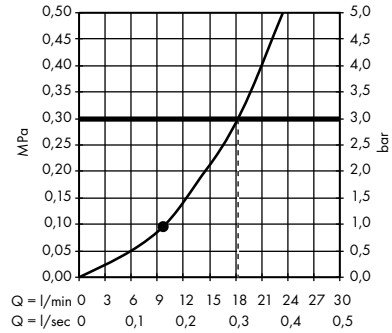


– **Crometta S** horní sprcha 240 1jet EcoSmart 9 l / min
**# 26724000**

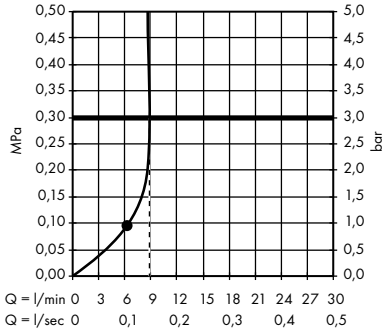


– **Crometta S** horní sprcha 240 1jet nízkotlaká
**# 26725000**

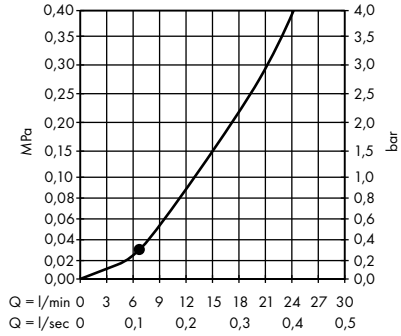


– **Crometta 85** horní sprcha Multi
**# 28425000**

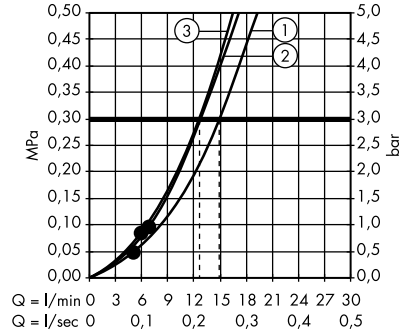


1. Normal
2. Massage
3. Mono

– **Crometta 85** horní sprcha Vario
**# 28424000**

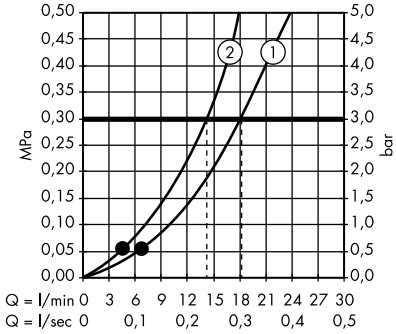


1. Normal
2. Vario

– **Crometta 85** horní sprcha 1jet Green 6 l / min
**# 28423000**

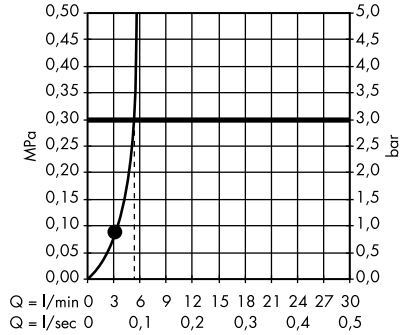


– **Vernis Blend** horní sprcha 200 1jet
**# 26271000, 26271670**

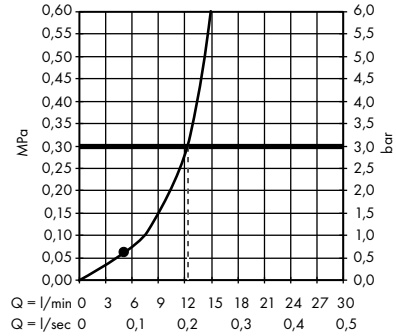

– **Vernis Blend** horní sprcha 200 1jet EcoSmart
**# 26277000, 26277670**

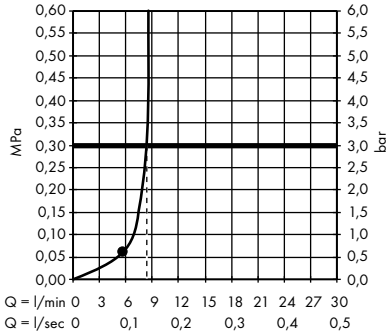


– **Vernis Blend** horní sprcha 200 1jet Green
**# 26093000**

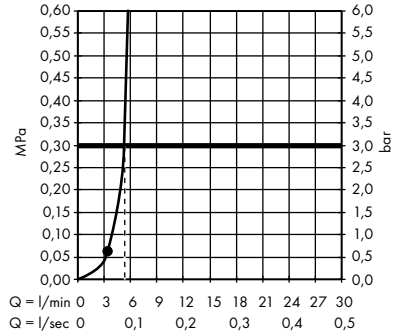


– **Vernis Blend** horní sprcha 200 1jet LowPressure
**# 26095000**

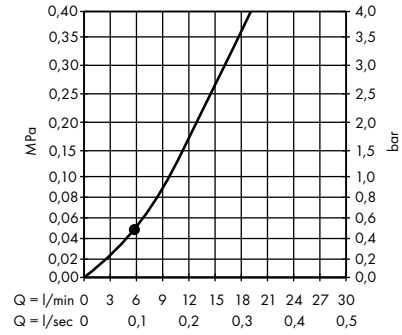


– **Vernis Shape** horní sprcha 230 1jet
**# 26281000, 26281670**

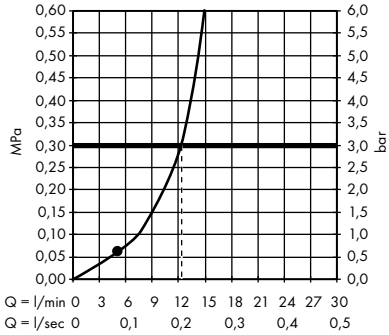


– **Vernis Shape** horní sprcha 230 1jet EcoSmart
**# 26283000, 26283670**

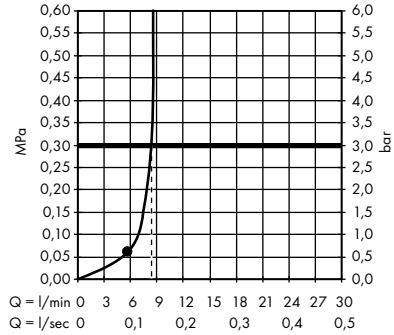


– **Vernis Shape** horní sprcha 230 1jet Green
**# 26094000**

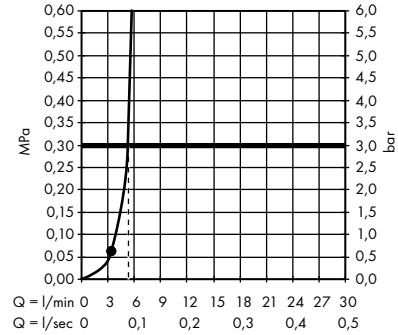


– **Vernis Shape** horní sprcha 200 1jet LowPressure
**# 26096000**

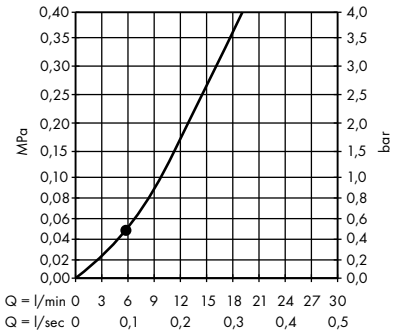


– **Clubmaster** horní sprcha 3jet EcoSmart 9 l / min se sprchovým ramenem
**# 26606000**

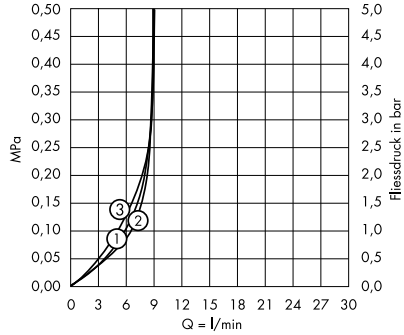


1. Normal
2. Soft
3. Massage

– **Clubmaster** horní sprcha 3jet
**# 28496000**

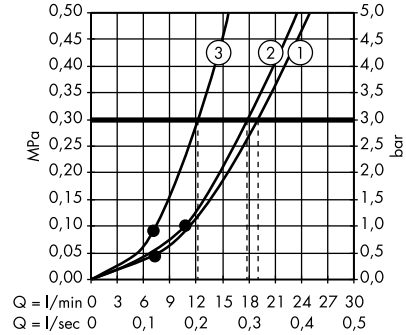


1. Normal
2. Soft
3. Massage

Spotřeba byla měřena v kombinaci s příslušným vybavením (termostat/ baterie/nástěnný ventil).

## Boční sprchy

– **Rainfinity** šíjová sprcha 500 1jet s poličkou
**# 26243000, 26243700**

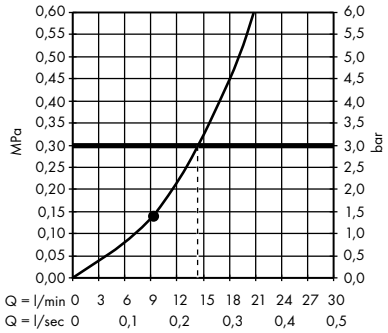


– **Bodyvette** boční sprcha 1jet
**# 28466000**

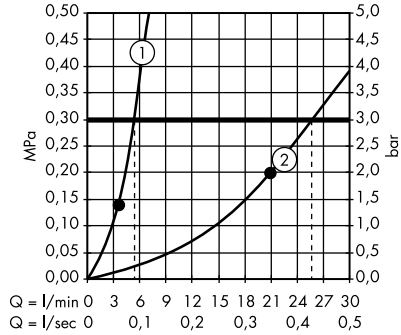


1. 1 x boční sprcha
2. 6 x boční sprcha

## Showerpipe a sprchové panely

– **Rainfinity** Showerpipe 360 1jet s podomítkovou instalací
**# 26842000, 26842700**

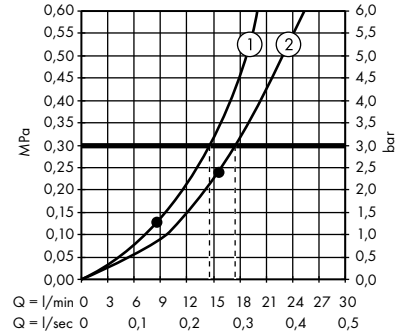


1. Ruční sprcha
2. Horní sprcha

– **Rainmaker Select** Showerpipe 460 3jet s termostatem
**# 27106400**

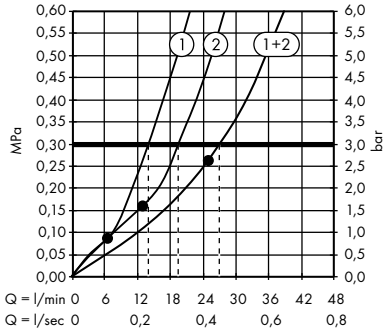


1. Ruční sprcha
2. Horní sprcha

– **Rainmaker Select** Showerpipe 460 3jet EcoSmart 9 l / min s termostatem
**# 27029400**

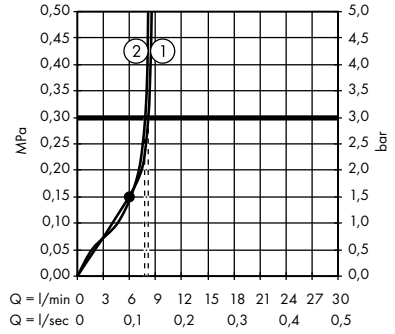


1. Ruční sprcha
2. Horní sprcha

– **Rainmaker Select** Showerpipe 460 2jet s termostatem
**# 27109400**

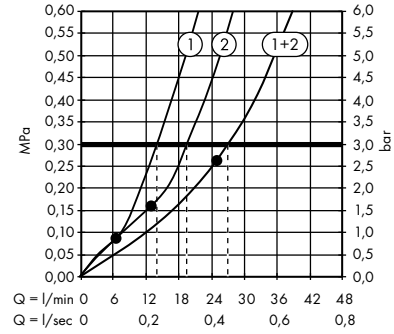


1. Ruční sprcha
2. Horní sprcha

– **Rainmaker Select** Showerpipe 460 2jet EcoSmart 9 l / min s termostatem
**# 27028400**

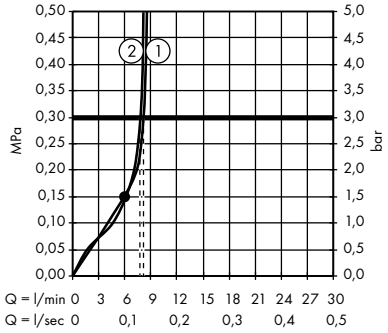


1. Ruční sprcha
2. Horní sprcha

– **Raindance Select E** Showerpipe 300 2jet s termostatem ShowerTablet Select 300
**# 27127000, 27127400**

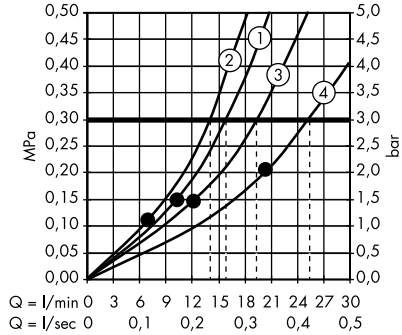


1. Horní sprcha Rain / RainAir
2. Ruční sprcha
3. Horní sprcha RainStream
4. Horní sprcha Rain + RainStream / RainAir + RainStream

– **Raindance Select E** Showerpipe 300 2jet EcoSmart 9 l / min s termostatem
**# 27282000, 27282400**

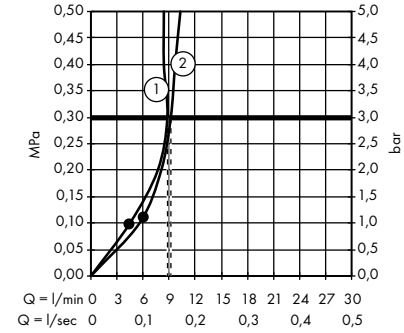


1. Ruční sprcha
2. Horní sprcha

– **Raindance Select E** Showerpipe 300 2jet s termostatem ShowerTablet Select 300
**# 27126000, 27126400**

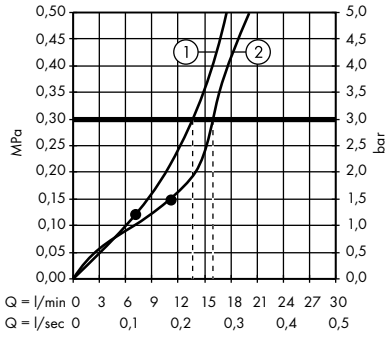


1. Ruční sprcha
2. Horní sprcha

– **Raindance Select E** Showerpipe 300 2jet EcoSmart 9 l / min s termostatem ShowerTablet Select 300
**# 27283000, 27283400**

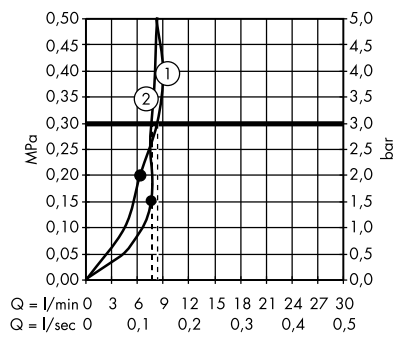


1. Ruční sprcha
2. Horní sprcha

– **Raindance Select S** Showerpipe 300 2jet s termostatem
**# 27133000, 27133400**

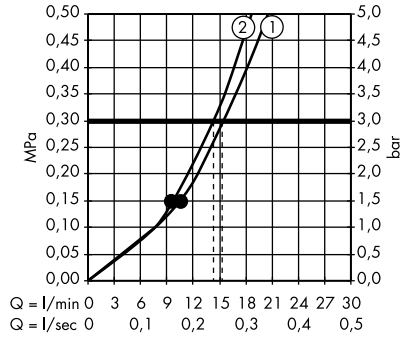


1. Horní sprcha
2. Ruční sprcha

– **Raindance Select S** Showerpipe 240 2jet s termostatem
**# 27129000, 27129400**

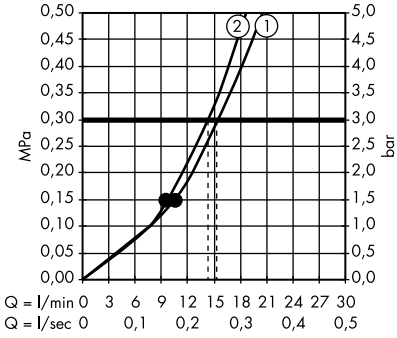


1. Horní sprcha
2. Ruční sprcha

– **Raindance Select S** Showerpipe 240 1jet PowderRain s termostatem
**# 27633000, 27633140, 27633340, 27633670, 27633700, 27633990**

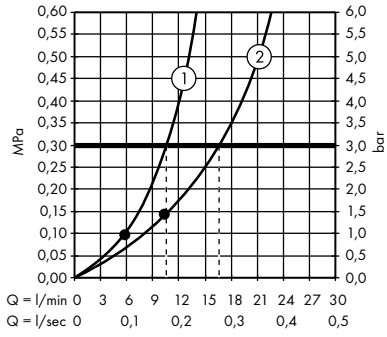


1. Ruční sprcha
2. Horní sprcha

– **Raindance E** Showerpipe 360 1jet s termostatem
**# 27112000, 27112400**

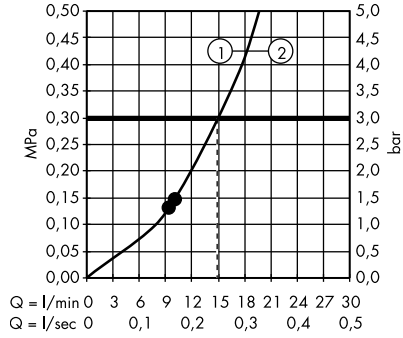


1. Horní sprcha
2. Ruční sprcha

– **Raindance E** Showerpipe 360 1jet EcoSmart 9 l / min s termostatem
**# 27286000, 27286400**

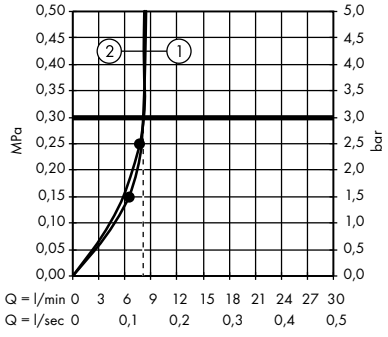


1. Ruční sprcha
2. Horní sprcha

– **Raindance E** Showerpipe 360 1jet s vanovým termostatem
**# 27113000, 27113400**

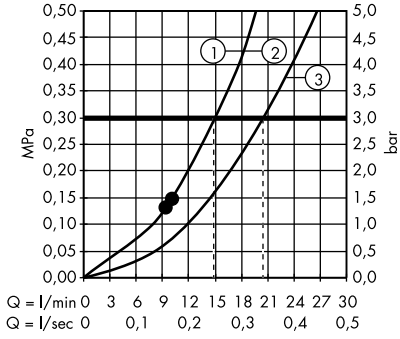


1. Ruční sprcha
2. Horní sprcha
3. Vanový výtok

– **Raindance E** Showerpipe 360 1jet s termostatem ShowerTablet Select 300
**# 27288000, 27288400**

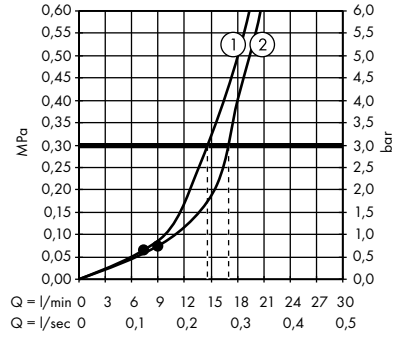


1. Ruční sprcha
2. Horní sprcha

Spotřeba byla měřena v kombinaci s příslušným vybavením (termostat/ baterie/nástěnný ventil).

– **Raindance E** Showerpipe 300 1jet
s termostatem ShowerTablet 600
**# 27363000**

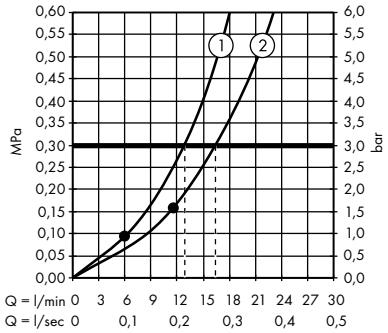


1. Ruční sprcha
2. Horní sprcha

– **Raindance E** Showerpipe 300 1jet
EcoSmart 9 l / min s termostatem
ShowerTablet 600
**# 27364000**

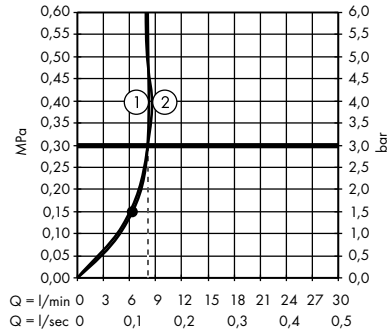


1. Ruční sprcha
2. Horní sprcha

– **Raindance E** Showerpipe 300 1jet
s termostatem ShowerTablet 350
**# 27361000**

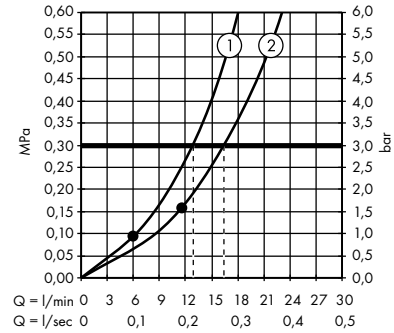


1. Ruční sprcha
2. Horní sprcha

– **Raindance E** Showerpipe 300 1jet
EcoSmart 9 l / min s termostatem
ShowerTablet 350
**# 27362000**

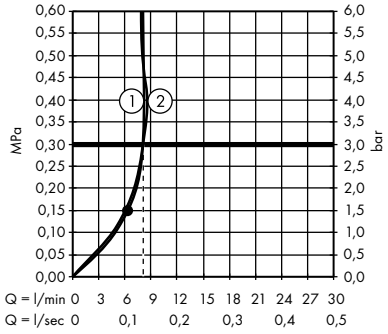


1. Ruční sprcha
2. Horní sprcha

– **Raindance S** Showerpipe 300 1jet
s termostatem
**# 27114000**

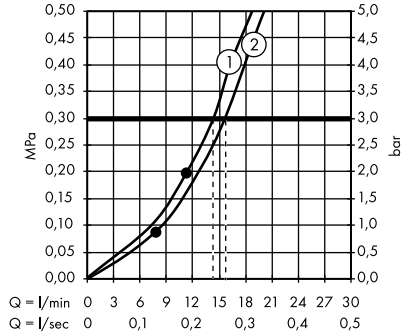


1. Horní sprcha
2. Ruční sprcha

– **Raindance S** Showerpipe 240 1jet
s termostatem
**# 27115000**

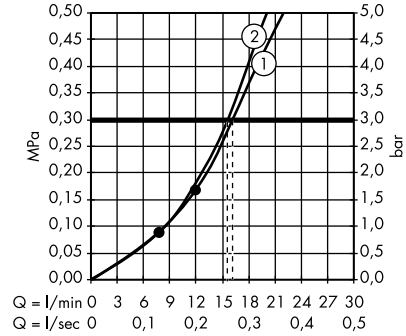


1. Horní sprcha
2. Ruční sprcha

– **Raindance S** Showerpipe 240 1jet
EcoSmart 9 l / min s termostatem
**# 27116000**

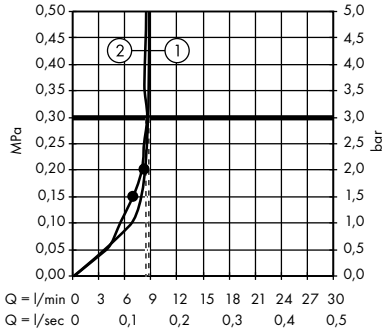


1. Horní sprcha
2. Ruční sprcha

– **Raindance S** Showerpipe 240 1jet
s vanovým termostatem
**# 27117000**

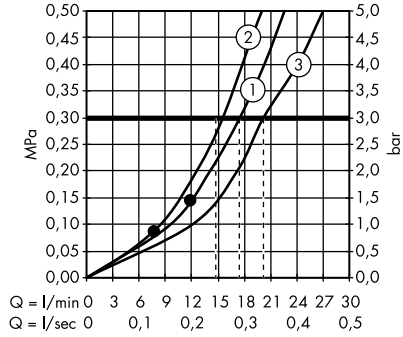


1. Horní sprcha
2. Ruční sprcha
3. Vanový výtok

– **Pulsify S** Showerpipe 260 2jet
s termostatem ShowerTablet Select 400
**# 24240000, 24240670, 24240700**

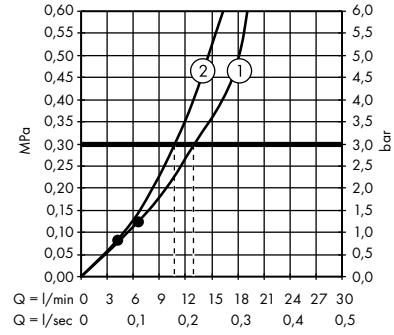


1. Horní sprcha
2. Ruční sprcha

– **Pulsify S** Showerpipe 260 1jet s termostatem ShowerTablet Select 400
**# 24220000**

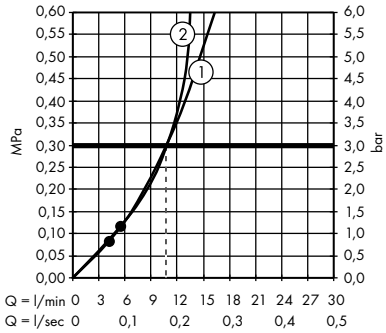


1. Ruční sprcha
2. Horní sprcha

– **Croma Select E** Showerpipe 180 2jet s termostatem
**# 27256400**

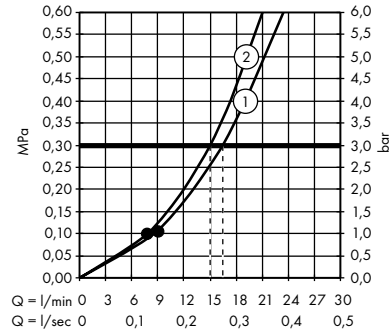


1. Horní sprcha
2. Ruční sprcha

– **Croma Select E** Showerpipe 180 2jet EcoSmart 9 l / min s termostatem
**# 27257400**

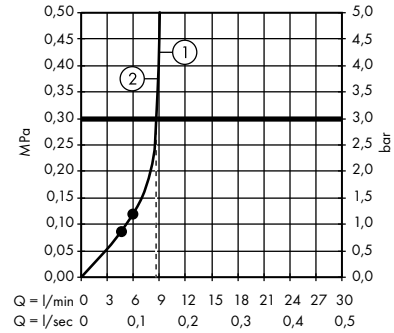


1. Horní sprcha
2. Ruční sprcha

– **Croma Select E** Showerpipe 180 2jet s vanovým termostatem
**# 27352400**

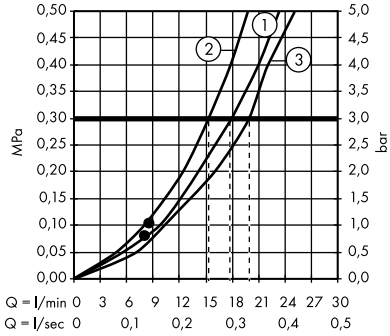


1. Horní sprcha
2. Ruční sprcha
3. Vanový výtok

– **Croma Select E** Showerpipe 180 2jet s pákovou baterií
**# 27258400**

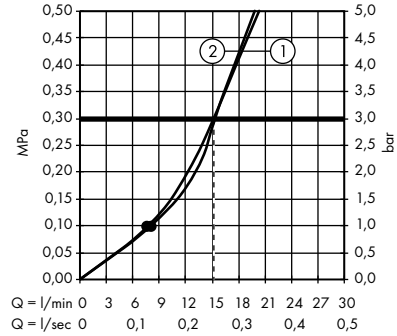


1. Horní sprcha
2. Ruční sprcha

– **Croma Select E** SemiPipe Multi s termostatem
**# 27248400**

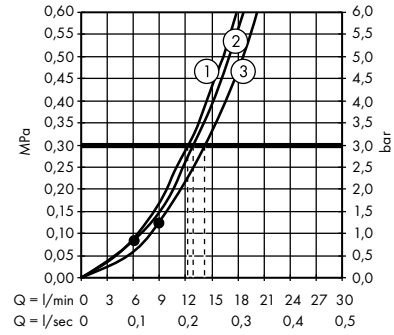


1. Massage
2. IntenseRain
3. SoftRain

– **Croma Select S** Showerpipe 280 1jet s termostatem
**# 26790000**

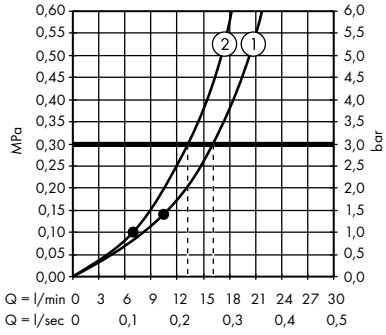


1. Horní sprcha
2. Ruční sprcha

– **Croma Select S** Showerpipe 280 1jet s termostatem a ruční sprchou Raindance Select S 120 3jet
**# 26890140, 26890340, 26890670, 26890700, 26890990**

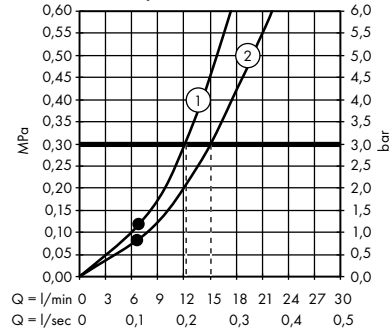


1. Horní sprcha
2. Ruční sprcha

– **Croma Select S** Showerpipe 280 1jet EcoSmart 9 l / min s termostatem a ruční sprchou Raindance Select S 120 3jet
**# 26891140, 26891340, 26891670, 26891700, 26891990**

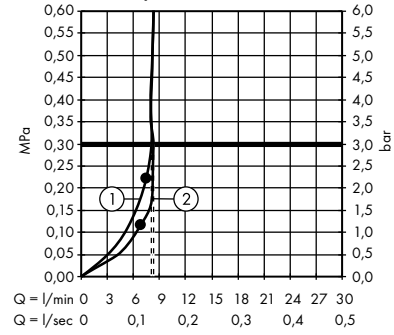


1. Horní sprcha
2. Ruční sprcha

– **Croma Select S** Showerpipe 280 1jet EcoSmart 9 l / min s termostatem
**# 26794000**

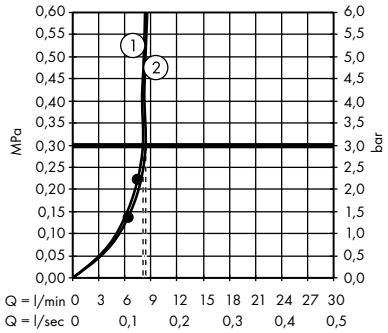


1. Horní sprcha
2. Ruční sprcha

– **Croma Select S** Showerpipe 280 1jet s vanovým termostatem
**# 26792000**

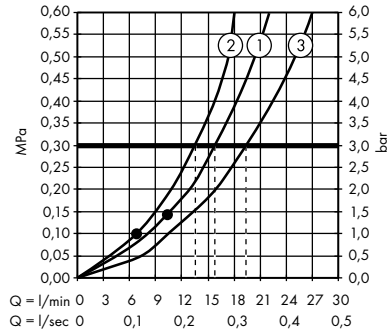


1. Horní sprcha
2. Ruční sprcha
3. Vanový výtok

– **Croma Select S** Showerpipe 280 1jet s pákovou baterií
**# 26791000**

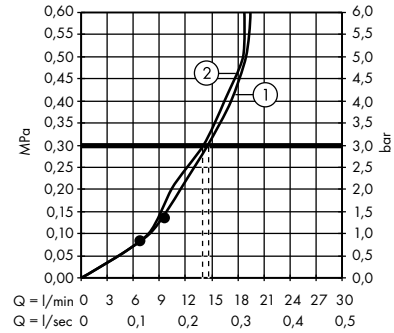


1. Horní sprcha
2. Ruční sprcha

– **Croma Select S** Showerpipe 280 1jet Reno
**# 26793000**

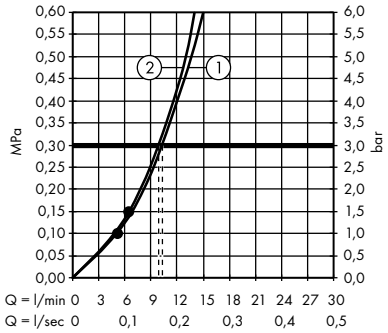


1. Ruční sprcha
2. Horní sprcha

– **Croma Select S** Showerpipe 180 2jet s termostatem
**# 27253400**

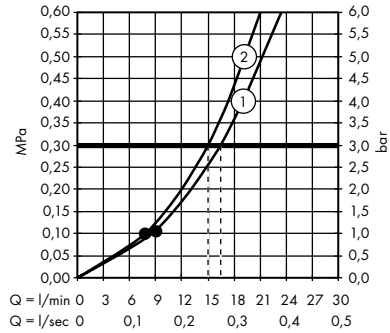


1. Horní sprcha
2. Ruční sprcha

– **Croma Select S** Showerpipe 180 2jet EcoSmart 9 l / min s termostatem
**# 27254400**

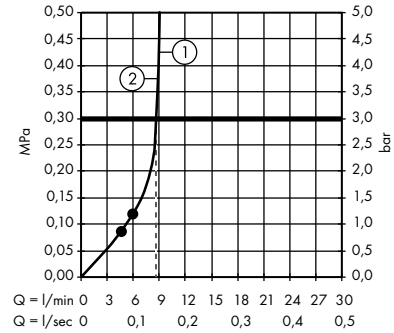


1. Horní sprcha
2. Ruční sprcha

– **Croma Select S** Showerpipe 180 2jet s vanovým termostatem
**# 27351400**

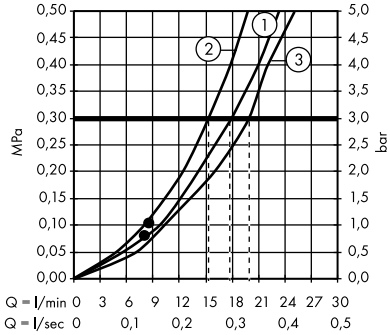


1. Horní sprcha
2. Ruční sprcha
3. Vanový výtok

– **Croma Select S** Showerpipe 180 2jet s pákovou baterií
**# 27255400**

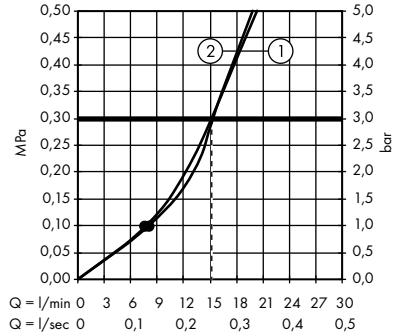


1. Horní sprcha
2. Ruční sprcha

– **Croma Select S** SemiPipe Multi s termostatem
**# 27247400**

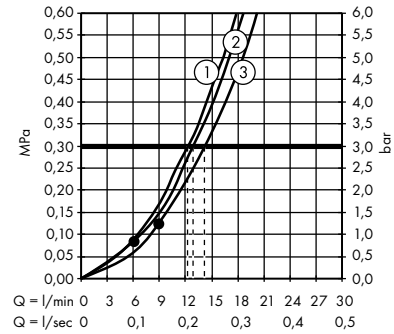


1. Massage
2. IntenseRain
3. SoftRain

– **Croma E** Showerpipe 280 1jet se sprchovým termostatem
**# 27630000**

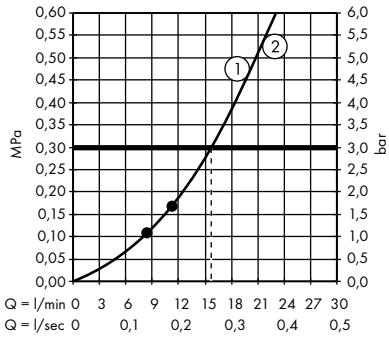


1. Ruční sprcha
2. Horní sprcha

– **Croma E** Showerpipe 280 1jet EcoSmart se sprchovým termostatem
**# 27660000**

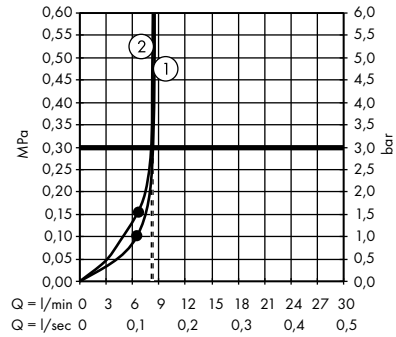


1. Ruční sprcha
2. Horní sprcha

– **Croma E** Showerpipe 280 1jet s vanovým termostatem
**# 27687000**

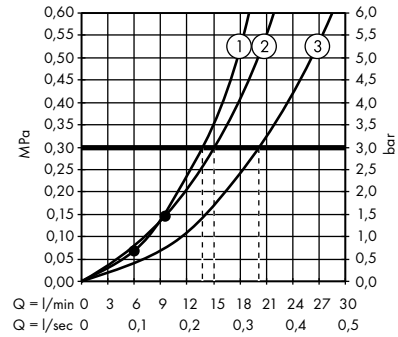


1. Ruční sprcha
2. Horní sprcha
3. Vanový výtok

– **Croma** Showerpipe 220 1jet s termostatem
**# 27185000**

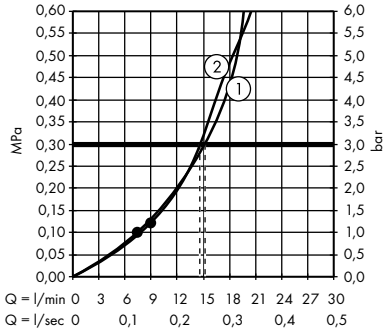


1. Horní sprcha
2. Ruční sprcha

– **Croma** Showerpipe 220 1jet EcoSmart 9 l / min s termostatem
**# 27188000**

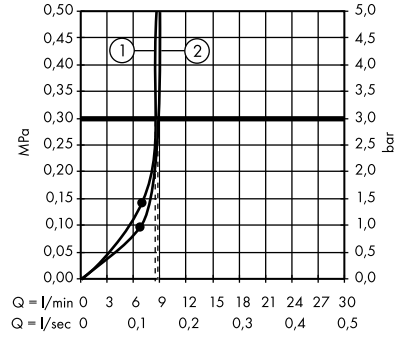


1. Horní sprcha
2. Ruční sprcha

– **Croma** Showerpipe 220 1jet s vanovým termostatem
**# 27223000**

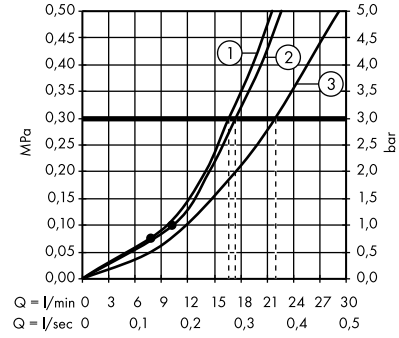


1. Horní sprcha
2. Ruční sprcha
3. Vanový výtok

– **Croma** Showerpipe 220 1jet s pákovou baterií
**# 27222000**

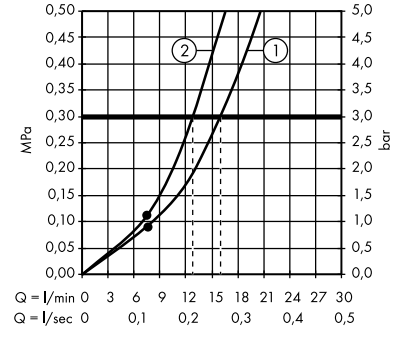


1. Horní sprcha
2. Ruční sprcha

– **Crometta E** Showerpipe 240 1jet s termostatem
**# 27271000**

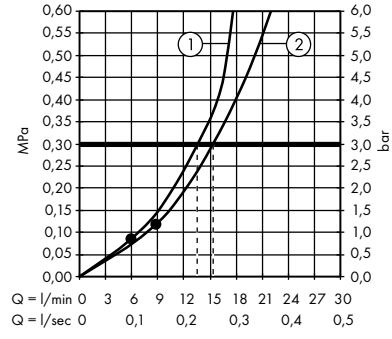


1. Ruční sprcha
2. Horní sprcha

– **Crometta E** Showerpipe 240 1jet EcoSmart s termostatem
**# 27281000**

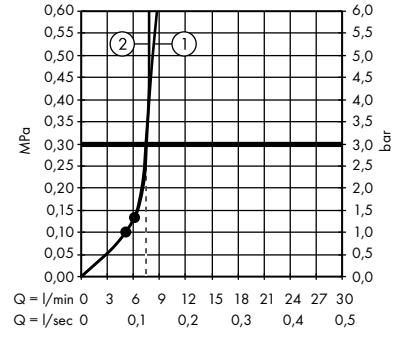


1. Ruční sprcha
2. Horní sprcha

Spotřeba byla měřena v kombinaci s příslušným vybavením (termostat/ baterie/nástěnný ventil).

– **Crometta E** Showerpipe 240 1jet s vanovým termostatem
**# 27298000**

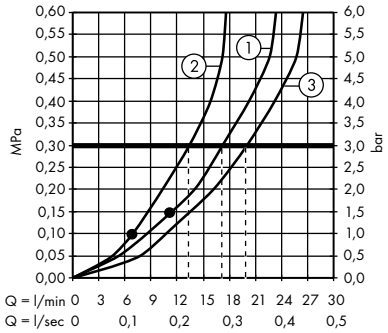


1. Horní sprcha
2. Ruční sprcha
3. Vanový výtok

– **Crometta E** Showerpipe 240 1jet s pákovou baterií
**# 27284000**

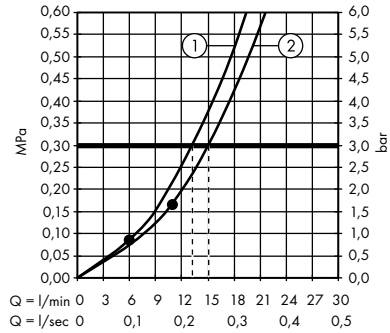


1. Ruční sprcha
2. Horní sprcha

– **Crometta E** Showerpipe 240 1jet EcoSmart 9 l / min Reno
**# 27289000**

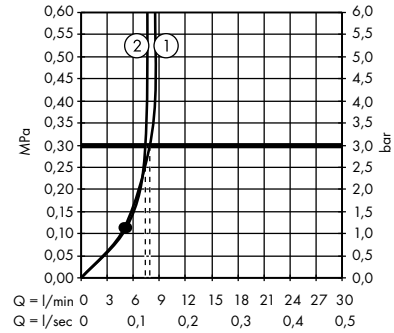


1. Ruční sprcha
2. Horní sprcha

– **Crometta S** Showerpipe 240 1jet s termostatem
**# 27267000**

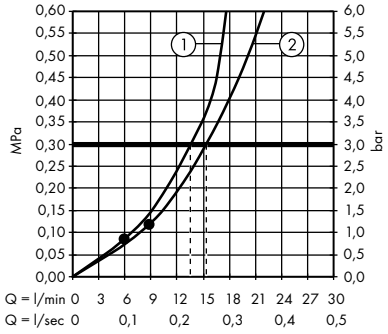


1. Ruční sprcha
2. Horní sprcha

– **Crometta S** Showerpipe 240 1jet EcoSmart 9 l / min s termostatem
**# 27268000**

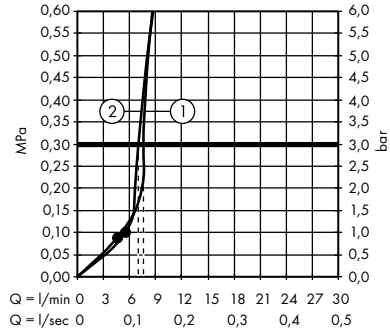


1. Ruční sprcha
2. Horní sprcha

– **Crometta S** Showerpipe 240 1jet s vanovým termostatem
**# 27320000**

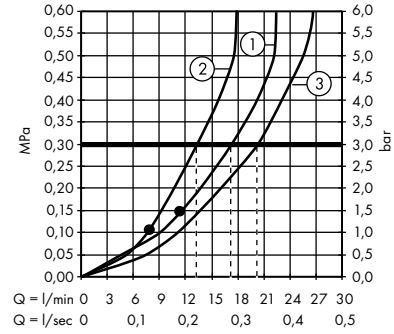


1. Horní sprcha
2. Ruční sprcha
3. Vanový výtok

– **Crometta S** Showerpipe 240 1jet s pákovou baterií
**# 27269000**

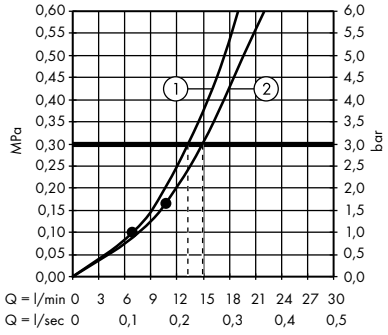


1. Ruční sprcha
2. Horní sprcha

– **Crometta S** Showerpipe 240 1jet EcoSmart 9 l / min Reno
**# 27270000**

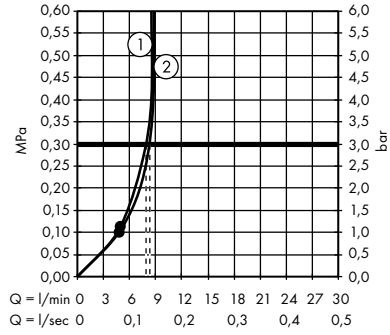


1. Ruční sprcha
2. Horní sprcha

– **Vernis Blend** Showerpipe 200 1jet s termostatem
**# 26276000, 26276670**

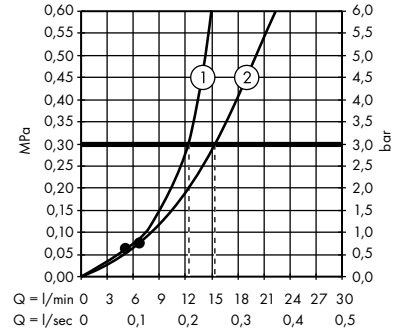


1. Horní sprcha
2. Ruční sprcha

– **Vernis Blend** Showerpipe 200 1jet EcoSmart s termostatem
**# 26089000, 26089670**

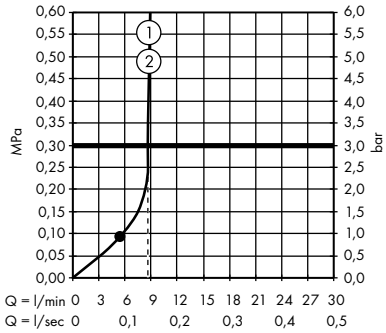


1. Horní sprcha
2. Ruční sprcha

– **Vernis Blend** Showerpipe 200 1jet Green s termostatem
**# 26318000**

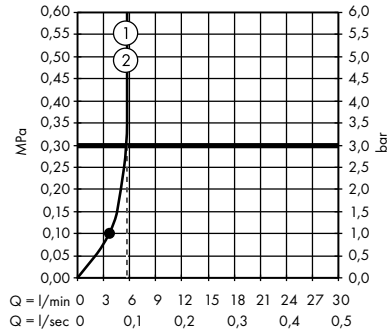


1. Horní sprcha
2. Ruční sprcha

– **Vernis Blend** Showerpipe 200 1jet s vanovým termostatem
**# 26274000**

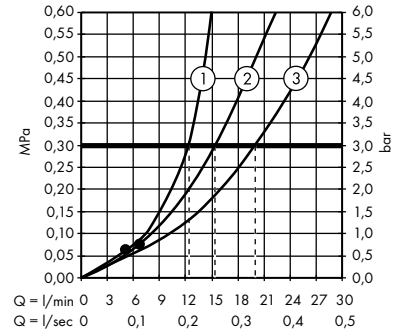


1. Horní sprcha
2. Ruční sprcha
3. Vanový výtok

– **Vernis Blend** Showerpipe 200 1jet EcoSmart s vanovým termostatem
**# 26079000**

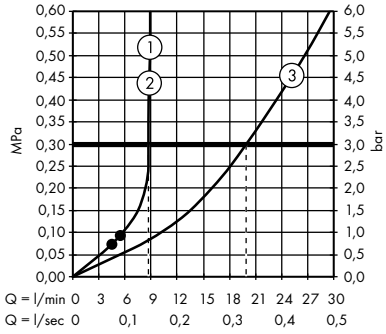


1. Horní sprcha
2. Ruční sprcha
3. Vanový výtok

– **Vernis Blend** Showerpipe 200 1jet Reno
**# 26272000, 26272670**

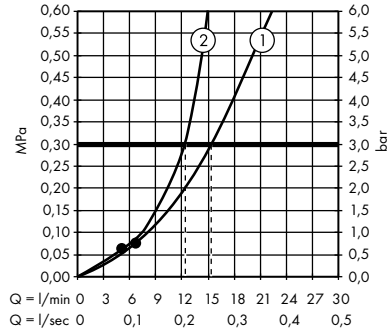


1. Ruční sprcha
2. Horní sprcha

– **Vernis Blend** Showerpipe 200 1jet Reno EcoSmart
**# 26099000, 26099670**

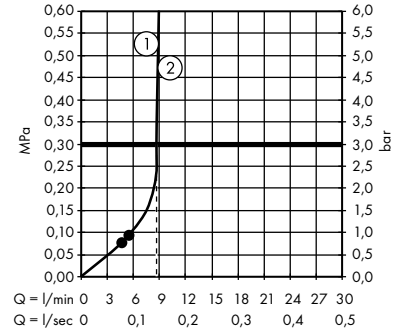


1. Horní sprcha
2. Ruční sprcha

– **Vernis Shape** Showerpipe 230 1jet s termostatem
**# 26286000, 26286670**

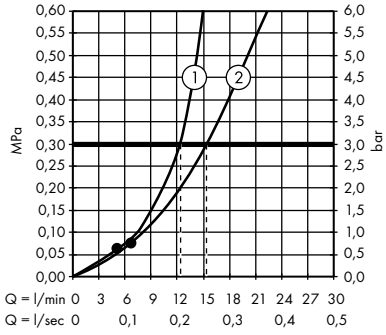


1. Horní sprcha
2. Ruční sprcha

– **Vernis Shape** Showerpipe 230 1jet EcoSmart s termostatem
**# 26097000, 26097670**

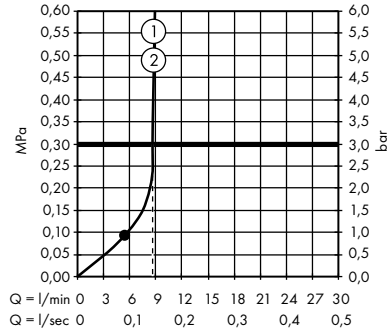


1. Horní sprcha
2. Ruční sprcha

– **Vernis Shape** Showerpipe 230 1jet Green s termostatem
**# 26319000**

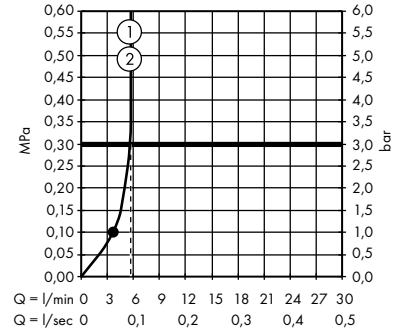


1. Horní sprcha
2. Ruční sprcha

Spotřeba byla měřena v kombinaci s příslušným vybavením (termostat/ baterie/nástěnný ventil).

– **Vernis Shape** Showerpipe 230 1jet s vanovým termostatem
**# 26284000**

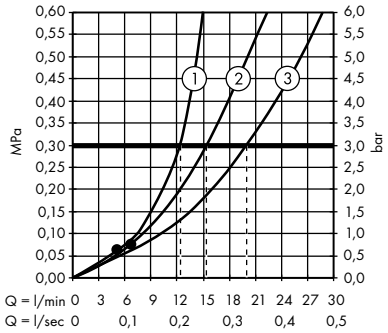


1. Horní sprcha
2. Ruční sprcha
3. Vanový výtok

– **Vernis Shape** Showerpipe 230 1jet EcoSmart s vanovým termostatem
**# 26098000**

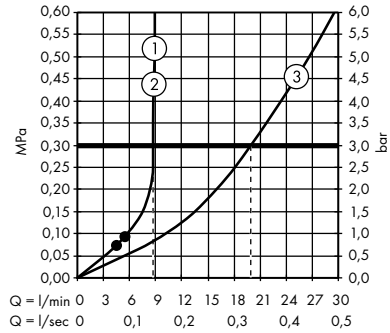


1. Horní sprcha
2. Ruční sprcha
3. Vanový výtok

– **Vernis Shape** Showerpipe 230 1jet Reno
**# 26282000, 26282670**

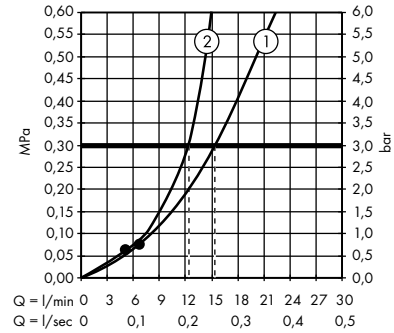


1. Ruční sprcha
2. Horní sprcha

– **Vernis Shape** Showerpipe 230 1jet Reno EcoSmart
**# 26289000, 26289670**

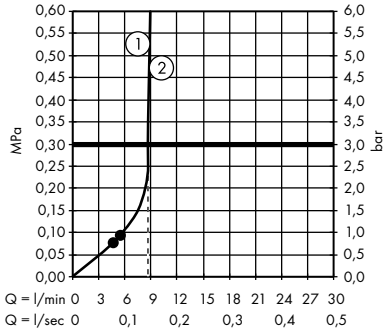


1. Horní sprcha
2. Ruční sprcha

– **Raindance** sprchový panel Lift 180 2jet na stěnu
**# 27008000, 27008400**

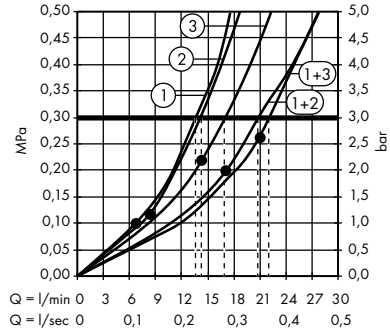


1. Ruční sprcha
2. Rain
3. Rainflow

**Poznámky**

**Poznámky**

hansgrohe

**Hansgrohe**
www.hansgrohe.cz · www.hansgrohe.sk

**Test Hansgrohe ComfortZone**
hansgrohe.cz/comfortzone-test

**Katalog s náhradními díly**
spares.hansgrohe.com

**Data pro plánování 2D/3D**
pro.hansgrohe-int.com/planning-data

Vyhledejte si hansgrohe na síti a sociálních médiích.

Ceník 07/2022 – EUR hansgrohe sortiment pro koupelny a kuchyně CZ cz-CZ · Změny v rámci technického pokroku vyhrazeny
Obj.č.: 52051480 · Vytištěno v České republice
4059625421918

Na veškeré výrobky má vliv aktuální dostupnost, která může být přechodně omezena nedostatkem materiálu, přerušením dodavatelského řetězce nebo jinými událostmi vyšší moci. Ohledně dalších podrobností nás prosím kontaktujte.

**Hansgrohe CS s.r.o.** · Dornych 47 · 617 00 Brno
Tel. +420 511 120 550 · Fax +420 511 120 599 · info@hansgrohe.cz · www.hansgrohe.cz · www.hansgrohe.sk